ISUZU

Trucks for life

CÔNG TY TNHH Ô TÔ ISUZU VIỆT NAM

695 Quang Trung, P.8, Q.Gò Vấp, Tp. HCM

(84-28)3 895 9203

/xetaiisuzuvietnam

www.isuzu-vietnam.com

HDSDFVM - 24062022.V1

SỔ TAY HƯỚNG DẪN SỬ DỤNG VÀ BẢO DƯỠNG

ISUZU

BLUEPOWER



Tìm hiểu thêm xe tải F-series

Truy cập vào Website Isuzu

FVM

FVZ

A

AM/FM Radio V	5-26
Ăng ten	5-25
An toàn	2-37
Ắc quy yếu	8-9

B

Bảng điều khiển trung tâm V	5-21
Bộ phận thay thế, nhớt và dầu bôi trơn	7-6
Bình ắc quy	7-121
Bố trí đèn báo	4-15
Bánh xe và lốp xe	7-62
Bóng đèn không sáng	8-20

C

Các cửa gió	5-2
Chú ý khi lái xe mùa đông	6-21
Chú ý khi lái xe mùa nóng	6-20
Chú ý khi đỗ xe	6-19
CD Player (with AM/FM Radio) V	5-34
Công tắc điều khiển đèn	4-32
Công tắc phanh khí xả	4-36
Công tắc đèn sương mù phía trước V	4-35
Cần số	4-47
Chứa găng tay V	5-21
Các vị trí bơm mỡ	7-105
Công tắc đèn ưu tiên	4-35
Công tắc khóa vi sai V	4-38
Các thông số chính	7-145
Chìa khóa	3-2
Các thông số chính	9-2
Cửa sổ nâng hạ cơ	3-8
Cần phanh tay	4-45
Các bàn đạp	4-44
Cửa sổ kính điện	3-7
Các kiểm tra và điều chỉnh	7-4
Chứa lốp dự phòng V	7-78
Cửa sổ trời	5-16
Cảnh báo âm thanh	4-26
Các nhãn chú ý trên xe	0-15
Cầu chì đứt	8-37
Công tắc gạt nước và rửa kính	4-39

D

Dầu thắng	7-81
Dây curoa quạt	7-42
Dây curoa máy nén V	7-131
Dụng cụ	7-7
Dầu trợ lực lái	7-99
Dây đai an toàn	3-21

Đ

Điều kiện hoạt động động cơ	7-20
Đồng hồ báo nhiệt độ động cơ	4-13
Đèn ngoại thất	7-120
Đồng hồ báo nhiên liệu	4-14
Điều chỉnh vô lăng	3-17
Đồng hồ áp suất	4-12
Điều hòa điều chỉnh tay V	5-6
Đèn nội thất	5-15
Đồng hồ táp lô	4-11
Đồng hồ tốc độ	4-9
Đèn báo nổi sáng	8-13
Đèn báo	4-17
Động cơ quá nóng	8-16
Động cơ không khởi động được	8-7
Động cơ tắt máy khi đang lái	8-7
Đồng hồ báo bất thường	8-18
Đến đại lý Isuzu	2-44

G

Giữ ly	5-19
Giữ trẻ em	2-15
Giữ ly V	5-23
Ghế ngồi	3-12
Giới hạn tốc độ V	2-47

H

Hệ thống chống bó phanh (ABS) V	4-53
Hộc chứa đồ V	5-20
Hộc gió	7-80
Hệ thống âm thanh	5-24
Hút gió V	5-4
Hộc chứa vật dụng nhỏ	5-19
Hết nhiên liệu	8-11

K

Kiểm tra hàng ngày	7-16
Kiểm tra trước khi lái	7-18
Kiểm tra bu long trục	7-80
Khay chứa đồ	5-18
Kính chiếu hậu	3-18
Khóa đề	4-28
Khởi động động cơ	4-4
Kéo xe	8-39

L

Ly hợp	7-84
Lái xe	2-17
Lái xe cẩn thận và an toàn	6-2
Lái xe với móc kéo	6-16
Lọc gió	7-45
Lọc gió máy lạnh [V]	7-128
Lốp dự phòng	7-68
Lọc dầu trợ lực lái	7-102
Lái xe đường xấu	8-38
Lốp xe bị xì	8-6
Lọc nhiên liệu	7-48

M

Mồi thuốc	5-16
Móc kéo xe	5-23
Mục lục đèn báo	0-13
Mở và đóng cửa	3-3
Môi chất [V]	7-130

N

Nhớt vi sai	7-95
Nước làm mát động cơ	7-29
Nhớt động cơ	7-21
Ngoại thất	0-11
Nắp phía trước	7-8
Núm điều khiển ga cầm chừng	4-30
Nội thất	0-6
Nhớt & mỡ bôi trơn khuyên dùng	7-6
Nước rửa kính lái	7-116
Nâng cabin	7-10
Nhớt hộp số	7-88

P

Phanh	7-56
Phanh tay	7-59
Phanh hỏng	8-8
Phanh tay không nhả [V]	8-19
Phanh và đậu xe	2-31
Phanh động cơ	4-6
Phanh tang trống	7-60
Phòng ngừ hư hỏng	2-42

S

Sấy kính V	7-81
Số (VIN) và số máy	1-2

T

Thùng nhiên liệu	3-9, 7-104
Thành phần ngoại thất	7-134
Thay lốp (ISO 10-Bolt Wheels)	7-71
Tắt công suất (PTO) V	4-57
Tốc độ analoge V	4-10
Trước khi lái	2-2
Thay lốp xe	7-70
Thành phần nội thất	7-138
Trên đường	6-2
Thông số xe	2-48
Thay thay thế cầu chì & rơ le	8-31
Thanh gạt nước	7-117

V

Vào và ra khỏi xe	3-6
Vô lăng	7-103

X

Xe dùng hộp số ES11109 V	4-50
Xe hỏng khi đang lái	8-6
Xử lí vấn đề	8-2
Xích bọc lốp	6-26

GHI CHÚ

GHI CHÚ

Những biểu tượng sử dụng trong tài liệu

NGUY HIỂM

Không thực hiện theo những chỉ dẫn có biểu tượng này sẽ dẫn đến chết người hoặc gây thương tích cho bạn và hành khách.

CẢNH BÁO

Không thực hiện theo những chỉ dẫn này sẽ gây ra hoả hoạn hoặc thương tích cho bạn và hành khách.

CHÚ Ý

Không thực hiện theo những chỉ dẫn có biểu tượng này sẽ dẫn đến thương tích hoặc gây tai nạn.

KHUYẾN CÁO

Không thực hiện theo những chỉ dẫn có biểu tượng này sẽ gây ra lỗi hoặc hư hỏng cho xe của bạn.

LƯU Ý

Chỉ dẫn này cho biết đây là nhưng thông tin quan trọng.

Đây là những thông tin quan trọng mà người sử dụng xe cần nắm rõ để vận hành xe.

Những ký hiệu được sử dụng trong tài liệu.

V : Những trang thiết bị này có thể được trang bị tùy theo thị trường

HB : Xe trang bị hệ thống phanh thủy lực

FAB : Xe trang bị hệ thống phanh hơi toàn phần

Các từ viết tắt

Sổ tay dùng những từ viết tắt, được giải thích dưới đây.

Từ viết tắt	Mô tả
ABS	Hệ thống chống bó cứng phanh
ACEA	Hiệp hội các nhà sản xuất xe hơi Châu Âu
API	Viện dầu khí Hoa Kỳ
ASR	Hệ thống chống trượt
ASTM	Hiệp hội vật liệu và thử nghiệm Hoa Kỳ
BS	Tiêu chuẩn Anh
DIN	Tiêu chuẩn kỹ nghệ Đức
EBD	Hệ thống phân phối lực phanh điện tử
EGR	Van tuần hoàn khí xả
ELR	Hệ thống khóa đai an toàn khẩn cấp
FAME	Hợp chất Axit Methyl Esters
FMVSS	Tiêu chuẩn liên bang về độ an toàn xe
GVM	Tổng trọng tải
HBB	Trợ lực phanh thủy lực
JASO	Tổ chức tiêu chuẩn ô tô Nhật Bản
JIS	Tiêu chuẩn công nghiệp Nhật Bản
LLC	Môi chất nước làm mát
LSPV	Hệ thống phân phối lực phanh theo tải trọng
PTO	Bộ trích công suất
r/min	Vòng/phút
SAE	Hiệp hội kỹ sư ô tô Hoa Kỳ
SVS	Nhắc nhở bảo dưỡng xe
VIN	Số khung xe

HƯỚNG DẪN SỬ DỤNG VÀ TÌM KIẾM

0

- SỬ DỤNG SỔ TAY HƯỚNG DẪN 0-2
- TÌM KIẾM CHỦ ĐỀ CỤ THỂ 0-3
- MÔ TẢ CHƯƠNG 0-5
- HÌNH ẢNH CHI TIẾT 0-6
- ĐÈN CẢNH BÁO VÀ CHỈ BÁO 0-13
- NHÃN CHÚ Ý VÀ CẢNH BÁO 0-15

Các tiêu đề chương/phần

Những tiêu đề này dùng để nắm bắt các nội dung chính

Bảng chỉ mục chương

Sử dụng để tìm nhanh các chương cần tìm

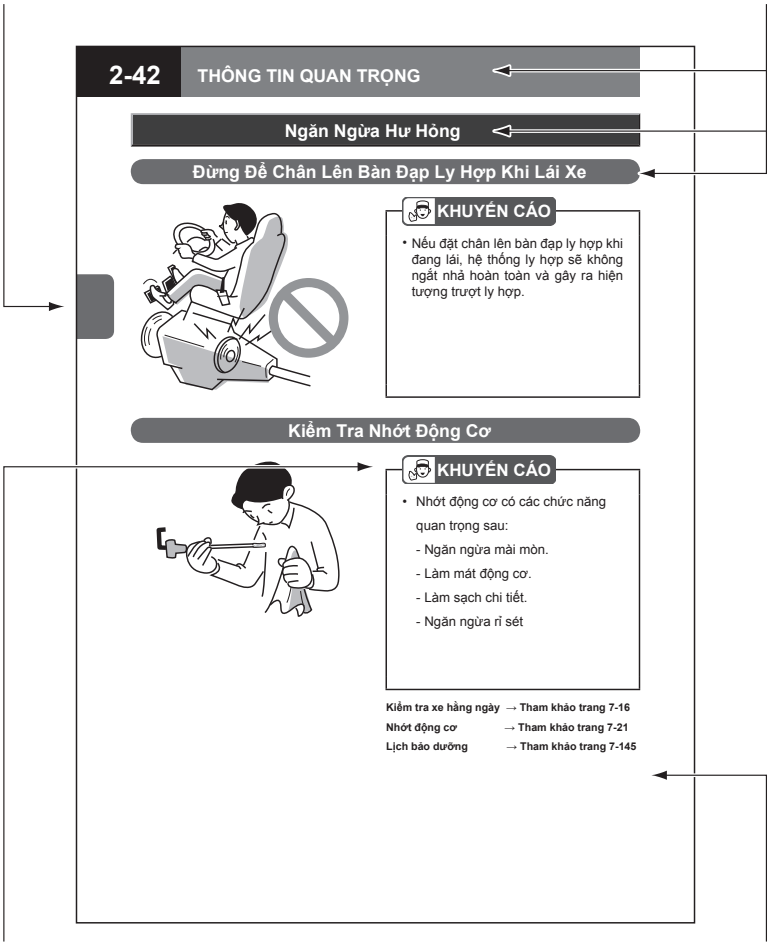

NGUY HIỂM

CẢNH BÁO

CHÚ Ý

KHUYẾN CÁO

LƯU Ý

Biểu tượng

Xem trang trước để hiểu rõ các biểu tượng này.

Tham khảo trang

Tham khảo các trang như hướng dẫn, nếu bạn muốn biết nội dung chi tiết liên quan đến chủ đề này.



Sử dụng chương/tiêu đề làm từ khóa

➡ Trang 0-5

Tìm các trang mô tả chủ đề cụ thể bằng bảng nội dung tổng quan theo các TIÊU ĐỀ CHƯƠNG, MỤC CHƯƠNG và /hoặc BẢNG NỘI DUNG ở trang đầu của từng chương.

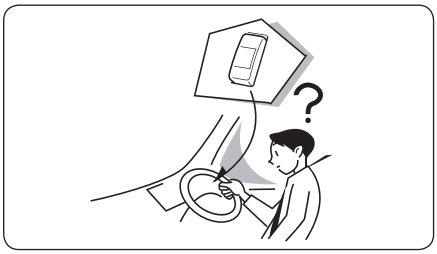

Sử dụng hình ảnh các chi tiết trên xe

➡ Trang 0-6 to 0-13

Nếu ban không biết tên các công tắc hoặc thiết bị mà bạn đang tìm, tìm đến trang mô tả nội dung đó bằng cách sử dụng sử dụng hình ảnh liệt kê các chi tiết trên xe.



Sử dụng tên thiết bị làm từ khóa

➡ Trang 10-1 to 10-3

Nếu bạn biết tên các công tắc hoặc thiết bị mà bạn cần biết thông tin, tìm đến trang mô tả bằng cách sử dụng mục lục ở cuối tài liệu hướng dẫn này

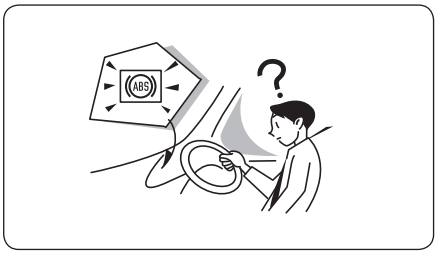

Đèn cảnh báo/chỉ báo

➡ Trang 0-14 to 0-15

Nếu đèn cảnh báo hoặc đèn chỉ báo sáng, bạn có thể sử dụng mục: ĐÈN CẢNH BÁO/CHỈ BÁO để thông tin về các đèn báo.

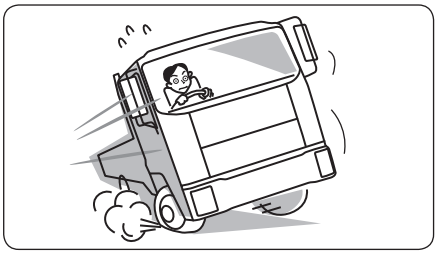

Khi xe gặp sự cố

➡ Trang 8-2 to 8-70

Tham khảo phần CÁC TRƯỜNG HỢP KHẨN CẤP để tìm biện pháp khắc phục

HÌNH ẢNH CHI TIẾT ····· 0-6

THÔNG TIN XE ····· 1

THÔNG TIN QUAN TRỌNG ····· 2
Mô tả những gì bạn cần biết trước khi vận hành xe một cách an toàn và êm ái.

CỬA, CỬA SỔ VÀ GHẾ NGỒI ····· 3
Trình bày cách đóng mở cửa, cửa sổ và nắp thùng nhiên liệu.
Giải thích cách điều khiển các kính, ghế ngồi và cách thắt dây đai an toàn đúng cách.

BẢNG TÁP-LÔ VÀ ĐIỀU KHIỂN ····· 4
Trình bày cách khởi động và dừng động cơ. Mô tả các điều khiển và thiết bị.

TIỆN NGHI VÀ TIỆN ÍCH ····· 5
Gồm thông tin về hệ thống điều hòa và các tính năng tiện ích khác.

PHƯƠNG PHÁP LÁI XE AN TOÀN VÀ ỔN ĐỊNH ····· 6
Mô tả những điều bạn cần phải biết để vận hành xe an toàn và ổn định trong các điều kiện thời tiết khác nhau.

KIỂM TRA VÀ BẢO DƯỠNG ····· 7
Mô tả việc kiểm tra hàng ngày và định kỳ; thông tin chăm sóc, bảo dưỡng xe, giữ xe bạn trong điều kiện tốt nhất.

TRƯỜNG HỢP KHẨN CẤP ····· 8
Liệt kê các trường hợp khẩn cấp có thể xảy ra và hướng dẫn các biện pháp xử lý.

THÔNG SỐ KỸ THUẬT ····· 9

MỤC LỤC ····· 10

Nội Thất

Tay lái bên phải

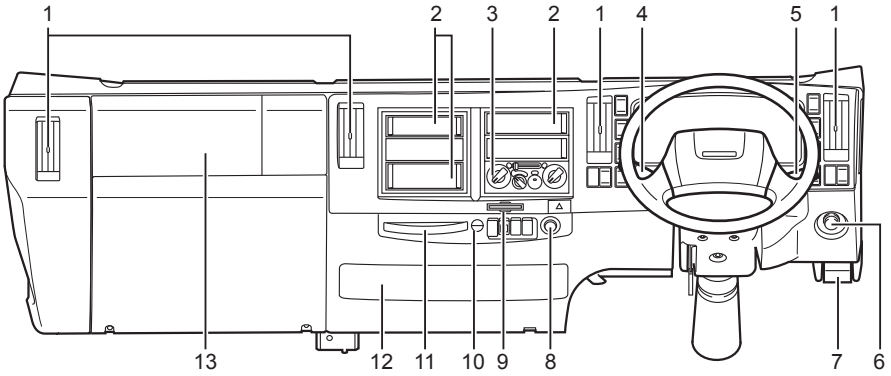

STT	Thiết bị	Trang
1	Núm điều chỉnh hướng gió	5-3
2	Hộc chứa đồ	5-19
3	[V] Máy lạnh	5-6
4	Công tắc gạt nước và rửa kính	4-39
	Công tắc phanh khí xả	4-36
5	Công tắc điều khiển đèn tổ hợp	4-32

STT	Thiết bị	Trang
6	Núm điều chỉnh tốc độ cầm chừng	4-30
7	Nút mở nắp che đầu xe	7-8
8	Núm mồi thuốc	5-16
9	Hộp giữ card	5-19
10	Móc	5-24
11	[V] Khay giữ ly	5-23
12	Hộp rơle	8-31
13	[V] Ngăn chứa đồ	5-20 5-21

Tay lái bên trái

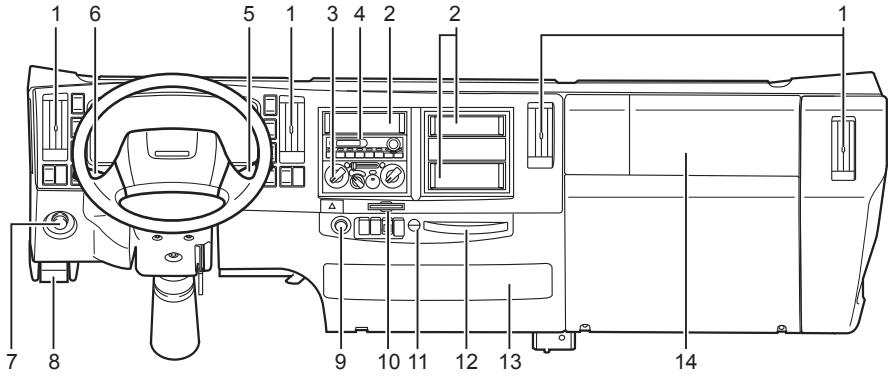

STT	Thiết bị	Trang
1	Núm điều chỉnh hướng gió	5-3
2	Hộc chứa đồ	5-19
3	[V] Máy lạnh	5-6
4	[V] AM/FM Radio	5-26
	[V] CD player (có AM/FM radio)	5-34
5	Công tắc gạt nước và rửa kính	4-39
	Công tắc phanh khí xả	4-36

STT	Thiết bị	Trang
6	Công tắc đèn tổ hợp	4-32
7	Núm điều chỉnh tốc độ cầm chừng	4-30
8	Nút mở nắp che trước	7-8
9	Núm mồi thuốc	5-16
10	Hộc giữ card	5-19
11	Móc	5-24
12	[V] Khay giữ ly	5-23
13	Hộp rơle	8-31
14	[V] Ngăn chứa đồ	5-20 5-21

Tay lái bên phải

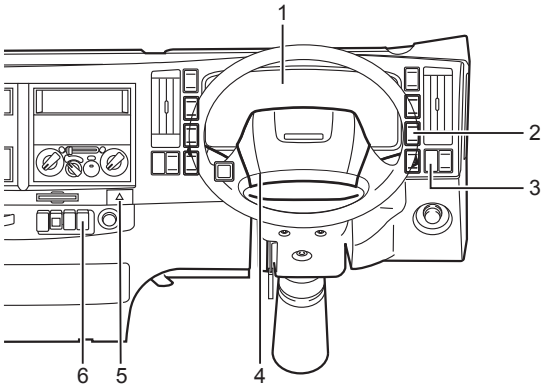

STT	Thiết bị	Trang
1	Bảng táp-lô	4-8 4-15
2	V Công tắc đèn sương mù	4-35
3	V Công tắc gài cầu sau	4-38

STT	Thiết bị	Trang
4	Nút còi	4-41
5	Công tắc báo nguy	4-35
6	V Công tắc PTO	4-58

Tay lái bên trái

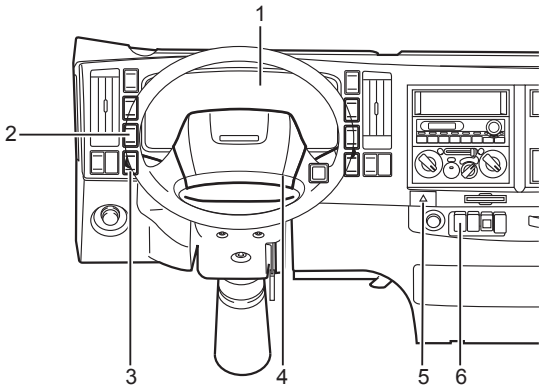

STT	Thiết bị	Trang
1	Bảng táp-lô	4-8 4-15
2	V Công tắc đèn sương mù	4-35
3	V Chỉnh độ chiếu sáng	4-34

STT	Thiết bị	Trang
4	Nút còi	4-41
5	Công tắc báo nguy	4-35
6	V Công tắc PTO	4-58

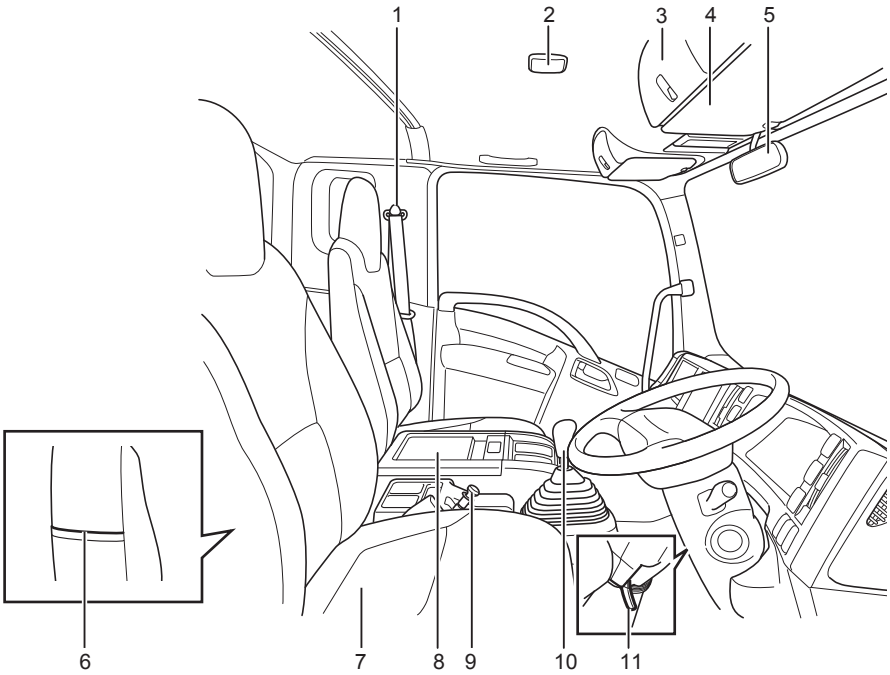

STT	Thiết bị	Trang
1	Dây đai an toàn	3-21
2	Đèn trần	5-15
3	Ngăn dụng cụ phía trên	5-22
4	Tấm che nắng	5-16
5	Gương chiếu hậu bên trong	3-18
6	Túi chứa đồ (ghế tài xế)	5-19

STT	Thiết bị	Trang
7	Ghế	3-12
8	V Hộc chứa	5-21
9	Cần phanh tay	4-45
10	Cần số	4-47
11	Tay lái điều chỉnh được	3-17

Ngoại Thất

FTR/FVZ/FVM

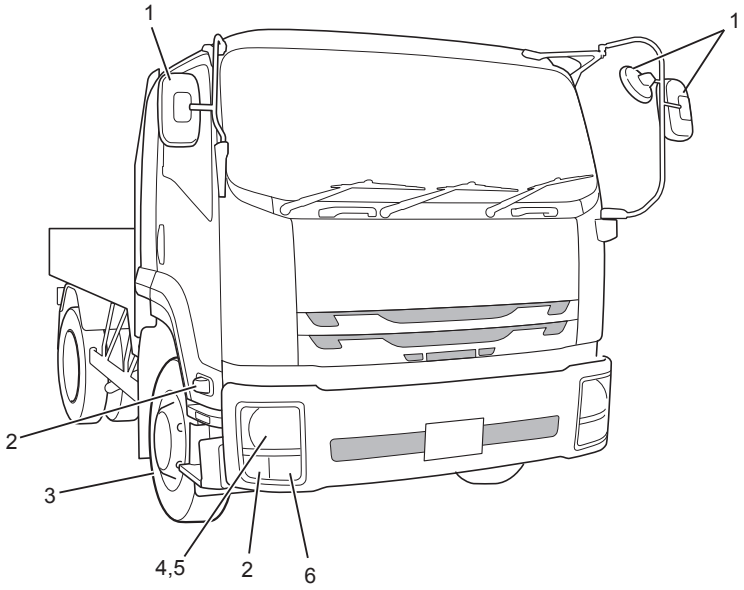

STT	Thiết bị	Trang
1	Gương chiếu hậu	3-19
2	Đèn báo rẽ	8-20
3	Bánh xe	7-62

STT	Thiết bị	Trang
4	Cụm đèn đầu	8-20
5	Đèn hông	8-20
6	[V] Đèn sương mù	8-20

FVR

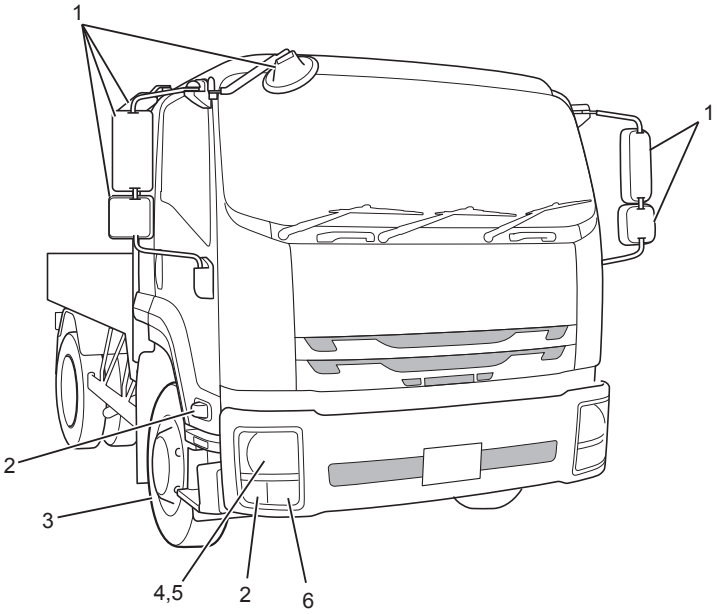

STT	Thiết bị	Trang
1	Gương chiếu hậu	3-19
2	Đèn báo rẽ	8-20
3	Bánh xe	7-62

STT	Thiết bị	Trang
4	Cụm đèn đầu	8-20
5	Đèn hông	8-20
6	[V] Đèn sương mù	8-20

Đèn Cảnh Báo / Đèn Chỉ báo

Bảng Táp-lô

Đèn cảnh báo

Tên	Ký hiệu	Màu	Trang
Đèn báo kiểm tra động cơ		Cam	4-21
Đèn cảnh báo quá nhiệt động cơ		Đỏ	4-19
V Đèn cảnh báo hệ thống ABS		Cam	4-18
Đèn cảnh báo máy phát điện		Đỏ	4-20
Đèn cảnh báo áp kế khí		Đỏ	4-17
Đèn cảnh báo bộ tách nước		Đỏ	4-22
Đèn cảnh báo phanh tay		Đỏ	4-24
V Đèn cảnh báo chưa cài dây đai an toàn		Đỏ	4-17
V Đèn cảnh báo áp suất khí nén trong bình chứa		Cam	4-25
Đèn báo mức nhiên liệu thấp		Cam	4-22
V Đèn cảnh báo phanh rơ-moóc		Đỏ	4-21

Đèn chỉ báo

Tên	Ký hiệu	Màu	Trang
Đèn chỉ báo chế độ đèn pha		Xanh dương	4-23
Đèn chỉ báo phanh khí xả		Xanh lá	4-24
V Đèn chỉ báo gài cầu sau		Cam	4-25
Đèn báo rẽ trái và đèn báo nguy		Xanh lá	4-23
Đèn báo rẽ phải và đèn báo nguy		Xanh lá	4-23
V Đèn chỉ báo PTO		Đỏ	4-25
V Đèn chỉ báo đang chạy với dãi tay số thấp		Xanh lá	4-25

Nhãn Cảnh Báo và Chú Ý

• Nhãn chú ý/ cảnh báo trong xe của bạn hiển thị những hướng dẫn và thông tin rất quan trọng mà bạn cần tuân thủ để đảm bảo sử dụng xe an toàn và hiệu quả. Hãy đọc chúng trước khi sử dụng xe.

• Nếu bất kỳ một trong những nhãn này bị bong tróc hoặc không thể đọc được do mòn hoặc trầy xước, vui lòng liên hệ với đại lý Isuzu để thay thế.

• Một số ví dụ nhãn chú ý / cảnh báo được diễn giải tại các trang bên dưới. Ngoài ra, nội dung của những nhãn này có thể khác nhau trên từng đời xe.

• Nhãn chú ý / cảnh báo có thể được bố trí ở các vị trí khác nhau trên xe.

Nhãn cảnh báo và chú ý - Bên trong cabin xe

Phía cửa tài xế

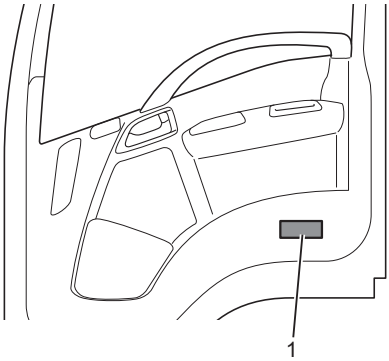

Bảng đồng hồ táp-lô

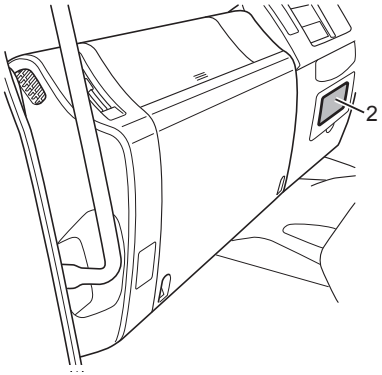

1	Lưu ý khi kéo xe
2	Cầu chì và rơle

Hộp trung tâm

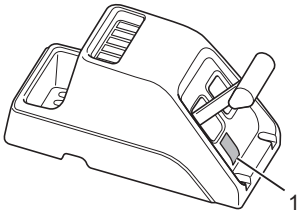

1	Lưu ý khi dùng phanh tay

Nhãn cảnh báo và chú ý - Bên ngoài cabin

Phía trong tấm che đầu xe

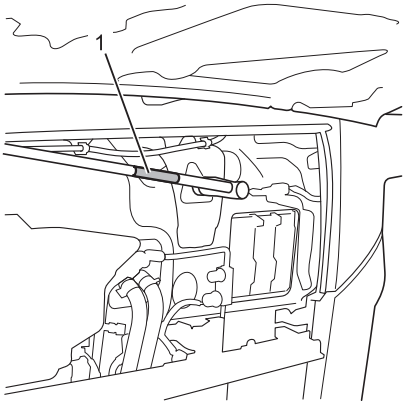

Bên trái cabin

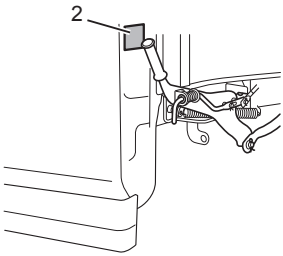

1	Chú ý về cần gạt nước
2	Chú ý khi nâng cabin

Nhãn cảnh báo và chú ý – Khu vực động cơ

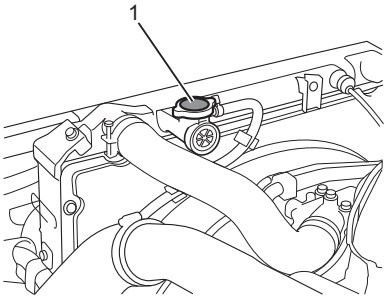

1	Lưu ý về nắp két nước

THÔNG TIN XE

1

- **Số Khung Và Số Máy** 1-2

Số Khung (VIN) và Số Máy

Số khung và số máy cần thiết cho việc đăng ký xe với cơ quan nhà nước. Hãy cung cấp cho đại lý Isuzu những số này khi bạn sửa chữa hoặc đặt mua phụ tùng thay thế tại đại lý Isuzu & để việc bảo dưỡng/ sửa chữa trở nên nhanh chóng

Số Khung (VIN)

Vị trí số VIN trên khung xe

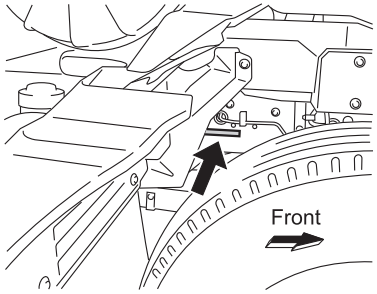

Số khung được đóng bên phải, phía trước khung xe.

Bảng ID

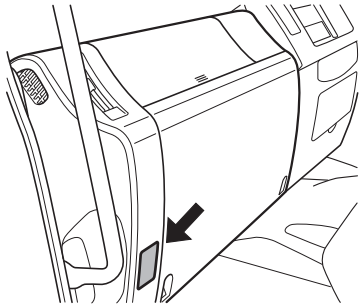

Bảng ID nằm ở góc dưới bên trái bàng táp-lô chứa các thông tin và mã tùy chọn.

KHUYẾN CÁO

- Vị trí bảng ID có thể khác nhau tùy theo thị trường. Để có thông tin chính xác, vui lòng liên hệ với các đại lý Isuzu.

Số khung chứa nhiều thông tin bao gồm loại xe và loại động cơ như hình bên dưới

KHUYẾN CÁO

Ở các thị trường khác nhau sẽ có các định nghĩa khác nhau về các kí tự trong số VIN. Hãy liên hệ đại lý Isuzu để có thông tin chính xác nhất.

J	A	L	F	T	R	3	4	L	G	7	0	0	0	0	0	1
1			2			3		4	5	6						

Stt	Diễn giải
1	Mã nhận dạng các nhà sản xuất trên thế giới (WMI)
2	Loại xe FTR: 4 × 2 FVR: 4 × 2 FVZ: 6 × 4 FVM: 6 × 2
3	Mã động cơ 34: 6HK1 Engine
4	Chiều dài cơ sở
5	Năm sản xuất G: 2016 H: 2017 J: 2018
6	Số thứ tự sản xuất

Mã tuỳ chọn

Bảng ID cũng hiển thị các mã tùy chọn. Các mã này gồm mã ba số, mã kiểu chữ số, mỗi mã tương ứng với các tính năng trang bị trên xe.
Đại lý Isuzu có thể đọc hiểu những mã này để nhận biết loại động cơ, hộp số hoặc các bộ phận khác khi xe vào kiểm tra và bảo dưỡng.

Mã	Động cơ
80L	6HK1-TCS
82L	6HK1-TCN

Mã	Hộp số
RSZ	MZW6P
Y5N	ES11109

Mã	Hệ thống phanh
Z06	Phanh hơi toàn phần

Mã	Cầu sau và bánh răng truyền động cuối
W1L	16.5-inch, Tỉ số truyền : 6.500 (39/6)
W3K	15.5-inch, Tỉ số truyền: 5.571 (39/7)
W3L	16.5-inch, Tỉ số truyền: 6.143 (43/7)
W3Y	17.5-inch, Tỉ số truyền: 6.143 (43/7)
W3Z	17.5-inch, Tỉ số truyền: 5.571 (39/7)

Mã	Cầu sau và bánh răng truyền động cuối
W4A	17.5-inch, Tỉ số truyền: 5.125 (41/8)
W4B	17.5-inch, TỈ số truyền : 4.875 (39/8)
W4C	17.5-inch, Tỉ số truyền : 4.556 (41/9)
W4D	17.5-inch, Tỉ số truyền : 3.583 (43/12)
W4H	15.5-inch, Tỉ số truyền : 5.125 (41/8)
W4R	17.5-inch, Tỉ số truyền : 4.333 (39/9)
W5L	17.5-inch, Tỉ số truyền : 4.100 (41/10)
W6U	17.5-inch, Tỉ số truyền : 3.308 (43/13)
W7Q	17.5-inch, Tỉ số truyền : 3.727 (41/11)

Mã	Hạng mục khác
SH5	Có sẵn kết nối PTO tại hộp số
K44	Máy phát 24V-90A
KG2	Máy phát 24V-60A

KHUYẾN CÁO

Mã tùy chọn sẽ khác nhau ở các thị trường. Để biết thêm chi tiết, vui lòng liên hệ các đại lý Isuzu

Số Máy

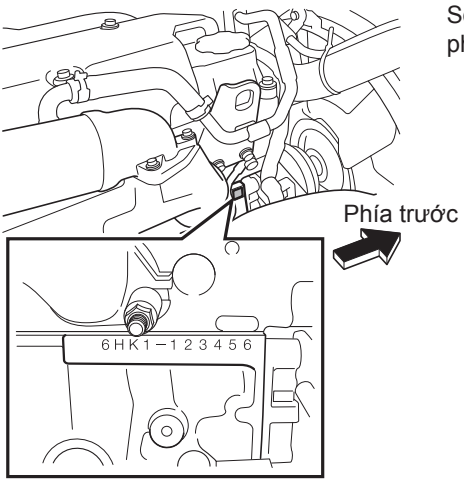

Số máy được đóng ở khu vực phía trên bên phải động cơ

THÔNG TIN QUAN TRỌNG 2

- **Trước Khi Lái Xe** 2-2
- **Trẻ Em Trên Xe** 2-15
- **Lái Xe** 2-17
- **Dừng và Đỗ Xe** 2-31
- **An Toàn** 2-37
- **Ngăn Ngừa Hỏng Hóc** 2-42
- **Khi Nào Cần Đến Đại Lý Isuzu** 2-44
- **Thiết Bị Giới Hạn Tốc Độ** V 2-47
- **Thu Thập Dữ Liệu Xe** 2-48

Nội dung chương này mô tả những gì bạn cần biết trước khi vận hành xe một cách an toàn và êm ái

Trước Khi Lái Xe

Kiểm Tra Xe Hằng Ngày

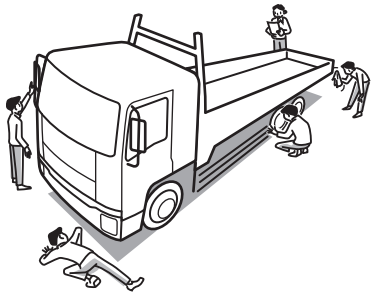

KHUYẾN CÁO

Để lái an toàn và thoải mái, ghi nhận các khoảng cách chạy và tình trạng của xe trong quá trình vận hành. Hãy bảo dưỡng xe đúng theo quy định. Nếu kiểm tra phát hiện thấy có bất thường, hãy đưa xe đến đại lý Isuzu gần nhất kiểm tra và sửa chữa trước khi lái xe trở lại.

[1. Kiểm tra các bộ phận có dấu hiệu bất thường trong quá trình vận hành]

Mục kiểm tra	Tham khảo
Kiểm tra các bộ phận có dấu hiệu bất thường trong lần chạy trước	Kiểm tra các bộ phận có dấu

[2. Kiểm tra khi nâng cabin]

Mục kiểm tra	Tham khảo
Độ chùng và hư hỏng dây đai quạt động cơ	7-42
Nước rửa kính	7-116
Mực nhớt	7-21
Môi chất nước làm mát động cơ	7-33
Dầu trợ lực lái	7-99
Dầu ly hợp	7-81

[3. Kiểm tra khu vực ghế người lái]

Mục kiểm tra	Tham khảo
Các đèn cảnh báo, chỉ báo, đồng hồ báo	4-8, 4-15
Tình trạng động cơ và khí xả	7-20
Hành trình tự do bàn đạp phanh	7-58
Hoạt động của phanh khí xả	7-58
Tình trạng áp suất khí nén	7-56
Hành trình cần phanh tay	7-59
Tình trạng phun nước rửa kính & gạt nước	7-116, 7-117
Độ rơ tay lái	3-17, 7-103
Tình trạng còi và đèn báo rẽ	4-33, 4-41
Mực nhiên liệu	4-14
Tình trạng khóa cửa	3-3, 3-4, 3-5
Đèn báo bộ tách nước	4-22

[4. Kiểm tra khi đi vòng quanh xe]

Mục kiểm tra	Tham khảo
Đèn chiếu sáng, đèn báo rẽ có bị bẩn hay hư hỏng	7-120
Dung dịch bình accu	7-125
Tình trạng nước đọng trong bình chứa khí nén	7-80
Tình trạng nhíp xe	—
Rò rỉ nước làm mát, dầu phanh, dầu ly hợp	—

[5. Kiểm tra bánh xe và lốp xe]

Mục kiểm tra	Tham khảo
Áp suất lốp xe	7-62
Vết nứt và các hư hỏng khác	7-65
Mòn bất thường	7-65
Độ sâu gai lốp	7-65
Tình trạng mâm bánh xe	7-66

[6. Kiểm tra khi lái xe]

Mục kiểm tra	Tham khảo
Hiệu quả phanh	7-58
Điều kiện lái ở tốc độ thấp và tăng tốc	7-20
Hệ thống ly hợp	7-84

Sử Dụng Đúng Nhiên Liệu

⚠ CHÚ Ý

Phải sử dụng nhiên liệu Diesel cho xe. Đối với các xe đạt tiêu chuẩn Euro 4, hãy sử dụng nhiên liệu diesel có hàm lượng lưu huỳnh thấp (50 ppm hoặc ít hơn) hoặc nhiên liệu diesel có hàm lượng lưu huỳnh cực thấp (10 ppm hoặc ít hơn).

• Việc sử dụng nhiên liệu diesel chất lượng thấp, trộn chất phụ gia như chất khử nước trong nhiên liệu, hoặc lẫn xăng, dầu hỏa hoặc chất có cồn hoặc hỗn hợp của các chất trên với nhiên liệu diesel sẽ gây tác động xấu đến bộ lọc nhiên liệu và kim phun không được bôi trơn đạt yêu cầu. Ngoài ra, việc này có thể làm giảm khả năng vận hành của động cơ và hệ thống làm sạch khí thái, có thể gây hư hỏng các hệ thống liên quan đến động cơ. Nếu vô tình đổ nhầm nhiên liệu, phải xả hết nhiên liệu ra. Nếu không tuân thủ theo yêu cầu trên có thể gây cháy hoặc hư hỏng động cơ.

• Nếu sử dụng diesel nhiên liệu có hàm lượng lưu huỳnh không đúng quy định cho xe đạt tiêu chuẩn Euro 4 sẽ dẫn đến việc không đáp ứng các yêu cầu của tiêu chuẩn Euro 4.



LƯU Ý

Các đặc tính của dầu diesel có thể khác nhau tùy theo mùa và khu vực.

Nắp Thùng Nhiên Liệu → Tham khảo trang 3-9
Nhiên liệu → Tham khảo trang 6-23

Sử Dụng Các Trạm Đổ Nhiên Liệu Tự Động

⚠ CẢNH BÁO

[Hãy tuân theo các chỉ dẫn sau đây khi đổ nhiên liệu cho xe]

- Tắt máy và đóng tất cả cửa.
- Giữ thuốc lá và các nguồn lửa cách xa xe.
- Trước khi mở nắp thùng nhiên liệu, chạm vào vật kim loại để giải phóng tĩnh điện khỏi cơ thể bạn. Nếu bạn có tĩnh điện trên cơ thể trong khi đổ nhiên liệu, tia lửa tạo ra do phóng điện có thể đốt cháy nhiên liệu, gây hỏa hoạn.
- Khi đổ nhiên liệu, ấn vòi bơm sâu vào trong cổ nắp thùng. Nếu bạn cố gắng đổ thêm nhiên liệu bằng cách kéo vòi ra, dầu có thể tràn ra ngoài, gây nguy hiểm.
- Tất cả các phần của quy trình đổ nhiên liệu (từ khi mở nắp thùng dầu đến khi đổ xong và đóng nắp lại) đều phải do một người thực hiện.
- Những người khác có thể mang tĩnh điện. Không cho phép họ tiếp cận thùng nhiên liệu.
- Người đang châm nhiên liệu không được di chuyển hoặc làm việc khác khi chưa đổ nhiên liệu xong, vì có thể nhận tĩnh điện khác.
- Tuân thủ tất cả các chú ý được dán tại trạm nhiên liệu.
- Hãy lau sạch nhiên liệu rớt ra ngoài khi châm.

⚠ CHÚ Ý

[Chú ý khi đổ nhiên liệu]

- Cẩn thận và không hít hơi nhiên liệu khi đang đổ nhiên liệu.

Nắp thùng nhiên liệu → Tham khảo trang 3-9

Chất Hàng Hóa Đúng Cách

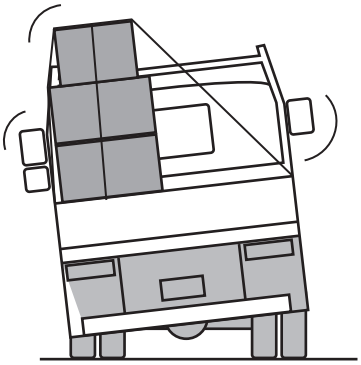

⚠ CẢNH BÁO

- Chất tải nặng có thể gây sự cố vì tải trọng lên bu lông bánh xe quá lớn dẫn đến bu lông bị gãy và bánh xe bị rời ra

⚠ CHÚ Ý

- Tải trọng phải nằm trong tổng tải trọng xe (GVW) cho phép và được phân phối đều đến cầu trước và sau để không vượt quá khả năng chịu tải của cầu xe.
- Chất tải quá mức gây biến dạng các bộ phận của xe. Làm giảm tuổi thọ và gây ra hư hỏng.
- Chất tải không đúng cách sẽ làm hàng hóa mất cân bằng, dẫn đến đỗ vỡ hàng hóa khi xe lưu thông trên đường.

Lưu ý chất hàng	Sai	Đúng
Không nên đặt hàng chỉ ở phía trước hoặc sau. Nên chia đều dọc theo xe	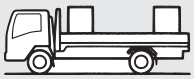	
Khi dùng giá đỡ bên dưới hàng, hãy đặt chúng dọc theo hàng		
Tuyệt đối không để hàng dài nhú ra khỏi cạnh sau của thùng chứa hàng. Thay vì vậy, dùng giá đỡ để nâng chúng lên một góc. Tránh chống đỡ bằng khung bảo vệ trước và mặt sau của thùng chất hàng		
Dùng dây thừng và tấm bạt để bảo vệ hàng không rơi khỏi thùng chứa hàng. Dùng dây cao su hoặc dây thừng để ngăn không cho bạt bay trong gió.		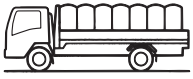
Tránh chất hàng quá cao, điều này có thể khiến xe trượt qua một bên khi gặp gió và quẹo xe.		

Chở Hàng Nặng

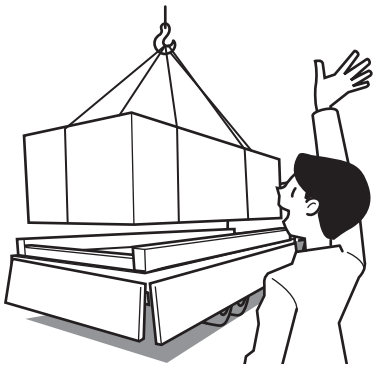

⚠ CHÚ Ý

- Khi hàng nặng, hãy tiến hành từng bước để ngăn không bị trượt và cột chặt bằng dây cáp

Đừng Cột Hàng Quá Chặt



KHUYẾN CÁO

- Để ngăn không cho hàng rơi ra khỏi thùng chất hàng, cần cột chặt bằng dây cáp và bạt. Tuy nhiên, cột quá chặt có thể làm hư thùng hàng và sườn bảo vệ trước

Không Để Chất Dễ Cháy Giữa Dây Cáp Và Thùng Chứa Hàng



CẢNH BÁO

- Cẩn thận không để các đầu dây hoặc các cạnh của bạt xuống thấp hơn phần chống nhiệt ở phía sau cabin. Khi điều khiển xe, nhiệt độ máy có thể khiến chúng bắt lửa. Cột cẩn thận các đầu dây và các cạnh tấm bạt.

Lái Xe Tiết Kiệm Nhiên Liệu

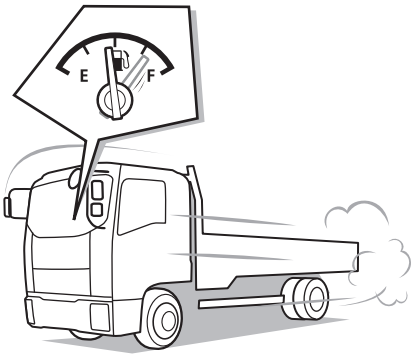

- Lái quá nhanh, lái quá chậm đến mức máy bị gõ, lái xe với phanh khí xả bật thường xuyên, và thường dùng phanh khí xả để điều chỉnh tốc độ đều có thể làm hao tổn nhiên liệu.
- Hãy lái xe ở một tốc độ đều đặn. Khi tăng tốc, tăng một cách nhẹ nhàng và từ từ, và chuyển tay số phù hợp.
- Xông máy lâu hơn cần thiết và rú máy chỉ làm hao tốn nhiên liệu. Lái xe quá tải cũng làm hao tốn nhiên liệu.
- Thường xuyên kiểm tra độ áp suất lốp xe để chắc rằng chúng luôn luôn đúng

Bốc Dỡ Hàng Hóa

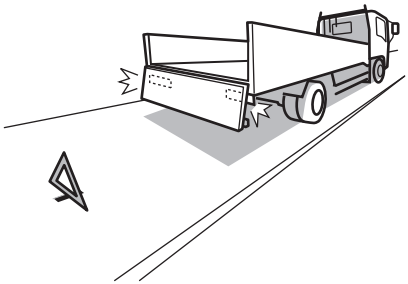

⚠ CHÚ Ý

- Khi bạn chất hoặc dỡ hàng bên đường, cửa thùng xe hoặc các bộ phận khác che các đèn đuôi, đèn dừng, đèn báo nguy, hãy bật đèn báo và đặt các tấm phản quang, hãy nhớ cảnh báo các tài xế khác và khách bộ hàng bằng cách đặt các biển báo hoặc khung tam giác cảnh báo nơi dễ nhìn.
- Khi bạn chất hoặc dỡ hàng bên đường, hãy chọn một nơi được phép dừng và đậu xe, không làm phiền các tài xế khác và khách bộ hành.

Đừng Mang Nhiên Liệu Và Bình Xịt Vào Trong Cabin



⚠ CẢNH BÁO

- Mang nhiên liệu và các bình xịt vào cabin rất nguy hiểm. Nếu các vật chứa đó bắt lửa hoặc vỡ, chúng có thể gây cháy nổ.

Sử Dụng Rèm Che

⚠ CHÚ Ý

- Lưu ý đừng để rèm che cản trở tầm nhìn.

Giữ Sàn Quanh Chỗ Ngồi Sạch Sẽ Và Gọn Gàng



⚠ CẢNH BÁO

- Để các lon và các chai rỗng hoặc các vật có thể lăn trên sàn rất nguy hiểm vì chúng có thể làm kẹt bàn đạp phanh và ngăn trở vận hành phanh. Để vận hành phanh được tốt, cần phải đặt các thảm sàn thích hợp. Việc đặt các thảm sàn không thích hợp có thể gây trở ngại cho chuyển động của bàn đạp phanh.
- Đừng dùng các hốc của bảng táp-lô hoặc phía trên bảng táp-lô để làm chỗ đặt các vật có thể lăn vì có thể ảnh hưởng đến việc lái xe của bạ

Tư Thế Lái Xe Đúng Cách

⚠ CẢNH BÁO

Trước khi lái xe, hãy điều chỉnh ghế ngồi, tựa đầu, vô lăng và gương để cho bạn tư thế lái xe sao cho phù hợp. Đảm bảo ghế ngồi được giữ cố định an toàn bằng cách lắc thử về phía trước và sau, thắt dây an toàn. Tất cả hành khách cũng phải thắt dây đai an toàn.

Ghế Ngồi → **Tham khảo trang 3-12**
Dây Đai An Toàn → **Tham khảo trang 3-21**
Gương Chiếu Hậu → **Tham khảo trang 3-18**

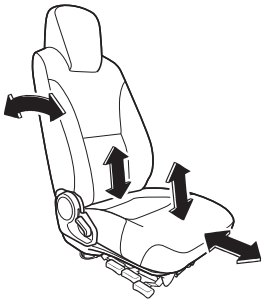

Điều Chỉnh Ghế

Điều chỉnh ghế ngồi cho tư thế lái phù hợp là một phần cơ bản của việc lái xe an toàn.





Giữ thấp đến phần hông

Thắt Dây Đai An Toàn

Nhớ thắt dây đai an toàn. Ngồi thẳng lưng, lưng dưới tựa lên ghế và dây đai ở vị trí dưới xương hông khi có thể

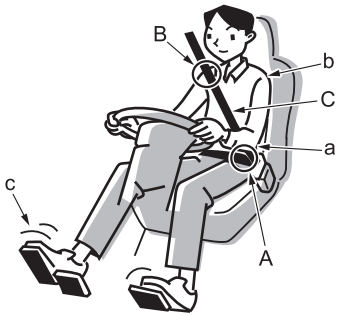

Khuyến cáo chỉnh ghế	
a	Thực hiện điều chỉnh để bạn xoay tay lái dễ dàng với cùi trỏ hơi cong.
b	Đặt lưng ghế để vai bạn luôn luôn tựa
c	Hãy chắc rằng bạn có thể đạp mỗi bàn

Lưu ý thắt dây đai an toàn		Lí do
A	Đặt dây đai an toàn xuống thấp ngang hông bạn.	Sức ép của dây đai an toàn trong một vụ va chạm có thể gây nguy hiểm nếu dây đai an toàn đặt không đúng cách.
B	Đặt dây thắt vai nằm trên vai bạn (không chạm vào cổ, cằm hoặc mặt)	
C	Phải bảo đảm dây đai an toàn không bị xoắn khi bạn cài bạn cài.	Để bảo đảm dây đai an toàn hoạt động có hiệu quả

Hành Khách Và Dây Đai An Toàn

Mỗi người dùng một dây đai an toàn.

⚠ CẢNH BÁO

Hãy nhớ điều chỉnh ghế trước khi lái. Chỉnh tư thế lái xe đúng, lắc nhẹ ghế ngồi để bảo đảm nó được chốt đúng chỗ và thắt dây đai an toàn trước khi bạn bắt đầu lái. Tất cả hành khách phải thắt dây đai an toàn.
Đối với trẻ nhỏ khi dây đai chạm vào mặt hoặc không bắt ngang qua được xương hông, hãy sử dụng ghế an toàn trẻ em thích hợp (CRS), không sử dụng đai an toàn vì có thể gây nguy hiểm.

Trẻ Em Trên Xe → Tham khảo trang 2-15

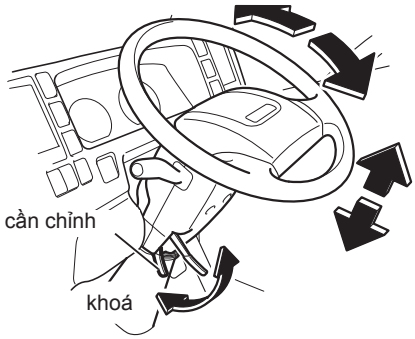

Điều Chỉnh Tay Lái

Bạn có thể điều chỉnh vị trí vô lăng theo hướng lên-xuống. Sau đó phải đảm bảo vô
lăng và cần khóa đã được khóa lại.

⚠ CẢNH BÁO

Khi điều chỉnh vô lăng, cố gắng kéo lên xuống để đảm bảo nó đã được khóa lại trước khi lái xe.
Điều chỉnh vị trí vô lăng trước khi lái xe. Điều chỉnh trong khi lái xe là rất nguy hiểm vì vô lăng sẽ lắc lên xuống, gây cản trở việc lái xe.

Điều Chỉnh Độ Nghiêng
→ Tham khảo trang 3-17

Chở Phụ Nữ Mang Thai Hoặc Người Bệnh

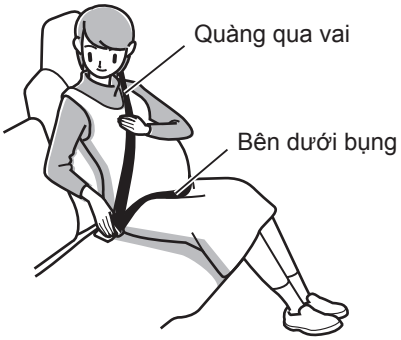

⚠ CẢNH BÁO

Người mang thai hoặc người bệnh
phải được thắt dây đai an toàn.
Trong trường hợp bị sự cố thì dây đai sẽ tạo áp lực lên vùng bụng, ngực và vai, tuy nhiên cần phải có lời khuyên của bác sĩ trước.

- Bà mẹ mang thai cần sử dụng dây đai an toàn ba điểm.
- Bà mẹ mang thai nên điều chỉnh vị trí dây đai được khít dưới xương hông khi có thể (không phải ngang qua vùng bụng). Ngoài ra, nên thắt chặt dây đai vai lên trên ngực, không phải trên vùng bụng.
- Nếu không thắt dây đúng cách, nó có thể chèn ép vùng bụng trong trường hợp phanh gấp hoặc va chạm, làm tổn hại không chỉ người mẹ mà còn đứa bé trong bụng, đặt cả hai vào tình trạng đặc biệt nguy hiểm hoặc tử vong.

Dây Đai An Toàn

→ Tham khảo trang 3-21

Trẻ Em Trên Xe

Sử Dụng Dây Đai An Toàn Cho Trẻ Em

⚠ CẢNH BÁO

- Đai an toàn của xe được thiết kế cho người lớn. Nếu đai an toàn chạm vào cổ hoặc cằm trẻ hoặc không ngang qua xương hông của trẻ thì hãy sử dụng ghế an toàn trẻ em (CRS) phù hợp với chiều cao và cân nặng của trẻ. Nếu sử dụng đai an toàn không phù hợp, nó có thể tác động một lực mạnh lên vùng bụng của trẻ trong trường hợp va chạm. Đặt trẻ nhỏ không thể tự ngồi được vào ghế an toàn trẻ em.
- Khi trẻ trong xe, khóa và đóng các cửa trước khi lái.

LƯU Ý

- Lựa chọn các ghế phụ, ghế chêm hoặc ghế ngồi cho trẻ tùy theo kích thước cơ thể thực tế.

  * Ngoài ra cũng cần tuân thủ các quy định của nhà sản xuất các ghế phụ, ghế chêm, ghế ngồi cho trẻ.

Dây đai an toàn → Tham khảo trang 3-21

Không Để Trẻ Một Mình Trên Xe

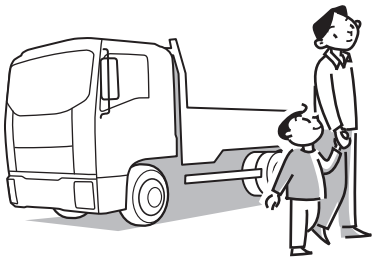

⚠ CẢNH BÁO

- Khi bạn rời xe, hãy dẫn trẻ đi cùng. Nếu bạn để trẻ một mình trong xe, trẻ có thể nghịch, làm xe chạy, cháy hoặc gây ra các tai nạn khác. Bên cạnh đó, bên trong buồng lái có thể trở nên rất nóng dưới ánh nắng mặt trời.

Không Cho Phép Trẻ Đưa Đầu Hay Tay Chân Ra Khỏi Cửa Sổ



⚠ CẢNH BÁO

- Bất kể xe đang di chuyển hay dừng, bạn không bao giờ được cho phép trẻ được đưa đầu, giơ tay hoặc bộ phận khác của cơ thể ra ngoài cửa sổ. Những hành vi như vậy rất nguy hiểm bởi vì trẻ có thể va vào các chướng ngại vật.

Không Để Trẻ Tự Đóng, Mở Hay Khóa Cửa



⚠ CẢNH BÁO

Để tránh cho trẻ không bị kẹp tay và đầu, người lớn phải mở, đóng và khóa cửa cho trẻ. Lưu ý không được để trẻ nghịch các công tắc cửa sổ điện và kẹp đầu hoặc tay vào cửa sổ. Khi trẻ ở trong xe, nhớ điều khiển cửa sổ điện bằng các công tắc cửa sổ điện bên cạnh ghế tài xế

Đóng Mở Cửa
→ Tham khảo trang 3-3
Cửa Sổ Điều Khiển Điện → Tham khảo trang 3-7

Lái Xe

Kiểm Tra Xung Quanh Trước Khi Khởi Động Xe

Trước khi chuyển bánh, kiểm tra an toàn kỹ lưỡng, đảm bảo không có trẻ em hoặc chướng ngại vật nào xung quanh xe.

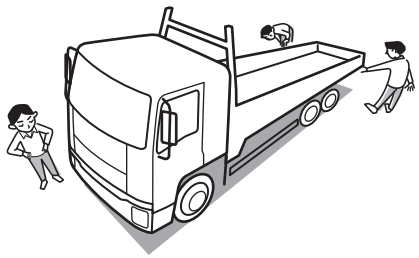

⚠ CẢNH BÁO

Trước khi khởi động động cơ, đảm bảo không có vật liệu dễ cháy ở dưới hoặc xung quanh xe để tránh cháy, nổ. Nếu vật liệu gỗ trong khoảng cách 50cm (khoảng 20 inch) so với nguồn nhiệt của xe, gỗ sẽ là một nguồn gây nguy hiểm vì nó có thể biến dạng hoặc biến màu do nhiệt hoặc bắt cháy.

Khởi Động Động Cơ
→ Tham khảo trang 4-4

Khí Thải

⚠ CẢNH BÁO

- Các khí thải chứa carbon monoxide không màu, không mùi và độc hại. Nếu bạn hít phải các khí thải, bạn có thể ngộ độc do carbon monoxide gây tử vong. Không để động cơ chạy trong khoảng thời gian dài tại nơi thông gió kém. Việc chạy động cơ trong bãi đậu xe hoặc trong nhà sẽ rất nhiều khí thải và rất nguy hiểm bởi vì bạn có thể bị ngộ độc carbon monoxide gây tử vong.
- Kiểm tra ống xả định kỳ. Nếu phát hiện có hư hỏng (ví dụ: các nối hư hại hoặc lỗ hoặc vết nứt do ăn mòn) hãy đến đại lý Isuzu gần nhất để kiểm tra và bảo trì. Nếu tiếp tục sử dụng xe thì sẽ rất nguy hiểm bởi vì khí ga có thể vào trong xe và gây ngộ độc carbon monoxide dẫn đến tử vong.
- Nếu có lá cây, tuyết,… trên đường lấy gió ngoài, hệ thống thông gió sẽ không hoạt động tốt, hãy loại bỏ vật cảng như lá cây, tuyết… Nếu tiếp tục sử dụng xe thì sẽ rất nguy hiểm bởi vì khí ga có thể vào trong xe và gây ngộ độc carbon monoxide dẫn đến tử vong
- Nếu khí thải vào cabin qua cửa sổ hoặc cửa của xe khi lái, gây ngộ độc carbon monoxide hoặc tử vong.
  Nếu khí thải vào cabin, thì phải mở tất cả các cửa sổ hoặc đặt chế độ lấy gió ngoài của điều hòa cho xe. Hãy đưa đến đại lý Isuzu gần nhất để kiểm tra và bảo dưỡng ngay lập tức. Nếu tiếp tục sử dụng thì sẽ rất nguy hiểm. Nếu tiếp tục sử dụng xe thì sẽ rất nguy hiểm bởi vì khí ga có thể vào trong xe và gây ngộ độc.

Khởi động động cơ



⚠ CHÚ Ý

- Phải bảo đảm cần phanh tay đã được kéo.
- Trong model hộp số tay phải bảo đảm cần số ở vị trí "N" và đạp giữ bàn đạp ly hợp xuống hết mức trước khi khởi động máy.
- Phải bảo đảm ngồi vào ghế tài xế để khởi động máy. Nếu bạn không ngồi vào ghế tài xế (ví dụ nếu bạn thò đầu vào cửa sổ hoặc qua cửa đang mở), bạn không thể xác định được vị trí "N". Trong model sang số tay, nếu bạn khởi động máy khi cần số ở vị trí khác "N", xe có thể vọt chạy.

Khởi Động Động Cơ

→ Tham khảo trang 4-4

Nếu Không Sử Dụng Xe Trong Thời Gian Dài

KHUYẾN CÁO

Trước khi sử dụng xe không được lái trong một thời gian dài, hãy kiểm tra động cơ, nhớt hộp số, và bảo đảm nhớt ở mức cần thiết. Nếu nhớt không đủ, nó sẽ không bơm đến các bộ phận cần bôi trơn và dẫn đến hư hỏng.

• Khởi động động cơ và để nó chạy cầm chừng ít nhất 5 phút, kiểm tra các tiếng động bất thường.

• Để có hướng dẫn về việc làm nóng máy hãy xem phần "Khởi động máy"

Khuyến Cáo Cho Việc Làm Nóng Động Cơ

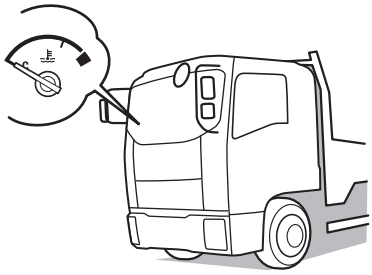

Động cơ được làm nóng đầy đủ khi kim đo nhiệt độ môi chất nước làm mát động cơ bắt đầu di chuyển.

KHUYẾN CÁO

Đừng tăng tốc động cơ trước khi máy được làm nóng đầy đủ (nói cách khác đừng để máy nguội). Nhớt có thể không đến được các bộ phận cần bôi trơn nên dẫn đến hư hỏng.

• Ống xả khí thải có thể cực nóng khi máy đang chạy cầm chừng. Trước khi làm nóng máy, phải bảo đảm không có vật bắt lửa (ví dụ cỏ khô, giấy vụn, dầu hoặc bánh xe cũ) ở gần ống xả khí thải.

Đừng Để Động Cơ Hoạt Động Trong Gara



CẢNH BÁO

Để xe nổ máy trong gara có thể gây ra ngộ độc khí xả. Hãy nổ máy tại khu vực thông gió.

Đừng Quên Nhả Cần Phanh Tay

KHUYẾN CÁO

Cho xe lăn bánh khi chưa nhả cần phanh tay có thể làm hư hỏng hệ thống phanh.
• Trước khi chạy phải bảo đảm phanh tay không hoạt động bằng cách kiểm tra đèn cảnh báo phanh tay có phát sáng hay không

Đèn Cảnh Báo Phanh Tay
→ Tham khảo trang 4-24
Cần Phanh Tay
→ Tham khảo trang 4-45

Kéo Xe

KHUYẾN CÁO

- Khi kéo xe cần chuyển vị trí tay số như bảng hướng dẫn bên dưới. Khi kéo xe không nên tăng tốc đột ngột hay để tay số cao, nếu không sẽ làm hư hỏng hệ thống ly hợp.

Loại hộp số	Vị trí tay số trên đường bằng	Khi trên dốc
ES11109	1st	Crawler
Loại hộp số khác	2nd	1st

Hộp số 9 tốc độ
V
→ **Tham khảo trang 4-48**

Sang Số Đúng Cách

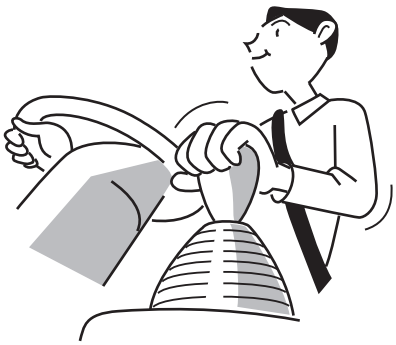

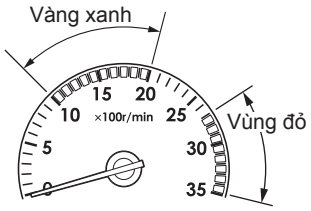

Vùng xanh (v/p)	Vùng đỏ (v/p)
1,000 - 2,000	2,800 - 3,500

KHUYẾN CÁO

- Số thấp được thực hiện với hai mục đích:
  - Để giảm tốc độ động cơ trên hoặc xuống dốc dài.
  - Để tiết kiệm khi leo dốc.

  [Chú ý đối với số thấp]
  • Để máy chạy quá tải có thể dẫn đến hư máy. Đừng để máy chạy nhanh khi dùng số thấp.
  • Khi leo dốc
  Nên dùng số thấp sớm để tránh cho máy quá tải.
  • Khi xuống dốc
  Về cơ bản, bạn nên dùng cùng một số như leo dốc. Lái ở một tốc độ sao cho động cơ không chạy quá tốc độ (vượt quá giới hạn vòng/phút) và kim đồng hồ tốc độ không vào khu vực đỏ.

Đừng lái xe với kim đồng hồ tốc độ ở vùng đỏ. Lái xe với đồng hồ tốc độ ở vùng xanh sẽ đảm bảo mức tiêu hao nhiên liệu tốt nhất.
Vùng đỏ và xanh sẽ khác nhau ở các model xe.

Đồng hồ tốc độ động cơ

→ Tham khảo trang 4-11

Vị trí tay số **→ Tham khảo trang 4-47**

LƯU Ý

[Phanh động cơ là gì?]

- Phanh động cơ là hiệu quả phanh xảy ra lúc bạn nhả bàn đạp ga khi đang lái. Số càng thấp thì phanh động cơ càng mạnh

Không Được Dừng Động Cơ Khi Đang Lái Xe



CẢNH BÁO

- Không xoay công tắc khởi động khỏi vị trí "ON" trong khi xe đang chạy. Nếu động cơ dừng đột ngột khi xe đang di chuyển, các phanh sẽ không hoạt động hiệu quả, tay lái và bàn đạp phanh sẽ trở nên nặng và khó vận hành. Máy cũng có thể bị hư hỏng
- Tắt máy khi đang chạy sẽ cực kỳ nguy hiểm vì bơm trợ lực lái sẽ ngừng hoạt động khiến tay lái khó điều khiển.
- Tắt máy khi đang chạy sẽ rất nguy hiểm bởi vì các đèn cảnh báo, đèn chỉ thị, các mạch điện khác sẽ không hoạt động.
- Xoay công tắc về vị trí "LOCK" khi đang chạy sẽ rất nguy hiểm vì chìa khóa có thể rơi ra, khiến tay lái bị khóa lại và không thể đánh lái được.

Công tắc xe → Tham khảo trang 4-28

Không Sử Dụng Giường Nằm Khi Xe Đang Chạy

⚠ CHÚ Ý

- Sử dụng giường nằm khi xe đang chạy rất nguy hiểm, người nằm có thể sẽ bị thương khi xe bị tai nạn hoặc xe chạy trên đường dằn xốc.

Lái Xe Xuống Dốc Dài

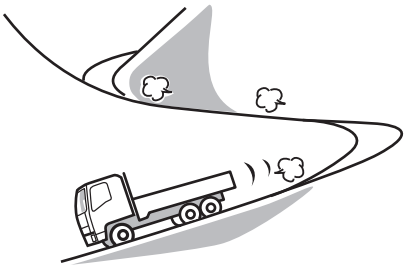

Khi lái xe xuống dốc dài, dùng phương pháp phanh động cơ và phanh khí xả một lượt với phanh chân. Dùng phanh khí xả và phanh động cơ ở số thấp sẽ giảm nặng tải cho phanh chân và làm tăng hiệu quả phanh. Vì thế nên dùng phanh chân một cách thích hợp để ngăn máy quá nhanh.

Công tắc phanh khí xả

→ Tham khảo trang 4-36

⚠ CHÚ Ý

- Thường xuyên dùng phanh chân có thể gây bọt khí và mòn phanh, khiến giảm hiệu quả phanh. Dù vậy, nên cẩn thận khi dùng phanh động cơ ở số thấp vì sẽ gây ra tình trạng máy giống như quá trớn.
- Đừng điều chỉnh van phanh khí xả.

LƯU Ý

[Phanh động cơ là gì?]
• Phanh động cơ sẽ có hiệu quả khi bạn nhả bàn đạp ga trong khi đang lái. Số càng thấp thì phanh động cơ càng mạnh.
[Phanh khí xả là gì?]
• Phanh khí xả là một hệ thống đóng đường thoát ống xả và dùng sức cản khí thải từ động cơ để tăng hiệu quả phanh động cơ.
[Bọt khí là gì?]
• Nếu phanh quá nóng do dùng thường xuyên, nhiệt độ có thể khiến dầu phanh sôi lên tạo ra các bọt khí trong dầu phanh. Khi đó đạp bàn đạp phanh là ép các bọt khí; sức ép sẽ không truyền vào xy lanh của bánh, vì thế hiệu quả phanh suy giảm đáng kể. Hiện tượng này gọi là bọt khí.
[Mòn phanh là gì?]
• Dùng phanh thường xuyên có thể khiến phanh quá nóng nên lực ma sát của bố phanh giảm xuống và phanh trở nên ít hiệu quả hơn bình thường. Hiện tượng này gọi là mòn phanh.
[Máy quá tốc độ là gì?]
• Máy quá tốc độ là tốc độ máy tăng lên khiến kim đồng hồ tốc độ đi vào vùng đỏ.

Lái Xe Trong Thời Tiết Xấu (Mưa, Tuyết, ...)

CHÚ Ý

- Trong thời tiết xấu, tầm nhìn bị giảm và mặt đường trơn trợt. Hãy lái xe chậm hơn so với khi bạn lái trong thời tiết tốt. Cũng nên tránh bẻ lái gắt và đạp phanh nhiều. Dùng phanh động cơ cùng với phanh chân để giảm tốc. Dùng phanh khí xả trên mặt đường trơn có thể gây trượt bánh.

KHUYẾN CÁO

- Có nguy cơ trượt nước, đặc biệt là khi nước đọng trên mặt đường. Hãy lái với tốc độ cho phép bạn giữ được điều khiển an toàn.
- Nếu bạn không thể tránh lái trên đường ngập nước, đầu tiên hãy kiểm tra độ sâu của nước và rồi lái qua mặt nước ở tốc độ chậm và đều.
- Có nguy cơ nước sẽ lọt vào xy-lanh máy gây hư máy. Giữ tốc độ thấp và lái xe cẩn thận.

LƯU Ý

[Trượt nước là gì?]

- Nếu xe lái ở tốc độ cao trên đường ngập nước, một lớp nước có thể hình thành giữa bánh xe và mặt đường khiến bánh xe không bám và trượt trên mặt nước. Hiện tượng này gọi là trượt nước. Điều này nguy hiểm bởi vì nó khiến tay lái và phanh mất tác dụng.

Đường Ngập Nước Hoặc Đường Ẩm Ướt



⚠ CHÚ Ý

- Khi lái xe trên đường ngập nước, đậu trên đường ngập nước hoặc rửa xe, nước có thể lọt vào phanh và giảm hiệu quả của chúng. Nếu sau đó phanh không hoạt động tốt, hãy lái chậm và nhẹ nhàng đạp phanh vài lần cho đến khi phanh khô ráo và hoạt động lại bình thường.
  Hãy nhanh chóng đem xe đến đại lý ISUZU gần nhất để thực hiện kiểm tra sự vô nước và khi cần sẽ kiểm tra thêm sự bôi trơn phanh động cơ, điện, hộp số

KHUYẾN CÁO

- Nếu xe bị ngập nước hãy mang đến đại lý Isuzu để kiểm tra các hạng mục sau:
  - Hiệu quả phanh
  - Hư hỏng, rỉ sét của trống phanh
  - Nước có lọt vào động cơ hay không
  - Ngắn mạch hệ thống điện
  - Tình trạng nhớt máy & nhớt cầu
  - Mỡ bò trên xe
  - Nước có xâm nhập vào hệ thống ly hợp hay không
  - Hư hỏng trên hệ thống ly hợp

Gió thổi lệch một bên

KHUYẾN CÁO

- Nếu xe gặp gió thổi lệch xe về một bên, hãy bám chặt vô lăng, giảm xuống tốc độ mà bạn có thể kiểm soát được hoàn toàn và điều chỉnh hướng. Xe có thể gặp gió mạnh và bị thổi lệch trong các trường hợp sau đây:
  - Đi lên từ một hầm, lái xe trên cầu, lái xe trên đường đắp hoặc lái xe qua một chỗ giao nhau.
  - Một xe tải lớn hoặc xe buýt vượt qua
  - Vượt một xe tải lớn hoặc xe buýt

Xử Lý Tình Huống Lốp Hết Hơi Khi Đang Lái



CẢNH BÁO

- Nếu bạn cảm thấy bất thường ở lốp xe khi đang lái, dừng lại ngay ở nơi an toàn. Nếu bạn tiếp tục lái xe khi một lốp xe đã bị xẹp, một lực tác động đột ngột lên các bu-lông bánh xe có thể làm vỡ các bu-lông và làm rời bánh xe

KHUYẾN CÁO

- Nếu lốp xe hết hơi hoặc bị xì hơi khi bạn đang lái xe, hãy bình tĩnh nắm chặt vô lăng và từ từ phanh để giảm tốc. (Phanh mạnh sẽ rất nguy hiểm bởi vì nó có thể làm cho tay lái bị kéo sang một bên.). Dừng xe ở vị trí an toàn và thay lốp xe.

Bánh Xe Dự Phòng V **→ Tham khảo trang 7-78**
Con Đội Xe → Tham khảo trang 7-112
Thay Bánh Xe → Tham khảo trang 7-71

Nếu Gầm Xe Bị Va Chạm

KHUYẾN CÁO

- Nếu gầm xe bị va chạm, dừng xe ở nơi an toàn và kiểm tra có rò rỉ dầu phanh, rò rỉ nhiên liệu và hư hỏng bộ phận hay không. Nếu bất kỳ bộ phận nào của xe bị hư hỏng hoặc vỡ, nhanh chóng đưa đến đại lý Isuzu gần nhất để kiểm tra và sửa chữa ngay lập tức.

Nếu Đèn Cảnh Báo / Chỉ Báo Sáng Hoặc Nhấp Nháy



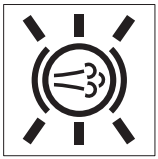

KHUYẾN CÁO

- Nếu đèn cảnh báo sang hoặc nhấp nháy, không được bỏ qua và không được tiếp tục lái. Phải bảo đảm thực hiện việc điều chỉnh đúng liên quan đến các chỉ thị của các đồng hồ, đèn báo và các đèn chỉ thị

Bảng táp-lô → Tham khảo trang 4-8

Đèn Cảnh Báo và Chỉ Báo → Tham khảo trang 4-15

Dừng và Đỗ Xe

Đỗ Xe

KHUYẾN CÁO

- Chọn một nơi bằng phẳng được phép dừng và đậu xe, không cản trở lưu thông. Cài phanh tay và bảo đảm xe không di chuyển.
- Tránh đậu xe lâu khi có hàng trên xe.
- Lau sạch mọi vết bẩn khỏi kính đèn xe và tấm phản quang để bảo đảm các xe khác có thể nhìn thấy

Kéo Phanh Tay

CHÚ Ý

- Ngoại trừ trường hợp khẩn cấp, đừng kéo phanh tay khi xe chưa dừng hẳn. Kéo phanh tay trước khi xe dừng có thể gây hư hỏng cho hệ thống phanh.

Cần Phanh Tay

→ Tham khảo trang 4-45

Đỗ Xe An Toàn Trên Đoạn Dốc

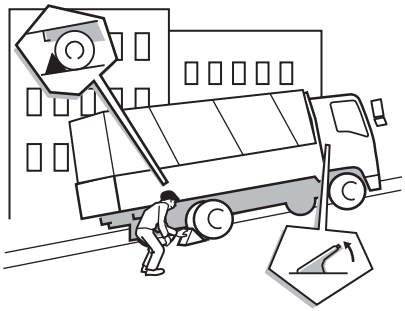

⚠ CHÚ Ý

- Tránh đỗ xe trên đường dốc và nên chọn một nơi bằng phẳng.
  Nếu không thể tránh được đỗ xe trên đường dốc, phải bảo đảm cài phanh tay hoàn toàn, phải chắc chắn rằng xe không di chuyển, và khóa chặn bánh xe bằng các vật chêm để tăng mức an toàn. Đối với các kiểu xe hộp số tay, cũng nên cài số cho xe để bảo đảm xe không di chuyển.
- Đánh tay lái sang bên cho xe được dừng bởi một vật cản (ví dụ như bên lề đường), để cản không cho xe di chuyển.

Ngủ Bên Trong Xe



⚠ CẢNH BÁO

Trước khi ngủ trong xe, phải bảo đảm tắt máy và bật công tắc qua vị trí "LOCK". Nếu không, các đụng chạm với cần số hoặc bàn đạp ga trong khi ngủ có thể làm xe di chuyển dẫn đến tai nạn.

• Nếu bạn để máy nổ và vô tình nhấn ga trong khi ngủ, động cơ và ống xả có thể nóng bất thường dẫn đếncháy.

• Nếu bạn để động cơ hoạt động trong lúc ngủ, khi xe đang đậu ở một nơi mà khí xả có thể lọt vào cabin (ví dụ như ở một nơi không được thông gió tôt) bạn có thể nhiễm độc khí CO.

Để Xe Tránh Xa Vật Liệu Dễ Cháy



⚠ CHÚ Ý

- Ống xả sẽ cực nóng ngay lập tức sau khi xe vận hành. Trước khi đậu phải bảo đảm khu vực không có những vật dễ bắt cháy (ví dụ cỏ khô, giấy vụn, dầu hoặc bánh xe cũ). Lưu ý đặc biệt khi đậu xe trong gara.
- Lưu ý khí thải khi máy chạy cầm chừng. Đặc biệt cẩn trọng khi PTO (nếu xe bạn có trang bị PTO) đang hoạt động trong khi máy đang cầm chừng...

Dừng Và Đỗ Xe Trong Khi Động Cơ Đang Hoạt Động

⚠ CẢNH BÁO

- Khi dừng và đậu xe với động cơ đang hoạt động, phải bảo đảm chuyển tay số vào vị trí "N". Sau đó cài chắc phanh tay. Nếu bạn không thực hiện các bước này thì bất kỳ sự đạp vô tình nào trên bàn đạp ga đều có thể gây tai nạn.

⚠ CHÚ Ý

- Để tránh hỏa hoạn, phải bảo đảm không có vật dễ cháy gần bộ giảm thanh, ống xả. Hãy cẩn thận đừng để phỏng bởi khí thải.

Đừng Chạm Cần Số Khi Xe Đang Đỗ Và Động Cơ Đang Hoạt Động

⚠ CẢNH BÁO

- Đừng chạm cần sang số khi xe đậu và máy đang nổ. Nếu bạn chạm cần sang số vào lúc này, số sẽ được gài và xe di chuyển ngay cả khi phanh tay được kéo.

Bảo Đảm Động Cơ Hoạt Động Khi Xe Đang Di Chuyển

⚠ CHÚ Ý

- Khi động cơ không hoạt động, hệ thống điều khiển lái không hoạt động vì thế tay lái rất khó đánh lái. Bộ phận trợ lực phanh cũng không hoạt động nên hiệu quả phanh sẽ giảm. Nếu xe xuống dốc nhưng máy không nổ thì bạn không thể điều khiển xe chính xác và có thể gặp tai nạn.

Kiểm Tra Xung Quanh Trước Khi Mở Cửa

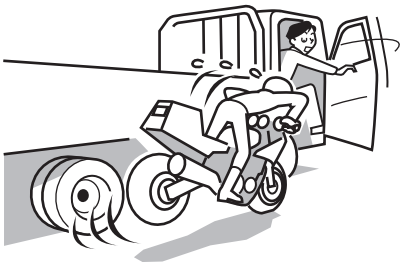

⚠ CHÚ Ý

- Trước khi mở cửa, kiểm tra khu vực xung quanh xe bằng cách nhìn về phía trước, phía sau và các bên. Nếu bạn mở cửa bất chợt mà không nhìn khu vực xung quanh, cửa có thể va vào xe khác hoặc người đi bộ.

Rời Khỏi Xe

⚠ CẢNH BÁO

- Khi rời khỏi xe, phải bảo đảm kéo phanh tay, tắt máy và khóa cửa. Đừng để các vật qúy giá ở nơi có thể nhìn thấy từ bên ngoài xe.
- Nếu bạn đi cùng với trẻ em, đừng để trẻ em một mình trong xe. Nếu trẻ em chạm vào các bộ phận điều khiển và thiết bị, tai nạn có thể xảy ra. (Ví dụ xe có thể di chuyển hoặc có hỏa hoạn.) Trong cabin cũng có thể trở nên nóng một cách nguy hiểm vào mùa nóng.
- Đừng bỏ lại kính mát hoặc bật lửa trong xe; nếu trong cabin trở nên nóng, bật lửa có thể bị nổ, kính mát bằng nhựa có thể biến dạng hoặc nứt.

Tiếng Khua Từ Bộ Giảm Thanh

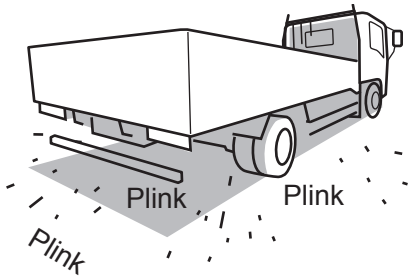

LƯU Ý

- Ngay khi tắt máy bạn có thể nghe tiếng khua từ bộ giảm thanh. Âm thanh này xảy ra khi bộ giảm thanh nguội dần và co lại. Đây không phải hiện tượng bất thường hay hư hỏng

Chuẩn Bị Lái Khi Xe Đã Đỗ

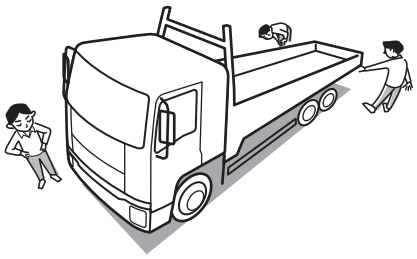

Trước khi khởi hành, thực hiện việc kiểm tra an toàn xung quanh xe, phải bảo đảm là không có trẻ con hoặc vật cản quanh xe.

Lùi Xe

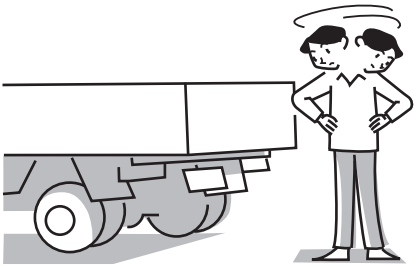

Nếu bạn không thể nhìn khu vực sau xe đủ rõ để biết an toàn, hãy ra khỏi xe và kiểm tra đằng sau

Khởi Hành Sau Khi Tạm Dừng

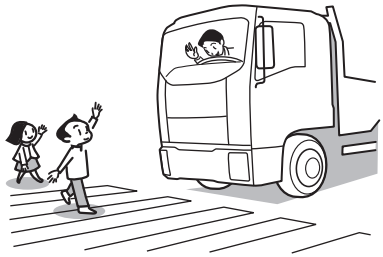

⚠ CHÚ Ý

- Hãy tạo ra thói quen nhìn quanh để chắc chắn được an toàn khi khởi hành sau khi tạm dừng (ví dụ: khi dừng ở đèn lưu thông).

An Toàn

Khi Môi Chất Nước Làm Mát Bị Nóng



⚠ CẢNH BÁO

- Đừng vặn hoặc tháo nắp két nước khi dung dịch làm mát bị nóng. Làm như thế có thể gây nguy hiểm vì hơi và nước nóng có thể phun ra.

Môi Chất Nước Làm Mát
→ Tham khảo trang 7-29

Khi Bầu Giảm Thanh Và Ống Xả Bị Nóng

⚠ CHÚ Ý

- Khi động cơ hoạt động và ngay sau khi xe vận hành, bầu giảm thanh và ống xả cực kỳ nóng. Hãy cẩn thận đừng chạm vào chúng (ví dụ: khi mở cabin). Nếu không bạn sẽ bị phỏng.

Sau Khi Dùng Gạt Tàn Thuốc



⚠ CẢNH BÁO

- Phải bảo đảm đóng nắp gạt tàn sau khi dùng. Nếu không, các mẩu thuốc lá chưa tắt có thể gây cháy các mẩu thuốc khác, dẫn đến hỏa hoạn.
- Đừng để gạt tàn quá đầy các mẩu thuốc lá. Cũng đừng bỏ vật bắt cháy vào gạt tàn.

Gạt Tàn Thuốc → Tham khảo trang 5-18

Đừng Dán Vật Linh Tinh Vào Kính Xe

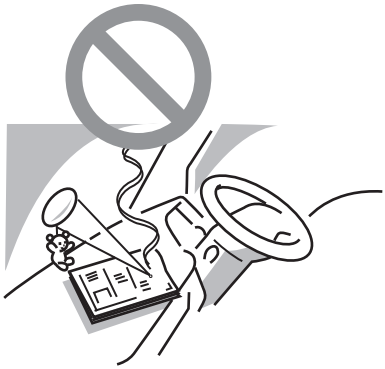

⚠ CẢNH BÁO

- Đừng dán các vật trang trí, phim hoặc vật linh tinh khác vào kính chắn gió hoặc kính cửa sổ xe. Chúng có thể làm mờ tầm nhìn. Các miếng nhựa dùng để gắn các thứ linh tinh có thể gây hỏa hoạn hoặc tai nạn khác vì chúng giống như một thấu kính

Đừng Dùng Điện Thoại Khi Lái Xe



⚠ CHÚ Ý

- Nghe điện thoại trong khi lái xe sẽ làm tài xế mất tập trung và thiếu linh động đánh lái khi xử lý tình huống bất ngờ. Vì vậy, không được phép sử dụng điện thoại trong khi lái xe.
- Nếu muốn sử dụng điện thoại khi đang lái xe thì việc đầu tiên là phải dừng xe ở nơi an toàn.

Sử Dụng Con Đội

⚠ CẢNH BÁO

- Đội xe trên đường dốc hoặc đất mềm có thể cực kỳ nguy hiểm. Phải bảo đảm đội xe ở mặt đất cứng và bằng phẳng.
- Đặt con đội ở vị trí đúng. Đừng quên kéo phanh tay và đặt các vật chêm quanh bánh xe.
- Khi bánh sau được đội lên thì phanh tay không tác dụng. Nếu không đặt các vật chêm vào đúng vị trí sẽ gây nguy hiểm vì xe có thể di chuyển.
- Đừng nhìn dưới gầm xe hoặc chui vào gầm xe khi xe đang được nâng lên. Làm vậy sẽ rất nguy hiểm.

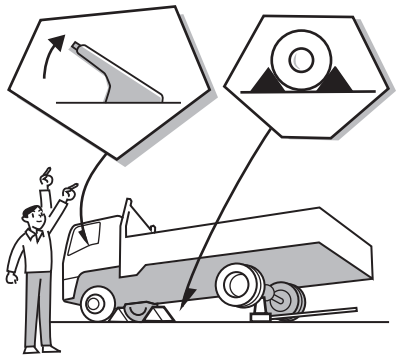

Dụng Cụ → Tham khảo trang 7-7

Sử Dụng Con Đội → Tham khảo trang 7-112

Khi Bình Accu Hết Điện

CHÚ Ý

- Không khởi động cơ bằng cách đẩy hoặc kéo xe. Bạn có thể làm hư động cơ.

Khi Bình Accu Hết Điện
→ Tham khảo trang 8-9

Ngăn Ngừa Hư Hỏng

Đừng Đặt Chân Lên Bàn Đạp Ly Hợp Khi Lái Xe



KHUYẾN CÁO

- Nếu bạn đặt chân trên bàn đạp ly hợp trong khi lái xe, bộ ly hợp có thể nhả ra một phần mà bạn không nhận ra, khiến cho các bố ly hợp mòn và bị trượt. Cũng đừng dùng ly hợp để kềm giữ xe (thay vì dùng phanh), ví dụ khi lên dốc.

Dầu Nhớt Có Dơ Hay Không?



KHUYẾN CÁO

- Nhớt động cơ có chức năng quan trọng sau đây:
  - Chống ăn mòn cho các bộ phận động cơ.
  - Làm mát các bộ phận động cơ.
  - Làm sạch các bộ phận động cơ.
  - Làm kín buồng đốt và chống gỉ.

  Hãy thay thế nhớt động cơ định kỳ.

Kiểm Tra Xe Hằng Ngày
→ Tham khảo trang 7-16
Nhớt Động Cơ → Tham khảo trang 7-21
Lịch Bảo Dưỡng
→ Tham khảo trang 7-145

Đừng Leo Lên Động Cơ

KHUYẾN CÁO

- Đừng bước lên hoặc leo lên động cơ, bạn có thể làm hư các nắp đậy xy lanh hoặc các khớp nối khác.

Đừng Để Tay Lái Đánh Hết Mức Trong Thời Gian Dài

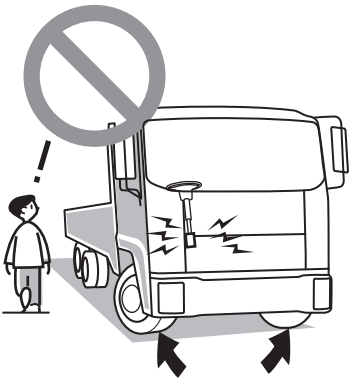

CẢNH BÁO

- Nếu bạn để tay lái đánh hết mức trong một thời gian dài, nhớt trong bộ phận bơm nhớt trợ lực lái sẽ trở nên cực nóng, điều này khiến việc bôi trơn không tốt, thùng nhớt bị hư và rò rỉ, dẫn đến bơm nhớt trợ lực lái bị hư, bộ phận điều khiển lái hư và ống điều khiển lái hư. Kết quả là tay lái rất khó điều khiển khiến gây tai nạn hoặc hỏa hoạn

Bảo Đảm Xe Được Kiểm Tra Định Kỳ

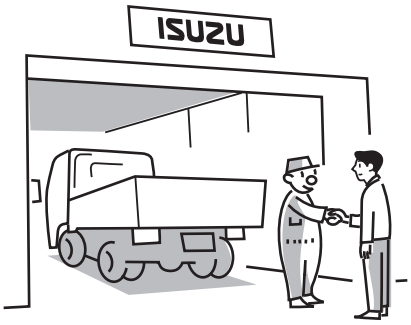

KHUYẾN CÁO

- Kiểm tra và bảo dưỡng có thể giúp bạn yên tâm sử dụng xe. Chúng cũng kéo dài tuổi thọ của xe

Kiểm Tra Xe Hằng Ngày
→ Tham khảo trang 7-16
Nhớt Động Cơ → Tham khảo trang 7-21
Lịch Bảo Dưỡng
→ Tham khảo trang 7-145

Khi Đến Đại Lý Isuzu

Không Thay Đổi Kết Cấu Xe

⚠ CHÚ Ý

- Gắn các bộ phận không thích hợp vào xe có thể dẫn đến hư hỏng hoặc tai nạn. Để điều chỉnh (ví dụ điều chỉnh động cơ) và lắp các thiết bị, hãy tham vấn đại lý Isuzu.
- Nếu bạn muốn gắn các chi tiết khác vào xe, hãy tham vấn đại lý Isuzu.





Hãy Để Đại Lý Isuzu Thực Hiện Việc Điều Chỉnh Động Cơ



⚠ CHÚ Ý

- Đừng tự điều chỉnh động cơ.
- Hãy để đại lý Isuzu làm điều đó.

Hàn Điện

KHUYẾN CÁO

- Hàn điện bất cẩn trên các bộ phận xe có thể khiến dòng điện hàn chạy ngược vào mạch tiếp mát của xe và gây hư hỏng các bộ phận điện và điện tử khiến chúng không hoạt động bình thường. Khi cần hàn điện, hãy tham vấn đại lý Isuzu

Thay Lốp Xe Và Bánh Xe



CHÚ Ý

- Tham vấn đại lý ISUZU trước khi thay lốp xe hoặc bánh xe. Đừng dùng bánh xe không đúng thiết kế cho xe, lốp xe khác loại hay lốp xe không có kích thước chỉ định. Làm thế sẽ suy giảm hoạt động an toàn của xe.

Bánh Xe Và Lốp Xe
→ Tham khảo trang 7-62
Thay Bánh Xe → Tham khảo trang 7-71

Lắp Thiết Bị Điện

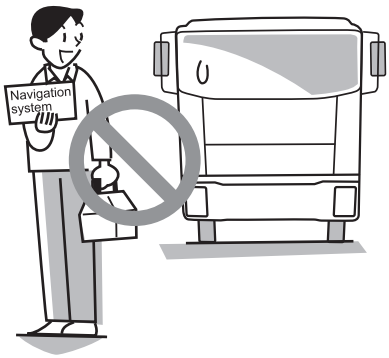

CHÚ Ý

- Lắp đặt hoặc tháo radio, loa hoặc các thiết bị điện khác không đúng cách có thể ảnh hưởng xấu đến các thiết bị điện trên xe và gây hư hỏng hoặc cháy, nặng hơn có thể làm nổ túi khí trong xe. Hãy đảm bảo rằng các thiết bị điện trên xe được tháo lắp bởi đại lý Isuzu

KHUYẾN CÁO

[Lắp đặt thiết bị radio]

- Không lắp đặt bất kỳ thiết bị radio, thiết bị vô tuyến hoặc ăng ten không đạt tiêu chuẩn lên xe. Tiếng ồn từ bộ vô tuyến có thể gây nhiễu điện từ với thiết bị điện, điện tử trên xe và các hệ thống khác, kết quả có thể làm hỏng xe hoặc làm cho các thiết bị điện tử không hoạt động bình thường Hãy hỏi ý kiến của đại lý Isuzu nếu muốn lắp đặt thiết bị vô tuyến.

Thiết Bị Giới Hạn Tốc Độ V

Nguyên Lý Giới Hạn Tốc Độ

Thiết bị giới hạn tốc độ có chức năng giới hạn tốc độ xe không vượt quá giới hạn cho phép, ngăn ngừa nguy cơ xảy ra tai nạn

Thị trường	Model xe	Tốc độ giới hạn
Thailand	FVM	80 km/h (50 MPH)
	FTR/FVM	85 km/h (53 MPH)

LƯU Ý

- Thiết bị sẽ giới hạn lưu lượng phun để giảm tốc độ động cơ.

CHÚ Ý

- Thiết bị giới hạn tốc độ không tác động vào hệ thống phanh, do đó sẽ không thể giảm tốc độ xe đang đổ dốc
- Nếu thay đổi kích thước bánh xe, việc tốc độ bị giới hạn có thể sẽ không chính xác.

Thu Thập Dữ Liệu Xe

Xe Isuzu có trang bị hệ thống điều khiển điện tử cũng như thu thập dữ liệu xe hoạt động. Các dữ liệu này sẽ được các chuyên gia Isuzu dùng để phân tích thói quen chạy xe, để từ đó đưa ra các chẩn đoán cho việc sửa chữa xe; cũng như tư vấn cách sử dụng xe đúng cách.

CỬA, KÍNH CỬA VÀ GHẾ NGỒI 3

- Chìa Khóa 3-2
- Mở Và Đóng Cửa 3-3
- Ra Vào Xe 3-6
- Kính Cửa Điều Khiển Điện 3-7
- Kính Cửa Quay Tay 3-8
- Thùng Nhiên Liệu 3-9
- Ghế Ngồi 3-12
- Điều Chỉnh Độ Nghiêng Tay Lái 3-17
- Gương Chiếu Hậu 3-18
- Dây Đai An Toàn 3-21

Chìa Khóa

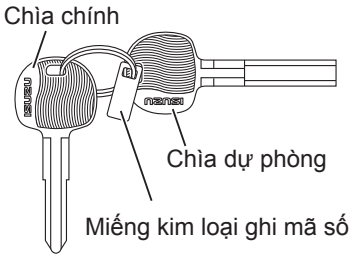

Cả hai mặt chìa khóa giống nhau, vì vậy bạn có thể cắm chìa khóa vào công tắc khởi động với chiều nào cũng được.
Mã số chìa khóa được ghi trên một miếng kim loại riêng để ngăn không cho người lạ sử dụng.

Sử Dụng Chìa Khoá Chổ Nào?

Nơi dùng	Chức năng
Công tắc khởi động	Khởi động và tắt máy
Cửa trước	Khóa và mở cửa
Nắp Thùng Nhiên Liệu	Khóa và mở nắp thùng nhiên liệu

KHUYẾN CÁO

- Luôn giữ chìa khóa sạch sẽ, không để dính quá nhiều đất cát.

LƯU Ý

- Để chống trộm, hãy cất thẻ kim loại có mã chìa khóa vào nơi an toàn bên ngoài xe.
- Nếu bạn mất chìa khóa, vui lòng trao số chìa khóa cho đại lý Isuzu gần nhất. Đại lý Isuzu có thể làm lại chìa khóa cho bạn.
- Nếu bạn bán lại xe, hãy nhớ giao tấm thẻ kim loại có mã số chìa khóa cho chủ mới cùng với xe.

Mở Và Đóng Cửa

⚠ CHÚ Ý

- Phải bảo đảm theo các bước sau đây khi bạn rời khỏi xe: 1) Kéo phanh tay. 2) Tắt máy. 3) Khóa cửa.
- Khi đóng cửa, sau khi ngồi vào tay lái, hãy kiểm tra cửa được đóng hoàn toàn chưa. Lái xe với cửa khép hờ rất nguy hiểm.
- Trước khi mở cửa để leo ra vào cabin, hãy kiểm tra cẩn thận khu vực xung quanh xe an toàn, đặc biệt là khu vực phía sau xe.
- Không bao giờ để lại chìa khóa trong xe. Chỉ mở cabin khi đã đóng chặt cửa

Khóa Và Mở Cửa Trước

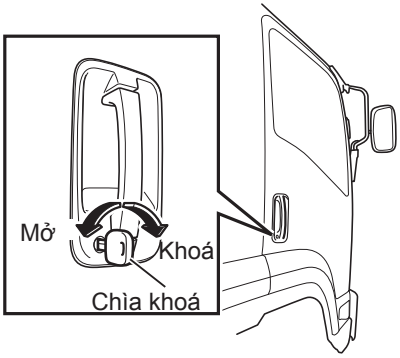

Dùng Chìa Khóa Để Khóa Và Mở Khóa Cửa

Đút chìa khóa vào ổ.

Vặn chìa khóa về phái trước xe để khóa và vặn về phía sau xe để mở khóa

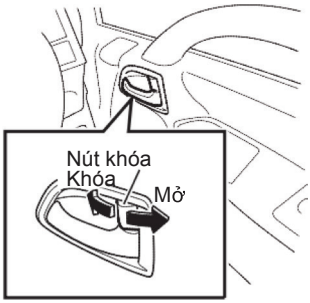

Khóa Và Mở Khóa Từ Bên Trong

Đẩy nút khóa về phía trước để khóa cửa, kéo nút khóa ra sau đểmở khóa. Sau khi mở khóa, mở cửa bằng cách kéo tay nắm cửa bên trong.

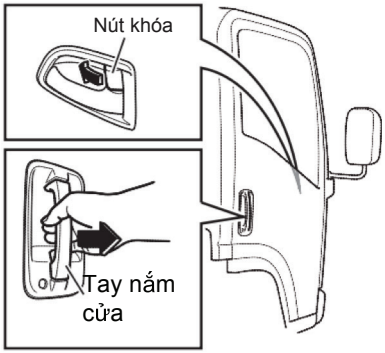

Khóa Cửa Từ Bên Ngoài Nhưng Không Dùng Chìa

Đầu tiên đẩy nút khóa trên tay nắm cửa phía bên trong về phía trước và rồi đóng mạnh cửa trong khi nâng tay nắm cửa bên ngoài.

KHUYẾN CÁO

• Trước khi đóng cửa, phải nhớ cầm theo chìa khóa

Khóa Cửa Trung Tâm

Hoạt Động Của Khóa Cửa Trung Tâm:
Khi bạn khóa hoặc mở khóa cửa bên tài xế dùng chìa hoặc bằng cách ấn nút khóa, hệ thống khóa sẽ tự động khóa hoặc mở khóa tất cả các cửa đồng thời.

Đóng Và Mở Cửa

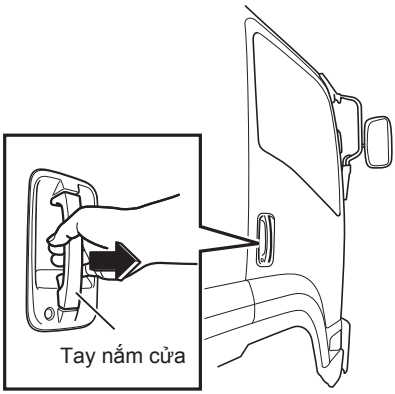

Mở Cửa Từ Bên Ngoài
Mở cửa, kéo tay nắm cửa.
Để đóng cửa, ấn tay nắm cửa.

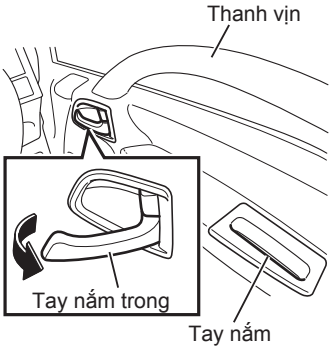

Từ Bên Trong Xe
Để mở cửa, kéo tay nắm trong.
Để đóng cửa, hãy dùng tay nắm, nếu xe không có tay nắm, hãy dùng thanh vịn.

ADVICE

- Trước khi rời khỏi xe, nhớ khóa cửa xe cẩn thận và mang theo chìa khóa

Ra Vào Xe

Dạng 1

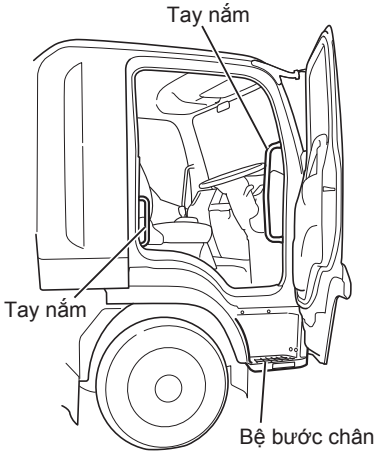

Dạng 2

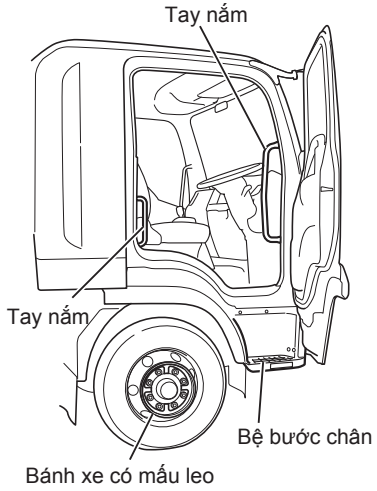

Kiểm tra cẩn thận khu vực xung quanh xe để đảm bảo an toàn, giữ tay nắm. Khi bước ra hoặc vào trong xe, đặt chân lên bậc rồi bước lên xe.

⚠ CHÚ Ý

- Khi vào hoặc ra khỏi xe, hãy sử dụng các tay nắm, bậc cửa xe, ... để bạn luôn luôn được đỡ từ ít nhất 3 điểm. Hơn nữa, không được nhảy vào hoặc nhảy ra khỏi xe, vì làm như vậy sẽ gây tai nạn hoặc bị thương.
- Trên các xe có bậc cửa bước lên xe, hãy bước lên đây trước khi bước vào trong xe.
  Bước ra vào xe từ tốn.
- Luôn luôn lau sạch dầu nhớt khỏi tay và giày của bạn trước khi vào hoặc ra khỏi xe.
- Mưa và tuyết có thể làm cho bậc cửa trơn trượt. Do vậy, luôn luôn làm sạch tuyết và băng khỏi giày và bậc cửa và cẩn thận không để trượt ngã khi vào hoặc ra khỏi xe.
- Cẩn thận khi mở hoặc đóng cửa vì gió mạnh hoặc độ dốc sâu có thể làm cho cửa mở hoặc đóng đột ngột

Kính Cửa Điều Khiển Điện

Kính cửa điều khiển điện chỉ hoạt động khi công tắc khởi động ở vị trí "ON". Mở kính cửa bằng cách ấn công tắc cửa sổ; đóng mỗi cửa sổ bằng cách kéo công tắc lên.

⚠ CẢNH BÁO

- Trước khi đóng cửa sổ, phải bảo đảm không có rủi ro nào do tay, đầu hoặc bất cứ gì khác bị kẹt trong khi cửa sổ di chuyển, vì như thế sẽ dẫn đến thương tổn nghiêm trọng. Đặc biệt khi có trẻ em.

Công Tắc Điều Khiển Kính Trên Cửa Tài Xế

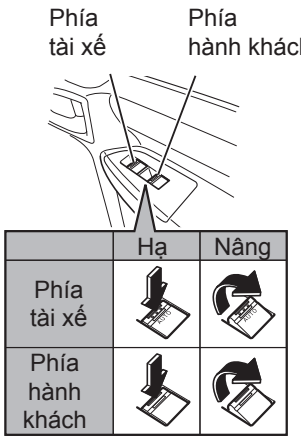

Để Mở Cửa Sổ Bên Tài Xế
Ấn nhẹ công tắc kính cửa bên tài xế, sẽ hạ kính cửa tài xế xuống cho đến khi công tắc được nhả (vận hành bằng tay). Khi công tắc được ấn mạnh, kính cửa sẽ hạ xuống hoàn toàn mà không cần ấn công tắc liên tục (vận hành tự động). Nếu bạn muốn ngừng chuyển động kính cửa tự động trước khi nó hạ xuống hoàn toàn thì kéo nhẹ công tắc lên.

Để Đóng Cửa Sổ Bên Tài Xế
Kéo nhẹ công tắc kính cửa tài xế sẽ làm kính cửa tài xế di chuyển lên cho đến khi công tắc được nhả.

Để Mở Cửa Sổ Bên Hành Khách
Kính cửa hành khách tiếp tục hạ xuống khi bấm công tắc bên phía hành khách trên cửa tài xế

Để Đóng Cửa Sổ Bên Hành Khách
Kính cửa hành khách tiếp tục di chuyển lên khi kéo công tắc phía hành khách nằm trên cửa tài xế

Công Tắc Nâng Hạ Kính Cửa Hành Khách Và Cửa Sau

Phía cửa hành khách

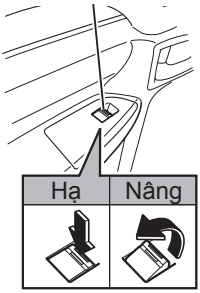

CHÚ Ý

- Phải cảnh báo hành khách (đặc biệt trong trường hợp có trẻ nhỏ), không được để bất kỳ phần cơ thể nào bị kẹt khi kính cửa đang di chuyển.

Kính cửa tiếp tục hạ xuống khi công tắc kính cửa đang ấn và tiếp tục di chuyển lên khi công tắc đang được kéo. Nó sẽ ngừng di chuyển ở bất kỳ vị trí nào khi nhả công tắc.

LƯU Ý

- Khi công tắc khóa cửa sổ ở vị trí “LOCK”, không thể nâng/hạ kính phía hành khách và cửa sau

Kính Cửa Quay Tay

CHÚ Ý

- Phải cảnh báo hành khách (đặc biệt trong trường hợp có trẻ nhỏ), không được để bất kỳ phần cơ thể nào bị kẹt khi nâng hạ kính cửa đang di chuyển.

Tay Quay Nâng Hạ Kính

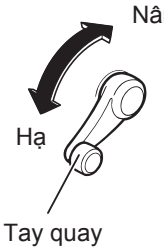

Quay tay quay như hình hướng dẫn để nâng hạ kính cửa

Thùng Nhiên Liệu

⚠ CẢNH BÁO

- Phải bảo đảm xoay công tắc khởi động ở vị trí "ACC" hoặc "LOCK" để tắt động cơ trước khi châm nhiên liệu cho xe. Châm nhiên liệu cho xe trong khi động cơ đang chạy sẽ gây ra hỏa hoạn trong xe.
- Khi châm nhiên liệu, không bao giờ hút thuốc hoặc để một nguồn đánh lửa gần bên. Sẽ có nguy cơ hỏa hoạn.
- Sau khi châm nhiên liệu, nắp thùng nhiên liệu phải được khóa chặt.

⚠ CHÚ Ý

- Sử dụng nhiên liệu diesel. Đối với các kiểu xe đáp ứng tiêu chuẩn khí thải Euro 4, hãy sử dụng nhiên liệu diesel có hàm lượng lưu huỳnh thấp (hàm lượng lưu huỳnh 50ppm hoặc thấp hơn) hoặc nhiên liệu diesel có hàm lượng lưu huỳnh cực thấp (hàm lượng lưu huỳnh 10ppm hoặc thấp hơn).
- Việc sử dụng nhiên liệu diesel có chất lượng thấp do pha trộn chất phụ gia như là chất khử nước trong nhiên liệu trong bình chứa, hoặc đổ nhầm xăng, dầu hỏa, nhiên liệu gốc cồn hoặc hỗn hợp của nó với nhiên liệu diesel sẽ làm ảnh hưởng xấu đến bộ lọc nhiên liệu và kim phun. Ngoài ra, phương pháp này cũng làm giảm khả năng vận hành của động cơ và hệ thống làm sạch khí thải, có thể gây ra hỏng hóc các hệ thống liên quan đến động cơ. Nếu đổ nhầm nhiên liệu, hãy xả toàn bộ nhiên liệu ra khỏi hệ thống. Việc không tuân thủ khuyến cáo nàycó thể gây ra cháy hoặc hư hỏng vĩnh viễn khi khởi động động cơ.
- Việc không sử dụng nhiên liệu diesel có hàm lượng lưu huỳnh thấp và cực thấp cho xe đạt tiêu chuẩn khí thải Euro 4 có thể làm cho xe không đạt được các tiêu chuẩn về khí thải quy định tại địa phương.

Trạm Đổ Nhiên Liệu Tự Động
→ Tham khảo trang 2-5

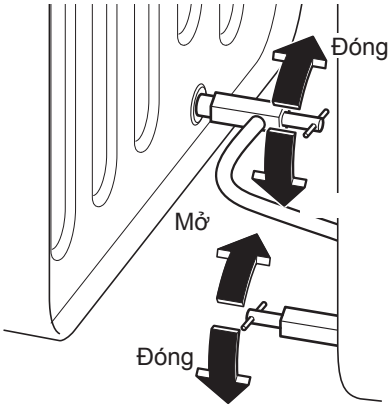

Thùng Nhiên Liệu Dự Phòng V

Nếu mở van khóa thùng nhiên liệu dự phòng hoặc nếu nhiên liệu trong thùng xuống mức thấp, sẽ có cảnh báo xuất hiện khi động cơ xe nổ cầm chừng hoặc khi xe chạy lên xuống dốc liên tục

KHUYẾN CÁO

- Khi cảnh báo xuất hiện, hãy kiểm tra lại van khóa và châm thêm nhiên liệu đến mức cần thiết.

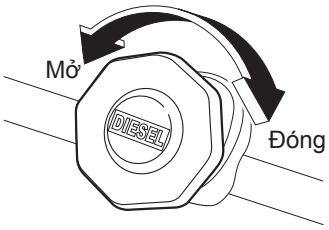

Đóng Mở Nắp Thùng Nhiên Liệu (Loại Không Có Chìa Khóa)

1. Khử tĩnh điện từ cơ thể trước khi chạm vào thùng nhiên liệu.
2. Xoay chậm theo ngược chiều kim đồng hồ để mở nắp thùng.
3. Châm thêm nhiên liệu.
4. Gài vào đúng mấu và xoay theo chiều kim đồng hồ để khóa nắp thùng.
5. Check that the cap is tightly closed.

CẢNH BÁO

- Nếu không vặn chặt nắp thùng, nhiên liệu sẽ trào ra khi xe di chuyển trên đường xấu.

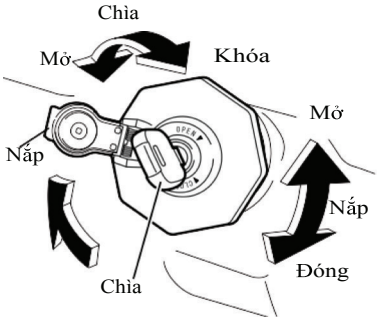

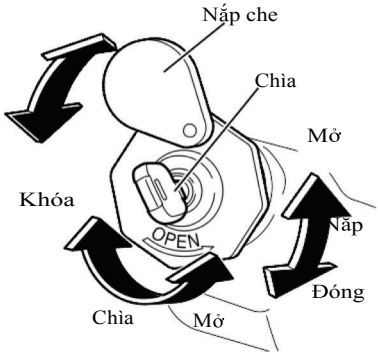

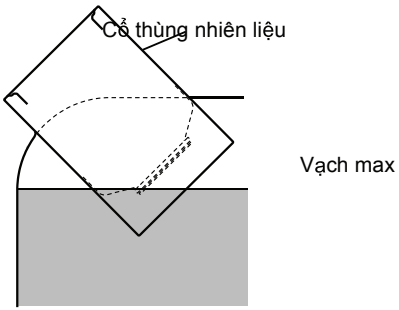

Mở Và Đóng Nắp Thùng Nhiên Liệu

1. Mở nắp che, sau đó ghim chặt chìa khóa và xoay về bị trí “Mở”.
2. Vặn nắp từ từ theo ngược chiều kim đồng hồ để mở.
3. Châm nhiên liệu vào thùng.
4. Vặn kỹ nắp thùng nhiên liệu vào thùng nhiên liệu.
5. Vặn chìa khóa về vị trí "Khóa" để khóa nắp thùng nhiên liệu.
6. Kéo chìa khóa ra, sau đó kiểm tra chắn chắn nắp thùng nhiên liệu đã được đóng nắp an toàn.

CẢNH BÁO

• Nếu nắp thùng nhiên liệu không đóng chặt, nhiên liệu rỏ rỉ có thể phát cháy khi lái xe.
Đừng châm nhiên liệu tràn quá vạch max trong thùng chứa.

KHUYẾN CÁO

• Khi mở hoặc đóng nắp thùng nhiên liệu phải bản đảm nắm đúng vào nắp chứ không phải chìa khóa. Nếu cố vặn nắp bộ lọc thùng nhiên liệu bằng chìa khóa, bạn có thể làm hư chìa khóa

Ghế

Ghế ngồi tài xế phải được điều chỉnh sao cho khi ngồi dựa vào ghế, bạn có thể nhấn hết các bàn đạp mà không cần phải chồm ra khỏi ghế, bạn có thể điều khiển tay lái dễ dàng và thoải mái. Sau khi thực hiện các điều chỉnh, phải kiểm tra ghế ngồi đã được khóa chặt chưa.
Điều chỉnh ghế ngồi để có vị trí lái xe đúng là một phần cơ bản của việc lái xe an toàn



Bảo đảm bạn có thể nhấn hết các bàn đạp

⚠ CẢNH BÁO

- Lưu ý khi điều chỉnh ghế, bất kỳ một lỗi nào cũng có thể gây nguy hiểm.
- Không cho phép trẻ em tự ý điều chỉnh ghế, người lớn phải điều chỉnh cho trẻ.
- Điều chỉnh ghế trước khi bạn bắt đầu lái xe. Tránh điều chỉnh ghế trong khi xe đang chuyển động vì ghế chưa được khóa không chỉ di chuyển không ổn định, làm bạn không có được tư thế thích hợp mà còn có thể làm bạn mất kiểm soát xe, có thể gây ra tai nạn.
- Thử di chuyển ghế mà không cài then sau khi điều chỉnh để kiểm tra xem ghế đã được khóa hoàn toàn hay chưa. Ghế được khóa lỏng có thể di chuyển, điều này có thể gây tai nạn. Hãy đem xe tới đại lý ISUZU để bảo trì nếu bạn cảm thấy ghế không được gài cố định. Ngoài ra, đai an toàn sẽ không hoạt động thích hợp nếu lưng ghế không được khóa hoàn toàn.
- Lái xe với ghế quá nghiêng cũng có thể rất nguy hiểm khi va chạm hoặc dừng đột ngột. Nâng lưng ghế lên và đeo đai an toàn đúng cách khi ngồi thẳng vào ghế.
- Đừng đặt các đệm chêm vào phần giữa lưng bạn và ghế. Điều này sẽ ảnh hưởng đến tư thế ngồi khi lái, và không đảm bảo dây đai an toàn sẽ hoạt động hiệu quả.
- Đừng đặt vật gì bên dưới ghế. Nếu không ghế có thể bị kẹt và không thể di chuyển.
- Trước khi điều chỉnh ghế cần quan sát xung quanh, chắc chắn tay và chân sẽ không bị kẹt khi di chuyển ghế.
- Khi điều chỉnh ghế, lưu ý không để va chạm hay ảnh hưởng đến những người bên cạnh.
- Lưu ý không làm va chạm, hư hỏng các vật dụng, đồ đạc xung quanh khi điều chỉnh ghế.

Ghế Tài Xế



Điều Chỉnh Tới Hoặc Lui

Trong khi nâng chốt khóa, di chuyển ghế tới trước hoặc lui sau. Nhả chốt khi ghế ở trong vị trí thích hợp. Sau khi thực hiện xong phải thử di chuyển ghế tới lui để kiểm tra nó đã được khóa an toàn chưa.

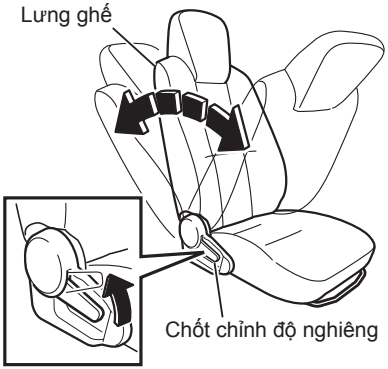

Chỉnh Độ Nghiêng

Để nghiêng lưng ghế, hãy nâng chốt nghiêng lưng ghế và dựa lưng nhẹ nhàng cho đến vị trí mong muốn.
Để di chuyển lưng ghế ra trước, hãy nghiêng người ra phiá trước không chạm lưng vào ghế và nâng chốt lên. Sau khi thực hiện các điều chỉnh, hãy kiểm tra lưng ghế đã được khóa chặt hay chưa.

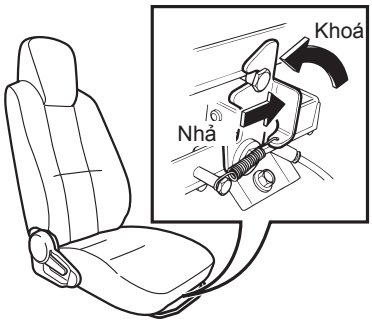

Ghế Hơi

Kéo cần đến vị trí khóa để chốt lại độ cao của ghế.

Ghế Hành Khách

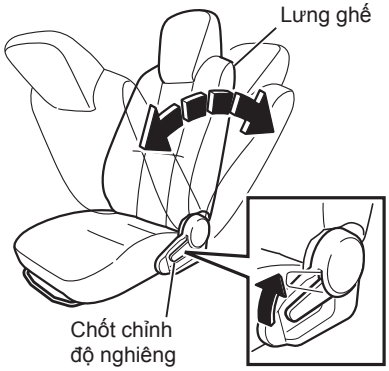

Điều chỉnh độ nghiêng

Để nghiêng lưng ghế hãy nâng chốt nghiêng lưng ghế và dựa lưng nhẹ nhàng cho đến vị trí mong muốn.

Để di chuyển lưng ghế ra trước, hãy nghiêng người ra phía trước, không chạm lưng vào ghế và nâng chốt lên. Sau khi thực hiện các điều chỉnh hãy kiểm tra lưng ghế đã được khóa chặt hay chưa.

⚠ CHÚ Ý

- Cũng như tài xế, hành khách phải cài dây đai an toàn khi ngồI vào ghế xe.
- Đừng điều chỉnh ghế ngồi hành khách làm cản trở tầm nhìn của tài xế.

Ghế Giữa V



IHãy gập lưng ghế giữa khi không có nhu cầu sử dụng

⚠ CHÚ Ý

- Cũng như tài xế, hành khách phải cài dây đai an toàn khi ngồi vào ghế xe.
- Không được để hành lý vào ghế giữa. Nếu hành lý rơi xuống sàn khi phanh xe, nó có thể cản trở việc đạp phanh.

Điều Chỉnh Độ Nghiêng Tay Lái

Tay lái có thể được điều chỉnh lên xuống cũng như tới lui.

⚠ CẢNH BÁO

- Sau khi điều chỉnh tay lái, thử di chuyển nó lên xuống để bảo đảm nó đã được khóa chặt trước khi bạn lái xe.
- Chỉ điều chỉnh tay lái khi xe không chuyển động. Điều chỉnh tay lái trên một xe chuyển động rất nguy hiểm vì tay lái chuyển động theo chiều dọc sẽ ngăn tài xế điều khiển xe đúng cách.

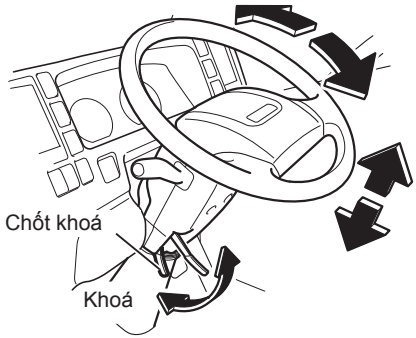

Điều chỉnh

1. Nâng chốt khóa về phía trước để mở trục tay lái.
2. Ngồi vào đúng vị trí lái, rồi di chuyển tay lái lên hoặc xuống và tới hoặc lui để chọn vị trí tay lái tối ưu.
3. Khóa chặt tay lái ngay vị trí đã chọn bằng cách kéo chốt khóa vào vị trí khóa.

Gương Chiếu Hậu

Ngồi vào vị trí lái thích hợp và kiểm tra từng gương để đảm bảo gương cho tầm quan sát thích hợp về phía sau, bên hông, khu vực phía trước xe và khu vực đối diện trực tiếp với ghế tài xế. Điều chỉnh nếu cần thiết và lau sạch gương khi bị bám bẩn.

Gương Chiếu Hậu Trong Xe

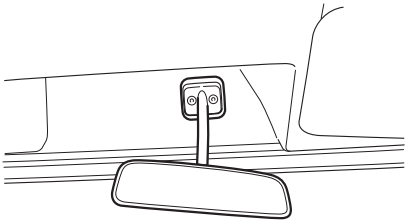

Điều chỉnh

Điều chỉnh kính vào vị trí để có thể nhìn được phía sau.

⚠ CHÚ Ý

- Nên điều chỉnh gương khi xe dừng, không được điều chỉnh khi xe di chuyển.

Gương Chiếu Hậu Bên Ngoài

Gương Bắt Vào Khung Cửa V

Sau khi điều chỉnh tư thế lái thích hợp, điều chỉnh gương như hình bên dưới để có tầm nhìn thích hợp, có thể quan sát phía sau, bên hông và các khu vực phía trước của xe bằng cách di chuyển từng gương.

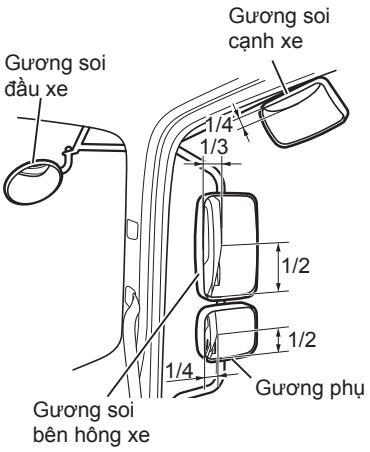

Gương Soi Bên Hông Xe

Phương ngang: điều chỉnh gương của bạn để có thể nhìn thấy hông của xe ở một phần ba gương bên trong.
Phương thẳng đứng: điều chỉnh gương để nhìn thấy góc đuôi sau của xe tới một nửa độ cao của gương

Gương Phụ V

Phương ngang: điều chỉnh gương để có thể nhìn thấy hình ảnh cạnh xe ở một phần tư gương.
Phương thẳng đứng: Điều chỉnh gương để có thể thấy hình ảnh góc sau xe ở một nửa chiều cao gương.

Gương Soi Đầu Xe V

Điều chỉnh sao cho quan sát được khu vực phía đầu xe.

Gương Soi Cạnh Xe V

Điều chỉnh gương để có tầm quan sát tốt ở khu vực bên trong cabin xe.

Gương Bắt Vào Gọng V

Sau khi điều chỉnh tư thế lái thích hợp, điều chỉnh gương như hình bên dưới để có tầm nhìn thích hợp, có thể quan sát phía sau, bên hông và các khu vực phía trước của xe bằng cách di chuyển từng gương

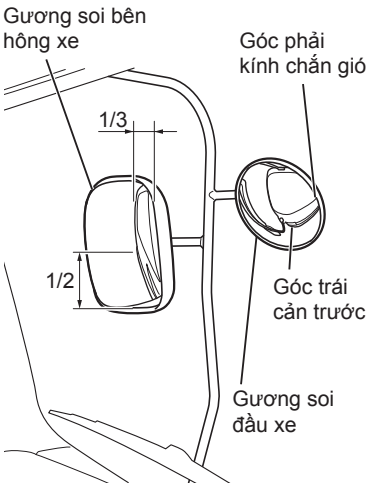

Gương Soi Bên Hông Xe

Phương ngang: điều chỉnh gương của bạn để có thể nhìn thấy hông của xe ở một phần ba gương bên trong.
Phương thẳng đứng: điều chỉnh gương để nhìn thấy góc đuôi sau của xe tới một nửa độ cao của gương

Gương Soi Đầu Xe V

Điều chỉnh gương sao cho hình ảnh phía giữa cản trước nằm giữa gương

⚠ CHÚ Ý

- Điều chỉnh gương khi xe đang dừng, không điều chỉnh khi xe đang chuyển động.
- Khi quan sát phía sau xe bằng gương, không được giảm sự chú ý của bạn với giao thông phía trước.
- Khi quan sát xung quanh bằng gương chiếu hậu thì hình ảnh trong gương rất khó xác định khoảng cách thực tế. Hãy sử dụng gương thận trọng để xác định được khoảng cách chính xác.
- Quan sát gương khi vượt xe khác trên đường hẹp, đưa xe vào bãi đỗ hoặc lái xe gần người đi bộ.
- Không lái xe khi gương bị gấp vào.

Dây Đai An Toàn



Dây đai an toàn có thể không phát huy tốt tác dụng hoặc gây thương tích cho người sử dụng nếu không được cài đúng cách.
Không chỉ tài xế xe mà cả hành khách cũng phải đeo dây đai an toàn trước khi xe chạy. Bạn cần làm quen với việc sử dụng dây đai an toàn đúng cách và phải tuân thủ những chú ý được trình bày trong các trang sau.
Việc sử dụng đúng cách dây đai an toàn là cần thiết để đảm bảo an toàn

⚠ CẢNH BÁO

- Phải luôn đeo đai an toàn trước khi bắt đầu lái xe.
- Đai an toàn có chức năng bảo vệ đầy đủ chỉ khi tài xế xe và hành khách cài chắc chắn đai an toàn khi ngồi thẳng và tựa hoàn toàn vào ghế.
- Đeo đai an toàn khi lưng ghế quá nghiêng có thể rất nguy hiểm trong trường hợp va chạm hoặc dừng đột ngột vì an toàn có thể bị trượt và gây ra thương tích. Đai an toàn phát huy tác dụng tốt nhất khi lưng ghế thẳng đứng.
- Lắp chốt cài vào khớp cho đến khi nghe thấy một tiếng “tách”. Chốt cài chưa lắp không đúng cách sẽ gây nguy hiểm trong trường hợp va chạm hoặc dừng đột ngột.
- Không đeo đai an toàn ngang mặt, cằm hoặc cổ.
- Đeo đai an toàn ở gần hông, không đeo lên bụng. Đai an toàn quấn quanh bụng sẽ gây ra lực siết lớn và có thể gây thương tích khi va chạm hoặc dừng đột ngột.
- Không dùng dây đai an toàn cho trẻ nhỏ nếu dây đai an toàn nằm hoặc quá gần phần cổ và cằm của trẻ. Cũng đừng dùng dây đai an toàn nếu nó không vừa hông vì sẽ gây nguy hiểm trong trường hợp có va chạm hoặc dừng đột ngột. Do đó hãy dùng ghế an toàn dành cho trẻ nhỏ. Để biết thêm chi tiết hãy liên lạc với đại lý Isuzu.

(Còn tiếp)

- Hãy sử dụng ghế an toàn phù hợp với kích cỡ của trẻ. Lắp đặt hệ thống này theo chỉ dẫn của nhà sản xuất.
- Kiểm tra độ xoắn dây đai khi cài. Đai an toàn còn các chỗ xoắn sẽ không phát huy đủ chức năng bảo vệ vì nó không thể phân tán lực hiệu quả trong trường hợp có va chạm hoặc dừng đột ngột.
- Quá nhiều chỗ chùng có thể làm tăng mức thương tích vì đai không thể giữ chắc bạn trong trường hợp tai nạn.
- Phụ nữ mang thai hoặc người bị bệnh lý về ngực hoặc bụng nên đến bác sĩ để tư vấn về cách đeo dây an toàn.
- Đai an toàn chỉ dùng cho một người. Nếu đeo cho nhiều người, đai sẽ không hoạt động hiệu quả khi va chạm hoặc dừng đột ngột.
- Kiểm tra đai và nếu cần thiết hãy đến đại lý ISUZU gần nhất thay thế khi đai bị sờn hoặc mòn và/hoặc khóa hoặc các bộ phận cơ khác không hoạt động.
- Không được tháo đai an toàn hoặc sửa đổi hệ thống.
- Nếu xe bị va chạm, các đai an toàn bị giãn và mất độ bền ban đầu do va đập dù bề ngoài vẫn còn nguyên vẹn. Phải kiểm tra những đai an toàn này và thay mới nếu cần thiết.
- Giữ khớp cài và bộ căng đai không bị bụi và vật lạ lọt vào.
- Đeo đai an toàn là yêu cầu của pháp luật. Tài xế xe có trách nhiệm không chỉ đeo đai an toàn cho chính mình mà còn nhắc nhở hành khách đeo đai an toàn.
- Tuy nhiên, cần tham khảo ý kiến bác sĩ về việc sử dụng đai an toàn dành cho phụ nữ mang thai hoặc hành khách có bệnh lý về ngực/bụng.
- Kiểm tra định kỳ đảm bảo hệ thống đai an toàn hoạt động tốt.
- Không đặt các đồ vật có thể gây ra hư hỏng gần cụm đai an toàn.

Ghế → Tham khảo trang 3-12
Đèn Báo Gài Dây Đai An Toàn V
→ Tham khảo trang 4-17

Dây Đai An Toàn Ba Điểm

Mỗi ghế ngồi ngoại trừ ghế giữa trên xe được trang bị một dây đai ba điểm. Dây đai sẽ giãn ra hoặc co lại tự do nếu người đeo di chuyển chậm, nhưng nó sẽ chận và giữ người ngồi khi có lực hướng tới do xóc mạnh gây ra bởi cơ thể người ngồi. Điều chỉnh dây đai vai của tài xế có vị trí thích hợp bằng móc vai.



⚠ CẢNH BÁO

- Dây đai vai nên đặt thích hợp trên vai nhưng không được chạm vào cổ hoặc mặt. Dây đai vai có thể gây hại trong trường hợp có va chạm hoặc dừng đột ngột nếu nó tiếp xúc vào phần cổ hoặc mặt.

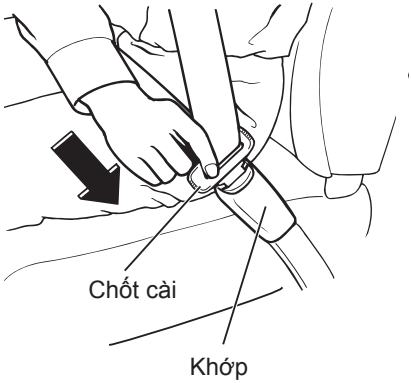

Thắt Dây Đai An To

1. Ngồi vào ghế đúng tư thế lái xe phù hợp.
2. Kéo dây đai, kiểm tra xoắn trên dây đai, ấn chốt cài vào khớp cho đến khi nghe tiếng “tách”
3. Để giảm rủi ro trượt đai trong trường hợp va chạm, đặt dây đai bên dưới hông và điều chỉnh vừa vặn bằng cách kéo phần đai phía trên chốt cài.
   Dây đai được thiết kế để giữ chặt khi có va chạm mạnh hoặc dừng đột ngột. Bình thường thì sẽ di chuyển tự do.

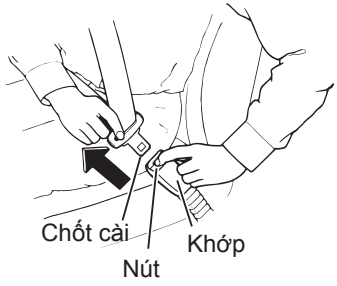

Cách Tháo Dây Đai An Toàn

Ấn nút trên khóa. Đai sẽ tự động co lại. Giữ đai di chuyển từ từ cho đến khi đai được kéo về hoàn toàn.

KHUYẾN CÁO

- Khi đai an toàn rút lại có thể làm hỏng cửa sổ gần đó hoặc đồ trang trí nội thất. Giữ đai để đảm bảo rằng dây đai được thu từ từ.
- Trước khi đóng cửa, kiểm tra xem đai an toàn có thu lại hoàn toàn hay không. Đai an toàn bị chùng có thể bị kẹp vào cửa hoặc rãnh điều chỉnh ghế ngồi.
- Khi đai an toàn của hành khách được rút ra hoàn toàn (hoặc không rút ra), hãy kiểm tra nút giữ để đảm bảo đai an toàn không bị chùng.

LƯU Ý

- Đai an toàn ba điểm có trang bị chức năng khóa khẩn cấp (ELR).
  [Chức năng ELR]
- ELR cho phép đai an toàn rút vào hoặc kéo ra thoải mái khi người di chuyển trong điều kiện bình thường. Tuy nhiên nó sẽ khóa đai an toàn để giữ người ngồi khi có lực va chạm từ phía trước do va chạm hoặc dừng đột ngột.
- ELR có tác dụng khóa đai an toàn khi dây đai kéo ra đột ngột. Nếu điều này xảy ra, để đai rút lại và sau đó từ từ kéo ra ngoài.

Dây Đai An Toàn Hai Điểm (Ghế Giữa) V

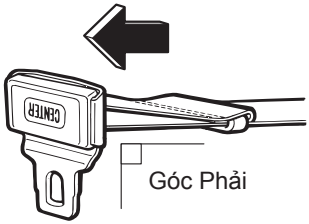

Thắt Dây Đai An Toàn

1. Ngồi trên ghế trong tư thế đúng.
2. Kéo cạnh chốt của dây đai dài hơn cần thiết. (Đặt chốt ngay ngắn với dây đai để dễ làm hơn).
3. Sau khi kiểm tra không có chỗ xoắn trên dây đai, ấn chốt vào đầu khóa cho đến khi nghe tiếng click

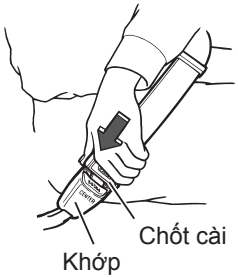



4. Position the seat belt across the lap as low as possible on the hips. Pull the fold-back end of the belt (upper side) until the belt is adjusted to a snug fit.

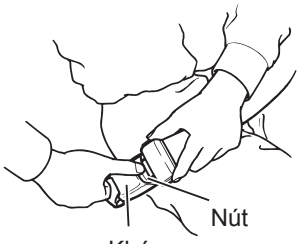

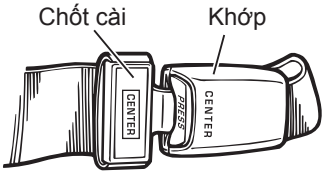

Cách Tháo Dây Đai An Toàn

Ấn vào nút ở đầu khóa để tháo dây đai.

LƯU Ý

[Thiết kế dây đai ghế giữa ngăn chặn cách thắt sai dây]

- Dây đai ghế giữa (dây đai hai điểm điều chỉnh được chiều dài) được thiết kế để không bị vướng với các dây đai ghế bên cửa sổ (dây đai ba điểm có hệ thống ELR). Thêm nữa cả đầu chốt và đầu khóa của dây đai ghế ngồi giữa được ghi chữ "CENTER" để tránh việc thắt sai dây ghế ngồi giữa.

BẢNG TÁP LÔ VÀ ĐIỀU KHIỂN 4

KHỞI ĐỘNG VÀ DỪNG ĐỘNG CƠ	4-3
BẢNG TÁP LÔ, ĐÈN CẢNH BÁO VÀ ĐÈN CHỈ BÁO	4-7
CÁC CÔNG TẮC	4-27
PHƯƠNG PHÁP LÁI XE	4-43

KHỞI ĐỘNG VÀ DỪNG ĐỘNG CƠ

- Khởi động động cơ 4-4
- Dừng động cơ 4-6

Khởi động động cơ

Đảm bảo các công tắc bao gồm các công tắc gạt nước, điều khiển đèn và điều hòa không khí ở vị trí OFF.
Xoay công tắc khởi động qua vị trí ‘’ON’’ để kiểm tra các đèn chỉ báo có sáng lên bình thường và mức nhiên liệu có đầy đủ hay không
Khi công tắc khởi động ở vị trí “ON”, các đèn chi báo sẽ sáng lên. Nó chỉ kiểm tra hoạt động của đèn chứ không phải hiển thị lỗi.

KHUYẾN CÁO

- Sử dụng chìa khóa có có dính bụi hoặc bẩn …, có thể làm hỏng công tắc khởi động. Hãy lau sạch bụi hoặc bẩn trên chìa khóa … trước khi cắm chìa khóa vào.

Khởi động động cơ

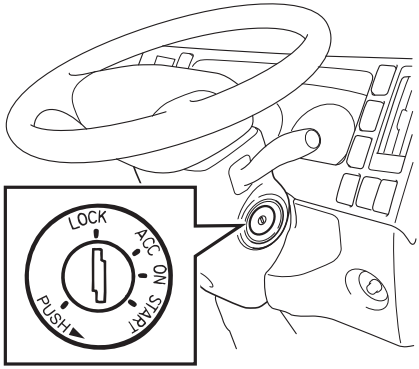

CẢNH BÁO

- Không được giữ công tắc máy ở vị trí “START” quá 10 giây.
  Vận hành máy khởi động quá lâu có thể làm hỏng ắc quy hoặc gây quá nhiệt và thậm chí gây cháy

Công tắc khởi động
→ Tham khảo trang 4-28

CHÚ Ý

- Kéo phanh tay chặt khi bạn ngồi vào ghế tài xế trước khi khởi động động cơ. Cũng phải bảo đảm chỉ khởi động động cơ khi đã đạp bàn đạp ly hợp và cần số ở vị trí "N".
- Nếu bạn nghiêng người qua cửa sổ từ phía ngoài xe để khởi động động cơ, xe có thể di chuyển nếu cần số ở vị trí khác "N". Điều này rất nguy hiểm. Đừng bao giờ khởi động động cơ kiểu này.

1. Đạp bàn đạp ly hợp hết mức.
2. Xoay công tắc khởi động ở vị trí “ON”.
3. Sau đó xoay công tắc khởi động đến vị trí “START” để khởi động động cơ. Sử dụng núm điều khiển tốc độ cầm chừng để ổn định tốc độ động cơ khi động cơ chạy ở tốc độ cầm chừng. Khi động cơ đã nóng, xoay núm điều khiển tốc độ cầm chừng theo chiều ngược chiều kim đồng hồ hoàn toàn và để động cơ chạy cầm chừng.

Núm điều khiển tốc độ cầm chừng
→ Tham khảo trang 4-30

KHUYẾN CÁO

- Ở nhiệt độ môi trường xung quanh thấp, động cơ còn lạnh có thể phun nhiều khói trắng hơn bình thường.

LƯU Ý

[Xông máy]

- Động cơ diesel được đánh lửa bằng cách nén hòa khí, điều này có thể khiến khó khởi động khi lạnh bởi vì chỉ lực nén thôi không thể tạo ra nhiệt độ đủ cao để đốt nhiên liệu. Xông máy có nghĩa là hâm nóng khí nén bên trong buồng nổ để động cơ dễ khởi động. Chỉ khởi động máy sau khi đèn chỉ báo xông máy đã tắt.

Dừng Động Cơ



Firmly apply the parking brake.
With the accelerator pedal released, turn the starter switch to the "ACC" or "LOCK" position.

KHUYẾN CÁO

- Đừng tắt động cơ ngay sau khi lái xe.Nếu không động cơ sẽ bị kẹt hoặc những hư hỏng khác có thể xảy ra. Trước khi tắt động cơ, hãy trả số về tay số "N", kéo phanh tay và để động cơ chạy cầm chừng khoảng 3 phút.
- Để ngăn không cho bình hết điện, bật công tắc khởi động qua vị trí "ACC" hoặc " LOCK" sau khi tắt động cơ. Nếu bạn để xe trong thời gian dài, hãy bật công tắc khởi động ở vị trí "LOCK".

BẢNG TÁP LÔ, ĐÈN CẢNH BÁO VÀ ĐÈN CHỈ BÁO

- Giới Thiệu Đồng Hồ Táp-lô (Bố Cục Đồng Hồ Táp-lô) 4-8
- Đồng Hồ Tốc Độ Xe 4-9
- Đồng Hồ Theo Dõi Tốc Độ Xe [V] 4-10
- Đồng Hồ Tốc Độ Động Cơ 4-11
- Đồng Hồ Áp Suất Khí Nén (Áp Kế Khí) 4-12
- Đồng Hồ Đo Nhiệt Độ Môi Chất Nước Làm Mát Động Cơ 4-13
- Đồng Hồ Nhiên Liệu 4-14
- Vị Trí Đèn Cảnh Báo Và Chỉ Báo 4-15
- Đèn Cảnh Báo Và Chỉ Báo 4-17
- Kèn Cảnh Báo 4-26

Giới Thiệu Đồng Hồ Táp-lô (Bố Cục Đồng Hồ Táp-lô)

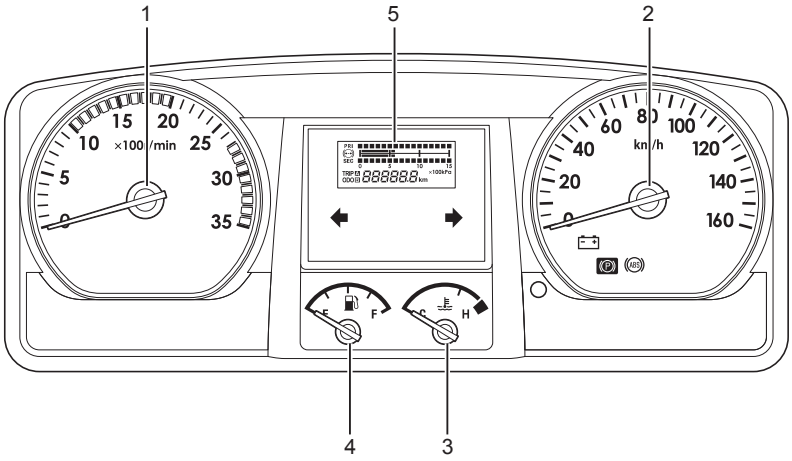

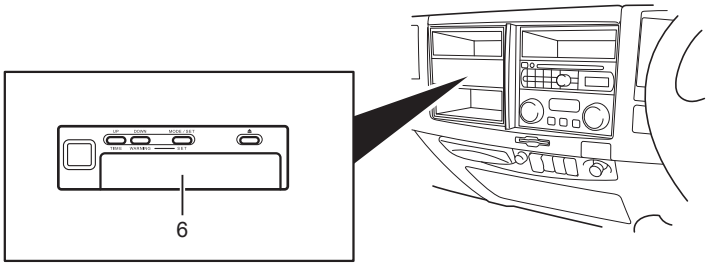

STT	Tên	Trang
1	Đồng hồ tốc độ động cơ	4-11
2	Đồng hồ tốc độ xe	4-9
3	Đồng hồ nhiệt độ môi chất nước làm mát động cơ	4-13

STT	Tên	Trang
4	Đồng hồ nhiên liệu	4-14
5	Áp kế khí	4-12
	Đồng hồ đếm số km xe đã chạy	4-9
6	V Đồng hồ theo dõi tốc độ xe	4-10

Đồng Hồ Tốc Độ Xe

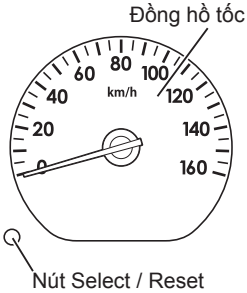

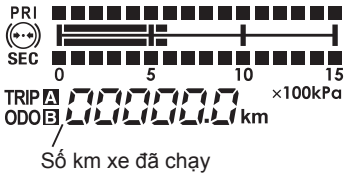

Đồng hồ tốc độ xe chỉ vận tốc xe theo km/h. Đồng hồ tốc độ là bộ phận kết hợp với đồng hồ đo quãng đường đã đi. Mỗi lần bạn ấn nhẹ nút "Reset" khi công tắc khởi động ở vị trí "ON", đồng hồ đo quãng đường đi tuần tự hiện ra chữ "ODO", "TRIP A", và "TRIP B" để chỉ mục được chọn

Đồng hồ đếm số km đã chạy

Quãng đường tổng cộng xe đã chạy được chỉ thị theo km.

Đồng hồ hành trình

Đồng hồ hành trình cho biết khoảng cách giữa các điểm nhất định hoặc khoảng cách đã đi trong một thời gian, giá trị bên phải dấu chấm thập phân chỉ đơn vị 100 m. Dùng hai đồng hồ hành trình bằng cách chuyển đổi giữa "TRIP A" "TRIP B" cho phù hợp.

Nếu bạn muốn cài đặt lại đồng hồ hành trình, dùng nút Select/Reset để chọn và hiển thị đồng hồ hành trình mà bạn muốn đặt lại. Công tắc khởi động phải ở vị trí "ON". Sau đó bấm và giữ lại nút này trong ít nhất 1 giây.

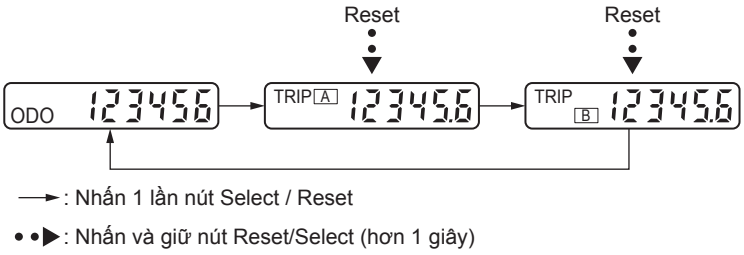

LƯU Ý

- Khi bạn vặn công tắc khởi động vào vị trí "ON", bộ đếm số km đã chạy và đồng hồ hành trình sẽ hiển thị số đo lần trước.
- Bạn có thể làm cho quãng đường đã đi hiển thị trên đồng hồ đo mỗi lần bạn vặn công tắc khởi động đến vị trí " ON". Muốn vậy, vặn công tắc khởi động đến vị trí " LOCK" hoặc "ACC" trong khi quãng đường đi đang được hiển thị, và rồi cùng với việc nhấn nút "Reset/Select", vặn công tắc khởi động đến vị trí "ON". Trong khoảng 3 giây sau khi vặn công tắc đến vị trí "ON", vặn công tắc khởi động về "LOCK" hoặc "ACC".

Đồng Hồ Theo Dõi Tốc Độ Xe V

Đồng hồ theo dõi tốc độ xe

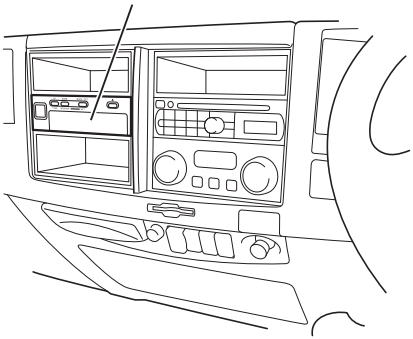

Đồng hồ này có chức năng ghi nhận các thông tin hoạt động của xe như quãng đường đã chạy, tốc độ…sau đó đưa các các chỉ số hướng dẫn để lái xe với mức nhiên liệu tiết kiệm nhất.

KHUYẾN CÁO

- Trước khi tháo lắp đồng hồ theo dõi vận tốc xe, vui lòng tắt động cơ; nếu không đồng hồ có thể sẽ bị hư hỏng.

Đồng Hồ Tốc Độ Động Cơ

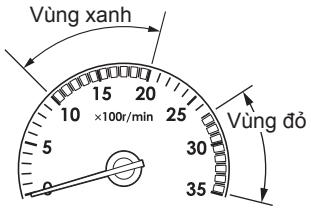

Vùng xanh (v/p)	Vùng đỏ (v/p)
1,000 - 2,000	2,800 - 3,500

Đồng hồ số vòng quay động cơ chỉ báo tốc độ quay động cơ theo vòng trên phút (r/min). (Vạch chia độ "1" trên mặt chia độ chỉ báo 1000 vòng/phút). Vùng đỏ chỉ báo phạm vi nguy hiểm của vận tốc động cơ vượt quá mức độ cho phép.
Không được lái xe với kim của đồng hồ tốc độ ở trong vùng đỏ.
Quy định về vùng đỏ sẽ khác nhau ở từng loại động cơ..

KHUYẾN CÁO

- Cần cực kỳ lưu ý khi chạy lướt xuống triền khá dốc. Vận tốc động cơ có thể dễ dàng vượt quá vận tốc giới hạn, điều đó có thể hây hư hỏng nghiêm trọng cho động cơ

Sang Số Đúng Cách
→ Tham khảo trang 2-23
Cần Sang Số → Tham khảo trang 4-47

Áp Kế Khí

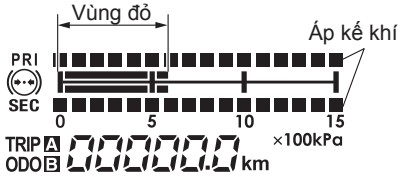

Áp suất khí nén tiêu chuẩn
780 - 890 kPa (8.0 - 9.1 kgf/cm²/**114 - 129 psi**)



Đồng hồ này chỉ báo áp suất không khí nén trong bình chứa khí nén
Nếu kim đồng hồ chỉ vào vùng đỏ, đèn cảnh báo áp suất không khí nén bật sáng và còi cảnh báo vang lên (Để ngừng còi không báo báo nữa, hãy kéo cần phanh tay lên).
Nếu đèn cảnh báo áp suất khí nén bật sáng, hãy dừng lưu thông xe, chuyển tay số về vị trí “N”. Sau đó để động cơ hoạt động cầm chừng đề tăng dần áp suất khí nén. Nếu kim áp kế khí không tăng hoặc kim chỉ báo trên 2 áp kế khí chỉ 2 giá trị khác nhau; hãy liên hệ với đại lý Isuzu gần nhất để được kiểm tra sửa chữa.

Kiểm tra áp suất khí né
→ Tham khảo trang 7-56

⚠ CẢNH BÁO

- Không được lái xe nếu kim đồng hồ đang ở trong vùng đỏ hoặc đèn cảnh báo áp suất khí nén bật sáng. Hệ thống phanh làm việc không hiệu quả gây nguy hiểm cho việc vận hành xe của bạn.

Đồng Hồ Nhiệt Độ Môi Chất Nước Làm Mát Động Cơ

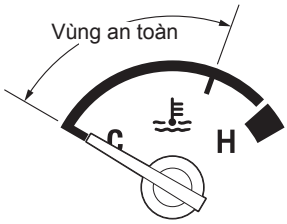

Khi công tắc máy ở vị trí "ON", đồng hồ này chỉ báo nhiệt độ nước làm mát động cơ. "C" nghĩa là lạnh trong khi "H" nghĩa là nóng.
Nếu động cơ trở nên quá nóng, đèn báo động cơ nóng sẽ bật và có một tiếng kêu báo động. Trong lúc vận hành xe, kim đồng hồ nên ở trong vùng an toàn.

Engine overheat warning light



KHUYẾN CÁO

- Nếu kim đồng hồ vượt lên vùng an toàn phía trên để vào vùng "H" khi bạn đang lái xe, động cơ có thể quá nóng. Lập tức lách một cách an toàn ra khỏi đường đang lưu thông và thực hiện các động tác cần thiết để xử lý việc động cơ quá nóng.
- Nếu kim ở gần vùng "H" nhưng vẫn còn ở trong vùng an toàn, đây không phải là vấn đề. Nhưng hãy kiểm tra mức độ dung dịch làm mát động cơ trong thùng chứa. Châm thêm vào dung dịch làm mát theo đúng yêu cầu
- Máy có thể bị kẹt nếu tắt động cơ đột ngột. Hãy thực hiện các động tác thích hợp cho việc máy quá nóng.

Môi Chất Nước Làm Mát Động Cơ
→ Tham khảo trang 7-29

Khi Động Cơ Quá Nhiệt
→ Tham khảo trang 8-16

Đồng Hồ Nhiên Liệu

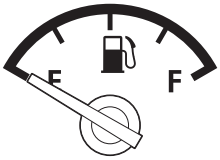

Khi công tắc máy ở vị trí "ON", đồng hồ này chỉ báo lượng nhiên liệu còn lại trong thùng chứa nhiên liệu. "F" nghĩa là thùng đầy trong khi "E" có nghĩa thùng gần hết.

LƯU Ý

- Hãy tạo thói quen châm đầy thùng nhiên liệu trước khi nó hết nhẵn.
- Sau khi châm đầy thùng nhiên liệu, cần có một thời gian để kim đồng hồ nhiên liệu ổn định, sau khi công tắc khởi động bật qua vị trí "ON".
- Nếu thùng nhiên liệu đầy khi động cơ tắt nhưng công tắc khởi động ở vị trí "ON", kim đồng hồ nhiên liệu phải mất một thời gian ngắn để chỉ số đọc đúng. Nếu thế hãy bật công tắc khởi động từ vị trí "LOCK" sang" ACC" và rồi đến vị trí "ON" lần nữa

Đèn Báo Mức Nhiên Liệu Thấp
→ Tham khảo trang 4-22
Cạn Nhiên Liệu
→ Tham khảo trang 8-11

Vị Trí Đèn Cảnh Báo Và Chỉ Báo

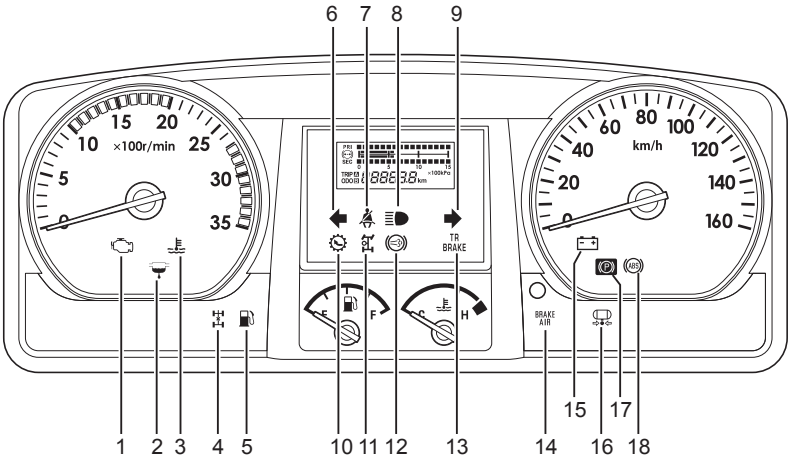

STT	Tên	Trang
1	Đèn báo kiểm tra động cơ	4-21
2	Đèn báo bộ tách nước	4-22
3	Đèn cảnh báo động cơ quá nhiệt	4-19
4	[V] Đèn chỉ báo gài cầu sau	4-25
5	Đèn báo mức nhiên liệu thấp	4-22
6	Đèn báo rẽ	4-23
7	[V] Đèn cảnh báo chưa cài dây an toàn	4-17
8	Đèn chỉ báo chế độ đèn pha	4-23
9	Đèn báo rẽ (phải)	4-23

STT	Tên	Trang
10	[V] Đèn báo dãi tay số thấp	4-25
11	[V] Đèn chỉ báo bộ trích công suất	4-25
12	Đèn chỉ báo phanh khí xả	4-24
13	[V] Đèn cảnh báo phanh rơ-moóc	4-21
14	Đèn cảnh báo áp suất khí nén	4-17
15	Đèn cảnh báo máy phát điện	4-20
16	[V] Đèn cảnh báo thiếu áp suất hơi cấp cho phụ kiện	4-25
17	Đèn cảnh báo phanh tay	4-24
18	[V] Đèn cảnh báo hệ thống ABS	4-18

Đèn Cảnh Báo Và Chỉ Báo

Đèn Cảnh Báo Chưa Cài Dây Đai An Toàn V



Đèn cảnh báo này bật sáng khi tài xế không thắt dây đai an toàn trong khi bật công tắc khởi động qua vị trí "ON".

LƯU Ý

- Đèn cảnh báo này tắt ngay khi tài xế cài dây đai an toàn.

Đèn Cảnh Báo Áp Suất Khí Nén



Đèn cảnh báo này sẽ bật sáng ngay khi công tắc bật qua vị trí "ON", và sẽ tắt sau khi động cơ khởi động..
Đèn cảnh báo bật sáng và kèn cảnh báo sẽ kêu lên khi áp suất khí nén giảm xuống quá mức quy định.

Áp Kế Khí → Tham khảo trang 4-12

Đèn Cảnh Báo Hệ Thống ABS V



Đèn cảnh báo này sẽ sáng lên khi xoay chìa khóa khởi động về vị trí “”ON”” và sẽ tắt sau khoảng 3 giây.
Ở xe sử dụng hệ thống phanh thủy lực hoặc hệ thống phanh hơi toàn toàn, đèn cảnh báo này sẽ sáng lên nếu có trục trực ở hệ thống chống bó cứng phanh (ABS). Vào lúc này, hệ thống ABS sẽ không hoạt động nhưng hệ thống phanh thông thường vẫn sẽ hoạt động.

⚠ CHÚ Ý

- Nếu đèn cảnh báo sáng trong khi vận hành, dừng xe ngay và thực hiện các bước sau đây.
  - Tắt động cơ
  - Khởi động lại động cơ. Kiểm tra xem đèn cảnh báo ABS có sáng hay không và sau đó tắt. Nếu hoạt động như vậy, thì không có vấn đề gì. ABS hoạt động bình thường.
  - Chạy xe chậm rãi về phía trước. Từ từ tăng tốc độ tới 15km/h. Nếu đèn tắt, ABS bình thường.
- Nếu đèn cảnh báo không sáng hoặc nhấp nháy liên tục, cần đưa xe đến đại lý Isuzu gần nhất để kiểm tra/bảo dưỡng ngay.
- Ngay cả khi có vấn đề trong ABS, các phanh sẽ vẫn hoạt động như các phanh thông thường. Trong trường hợp này, ABS sẽ không ảnh hưởng đến vận hành hệ thống phanh.

Hệ Thống Chống Bó Cứng Phanh (ABS) V
→ Tham khảo trang 4-53

Đèn Cảnh Báo Quá Nhiệt Động Cơ



Đèn cảnh báo này sáng khi động cơ quá nhiệt, đồng hồ nhiệt độ môi chất nước làm mát động cơ báo vùng “H”. Dừng xe vào nơi an toàn và không gây cản trở giao thông, kiểm tra xe và thực hiện các thao tác cần t hiết.

⚠ CẢNH BÁO

- Khi môi chất nước làm mát động cơ vẫn còn nóng, không được tháo nắp két nước. Hơi nóng sẽ thoát ra và bạn có thể bị bỏng. Chỉ bổ sung môi chất nước làm mát động cơ khi nhiệt độ giảm.

Châm Thêm Môi Chất Nước Làm Mát Động Cơ
→ Tham khảo trang 7-33

⚠ CHÚ Ý

- Nếu bạn tiếp tục lái xe khi đèn báo quá nhiệt động cơ vẫn sáng, động cơ có thể bị bó máy.

KHUYẾN CÁO

- Không được tắt máy đột ngột khi động cơ quá nhiệt. Nếu không, động cơ có thể bị bó máy. Thực hiện các thao tác cần thiết khi động cơ quá nhiệt

Khi Động Cơ Quá Nhiệt
→ Tham khảo trang 8-16

Đèn Cảnh Báo Máy Phát Điện

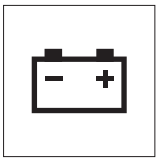

Đèn cảnh báo này phải phát sáng khi công tắc khởi động bật qua vị trí "ON", và phải tắt sau khi máy đã khởi động.
Khi máy đang chạy, đèn cảnh báo này sẽ phát sáng nếu có trục trặc trong hệ thống bình (như dây curoa quạt lỏng hoặc bị đứt).

KHUYẾN CÁO

- Nếu đèn cảnh báo này bật trong khi máy đang chạy, hãy lấp tức tấp xe vào một nơi an toàn không có lưu thông và nhanh chóng liên lạc với đại lý ISUZU gần nhất để kiểm tra.

Dây Đai Quạt Gió → Tham khảo trang 7-42
Xử Lý Bình Accu → Tham khảo trang 7-121
Khi Bình Accu Hết Điện
→ Tham khảo trang 8-9

Đèn Báo Kiểm Tra Động Cơ

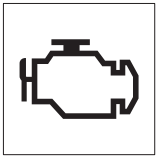

Đèn cảnh báo này phải phát sáng khi công tắc khởi động bật qua vị trí "ON", và phải tắt sau khi máy khởi động.
Nếu đèn cảnh báo này phát sáng trong khi máy đang chạy, điều này cảnh báo bạn có trục trặc trong hệ thống điều khiển điện tử của động cơ.

KHUYẾN CÁO

- Nếu đèn này sáng khi động cơ đang chạy, tránh lái xe ở tốc độ cao và đưa xe đến đại lý Isuzu gần nhất để kiểm tra.
  Dù cho xe vẫn có thể tiếp tục hoạt động, hãy đưa đến đại lý Isuzu gần nhất ngay khi có thể để kiểm tra hệ thống. Cố gắng vận hành xe vào lúc này sẽ làm phát sinh trục trặc ở hệ thống kiểm soát khí xả, tiêu hao nhiên liệu và điều khiển lái.

Đèn Cảnh Báo Phanh Rơ-Moóc V



Đèn Cảnh Báo Phanh Rơ-Moóc
Đèn này sẽ bật sáng khi kéo phanh tay rơ-moóc hoặc sơ mi rơ-moóc.

Đèn Cảnh Báo Bộ Tách Nước



Đèn cảnh báo này phát sáng khi nước trong bộ tách nước (bộ lọc nhiên liệu) cần phải tháo ra.
Tháo nước theo hướng dẫn trong phần "Tháo nước khỏi bộ lọc nhiên liệu" và bảo đảm đèn cảnh báo tắt đi.

⚠ CHÚ Ý

- Nếu đèn cảnh báo này phát sáng khi động cơ đang hoạt động, hãy nhanh chóng tháo nước khỏi bộ lọc nhiên liệu. Nếu bạn vẫn tiếp tục lái xe khi đèn này phát sáng, hệ thống phun nhiên liệu có thể bị hư hỏng.

Xả nước khỏi lọc nhiên liệu
→ Tham khảo trang 7-53

Xả gió **→ Tham khảo trang 8-12**

Đèn Báo Mức Nhiên Liệu Thấp



Đèn cảnh báo này phát sáng khi mức nhiên liệu trong thùng chứa xuống quá thấp trong khi động cơ đang hoạt động.

KHUYẾN CÁO

- Nếu đèn cảnh báo này sáng, hãy châm thêm nhiên liệu càng sớm càng tốt.
- Nếu xe cạn nhiên liệu, quy trình xả gió phải được thực hiện

Đồng hồ nhiên liệu
→ Tham khảo trang 4-14

Khi cạn nhiên liệu
→ Tham khảo trang 8-11

Đèn Báo Rẽ Và Đèn Báo Nguy

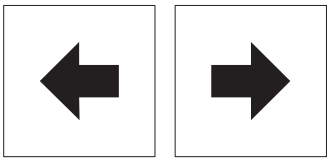

Một trong hai đèn chỉ báo này phát sáng lúc công tắc tín hiệu rẽ được bật (khi công tắc khởi động ở vị trí "ON").
Cả hai đèn chỉ báo sẽ phát sáng lúc bật công tắc đèn báo nguy

Công Tắc Đèn Báo Rẽ
→ Tham khảo trang 4-33

KHUYẾN CÁO

- Các đèn cảnh báo này không phát sáng nếu bóng đèn bị đứt, hoặc nhấp nháy bất thường nếu dùng bóng đèn không có công suất thích hợp.

Đèn Chỉ Báo Chế Độ Đèn Pha

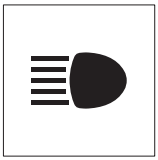

Đèn chỉ báo này phát sáng khi đèn pha được chọn, hoặc các đèn trước chuyển đổi giữa pha và cos (tín hiệu qua mặt).

Công Tắc Điều Khiển Đèn
→ Tham khảo trang 4-32

Đèn Cảnh Báo Phanh Tay



Đèn cảnh báo này phát sáng khi cần phanh tay được kéo

⚠ CHÚ Ý

- Độ phát sáng của đèn cảnh báo này không bảo đảm phanh tay được cài chặt, cần phanh tay phải kéo hết mức và chốt lại.
- Cẩn thận, không lái xe khi cần phanh tay đang kéo

Đèn Chỉ Báo Phanh Khí Xả



Đèn chỉ báo này phát sáng khi công tắc phanh khí xả được bật.

KHUYẾN CÁO

- Đèn chỉ báo phanh khí xả nhấp nháy khi có trục trặc trong hệ thống phanh khí xả. Hãy đem xe đến kiểm tra tại đại lý Isuzu gần nhất ngay khi có thể.

Công Tắc Phanh Khí Xả
→ Tham khảo trang 4-36

Đèn Chỉ Báo Bộ Trích Công Suất (PTOV) V



Đèn chỉ báo này sáng khi kết nối/ bật công tắc bộ trích công suất (PTO).

Bộ Trích Công Suất (PTO) V
→ Tham khảo trang 4-57

Đèn Chỉ Báo Gài Cầu Sau V



Đèn chỉ báo này sẽ sáng khi bật công tắc gài cầu sau.

Công Tắc Gài Cầu Sau V
→ Tham khảo trang 4-38

Đèn Cảnh Báo Thiếu Áp Suất Hơi Cấp Cho Phụ Kiện V

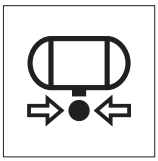

Đèn cảnh báo này sẽ sáng đồng thời cùng lúc với kèn cảnh báo khi áp suất hơi khí nén cấp tới các phụ kiện thấp hơn giá trị quy định.

Áp Kế Khí
→ Tham khảo trang 4-12

Đèn Báo Dãi Tay Số Thấp V

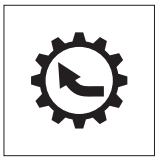

Chỉ có trên model hộp số ES11109
Đèn chỉ báo này sẽ sáng khi tay số đang ở dãi thấp.

Hộp Số ES11109 V
→ Tham khảo trang 4-50

Kèn Cảnh Báo

Kèn cảnh báo sẽ kêu trong các tình huống sau.

Cảnh báo	Tiếng kêu	Vị trí		Tình trạng
		Trong cabin	Ngoài cabin	
Thiếu áp suất khí nén	Liên tục	●	×	Nhả phanh tay trong khi áp suất khí nén thấp hơn tiêu chuẩn
Động cơ quá nhiệt	Tiếng kêu dài	●	×	Động cơ quá nóng
Chạy lùi V	Tiếng lập lại	●	●	Tay số ở vị trí “R”
Nhả phanh tay V	Liên tục	●	×	Nhả cần phanh tay
Loss of air pressure or brake fluid pressure (when brake lock is in operation) V	Continuous beep	●	●	A brake fluid leak exists or air pressure falls below the specified pressure when the brake lock switch is "ON" and the parking brake is engaged.

•: Kèn báo kéo dài ×: Kèn không hoạt động ⋆: Tham khảo cột “Tình Trạng”.

KHUYẾN CÁO

- Kèn cảnh báo có thể không kêu nếu có trục trặc trong các hệ thống trên, nếu điều này xảy ra cần kiểm tra các hệ thống trên. Xin liên lạc với đại lý Isuzu gần nhất.

CÁC CÔNG TẮC ĐIỀU KHIỂN

- Công Tắc Khởi Động 4-28
- Núm Điều Chỉnh Tốc Độ Cầm Chừng 4-30
- Công Tắc Điều Khiển Đèn Tổ Hợp 4-32
- Công Tắc Chỉnh Độ Cao Đèn Chiếu Sáng [V] 4-34
- Công Tắc Đèn Sương Mù [V] 4-35
- Công Tắc Đèn Báo Nguy 4-35
- Công Tắc Phanh Khí Xả 4-36
- Công Tắc Gài Cầu Sau [V] 4-38
- Công Tắc Điều Khiển Cần Gạt Nước Và Rửa Kính Chắn Gió 4-39
- Nút Còi 4-41

Công Tắc Khởi Động

⚠ CẢNH BÁO

- Trong khi lái xe, đừng bao giờ vặn công tắc khởi động vào vị trí "LOCK". Chìa khóa có thể rơi ra khỏi công tắc khiến tay lái bị khóa. Điều này cực kỳ nguy hiểm.

KHUYẾN CÁO

- Đừng để đất cát, chất dơ bám vào chìa khóa, điều này có thể làm hư hỏng công tắc khởi động xe.
- Sau khi khởi động máy, đừng vặn công tắc khởi động qua vị trí "START". Nếu không máy khởi động có thể bị hư.
- Dùng các thiết bị điện tử như hệ thống âm thanh trong một thời gian dài khi tắt máy có thể làm cạn bình accu

Công Tắc Khởi Động

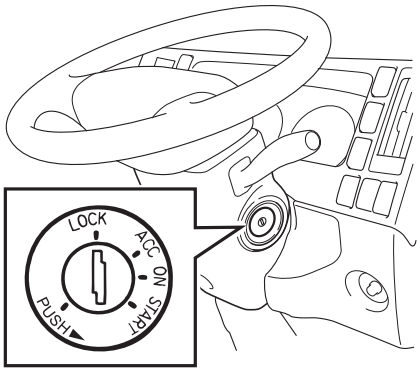

LOCK : Trong vị trí này, có thể cắm hoặc rút chìa khóa. Rút chìa khóa và quay vô lăng cho đến khi được khóa. Vô lăng khóa để chống trộm. Để chuyển công tắc khởI độngsang vị trí “LOCK”, ấn và giữ chìa khóa ở vị trí “ACC” và sau đó vặn về vị trí “LOCK”.

ACC : Trong vị trí này, có thể sử dụng âm thanh và các phụ kiện khác khi động cơ đã ngừng.

ON : Chìa khóa ở vị trí này khi động cơ đang hoạt động. Vị trí này cũng được sử dụng để làm nóng máy trước khi khởi động động cơ.

START : Động cơ được khởi động ở vị trí này. Nhả chìa khóa ngay khi động cơ đã khởi động. Chìa khóa tự động trở về vị trí “ON”.

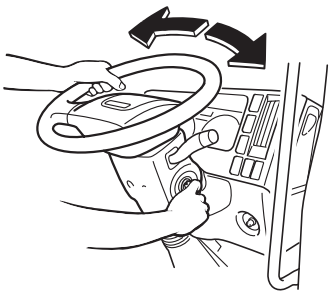

LƯU Ý

- Nếu không thể xoay chìa khóa từ vị trí “LOCK” về vị trí “ON”, lắc nhẹ tay lái theo chiều kim đồng hồ và ngược chiều kim đồng hồ đồng thời cố bật chìa khóa.

Idling Control Knob

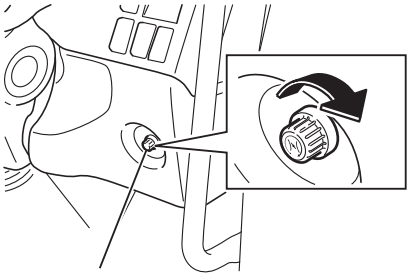

Núm điều chỉnh tốc độ cầm chừng

Núm vặn này được dùng để hâm nóng động cơ. Bạn có thể tăng tốc độ bằng cách vặn núm theo chiều kim đồng hồ mà không cần dùng bàn đạp ga.
Vặn núm điều khiển trở về hết theo ngược chiều kim đồng hồ sau khi bạn đã dùng để xông máy và giữ nguyên ở vị trí này.

⚠ CẢNH BÁO

- Để động cơ hoạt động trong một nơi kém thông gió có thể gây nhiễm độc khí CO. Hãy chọn một nơi thông gió tốt khi khởi động và hâm nóng động cơ.
- Chạy máy trong một nơi kém thông gió có thể gây nhiễm độc khí CO. Hãy chọn một nơi thông gió tốt khi khởi động và hâm nóng động cơ.
- Nhớ phải vặn về hết mức núm điều khiển tốc độ chạy cầm chừng đến vị trí tốc độ thấp nhất trước khi lái.

Góc xoay 300˚



CHÚ Ý

- Đừng sử dụng núm điều chỉnh khi xe đang vận hành, điều này sẽ ảnh hưởng đến hoạt động của động cơ.

KHUYẾN CÁO

- Núm điều chỉnh có công dụng giúp tăng tốc độ động cơ, làm nóng động cơ nhanh chóng.
- Núm vặn điều khiển tốc độ cầm chừng có phạm vi hoạt động 300 độ. Đừng vặn núm vượt ngoài phạm vi này. Nếu không xe có thể trục trặc.

LƯU Ý

- Sử dụng núm điều chỉnh tốc độ cầm chừng để chỉnh động cơ hoạt động ở dãi tốc độ mong muốn trước khi cho xe lăn bánh.

Khởi Động Động Cơ
→ Tham khảo trang 4-4

Công Tắc Điều Khiển Đèn Tổ Hợp

Công Tắc Điều Khiển Đèn

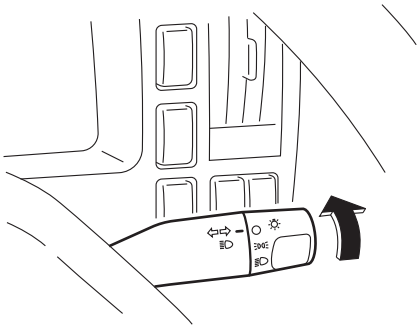

Vặn công tắc điều khiển đèn về vị trí chỉ ra trong bảng sẽ khiến các đèn liên quan phát sáng.

KHUYẾN CÁO

- Công tắc điều khiển đèn có thể được sử dụng khi công tắc khởi động đặt ở vị trí "LOCK" hoặc "ACC". Đừng vận hành các tổ hợp đèn trong một thời gian dài khi tắt máy. Nếu không bình điện có thể hết, không thể khởi động lại động cơ.

Tên	Vị trí			
	O	≡D0≡	≡D	D≠
Đèn trước	TẮT	TẮT	MỞ	MỞ
Đèn hông		MỞ		
Đèn sau				
Đèn bảng số				
Điều khiển độ sáng đèn				

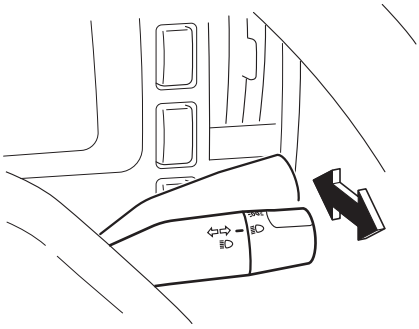

Chuyển Đổi Đèn Pha và Cos

Khi đèn trước bật, hãy di chuyển cần về phía trước và phía sau để chuyển đổi giữa đèn pha và cos.
Di chuyển cần về phía trước để chọn pha (chiếu xa), di chuyển cần về phía sau để chọn cos (chiếu gần).
Khi đèn trước bật ở chiếu xa (pha), đèn chỉ báo đèn pha trên bảng táp-lô phát sáng.

LƯU Ý

- Dùng đèn chiếu gần (cos) khi có xe phía trước cùng tuyến đường hoặc xe đang tới ở tuyến ngược chiều.

Khi Bóng Đèn Không Sáng

→ **Tham khảo trang 8-20**

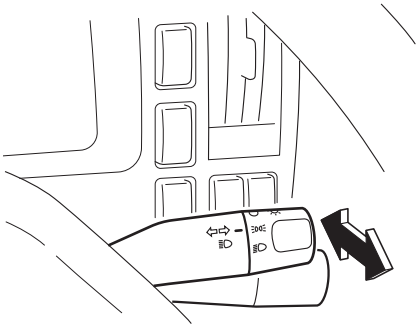

Chuyển Đổi Pha Cos (Tín Hiệu Xin Đường)

Bằng cách kéo cần điều khiển công tắc đèn và nhả ra, đèn pha sẽ bật sáng và tắt. Đồng thời đèn chỉ báo trên bảng táp-lô sẽ sáng và tắt. Dùng chức năng này làm tín hiệu xin qua mặt xe hoặc các mục đích khác.

Công Tắc Đèn Báo Rẽ

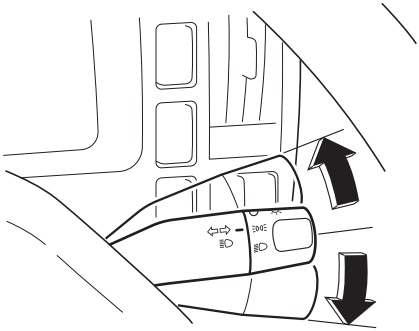

Khi rẽ trái hoặc phải, hãy kéo cần lên xuống để nhấp nháy đèn tín hiệu rẽ.

KHUYẾN CÁO

- Đèn tín hiệu rẽ phát sáng dù công tắc khởi động ở vị trí "LOCK" hoặc "ACC".
  Đừng vận hành đàn tín hiệu rẽ trong thời gian dài khi tắt máy. Nếu không, bình accu sẽ hết khiến không thể khởi động lại động cơ.

LƯU Ý

- Nếu tay lái chỉ bẻ ít, hãy tắt tín hiệu bằng tay. Ấn nhẹ và giữ cần lên xuống khi qua mặt hay chuyển tuyến đường. Đèn tín hiệu rẽ vẫn tiếp tục nhấp nháy khi cần vẫn còn được kéo. Cần được kéo về vị trí giữa ngay khi tay lái trở lại vị trí hướng thẳng về phía trước.

Công Tắc Điều Chỉnh Độ Cao Đèn Chiếu Sáng V

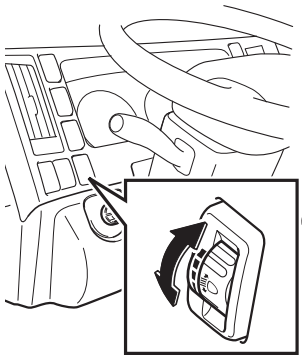

Có thể điều chỉnh độ cao của ánh sáng đèn chiếu sáng thông qua công tắc điều chỉnh.
Khi xe không chở hàng hóa, nên chỉnh về mức “0”.

CHÚ Ý

- Đừng điều chỉnh lên cao hay xuống thấp quá mức. Sẽ ảnh hưởng rất lớn đến tầm quan sát của người lái.

Công Tắc Đèn Sương Mù Trước V

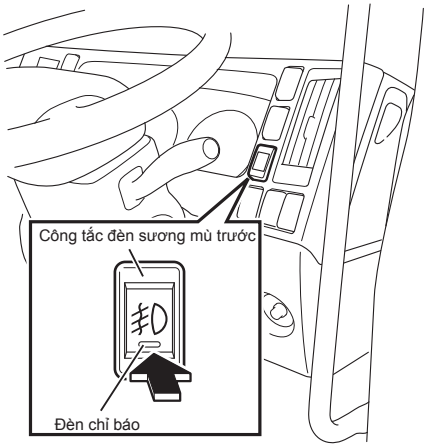

Khi công tắc đèn được xoay đến vị trí "≡D≡" hay "≡D", và công tắc này được ấn vào, đèn sương mù trước phát sáng và đèn chỉ báo sương mù trước cũng phát sáng. Để tắt đèn, ấn vào công tắc lần nữa. Đèn sương mù trước hữu dụng khi tầm nhìn trước mặt không rõ vì sương mù.

⚠ CẢNH BÁO

- Khi thay thế bóng đèn sương mù trước, đừng dùng đèn có công suất lớn hơn công suất chỉ định. Nếu không, dây điện có thể bị cháy.

Khi Bóng Đèn Không Sáng

→ Tham khảo trang 8-20

Công Tắc Đèn Báo Nguy

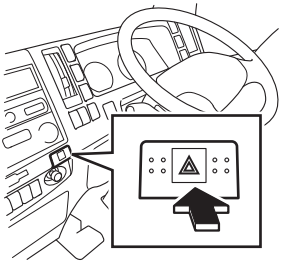

Đèn báo nguy được dùng để báo hiệu cho các xe khác biết xe bạn đang đậu trên đường vì tai nạn hoặc hư hỏng.
Khi công tắc này được nhấn, tất cả các đèn tín hiệu rẽ và đèn chỉ thị tín hiệu rẽ nhấp nháy để báo hiệu tình trạng khẩn cấp. Để tắt đèn báo nguy, hãy bấm vào công tắc này lần nữa

KHUYẾN CÁO

- Đừng để đèn báo nguy hoạt động trong thời gian dài khi máy tắt, nếu không bình accu sẽ hết khiến không thể khởi động lại động cơ.

Công Tắc Phanh Khí Xả

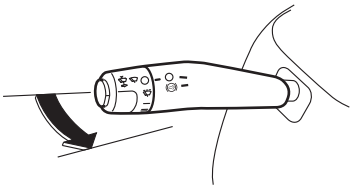

Để sử dụng phanh khí xả, hãy kéo cần ra sau. Để nhả phanh khí xả, hãy nhấn vào bàn đạp ga hoặc bàn đạp ly hợp (nếu xe bạn dùng hộp số tay). Nhả bàn đạp để cài phanh khí xả lại.

Đèn chỉ báo phanh khí xả



⚠ CHÚ Ý

- Rất nguy hiểm khi cài phanh khí xả bị trên đường trơn trợt (khi mặt đường ẩm ướt, đóng băng hoặc phủ tuyết dày) vì bánh xe có thể trượt.

KHUYẾN CÁO

- Nếu kèn cảnh báo kêu lên khi phanh khí xả đang hoạt động, hãy nhanh chóng tấp xe vào nơi an toàn và liên hệ với đại lý ISUZU gần nhất để kiểm tra.

Điều kiện để phanh khí xả hoạt động

Trong những tình huống sau đây, phanh khí xả sẽ không hoạt động kể cả khi bật công tắc & đèn chỉ báo phanh khí xả sáng

- Đang đạp bàn đạp ga.
- Tay số ở vị trí “”N””.
- Tốc độ xe thấp hơn 5 km/h

LƯU Ý

- Nếu xe có trang bị hệ thống ABS, hệ thống phanh khí xả sẽ ngưng hoạt động khi hệ thống ABS vận hành, dù cho đèn chỉ báo vẫn sáng.
- Hãy sử dụng phanh khí xả trong các trường hợp đổ đèo.

Công Tắc Gài Cầu Sau V

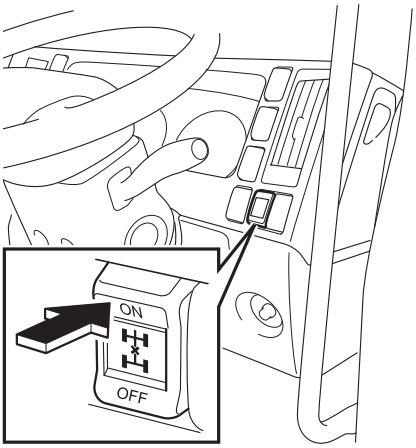

Sử dụng chức năng gài cầu sau khi có bánh xe bi xoay trượt trên đường cát, đường trơn trượt.

Dừng xe và ấn vào phần “ON”. Lúc này cơ cấu gài cầu sẽ hoạt động và đèn sẽ sáng lên. Để ngắt gài cầu, ấn vào phần “OFF”, lúc này đèn sẽ tắt.

Đèn báo gài cầu sau



CHÚ Ý

- Tuân thủ các hướng dẫn cẩn thận trước khi gài cầu sau.
- Chỉ gài cầu sau khi đã dừng xe.
- Khi gài cầu, bán kính quay vòng của xe sẽ tăng lên.
- Chỉ sử dụng tính năng gài cầu khi có nhu cầu sử dụng thật sự.

LƯU Ý

- Cơ cấu chấp hành sẽ kết nối truyền động giữa 2 cầu sau với nhau khi ấn nút.

Công Tắc Điều Khiển Cần Gạt Nước Và Rửa Kính Chắn Gió

Để dùng được công tắc điều khiển cần gạt nước và rửa kính chắn gió, công tắc khởi động phải ở vị trí "ON".

Công Tắc Điều Khiển Cần Gạt Nước

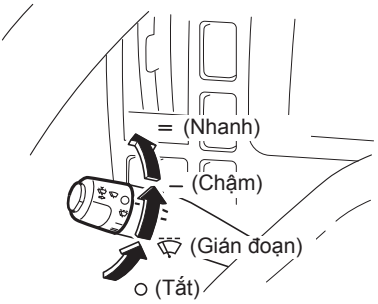

KHUYẾN CÁO

- Hệ thống an toàn có thể hoạt động để dừng cần gạt khi động cơ quá tải. Trong trường hợp này, hãy bật công tắc qua vị trí"OFF", và vài phút sau hãy kiểm tra cần gạt nước có hoạt động lại bình thường không. Nếu cần gạt nước thường xuyên ngưng hoạt động, đừng dùng nữa và liên hệ với đại lý Isuzu gần nhất.
- Trước khi vận hành cần gạt nước, phải bảo đảm miếng cao su ở cần gạt không dính vào kính. Nếu miếng cao su cần gạt dính vào kính mà vận cho vận hành cần gạt nước, cần gạt có thể bị gãy hoặc mô tơ gạt nước bị hư.
- Đừng vận hành cần gạt nước trên mặt kính khô, nếu không mặt kính có thể hỏng.
- Luôn luôn dùng công tắc xịt nước rửa kính khi lau mặt kính khô

Trạng thái của cần gạt nước có các trạng thái tùy thuộc vị trí công tắc điều khiển cần gạt nước.

Vị trí cần	O		—	=
Trạng thái gạt	Dừng	Gián đoạn (mưa nhẹ)	Chậm (mưa vừa)	Nhanh (mưa to)

Công Tắc Rửa Kính

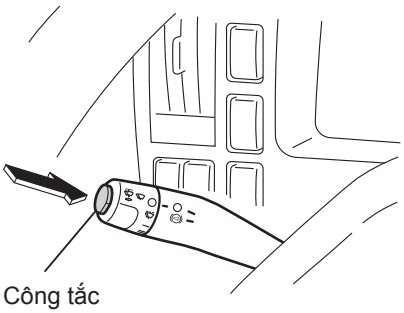

Công tắc
rửa kính

Nước rửa kính được phun lên kính chắn gió khi ấn công tắc. Khi đó, thanh gạt nước cũng hoạt động đồng thời
Nước rửa kính có chức năng làm sạch kính chắn gió.

⚠ CHÚ Ý

- Ở nhiệt độ cực thấp, dung dịch nước rửa kính có thể bị đóng băng trên mặt kính sau khi phun, ngăn cản tầm nhìn phía trước của bạn. Trong trường hợp đó hãy hâm nóng kính trước khi dùng công tắc rửa kính.

KHUYẾN CÁO

- Nếu dung dịch không phun ra đủ lượng, hãy nhả công tắc ngay lập tức.
- Đừng giữ công tắc này ở trạng thái nhấn trong hơn 30 giây, nếu không máy bơm phun có thể bị hư.
- Nếu dung dịch rửa kính không phun ra, hãy nhả công tắc xịt nước rửa kính ngay lập tức. Nếu không, mô-tơ có thể bị kẹt.
- Nếu xe được dùng trong khu vực khí hậu lạnh, hãy dùng dung dịch rửa kính phù hợp theo mùa để không bị đông đặc.

Dung Dịch Nước Rửa Kính
→ Tham khảo trang 7-116

Nút Còi

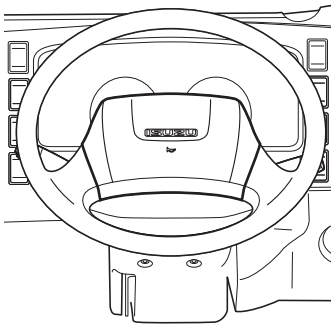

Để bấm còi, hãy nhấn vào miếng nhựa có kí hiệu còi trên tay lái.

PHƯƠNG PHÁP LÁI XE

- Bàn Đạp 4-44
- Cần Phanh tay 4-45
- Cần Sang Số 4-47
- Hộp Số ES11109 V 4-50
- Hệ Thống Chống Bó Cứng Phanh (ABS) V 4-53
- Bộ Trích Công Suất (PTO) V 4-57

Bàn Đạp

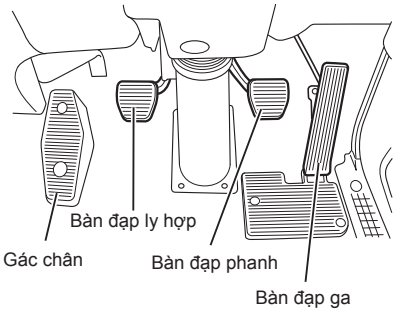

Ngồi vào ghế ở vị trí lái đúng và nhấn bàn đạp phanh và bàn đạp ga với bàn chân phải. Để tránh đạp nhầm bàn đạp, hãy kiểm tra vị trí bàn đạp và tập đặt chân lên đúng bàn đạp.

⚠ CẢNH BÁO

- Để lon hay chai lăn trên sàn có thể làm kẹt bàn đạp phanh nếu nó lọt dưới bàn đạp. Điều này rất nguy hiểm. Tấm trải sàn phải đặt đúng chỗ. Tấm trải sàn đặt không đúng chỗ sẽ làm cản trở chuyển động tự do của mỗi bàn đạp

KHUYẾN CÁO

- Đừng rú máy, các bộ phận trong động cơ cũng như sự tiết kiệm nhiên liệu có thể bị ảnh hưởng xấu.
- Đừng lái xe khi chân tựa vào bàn đạp ly hợp. Làm thế có thể gây hư hỏng bộ ly hợp.

Cần Phanh Tay

⚠ CHÚ Ý

- Khi đậu hoặc dừng xe, hãy kéo cần phanh tay để chắc chắn xe sẽ không di chuyển.
- Hãy đậu xe ở nơi bằng phẳng, tránh việc đậu xe trên dốc. Trong trường hợp phải đậu xe trên dốc hãy kéo phanh tay, sau đó dùng các miếng chêm bánh xe và cái tay số để chắc chắc xe không di chuyển.
- Không kéo phanh tay khi xe đang di chuyển, trừ khi đó là trường hợp khẩn cấp. Nếu kéo phanh tay trước khi xe dừng hẳng sẽ làm hư hỏng hệ thống truyền lực.
- Nếu không nhả phanh tay khi xe đang di chuyển, sẽ làm hệ thống phanh bị bó / nóng / gây hỏa hoạn.
- Dù đèn cảnh báo phanh tay phát sáng khi phanh tay được cài, điều này không có nghĩa là phanh tay được cài chặt, vì thế hãy luôn luôn kiểm tra cần được kéo lên hết mức chưa.
- Luôn lưu ý kiểm tra tình trạng hoạt động của phanh tay.

LƯU Ý

Cơ cấu phanh tay có 2 dạng:

- Phanh hãm cứng trục truyền động (phanh thủy lực): Khi kéo cần phanh tay, cơ cấu sẽ khóa cứng phần truyền động từ trục truyền động đến cầu sau
- Phanh bánh xe (phanh hơi toàn phần):
  Khi kéo cần phanh tay, các bánh xe sẽ bị khóa cứng

Hoạt Động Của Phanh Tay

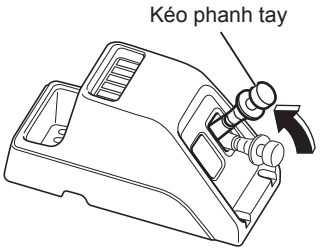

Kéo cần phanh tay từ vị trí nhả lên vị trí khóa. Lúc này đèn cảnh báo phanh tay sẽ sáng.
Hãy chắc chắn bạn nghe âm thanh hơi khí nén hoạt động khi kéo cần phanh tay.
Để nhả cần phanh tay, ấn vào nút nhả và kéo cần về vị trí nhả. Lúc này đèn cảnh báo phanh tay sẽ tắt.

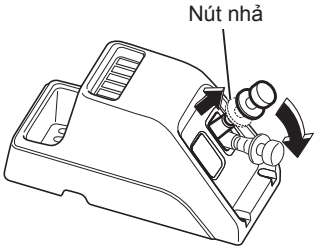

⚠ CHÚ Ý

- Nếu đã nhả cần phanh tay nhưng đèn cảnh báo phanh tay vẫn sáng; có thể hệ thống phanh hơi đã bị rò rỉ. Hãy kiểm tra đồng hồ áp suất hơi
- Đừng bước hay ngồi lên cần phanh tay. Điều đó sẽ làm hư hỏng cần phanh tay.

Phanh Tay Rơ-Mooóc V

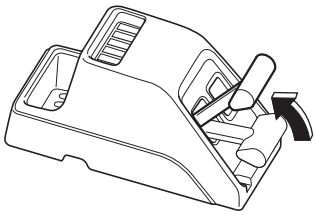

Đèn cảnh báo phanh rơ-mooóc



Rơ-mooóc hoặc Sơ mi rơ-mooóc
Khi kéo cần đèn phanh và đèn cảnh báo phanh rơ-mooóc sẽ sáng lên.
Khi nhả cần phanh tay, cần sẽ tự chuyển về vị trí “OFF”.

Cần Chuyển Số

Hộp Số 6 Tốc Độ V

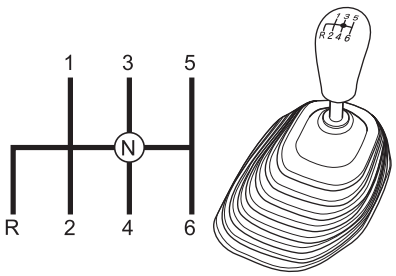

Hộp Số MZW

Ấn hoàn toàn bàn đạp ly hợp và bàn đạp phanh, sau đó chuyển cần số về vị trí số "1" hay "R".

Lưu ý ấn hoàn toàn bàn đạp ly hợp trước khi thực hiện việc chuyển sang các tay số khác.

KHUYẾN CÁO

- Chỉ thực hiện việc chuyển đổi giữa số tới và số lùi khi xe đã dừng hoàn toàn. Nếu không sẽ làm hư hỏng hộp số.

Hộp Số 9 Tốc Độ V

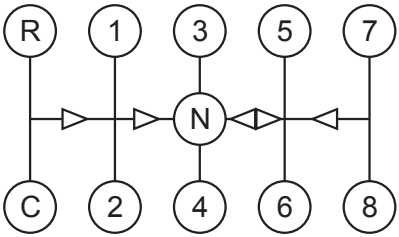

Hộp số ES11109
Hộp số gồm 9 số tới và 1 số lùi, với 2 dãi tay số.
Số (C) dùng để bắt đầu kéo xe. Các số khác sẽ nằm trong dãi THẤP (LOW) hoặc CAO (HIGH).
Khi tay số nằm ở dãi THẤP, đèn báo dãi tay số thấp sẽ bật sáng.

Chuyển Từ Dãy Số Cao Xuống Số Thấp

⚠ CẢNH BÁO

- Đừng bao giờ chuyển từ vị trí tay số cao xuống vị trí tay số thấp đột ngột. Điều này sẽ làm hư hỏng hộp số.
  - Một số hộp số sẽ có cơ cấu an toàn để chống việc chuyển số đột ngột sai cách.
  - Đừng chuyển từ số cao xuống thấp khi tốc độ xe trên 30 km/h

⚠ CHÚ Ý

- Luôn ấn bàn đạp ly hợp khi chuyển số.
- Sử dụng tay số phù hợp để bắt đầu di chuyển xe
- Chuyển số dứt khoát
- Đừng chuyển về số “C” khi xe đang di chuyển
- Đừng chuyển về số “R” khi xe đang di chuyển

Hộp số ES11109

→ Tham khảo trang 4-50

Hệ Thống Chống Bó Cứng Phanh (ABS) V

Các bánh xe có thể bị khóa và trượt khi phanh đột ngột, hoặc phanh trên bề mặt đường trơn trượt như đường có tuyết. ABS là thiết bị không để hiện tượng trượt xảy ra bằng cách nhận biết và điều khiển hệ thống phanh. ABS chỉ có tác dụng hỗ trợ và không có khả năng ngăn ngừa tai nạn nếu bạn chạy xe vượt quá tốc độ an toàn. Vì vậy hãy luôn lái xe an toàn.

⚠ CHÚ Ý

- Quãng đường phanh trên bề mặt đường trơn trượt sẽ dài hơn so với đường thông thường thậm chí khi xe được trang bị ABS. Ngoài ra, quang đường phanh có thể dài hơn trên đường có tuyết dày và đường đá sỏi khi ABS được kích hoạt. Do đó luôn phải lưu ý điều kiện đường xá và tình trạng lốp xe, tuân thủ các hướng dẫn lái xe an toàn và luôn đảm bảo đúng khoảng cách giữa các xe.
- ABS không ngăn được tai nạn nếu bạn lái xe không an toàn.
- Lắp đặt lốp xe đúng kích thước quy định, cùng nhãn hiệu và thiết kế trên tất cả các bánh xe. Nếu lắp đặt các bánh xe sai cách, quang đường phanh sẽ trở nên dài hơn và độ ổn định cũng như điều khiển lái của xe sẽ giảm đi. Điều này rất nguy hiểm.
- Cảm giác lái khi hệ thống ABS kích hoạt sẽ có đôi chút khác biệt so với thông thường. Hãy cẩn trọng khi điều khiển lái.
- Đối với hệ thống phanh hơi toàn phần, hệ thống ABS khi hoạt động sẽ sử dụng nhiều hơi khí nén. Nếu đèn cảnh báo áp suất hơi khí nén sáng lên, hãy dừng xe tại nơi an toàn và kiểm tra xe cẩn thận.

KHUYẾN CÁO

- Lái xe trên đường cát hoặc có bùn có thể ảnh hưởng xấu tới hệ thống phanh và các cảm biến ABS. Hãy rửa xe để làm sạch cát và bùn sau khi đi xe trên đường cát hoặc bùn
- Trước khi rửa xe, phải thực hiện che chắn cần thiết để ngăn ngừa nước không bắn vào các bộ phận ABS (các cảm biến). Đặc biệt khi lau rửa với áp lực cao, phải cẩn thận sao cho không để nước phun trực tiếp trên các bộ phận ABS.

LƯU Ý

[Nhận biết hoạt động của hệ thống ABS]

- Ngay sau khi động cơ khởi động, bạn có thể nghe thấy âm thanh từ bộ chấp hành ABS. Ngoài ra, bạn cũng có thể cảm thấy hơi rung nếu đạp bàn đạp phanh vào thời điểm này. Điều này là bình thường khi ABS hoạt động đúng chức năng.
- Khi ABS hoạt động, có thể cảm nhận được độ rần tại bàn đạp phanh. Điều này là bình thường.
- Nếu xe được trang bị hệ thống phanh khí xả; khi ABS kích hoạt hệ thống phanh khí xả sẽ ngưng hoạt động.
- ABS dễ được kích hoạt hơn khi phanh được sử dụng khi rẽ hoặc lái xe trên đường xấu, do bên trong lốp xe hoặc các lốp xe có xu hướng bị chặn lại.
- ABS không được kích hoạt ngay lập tức sau khi khởi động xe. Nó chỉ được kích hoạt khi tốc độ xe đạt khoảng 10 km/h. ABS không hoạt động khi tốc độ xe giảm xuống còn 5 km/h.

Đèn Cảnh Báo Và Dấu Hiệu ABS Hoạt Động

Đèn cảnh báo ABS



Báo Hiệu ABS Hoạt Động

Khi xoay chìa khóa khởi động về vị trí “ON”, đèn cảnh báo ABS sẽ sáng lên và tắt đi trong 3 giây. Hệ thống ABS bình thường nếu đèn cảnh báo tắt đi.

Dấu Hiệu Hoạt Động ABS

Khi kích hoạt hệ thống ABS, xuất hiện rung động nhẹ trên bàn đạp phanh và tay lái, có âm thanh phát ra từ bộ chấp hành ABS.

NOTE

- Nếu đèn cảnh báo ABS có các dấu hiệu sau thì có thể ABS bị lỗi. Hãy liên hệ với Đại lý Isuzu gần nhất:
  - Nếu đèn cảnh báo ABS sáng lên khi xe đang chạy.
  - Đèn không sáng khi nút “Engine Start/Stop” ở vị trí ‘’ON’’.
- Nếu có sự cố xảy ra với ABS, hệ thống phanh vẫn làm việc bình thường. Tuy nhiên ABS sẽ không làm việc.

Đèn Cảnh Báo ABS V
→ **Tham khảo trang 4-18**

Biện Pháp An Toàn Khi Lái Xe Có ABS

Hệ thống ABS không phải là thiết bị giúp cho việc lái xe và dừng xe trong các điều kiện vượt quá giới hạn an toàn cho phép. Vì vậy hãy lái xe cẩn thận.

⚠ CHÚ Ý

- Khi phanh đột ngột, hãy giữ bàn đạp phanh để kích hoạt ABS.
  Khi phanh đột ngột, không được nhồi bàn đạp phanh (đạp hoặc nhả bàn đạp phanh liên tục).
- Quãng đường phanh trên đường trơn trượt dài hơn so với đường khô ráo thậm chí cả với xe có trang bị ABS. Khi ABS được kích hoạt trong các điều kiện bề mặt đường như bên dưới thì quãng đường phanh có thể dài hơn một chút so với xe không trang bị ABS. Do đó, phải luôn quan tâm đến tình trạng đường và lốp xe:
  - Khi lái xe trên đường sỏi đá, hoặc đường phủ tuyết dày.
  - Khi sử dụng xích ngăn trượt.
  - Khi lái xe qua các khúc cua hoặc các đoạn gồ ghề, đường lát đá.
  - Khi lái xe trên tấm thép hoặc nắp hố ga.
- ABS không làm việc khi khởi động tại chỗ, tăng tốc và rẽ không cần phanh. Trên đường trơn trượt, các lốp xe có thể mất đi độ bám và tài xế có thể không kiểm soát được phương hướng của xe gây ra mất lái. Vì vậy luôn luôn lái xe tuân thủ tốc độ an toàn phù hợp với điều kiện đường xá cùng tình trạng lốp xe và tránh phanh gấp.
- Nếu dùng tính năng phanh động cơ trên đường đóng băng trơn trượt, tay lái có thể bị khóa cứng (ABS không hoạt động), dẫn đến mất điều khiển xe, Hãy dừng xe và chuyển tay số về vị trí N để giảm truyền động từ bánh xe lên động cơ, sau đó lái xe với vị trí tay số phù hợp.
- Đối với hệ thống phanh hơi toàn phần, hệ thống ABS khi hoạt động sẽ sử dụng nhiều hơi khí nén. Nếu đèn cảnh báo áp suất hơi khí nén sáng lên, hãy dừng xe tại nơi an toàn và kiểm tra xe cẩn thận.
- Khi ABS được kích hoạt, có rung động nhẹ (đặc biệt khi bề mặt đường ở lốp xe bên phải và bên trái khác nhau) trên bàn đạp phanh và vô lăng. Ngoài ra, bộ chấp hành ABS còn phát ra âm thanh khi hoạt động. Điều này là bình thường.
- Hãy giữ bình tĩnh và điều khiển vô lăng một cách phù hợp.

Bộ Trích Công Suất (PTO) V

Bộ trích công suất PTO là thiết bị trích xuất công sinh ra từ động cơ xe hoặc hộp số để dẫn động các thiết bị phụ trợ khác PTO. Phần nội dung này sẽ giới thiệu về hoạt động của bộ PTO, tuy nhiên về chi tiết cấu tạo và nguyên lí hoạt động vui lòng tham khảo quyển **[Hướng Dẫn Sử Dụng Các Thiết Bị Lắp Ngoài].**

Hoạt Động Của Bộ Trích Công Suất (PTO)

⚠ CHÚ Ý

- Đảm bảo không có người hoặc vật dụng nào xung quanh hay ở trước xe trước khi vận hành PTO.
- Khi vận hành PTO, nhớ chuyển tay số về vị trí “N”, kéo phanh tay và đạp bàn đạp phanh bằng chân.
- Không sử dụng PTO khi xe đang lưu thông trên đường
- Chi tiết cấu tạo và nguyên lí hoạt động vui lòng tham khảo quyển **[Hướng Dẫn Sử Dụng Các Thiết Bị Lắp Ngoài].**

KHUYẾN CÁO

- Không thể kế nối PTO trong khi tăng tốc động cơ để hâm nóng bằng cách xoay núm điều chỉnh tốc độ cầm chừng. Hãy đợi đến khi động cơ ấm lên , sau đó chỉnh lại núm điều chỉnh tốc độ cầm chừng về vị trí bình thường trước khi kết nối PTO.

LƯU Ý

[TĂNG TỐC ĐỘNG CƠ ĐỂ HÂM NÓNG]

- Đó là việc chỉnh cho tốc độ động cơ hoạt động cầm chừng tăng lên, giúp cho quá trình làm nóng động cơ diễn ra nhanh hơn.

Công Tắc Bộ Trích Công Suất

Công tắc có chức năng bật tắt kết nối PTO.
Khi kết nối PTO, đèn chỉ báo sẽ bật sáng.

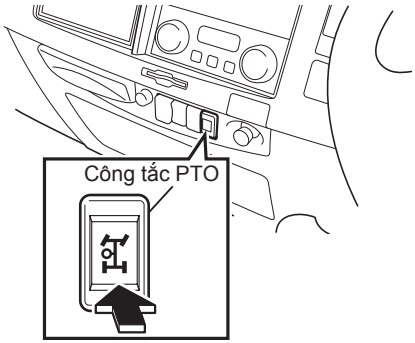

Đèn báo bộ trích công suất



Kết Nối Bộ PTO

1. Để xe đứng yên, kéo phanh tay với vị trí tay số ở “N”, sau đó khởi động động cơ.
2. Đạp hoàn toàn bàn đạp ly hợp, đợi vài giây sau đó ấn vào nút bấm bộ PTO. Lúc này đồng hồ chỉ báo PTO trên đồng hồ táp-lô sẽ sáng lên.

⚠ CHÚ Ý

- Ấn hoàn toàn bàn đạp ly hợp trước khi kết nối bộ PTO.

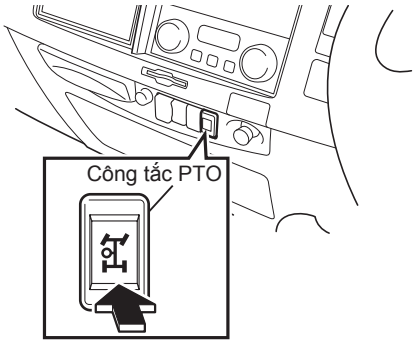

Đèn báo bộ trích công suất



Ngắt Kết Nối Bộ PTO

Vừa đạp hoàn toàn bàn đạp ly hợp, vừa ấn vào nút bấm PTO. Lúc này đèn chỉ báo PTO trên đồng hồ táp-lô sẽ tắt.

TIỆN NGHI VÀ TIỆN ÍCH

5

- Cửa Gió 5-2
- Chỉnh Hướng Gió V 5-4
- Máy Sưởi / Máy Lạnh V 5-6
- Đèn Trong Xe 5-15
- Tấm Che Nắng 5-16
- Núm Mồi Thuốc 5-16
- Gạt Tàn 5-18
- Túi Chứa Đồ Phía Sau Ghế Tài Xế 5-19
- Ngăn Chứa Đồ 5-19
- Hộc Chứa Card 5-19
- Hộc Chứa Đồ Có Nắp V 5-20
- Hộc Chứa Đồ Không Nắp V 5-21
- Hộp Chứa Đồ Bên Cạnh Ghế V 5-21
- Hộp Chứa Phía Trên 5-22
- Giá Giữ Ly V 5-23
- Móc Áo 5-23
- Móc Treo 5-24
- Hướng Dẫn Sử Dụng Radio 5-24
- Ăng ten 5-25
- AM/FM Radio V 5-26
- CD Player (có AM/FM Radio) V 5-34

Cửa Gió

Loại Thổi Trực Diện

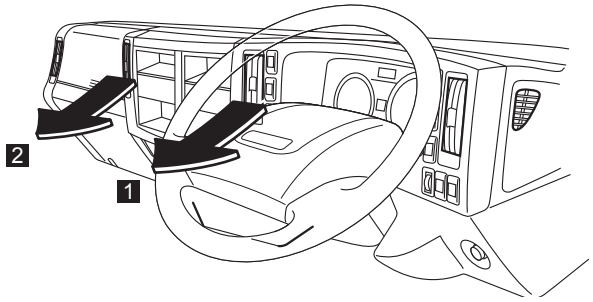

STT	Hướng gió	Đặc điểm
1	Phía tài xế	Cần chỉnh hướng gió có thể điều chỉnh được.
2	Phía hành khách	Cần chỉnh hướng gió có thể điều chỉnh được.

Loại Khác

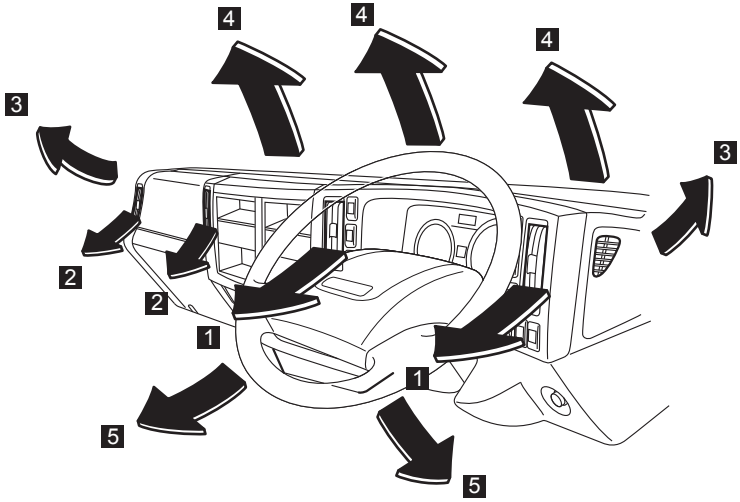

STT	Hướng gió	Đặc điểm
1	Phía tài xế	Cần chỉnh hướng gió có thể điều chỉnh được.
2	Phía hành khách	Cần chỉnh hướng gió có thể điều chỉnh được.
3	V Phía kính cửa	Gió thổi về phía kính cửa.
4	V Kính chắn gió	Gió thổi về phía kính chắn gió.
5	V Chân	Gió thổi về phía chân.

Cần Điều Chỉnh Hướng Gió

Dùng cần gạt điều chỉnh hướng gió từ cửa gió. Muốn đóng cửa gió, gạt cần hết xuống phía dưới.

Loại Thổi Trực Diện

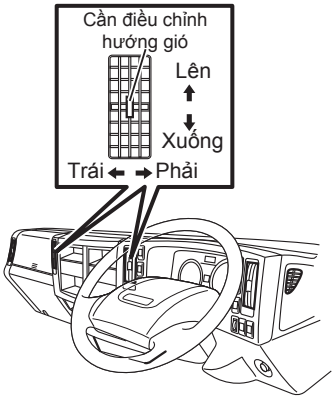

Loại Khác

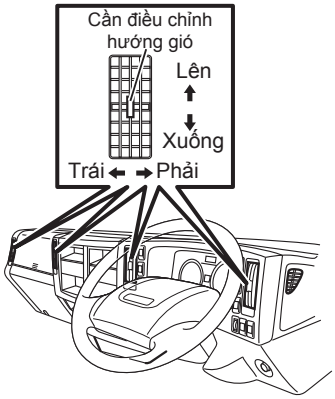

LƯU Ý

- Kéo cần điều chỉnh lên hoặc xuống để chuyển hướng gió qua lại giữa khu vực người lái hay hành khách.

Chỉnh Hướng Gió V

Hướng Dẫn Sử Dụng

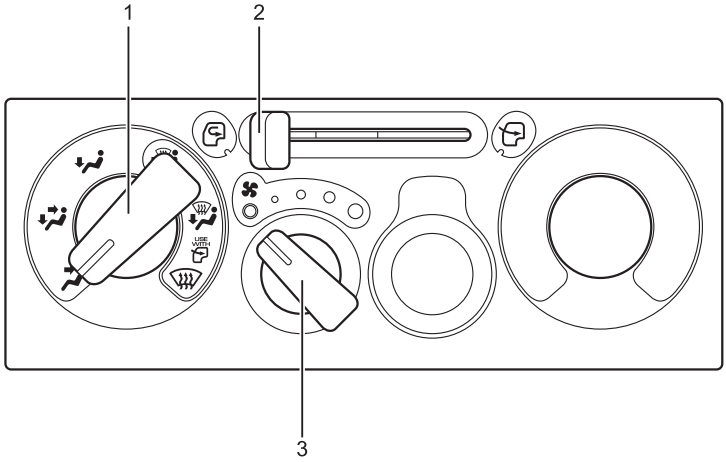

STT	Tên
1	Núm chỉnh hướng gió
2	Cần chỉnh nguồn gió

STT	Tên
3	Núm chỉnh tốc độ quạt

1. Núm chỉnh hướng gió

Vị trí	Hướng gió	Cửa gió
	Mặt	Gió thổi ra từ cửa 1 và 2.
	Mặt và chân	Gió thổi ra từ cửa 1 ,2 và 5.
	Chân	Gió thổi ra từ cửa 5.
	Chân, kính cửa và kính chắn gió	Gió thổi ra từ cửa 5 và một ít từ cửa 3 và 4.
	Chân, kính cửa và kính chắn gió.	Gió sẽ thổi ra từ cửa 5 và gió thổi ra với mức lớn hơn ở vị trí " " tại cửa 3 và 4.
	Kính cửa và kính chắn gió	Gió thổi ra từ cửa 3 và 4

LƯU Ý

- Ký hiệu "USE WITH" khuyên bạn đặt cần chọn nguồn gió từ bên ngoài vào trong xe, khi chuyển núm chỉnh hướng gió về vị trí "", "", "" để khử ẩm kính chắn gió.

2. Cần chỉnh nguồn gió

Vị trí	Mục đích	
	Đưa không khí bên ngoài vào trong xe	Dùng vị trí này để thông gió bên trong cabin (vị trí nên chọn thường xuyên)
	Tuần hoàn không khí bên trong	Dùng vị trí này để ngăn bụi bẩn, nếu không, không khí ô nhiễm bên ngoài xâm nhập vào cabin (chẳng hạn như trong một đường hầm hoặc trong dòng xe kẹt).

LƯU Ý

- Việc dùng quá nhiều ở vị trí tuần hoàn gió bên trong làm cho kính chắn gió và cửa sổ dễ bị mờ, làm hạn chế tầm nhìn.

3. Núm điều khiển tốc độ quạt gió
Tốc độ quạt gió có thể điều chỉnh ở 1 trong 4 tốc độ sẵn có.

Chỉnh Hướng Gió

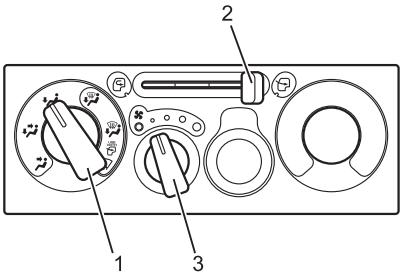

Thông Gió Ra Bên Ngoài

Xoay núm chỉnh hướng gió (1) về vị trí bất kì, sau đó kéo cần chỉnh nguồn gió (2) về vị trí " ".

Điều chỉnh núm điều khiển tốc độ quạt gió (3) tùy ý.

Máy Sưởi/ Máy Lạnh V

Hướng dẫn sử dụng

Dòng xe không trang bị máy lạnh

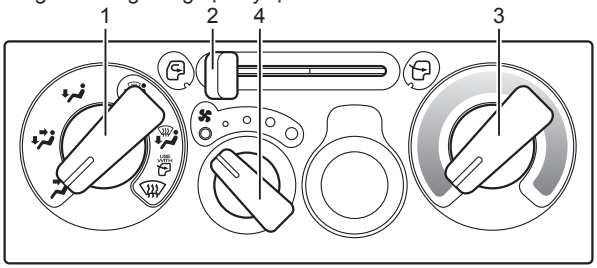

Dòng xe trang bị máy lạnh

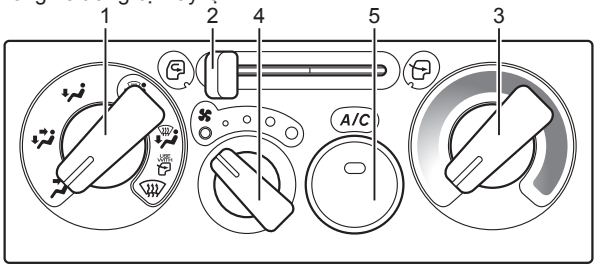

STT	Tên
1	Núm chỉnh hướng gió
2	Cần chỉnh nguồn gió
3	Núm điều chỉnh nhiệt độ

STT	Tên
4	Núm điều khiển tốc độ quạt gió
5	Công tắc máy lạnh (công tắc A/C)

1. Núm chỉnh hướng gió

Vị trí	Hướng gió	Cửa gió
	Mặt	Gió thổi ra từ cửa 1 và 2
	Mặt và chân	Gió thổi ra từ cửa 1,2 và 5.
	Chân	Gió thổi ra từ cửa 5.
	Chân và xông kính 1	Thị trường # Nga: Gió thổi ra từ cửa 5 và một ít gió tại cửa 3 và 4.
		Thị trường Nga: Gió thổi ra từ cửa 5 và một ít gió tại cửa 1,2,3 và 4.
	Chân và xông kính 2	Thị trường # Nga: Gió thổi ra từ cửa 5 và một lượng lớn gió nhiều hơn ở vị trí " " tại cửa 3 và 4.
		Thị trường Nga: Gió thổi ra từ cửa 5 và một lượng lớn gió nhiều hơn ở vị trí " " tại cửa 1,2,3 và 4.
	Xông kính	Gió thổi ra từ cửa 3 và 4.

LƯU Ý

- Ký hiệu " " khuyên bạn đặt cần chọn nguồn gió từ bên ngoài vào trong xe, khi chuyển núm chỉnh hướng gió về vị trí " ", " ", " " để khử ẩm kính chắn gió.

  Khi chọn chế độ " ", " " cho các xe tại thị trường Nga, gió sẽ thổi ra từ cửa 1 và 2. Nếu bạn cảm thấy gió thổi hơi nóng hướng mặt mình quá nhiều, hãy chỉnh lại hướng gió.

2. Cần chỉnh nguồn gió

Vị trí	Mục đích	
	Đưa không khí bên ngoài vào trong xe	Dùng vị trí này để thông gió bên trong cabin (vị trí nên
	Tuần hoàn không khí bên trong	Dùng vị trí này để ngăn bụi bẩn, nếu không, không khí ô nhiễm bên ngoài xâm nhập vào cabin (chẳng hạn như

LƯU Ý

- Việc dùng quá nhiều ở vị trí tuần hoàn gió bên trong làm cho kính chắn gió và cửa sổ dễ bị mờ, làm hạn chế tầm nhìn.

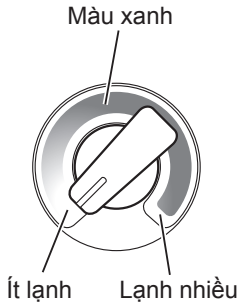

3. Núm điều chỉnh nhiệt độ
   Xoay núm để điều chỉnh nhiệt độ bên trong xe đến mức mong muốn. Xoay theo chiều kim đồng hồ để tăng độ lạnh & theo chiều ngược lại để giảm độ lạnh.

4. Núm điều khiển tốc độ quạt gió
   Có thể tùy chỉnh tốc độ quạt theo 4 cấp độ.

5. Công tắc máy lạnh (Công tắc A/C)
   Công tắc máy lạnh (Công tắc A/C)
   Nhấn công tắc này để mở chắc năng làm lạnh trên xe. Lúc này đèn chỉ báo trên công tắc sẽ sáng lên. Ấn nút này để mở chức năng sưởi và làm lạnh trên xe.

LƯU Ý

- Kể cả khi ấn công tắc A/C, hệ thống máy lạnh cũng sẽ chưa hoạt động nếu chưa xoay núm điều khiển tốc độ quạt gió.
- Kể cả khi không có nhu cầu sử dụng máy sưởi / máy lạnh tại khu vực bạn đang sống; hãy khởi động và vận hành hệ thống trong vài phút để giúp tăng tuổi thọ của hệ thống.

Chỉnh Hướng Gió

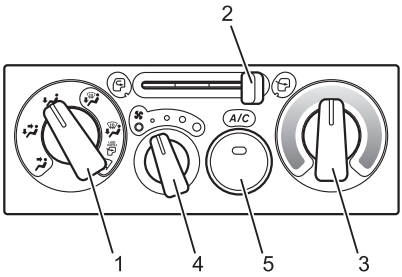

Thông Gió Ra Bên Ngoài

Nhấn công tắc A/C (5) về trị ví "OFF". Xoay núm điều chỉnh hướng gió (1) về vị trí bất kì. Kéo cần chỉnh nguồn gió (2) về vị trí "". Xoay núm điều chỉnh nhiệt độ (3).

Sau đó xoay núm điều khiển tốc độ quạt gió (4).

Hướng Dẫn Sử Dụng Máy Sưởi

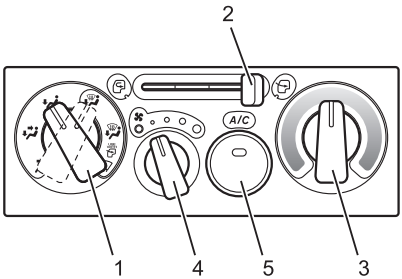

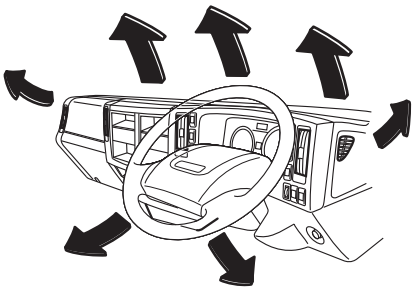

Sưởi Thông Thường

Xoay núm chỉnh hướng gió (1) về vị trí "" or "" "". Chọn các vị trí

"" để sưởi ấm chân và xông kính.

Kéo cần chỉnh nguồn gió (2) về vị trí ""

Xoay núm điều chỉnh nhiệt độ (3) và núm điều khiển tốc độ quạt gió (4) về vị trí mong muốn.

Để khử ẩm trong cabin trong khi đang sưởi, ấn công tắc A/C (5) về vị trí "ON".

LƯU Ý

- Máy sưởi sử dụng nhiệt từ môi chất nước làm mát động cơ. Do đó hiệu quả sưởi sẽ kém khi nhiệt độ môi chất nước làm mát động cơ còn thấp.

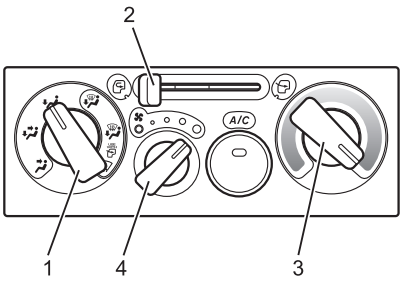

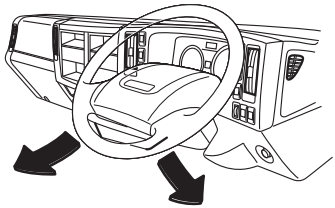

Sưởi Cực Đại

Xoay núm chỉnh hướng gió (1) về vị trí "🌬" sau đó kéo cần chỉnh nguồn gió về vị trí "🚗" kế tiếp xoay núm chỉnh nhiệt độ (3) hết mức về vị trí nóng nhất.

Cuối cùng hãy xoay núm điều khiển tốc độ quạt gió (4) về vị trí cao nhất

LƯU Ý

- Việc dùng quá nhiều ở vị trí tuần hoàn gió bên trong làm cho kính chắn gió và cửa sổ dễ bị mờ, làm hạn chế tầm nhìn.

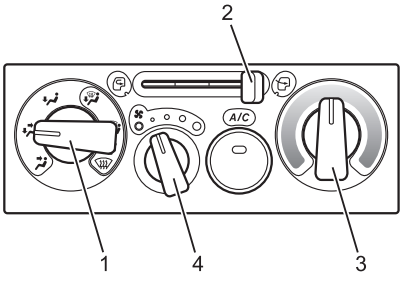

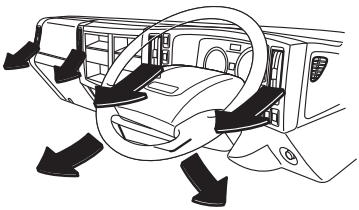

Gió Thổi Hướng Mặt Và Chân

Xoay núm điều chỉnh hướng gió (1) về ví trí "🌬"

Kéo cần chỉnh nguồn gió (2) về "🚗"

Xoay núm chỉnh nhiệt độ về vị trí giữa.
Xoay núm điều khiển tốc độ quạt gió về vị trí tùy ý.

Khử Sương và Xông Kính

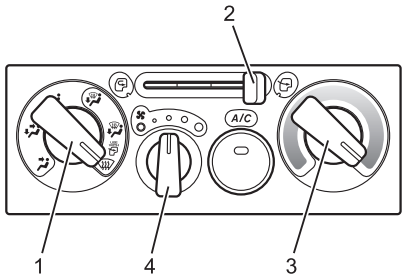

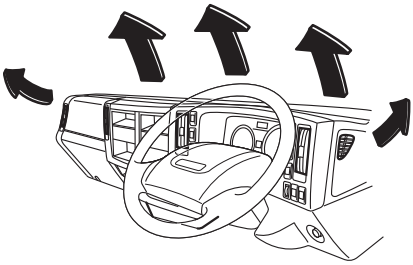

Khử Sương

Xoay núm chỉnh hướng gió (1) về "⛆"
Kéo cần chỉnh nguồn gió (2) về "⛐"
Xoay núm chỉnh nhiệt độ (3) để tăng nhiệt độ.
Xoay núm điều khiển tốc độ quạt gió về bị trí bất kì (ngoại trừ vị trí OFF).
Nếu xe có trang bị máy lạnh, hãy sử dụng chức năng khử ẩm để khử sương.

LƯU Ý

- Đừng chỉnh mức lạnh tối đa khi đang chỉnh cần chỉnh hướng gió ở vị trí "⛆". Nếu không mặt ngoài của kính chắn gió sẽ bị đóng sương.

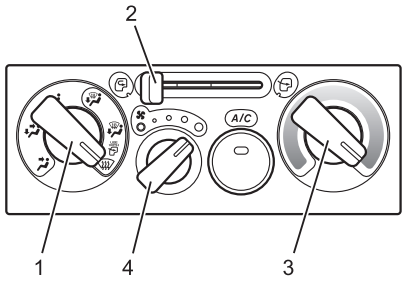

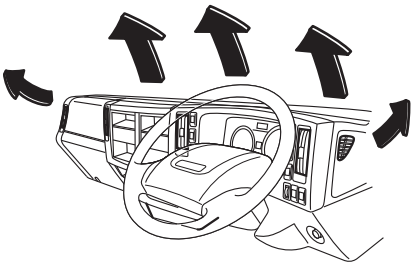

Xông kính

Xoay núm điều chỉnh hướng gió (1) về vị trí "⛆"

Kéo cần chỉnh nguồn gió (2) về "⛐"

Xoay núm chỉnh nhiệt độ (3) về vị trí nhiệt độ cao nhất. Đồng thời xoay núm điều khiển tốc độ quạt gió về vị trí cao nhất.

LƯU Ý

- Xoay khi xông kính, hãy kéo lại cần chỉnh nguồn gió (2) về vị trí "⛐" Nếu không kính sẽ bị hiện tượng đóng sương tiếp tục sau đó.

Thổi gió

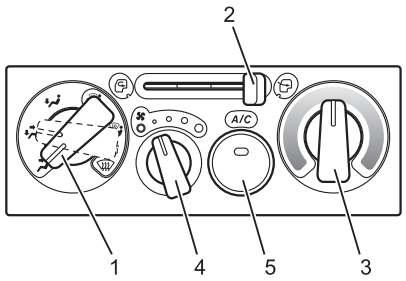

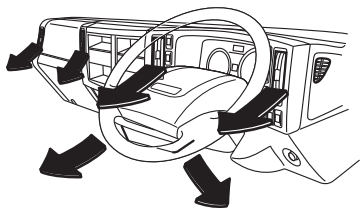

Thổi Gió Trung Bình/ Bình Thường

Việc xác lập này thích hợp cho những lúc thổi gió thường xuyên hoặc thổi gió trung bình.

Đặt núm chọn hướng gió (1) ở vị trí "🌬" khi chọn thổi gió bình thường hoặc chọn "🌬" để thổi gió trung bình.

Xoay núm chỉnh nhiệt độ (3) đến vị trí tùy ý.

Xoay núm điều khiển tốc độ quạt gió (4) đến vị trí tùy ý.

LƯU Ý

- Nếu sử dụng hệ thống máy lạnh trong khu vực nhiệt đới có nhiệt độ cao, hãy kéo cần chỉnh nguồn gió về vị trí "⛐"

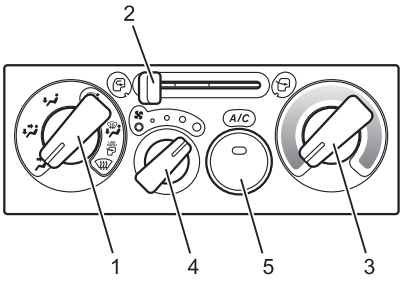

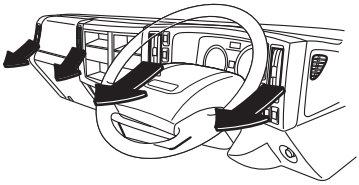

Thổi Gió Cực Đại

Xoay núm chọn hướng gió (1) về "".

Ấn công tắc A/C (5) về vị trí "ON"

Kéo cần chỉnh nguồn gió (2) về vị trí ""

Xoay núm chỉnh nhiệt độ (3) về vị trí nhiệt độ thấp.

Xoay núm điều khiển tốc độ quạt gió về vị trí cao nhất.

LƯU Ý

- Sau khi đậu xe một thời gian dài dưới nắng, hãy hạ kính cửa hoặc mở cửa để lưu thông không khí nóng bên trong xe ra bên ngoài, trước khi khởi động máy lạnh.
- Nếu bật máy lạnh trong một thời gian dài, hãy kéo cần chỉnh nguồn gió về vị trí lưu thông gió bên ngoài để làm mới không khí.
- Trong suốt quá trình làm mát, hơi sương có thể thoát ra từ các cửa gió. Hiện tượng này là bình thường, không phải hư hỏng.

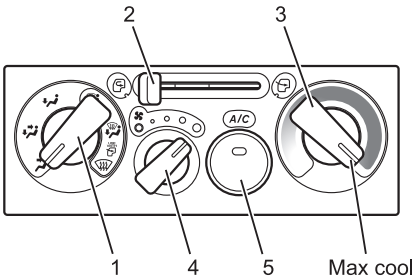

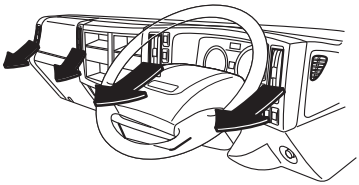

[Cooler]
Set the outlet selector knob (1) to the "" position.
Press the A/C switch (5) to the "ON" position. Move the air source lever (2) to the "" position.
Turn the cooler control knob (3) fully towards the Max cool direction.
Set the fan speed control knob (4) to the maximum speed position.

Đèn Trong Xe

Đèn Trần

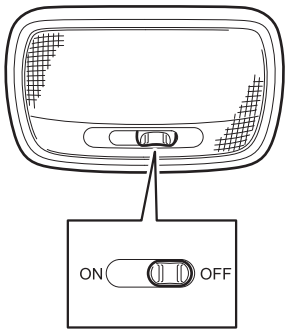

Đèn trần hoạt động ở bất kì vị trí nào của công tắc khởi động. Để cho đèn trần hoạt động theo tình trạng của "DOOR", hãy chuyển công tắc đèn trần trong khoảng phân nửa giữa vị trí "ON" và "OFF".

ON : Đèn bật sáng dù cho cửa đóng hay mở.

DOOR : Đèn bật sáng khi bất kỳ cánh cửa nào được mở, cửa được mở khóa bằng remote hoặc khi rút chìa khóa công tắc khởi động.

OFF : Đèn tắt dù cho cửa đóng hoặc mở.

Tấm Che Nắng

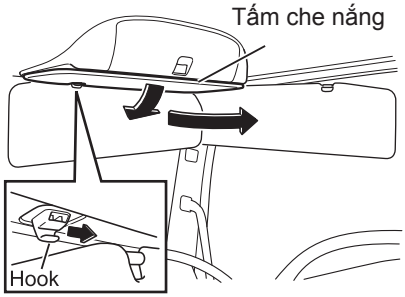

Tấm che nắng bảo vệ cho mắt bạn trong ánh nắng gay gắt. Hãy sử dụng khi mặt trời quá sáng chói.
Để giảm bớt độ chói bên hông, hãy tháo tấm che nắng khỏI móc và quay nó qua một bên.

⚠ CHÚ Ý

- Để an toàn, hãy nhớ gập tấm che nắng lại sau khi sử dụng.

Núm Mồi Thuốc

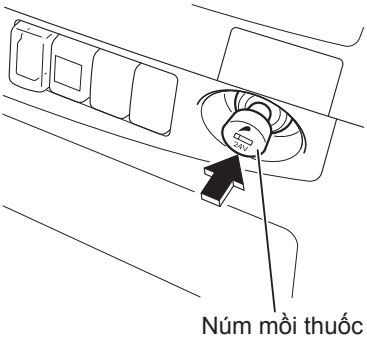

Núm mồi thuốc có thể sử dụng khi công tắc khởi động ở vị trí "ACC" hoặc "ON".

1. Nhấn núm mồi thuốc vào cho đến khi nó bị chốt lại.
2. Khi tim núm mồi thuốc trở nên nóng, núm mồi thuốc vọt ra về vị trí ban đầu. Hãy rút ra và sử dụng nó.

⚠ CẢNH BÁO

- Vì đầu núm mồi thuốc có thể trở nên cực kỳ nóng, hãy coi chừng bị phỏng.
- Không được đè ngón tay trên núm mồi thuốc khi nó đã nhấn vào. Núm mồi thuốc sẽ quá nóng và bị hư hỏng hoặc gây cháy.
- Nếu núm mồi thuốc không tự nhả ra sau 20 giây, núm mồi thuốc đã có vấn đề. Hãy rút núm mồi thuốc ra bằng tay ngay lập tức.
- Không được rời xe với núm mồi thuốc đã nhấn vào. Điều đó có thể gây cháy.
Vì có nguy cơ bị bỏng, đừng sờ vào tim núm mồi thuốc khi sử dụng.
- Không được uốn cong núm mồi thuốc. Một núm mồi thuốc bị cong không hoạt động đúng và rất nguy hiểm.

⚠ CHÚ Ý

- Tham vấn đại lý Isuzu nếu bạn muốn sử dụng ổ cắm núm mồi thuốc làm nguồn cho các phụ kiện khác.
- Nếu sử dụng ổ cắm núm mồi thuốc làm nguồn cho các phụ kiện, có thể sẽ làm hư hỏng ổ cắm. Dẫn đến tình trạng núm mồi thuốc sẽ không đốt nóng được.
- Khi thay thế núm mồi thuốc mới, hãy sử dụng phụ tùng Isuzu chính hãng.
- Đừng sử dụng các núm mồi thuốc tương đương không cùng chủng loại.
- Khi lau dọn núm mồi thuốc, đừng dùng lực quá mạnh. Nó có thể bị cong.
- Hãy giữ hốc núm mồi thuốc không có tàn thuốc lá và bụi bẩn.

KHUYẾN CÁO

- Đừng dùng núm mồi thuốc trong khi động cơ không hoạt động. Núm mồi thuốc tiêu thụ nhiều điện năng và có thể xài hết bình điện.

Gạt Tàn V

⚠ CẢNH BÁO

- Đừng để giấy vụn hoặc các vật dễ bén lửa vào trong gạt tàn thuốc.
- Sau khi dùng gạt tàn, phải nhớ đóng nó lại. Nếu có một mẩu thuốc lá không được dập tắt hoàn toàn, các mẩu khác trong gạt tàn sẽ bắt cháy.
- Đừng để gạt tàn đầy mẩu thuốc lá.
- Chỉ bỏ những que diêm và tàn thuốc lá trong gạt tàn khi chúng được dập tắt hoàn toàn.
- Đừng quăng thuốc lá ra khỏi xe, điều này sẽ làm bẩn đường phố và có thể gây cháy nổ.

Gạt Tàn Phía Tài Xế Và Hành Khách V

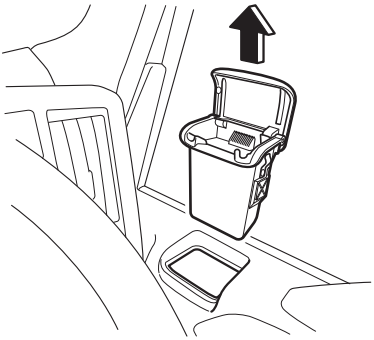

Mở nắp ra để dùng.

Dập tắt thuốc trên chỗ dụi.
Để đổ gạt tàn, hãy đóng nắp, kéo gạt tàn hướng lên ra ngoài.

Túi Chứa Đồ Phía Sau Ghế Tài Xế

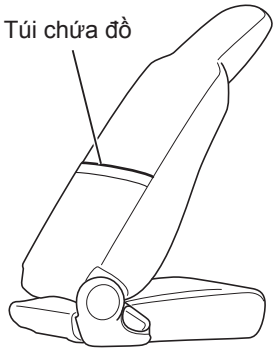

Sử dụng túi chứa phía sau tài ghế để cất giữ các giấy tờ và sách hướng dẫn sử dụng xe.

Ngăn Chứa Đồ

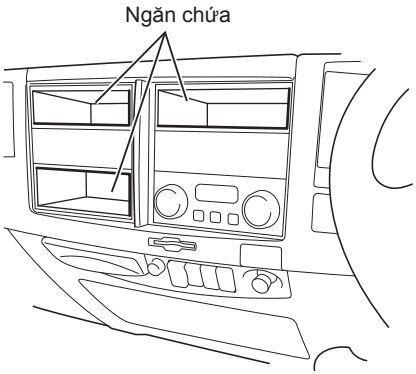

Dùng nó để chứa những đồ linh tinh.

⚠ CHÚ Ý

- Đừng để mắt kính hoặc bật lửa trong cabin. Bật lửa có thể nổ và tròng kính hoặc gọng bằng nhựa có thể bị biến dạng hoặc nứt nếu nhiệt độ bên trong quá nóng.

Hộc Chứa Card

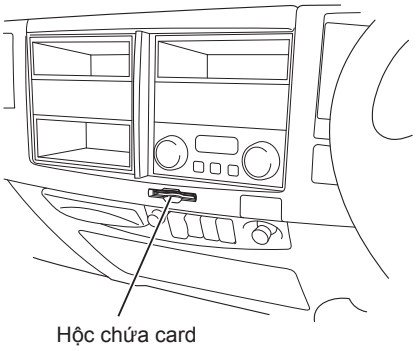

Dùng để đựng card.

Hộc Chứa Đồ Có Nắp V

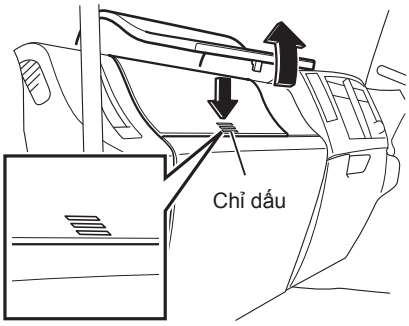

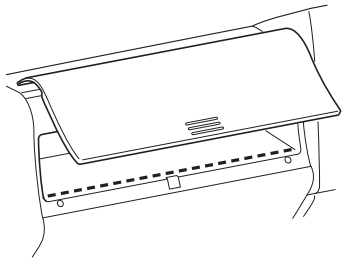

Ấn vào chỉ dấu để mở nắp hộc chứa đồ.

⚠ CHÚ Ý

- Vì lí do an toàn, hãy đóng nắp hộc chứa đồ trong khi đang lái xe.
- Cửa nắp sẽ tự mở ra sau khi ấn vào chỉ dấu trên nắp. Lưu ý đừng để va chạm với mặt của bạn.
- Đừng để mắt kính hoặc bật lửa bên trong xe. Bật lửa có thể bị biến dạng hoặc tự cháy nổ do nhiệt độ trong xe tăng cao.
- Đừng để đồ cồng kềnh, vật có kích thước lớn hơn kích thước. Nếu không khi đóng nắp sẽ làm hư hỏng vật dụng và nắp.
- Đừng để các giấy tờ như sổ bảo hành, giấy đăng ký xe vào trong hộc chứa đồ. Thay vì vậy, hãy để ở túi chứa đồ phía sau ghế tài xế.

Túi Chứa Đồ (Phía Sau Ghế Tài Xế)
→ Tham khảo trang 5-19

Hộc Chứa Đồ Không Nắp V



CHÚ Ý

- Đừng để ly hoặc vật chứa nước lên hộc chứa đồ.
- Đừng để vật gì gây cản trở tầm nhìn.
- Đừng đặt các vật dễ đổ vỡ lên trên hộc chứa đồ.

Hộp Chứa Đồ Bên Cạnh Ghế V

Xe trang bị 2 ghế

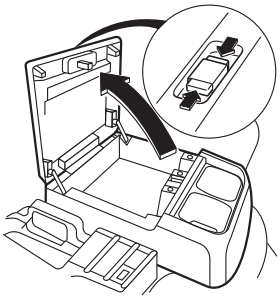

Bóp vào nút gài để mở nắp hộp chứa đồ. Phía trước hộp có các giá để giữ ly.

CHÚ Ý

- Đừng để mắt kính hoặc bật lửa bên trong hộp chứa đồ, nhiệt độ cao bên trong hộp chứa sẽ gây ra hỏa hoạn và hư hỏng.

Hộp Chứa Phía Trên

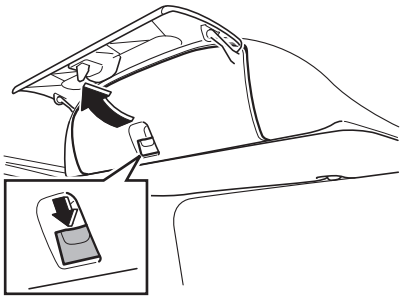

Kéo nút giữ xuống dưới để mở nắp hộp.

⚠ CHÚ Ý

- Đừng để mắt kính hoặc bật lửa bên trong hộp chứa đồ, nhiệt độ cao bên trong hộp chứa sẽ gây ra hỏa hoạn và hư hỏng.

Giá Giữ Ly V

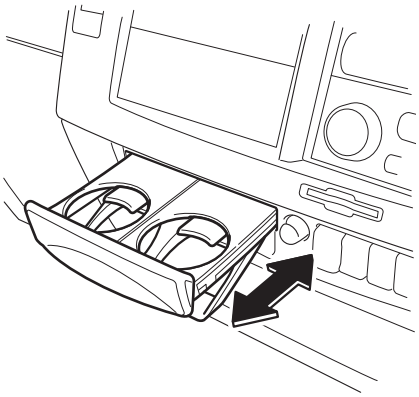

Kéo giá về phía trước để sử dụng.

⚠ CHÚ Ý

- Đừng để ly chứa đầy nước vào giá giữ ly. Nếu không nước có thể sóng sánh và tràn ra ngoài. Nếu đều này xảy ra, hãy dùng vải để lau khô.
- Nếu để ly có nước vào giá nếu bạn muốn lật cabin. Cũng đừng để những vật có khối lượng lớn hơn 0.75 kg.

Móc Áo

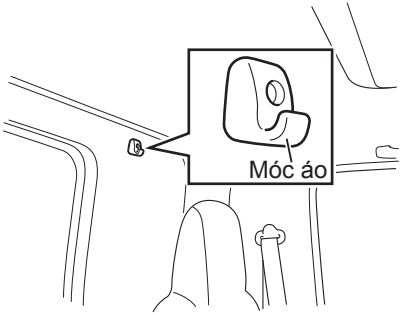

Dùng để treo áo.

Móc Treo

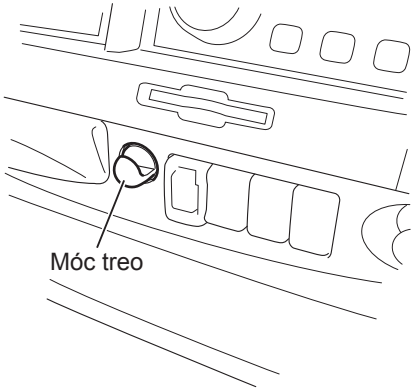

Hãy treo các vật dụng như túi nhựa vào móc treo này.

⚠ CHÚ Ý

- Đừng treo các vật có khối lượng hơn 3kg vào móc. Cũng đừng treo các vật có khả năng rơi rớt ra khi xe đang chạy.

Hướng Dẫn Sử Dụng Radio Và Đầu Đọc Đĩa CD

⚠ CHÚ Ý

- Chỉ bật radio hoặc CD khi bạn đang nghỉ ngơi hoặc lúc xe không hoạt động. Nếu không bạn có thể phân tâm khi đang lái xe, dễ dẫn đến tai nạn.
- Chỉ nên chỉnh mức âm lượng vừa phải, sao cho có thể nghe được âm thanh bên ngoài để nắm bắt tình hình.
- Đừng để các vật dụng có chức năng thu phát sóng gần ăng ten. Nếu kghông sẽ gây ra hiện tượng nhiễu sóng radio.

KHUYẾN CÁO

- Nếu động cơ xe không hoạt động, đừng sử dụng radio hoặc CD trong thời gian dài. Nếu không sẽ làm bình accu hết điện.
- Đừng để radio hoặc CD dính nước hay chất lỏng.
- Đừng tự tháo rã hay sửa chữa radio hay CD.

Ăng ten

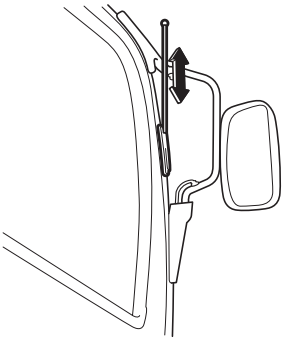

Kéo cần ăng ten khi cần sử dụng.

KHUYẾN CÁO

- Để tránh làm hư hỏng ăng ten, hãy nhớ thu ngắn lại khi xe đi vào khu vực có giới hạn chiều cao hay khi rửa xe.

LƯU Ý

[Sóng radio]

- So với sóng AM, sóng FM có tín nhiệu tốt hơn. Tuy nhiên do bước sóng ngắn nên tín hiệu thu được từ sóng FM có thể không ổn định bằng sóng AM khi xe đang chuyển động trên đường.
  - Do đặc thù bước sóng ngắn nên sóng AM có thể vượt qua các chướng ngại như núi hay các tòa nhà cao tầng.
  - Sóng FM rất dễ bị cản trở bởi các vật thể lớn, do đó thỉnh thoảng tín hiệu FM có thể không ổn định.
  - Hiện tượng âm thanh bị nhiễu hay rè có thể xảy ra khi sóng radio bị chặn lại bởi các vật thể lớn hay vật thể hấp thụ sóng.

PHƯƠNG PHÁP VẬN HÀNH XE AN TOÀN VÀ ỔN ĐỊNH

6

- Lái xe an toàn và tự tin 6-2
- Những vấn đề khi lái xe trên đường 6-2
- Lái xe với rơ moóc 6-16
- Những lưu ý khi đỗ xe 6-19
- Những lưu ý khi lái xe trong khu vực nóng 6-20
- Những lưu ý khi lái xe trong khu vực lạnh 6-21
- Sử dụng xích bánh xe 6-26

Lái xe an toàn và tự tin

Ngủ đủ giấc



Nếu bạn lái xe khi bạn đang mệt mỏi, bạn sẽ buồn ngủ và mất tập trung. Hãy ngủ đủ giấc trước khi lái xe.

Nghỉ ngơi khi lái xe đường dài

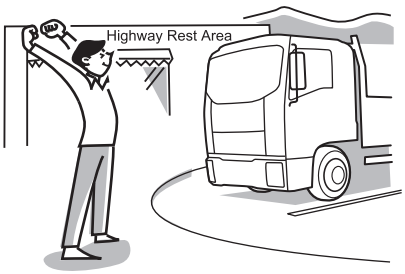

Lái xe đường dài làm bạn mệt mỏi. Hãy dừng lại nghỉ ngơi sau từng chặng đường.

Những vấn đề khi lái xe trên đường

Những chú ý khi lái xe



- Tập trung vào việc lái xe an toàn, tuân theo tất cả những bảng giới hạn tốc độ, những biển báo trên đường và những tín hiệu giao thông đúng theo luật.
- Không bật công tắc máy đến bất kỳ vị trí nào khác ngoài “ON” trong khi lái xe. Hệ thống trợ lực lái sẽ ngưng hoạt động làm cho việc lái vô cùng khó khăn. Phanh cũng sẽ không hoạt động tốt, đặt bạn vào tình huống cực kỳ nguy hiểm.



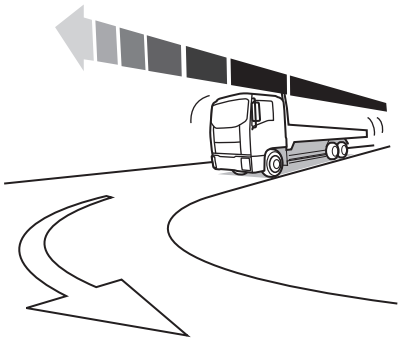

- Nếu bạn nghe thấy bất kỳ tiếng ồn, mùi hoặc các rung lắc bất thường từ các bộ phận bất kỳ của xe, ngay lập tức dừng xe tại nơi an toàn và kiểm tra.
- Nếu đèn cảnh báo sáng hoặc chuông báo hoạt động trong khi bạn đang lái xe, ngay lập tức dừng xe tại nơi an toàn và kiểm tra.
- Nếu xe bạn trang bị hộp số thường, Không được đạp chân vào bàn đạp ly hợp ngoại trừ khi sang số, sẽ làm mòn bố ly hợp.
- Giảm tốc độ vừa đủ khi vào khúc cua. Đạp phanh hoặc bẻ tay lái gắt trong khi rẽ sẽ làm dịch chuyển hàng hóa hoặc bị rớt xuống, bánh xe bị trượt và xe bị nghiêng qua một bên.
- Trong khi lái xe, không được đặt tay của bạn vào cần số ngoại trừ khi chuyển số sẽ làm hỏng hộp số.
- Tránh cạ phần bên hông bánh xe vào lề đường hoặc lái xe vào chỗ lồi lõm trên mặt đường, bạn sẽ làm hư bánh xe, làm cho bánh xe bị nổ hoặc hết hơi.

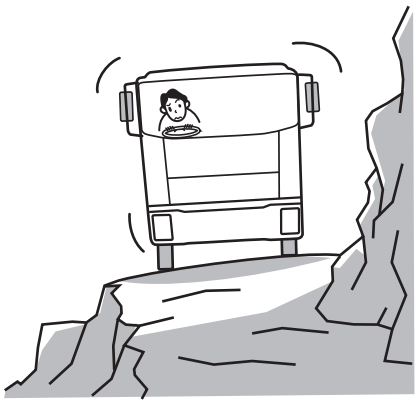

Trên đường chật hẹp hoặc đông đúc

Khi lái xe vượt qua trên đường núi chật hẹp, trên đường nhỏ hoặc đô thị đông đúc, hãy cẩn thận chủ ý đến cả những chướng ngại vật hai bên và điều kiện đường.

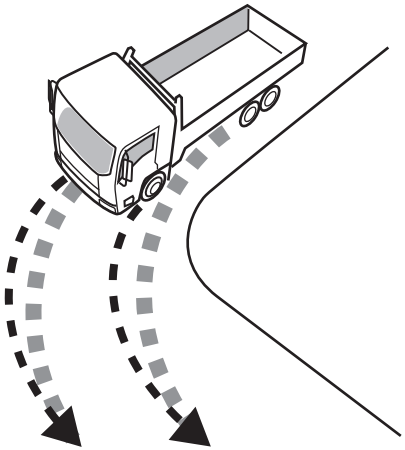

Khi rẽ, các bánh sau sẽ cua gắt hơn bánh trước

Sử dụng các gương chiếu hậu để xác định an toàn.

Lên dốc hoặc xuống dốc

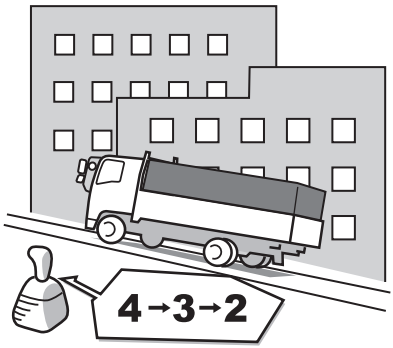

Lên dốc

Cài số thấp trước khi lên dốc để tránh quá tải cho động cơ.

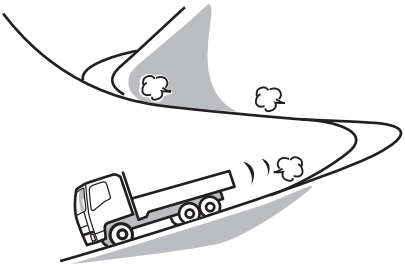

Xuống dốc

- Hãy cẩn thận không lái xe quá nhanh xuống dốc.
- Sử dụng số tương tự bạn đã dùng khi lái xe lên dốc. Cũng nên sử dụng phanh khí xả trong trường hợp này để tránh đi quá nhanh.
- Không được để động cơ chạy vượt tốc.

LƯU Ý

[Vượt tốc]

- Động cơ chạy vượt tốc biểu hiện tốc độ động cơ tăng lên quá cao làm cho kim đồng hồ tốc độ động cơ đi vào vùng đỏ. Điều này rất nguy hiểm vì có thể làm hỏng động cơ.

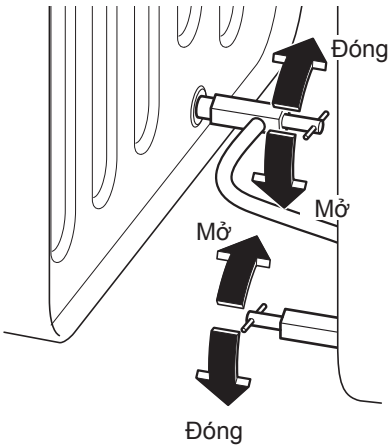

Thùng nhiên liệu phụ V

Nếu các ống của thùng nhiên liệu được mở và chỉ còn một lượng nhỏ nhiên liệu còn sót lại, bạn nên được cảnh báo trong khi động cơ chạy cầm chừng hoặc lái xe lên sườn dốc. Động cơ có thể bị thiếu nhiên liệu vì nhiên liệu di chuyển giữa các thùng chứa do sự chênh lệch mức nhiên liệu giữa các thùng chứa.

KHUYẾN CÁO

- Khi động cơ chạy không tải hoặc lái xe lên sườn dốc, chúng tôi khuyên bạn nên đổ đầy nhiên liệu hoặc đóng kín nắp thùng nhiên liệu.

Phanh

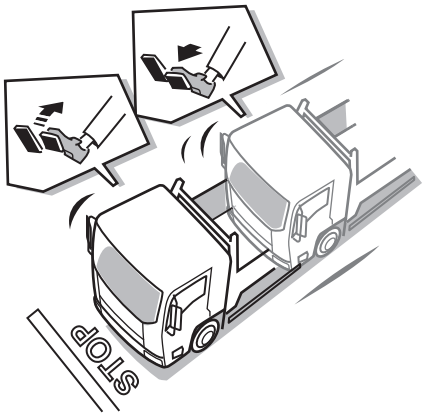

Nếu xe của bạn được trang bị hệ thống phanh thủy lực trợ lực khí nén hoặc phanh khí nén, chỉ đạp nhẹ lên bàn đạp cũng tạo lực phanh lớn. không đạp mạnh bàn đạp phanh ngoại trừ tình huống khẩn cấp.

1. Quãng đường phanh khác nhau tùy theo tốc độ xe và các điều kiện trên đường. Trước tiên, giảm tốc độ xe bằng cách sử dụng phanh động cơ và phanh khí xả một cách thích hợp.
2. Đạp giữ bàn đạp phanh cho tới khi xe dừng lại tại vị trí mong muốn.
3. Nhả bàn đạp phanh.

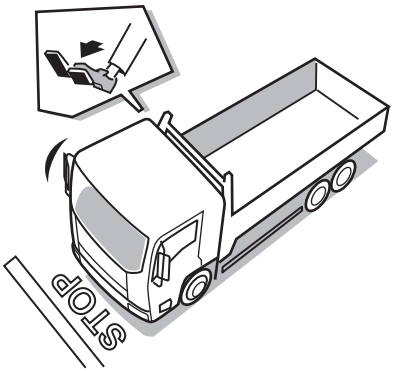

⚠ CHÚ Ý

- Đừng để bàn đạp phanh trả về hết. Nếu bạn để bàn đạp phanh trả về hết, sẽ có một khoảng thời gian trì hoãn ngắn trước khi phanh bắt đầu hoạt động cho lần phanh kế tiếp, có nghĩa là quãng đường phanh sẽ tăng lên.
- Đạp và nhả phanh thường xuyên sẽ làm giảm áp suất khí nén của xe, từ đó có thể làm giảm hiệu quả phanh.

4. Ngay tại vị trí bạn muốn dừng, hãy nhẹ nhàng đạp bàn đạp phanh để xe đừng hẳn.

LƯU Ý

[Phanh thủy lực trợ lực khí nén]

- Phanh thủy lực trợ lực khí nén sử dụng khí nén để sinh ra áp suất thủy lực kích hoạt hệ thống phanh. Do đó, nó cung cấp một lực phanh mạnh chỉ với lực nhẹ lên bàn đạp phanh.

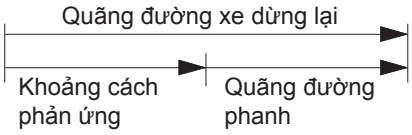

Quãng đường xe dừng lại

Quãng đường dừng lại của xe gồm khoảng cách phản ứng (từ lúc tài xế có cảm giác nguy hiểm và đạp bàn đạp phanh cho đến khi phanh có tác dụng) và quãng đường phanh (từ điểm phanh bắt đầu có tác dụng cho đến điểm xe dừng hẳn). Khi lái xe phải hình dung quãng đường dừng xe trong đầu. Duy trì tốc độ và khoảng cách trước mặt cho phép bạn dừng an toàn ngay khi có nguy hiểm xảy ra.

Duy trì tầm nhìn rõ ràng



Nếu kính chắn gió bị mờ

Dùng máy sưởi để thổi hơi nóng vào kính chắn gió, hoặc hút ẩm bên trong cabin bằng cách dùng máy điều hòa không khí và đặt nút thông gió ở vị trí "", "" hoặc "" hoặc Đặt cần chọn gió ở vị trí lấy gió ngoài. Đồng thời dùng bịt xịt khử sương mù có bán trên thị trường.

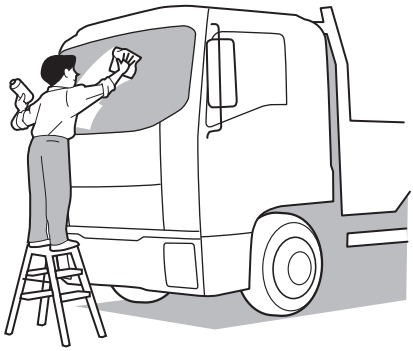

Tầm nhìn vào ban đêm

Nếu có một lớp váng dầu trên kính chắn gió, các đèn tín hiệu giao thông sắp đến gần sẽ được phản chiếu theo nhiều hướng làm cho bạn khó nhìn thấy phía trước. Sử dụng nước rửa kính để rửa kính và cần gạt nước để làm sạch kính.

LƯU Ý

- Các lưỡi gạt nước mòn không thể chùi sạch kính chắn gió, vì vậy không thể bảo đảm tầm nhìn. Khi lưỡi gạt nước bị mòn, hãy thay lưỡi gạt mới.

Lái xe vào ban đêm

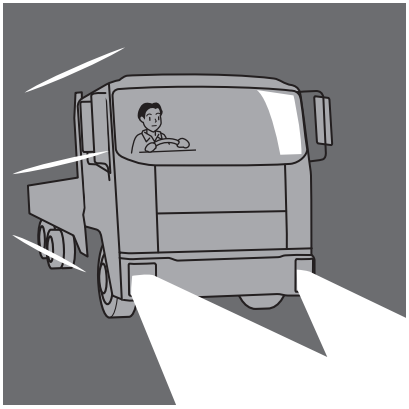

Lái xe vào ban đêm có nhiều nguy hiểm hơn lái xe ban ngày bởi vì tầm nhìn bị hạn chế hơn. Hãy giữ tốc độ chậm và duy trì khoảng cách rộng trước đầu xe.

Lái xe vào sương mù



Bật đèn sương mù và lái thật chậm, dùng vạch giữa tim đường để làm hướng dẫn. Sẽ nguy hiểm khi đi theo ánh đèn xe phía trước bởi vì chúng có thể gây ra ảo giác quang học. Hãy lái xe cẩn thận.

Trên đường cao tốc

Lốp xe	• Kiểm tra độ sâu các rãnh lốp xe
Động cơ	• Kiểm tra rò rỉ nước làm mát từ két nước và các bộ phận khác của hệ thống làm mát. • Kiểm tra mực nước làm mát động cơ đủ hay không. • Kiểm tra hư hỏng và độ căng dây curoa. • Kiểm tra mực nhớt động cơ.
Thùng nhiên liệu	• Kiểm tra mực nhiên liệu trong thùng.

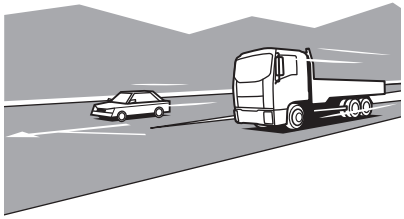

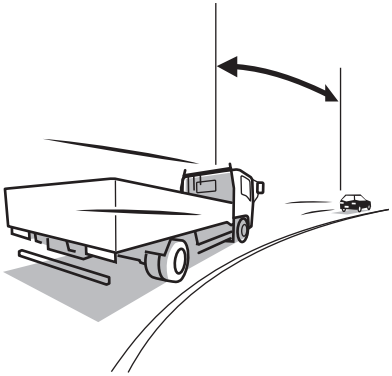

1. Vận tốc trên đường cao tốc lớn hơn trên đường bình thường, vì vậy có nhiều nguy hiểm hơn. Do đó hư hỏng trên đường cao tốc được cho là nguy hiểm đối với các xe khác và có thể gây ra tai nạn. Hãy tập trung để lái xe an toàn. Nhớ kiểm tra xe hàng ngày trước khi sử dụng và sử dụng những kỹ thuật lái xe trên đường cao tốc.
   Khi thực hiện kiểm tra xe hàng ngày, phải thực hiện cẩn thận việc kiểm tra những mục chỉ ra trong bảng bên trái.

Kiểm tra hằng ngày
(Kiểm tra trước khi vận hành)
→ Tham khảo trang 7-16

2. Khi tham gia lưu thông trên đường cao tốc, sử dụng đèn tín hiệu rẽ để báo trước mục đích của bạn. Tăng tốc thích hợp khi bạn ở trong đường quy định vận tốc cao. Chú ý xe đằng sau bạn và những điều kiện trên đường bạn đang lái vào. Bằng cách đó, bạn sẽ không cản trở xe trên đường.

3. Cảm giác về tốc độ trở nên sai lệch khi lái xe lâu trên đường cao tốc. Hãy luôn luôn để mắt trên đồng hồ tốc độ, và duy trì một khoảng cách nhất định phía trước xe.

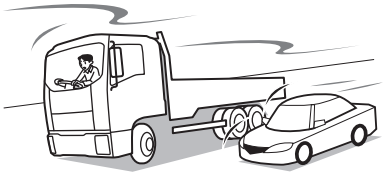

4. Trong khi lái xe ở tốc độ cao, chỉ cần xoay nhẹ tay lái cũng gây ra chuyên động lớn của xe. Hãy đánh tay lái nhẹ nhàng.

5. Sử dụng bàn đạp phanh quá mức làm bố phanh mòn nhanh và làm cho phanh bị trượt. Tận dụng hiệu quả phanh động cơ và phanh khí xả khi bạn muốn giảm tốc độ.

LƯU Ý

[Trượt phanh]

- Thường xuyên sử dụng phanh có thể làm cho phanh quá nóng dần đến lực ma sát của bố phanh giảm và phanh trở nên giảm hiệu quả hơn bình thường. Hiện tượng này gọi là trượt phanh.

6. Khi bạn muốn ra khỏi đường cao tốc, hãy dùng đèn tín hiệu rẽ để báo trước ý định của bạn. Chú ý xe đằng sau bạn, ra khỏi đường cao tốc một cách êm thắm để không gây cản trở các xe khác.

Lái xe trên đường tuyết hoặc băng



1. Chúng tôi khuyên bạn nên sử dụng bánh xích hoặc lốp xe cho mùa đông.

2. Sử dụng số thấp và phanh động cơ. Sử dụng bàn đạp phanh càng ít càng tốt.

⚠ CHÚ Ý

- Trên những con đường trơn trượt, không bao giờ tăng tốc, phanh cứng, giảm tốc nhanh hoặc bẻ ngoặt tay lái.
- Đó là nguy cơ làm giảm độ bám giữa lốp xe và mặt đường và gia tăng khoảng cách phanh. Sự nguy hiểm của mặt đường đóng băng là đặc biệt lớn khi xe di trên cầu, ở những nơi mát mẻ và những vũng nước. Giảm tốc độ xe và sử dụng bánh xích hoặc lốp cho mùa đông trên mặt đường tuyết trắng hay bề mặt đóng băng.

Sử dụng xích bánh xe

→ Tham khảo trang 6-26

Trước Khi Lái Xe Vào Vùng Lạnh

Vào và ra khỏi xe

Các bậc cửa có thể bị đóng băng ở vùng lạnh. Hãy cẩn thận không để bị trượt khi vào và ra khỏi xe.



Trước khi ngồi vào ghế tài xế

Loại bỏ tuyết và băng từ đôi giày của bạn khi bước vào xe. Nếu lái xe với đôi giày bám tuyết, đôi giày của bạn sẽ trượt trên bàn đạp và bạn sẽ không thể đạp bàn đạp đúng cách, việc lái xe sẽ trở nên không an toàn. Ngoài ra cabin có thể ẩm ướt hơn , làm cho kính cửa bám nhiều sương mù hơn.



Khởi động động cơ

Khi bạn khởi động động cơ, kiểm tra hoạt động của bàn đạp ga.

Kiểm tra mức nhiên liệu

Xe sẽ tiêu thụ nhiên liệu nhiều hơn khi sử dụng bánh xích. Kiểm tra lượng nhiên liệu cần thiết để đến được điểm đến của bạn và đổ đầy nhiên liệu.

Nhiên liệu → Tham khảo trang 6-23

Driving on Snowy or Frozen Roads (Fenders)

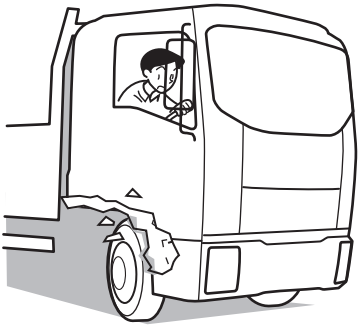

Cách điều khiển và cảm nhận tay lái.

⚠ CHÚ Ý

- Trên những con đường phủ đầy tuyết, nước và tuyết bắn lên bánh xe có thể đóng băng và tích tụ bên trong tấm chắn bùn, làm cho tay lái khó điều khiển. Khi dừng xe nghỉ ngơi, hãy loại bỏ băng tuyết tích tụ trên tấm chắn bùn. Không sử dụng dụng cụ nhọn để loại bỏ tuyết. Đầu nhọn có thể làm hỏng các bộ phận cao su.

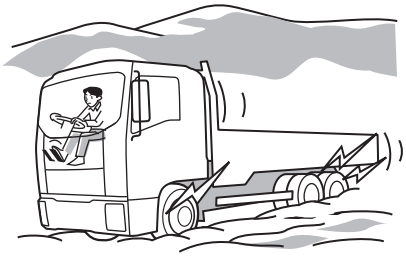

Kiểm tra phanh

⚠ CHÚ Ý

- Khi lái xe hoặc đỗ trên một bề mặt tuyết, băng có thể hình thành trên hệ . Khi dừng xe nghỉ ngơi, đạp bàn đạp phanh nhẹ và kiểm tra hiệu quả của phanh. Hãy chú ý xe phía trước và phía sau bạn khi kiểm tra hệ thống phanh bằng cách này.
- Ngoài ra, kiểm tra hiệu quả của phanh càng sớm càng tốt khi bắt đầu lái xe, khi phanh chưa được sử dụng. Nếu hệ thống phanh không hoạt động tốt, lái xe chậm và nhẹ nhàng đạp bàn đạp phanh nhiều lần cho đến khi phanh khô và bắt đầu làm việc bình thường.

Dọn tuyết trên kính xe và dưới gầm xe



Để duy trì tầm nhìn, sử dụng một cái nạo bằng nhựa để loại bỏ tuyết và băng từ các bề mặt kính. Bằng cách sử dụng một cái nạo bằng nhựa, bạn có thể loại bỏ các băng tuyết mà không làm trầy xước kính. Đồng thời kiểm tra các lưỡi gạt nước có bị đóng băng trên kính hay không.
Ngoài ra, quan sát dưới gầm xe và loại bỏ bất kỳ vật gì đang bị mắc kẹt vào gầm xe. Hãy cẩn thận không để hỏng các bộ phận của xe.

KHUYẾN CÁO

- Không sử dụng các dụng cụ nhọn để loại bỏ tuyết. Đầu nhọn có thể làm hỏng các bộ phận cao su.

Lái xe trên đường xấu (Cát hoặc bùn)

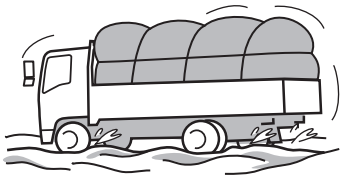

Nếu xe bị kẹt trong bùn, đạp bàn đạp ga nhiều hơn cần thiết sẽ chỉ làm cho xe lún sâu hơn trong bùn và càng khó thoát ra. Đặt đá hoặc cành cây hoặc một lớp vải phủ dưới bánh xe để tăng khả năng bám của bánh xe, hoặc di chuyển xe tới lui nhiều lần để dùng đà thoát ra.
Khi bạn không thể tránh việc lái xe qua bùn sâu, dùng bánh xích là một cách hiệu quả để tránh bị kẹt trong bùn.

KHUYẾN CÁO

- Khi lái xe trên cát hoặc bùn, việc phanh chặt, nhấn ga đột ngột và bẻ ngoặt tay lái sẽ làm cho xe bị kẹt và không thể thoát ra.
- Sau khi lái xe đi qua bùn sâu, bùn kẹt trong xe có thể gây hại cho hệ thống lái, phanh và hệ thống truyền động. Rửa sạch xe để loại bỏ bùn đất và các thứ dính vào.

Bảo dưỡng ngoại thất
→ Tham khảo trang 7-134

Lái xe với rơ moóc

Khi bạn lái xe với một rơ moóc, phải xem xét cẩn thận các điều kiện mà bạn gặp phải so với khi lái xe không có rơ moóc. Hãy chú ý đến việc kiểm tra và phương pháp lái xe như sau:

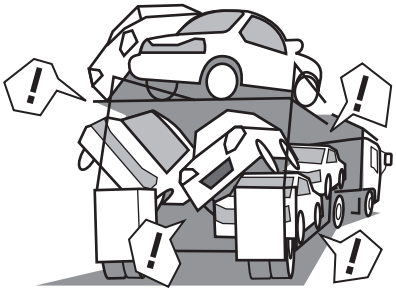

Chú ý việc tải hàng hoá

Cân bằng trọng lượng hàng hóa, chiều cao của trọng tâm và trọng lượng của hàng hóa ảnh hưởng đến các đặc tính của rơ moóc, vì vậy bạn phải lái xe một cách thích hợp khi vận chuyển hàng hóa. Hãy cố gắng phân bố hàng hóa đồng đều, trọng tâm hàng thấp và ở giữa khoang hàng hóa.

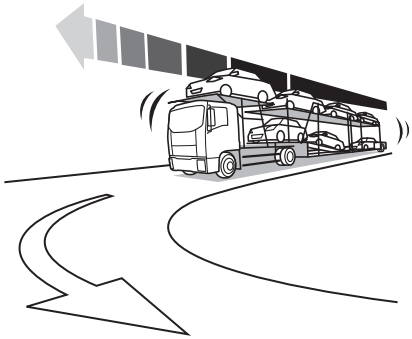

Không đạp mạnh bàn đạp phanh hay bẻ ngoặt tay lái

Khi lái xe trên đường trơn trượt, trên đường cong (ví dụ trên những con đường núi) hoặc trên bề mặt lối lên hoặc các bậc (ví dụ, các mối nối ở bề mặt cầu hoặc mối nối ở mặt đường), không được bẻ ngoặt tay lái (đặc biệt quan trọng là không được bẻ ngoặt tay lái trong khi phanh.) Lái xe ở tốc độ an toàn để phù hợp với điều kiện đường xá.

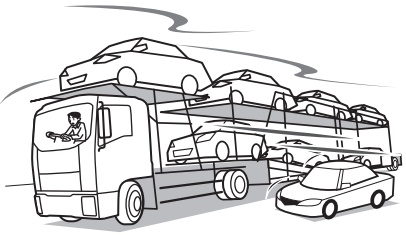

Chú ý việc thay đổi hướng

Khi lái xe với một rơ moóc dài, tránh không được vượt qua các xe khác và thay đổi làn đường. Nếu bạn phải vượt qua hoặc thay đổi làn đường, xác nhận an toàn xung quanh chiếc xe và điều khiển thật cẩn thận. Ở những khúc cua, chú ý đến sự chuyển động của rơ moóc, hình dung rằng các bánh xe bên trong của rơ moóc sẽ theo đường cong nhỏ hơn nhiều so với các bánh khác.



Sử dụng hiệu quả các loại phanh khác nhau

Sử dụng các loại phanh thích hợp để phanh an toàn.

Trên những con đường trơn trượt và khúc cua, tránh sử dụng chỉ một loại phanh tại một thời điểm. Đặc biệt khi xuống dốc dài, bạn nên sử dụng hiệu quả phanh động cơ và phanh khí xả, bổ sung bằng cách sử dụng hệ thống phanh chân khi cần thiết.

Abnormal Motion During Braking

Ngoặt tay lái và phanh, tải hàng hoá kém, bảo dưỡng kém và bề mặt đường trơn có thể gây ra chuyển động bất thường. Hãy chú ý đến việc kiểm tra bảo dưỡng hàng ngày và luôn luôn tập trung vào việc lái xe an toàn.

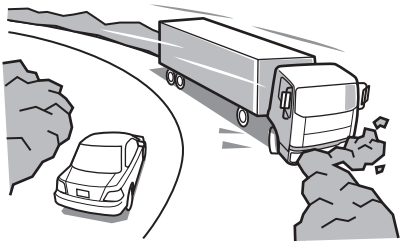

Cày xe

Ở đây đầu kéo và rơ-moóc chạy ra khỏi khúc cua và tiếp tục đi theo một đường thẳng. Hiện tượng này có thể xảy ra nếu bánh trước của đầu kéo bị khóa.

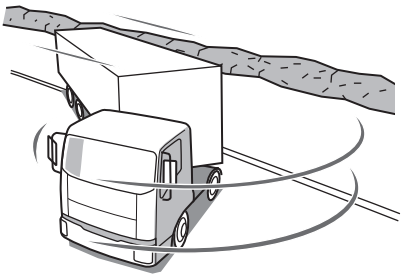

Gấp xe

Ở đây đầu kéo và rơ moóc "gấp" như một con dao gấp. Hiện tượng này có thể xảy ra nếu các bánh xe phía sau của rơ moóc bị khóa.

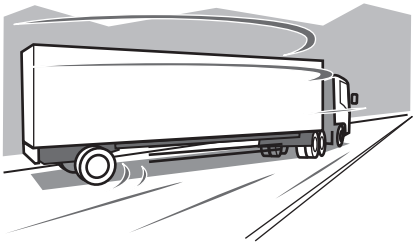

Văng Rơ moóc

Ở đây rơ moóc bị văng sang trái hoặc phải. Hiện tượng này có thể xảy ra nếu bánh xe của rơ moóc bị khóa.

Quay với rơ moóc

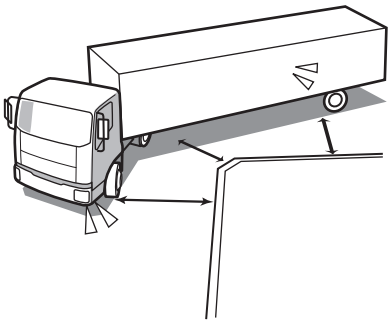

Khi quay xe với một rơ moóc gắn phía sau, chú ý đến con đường phía sau và độ nghiêng của rơ moóc.

⚠ CHÚ Ý

- Các bánh xe phía sau của rơ moóc sẽ chạy đến gần đoạn rẽ của con đường. Có thể khó khăn để kiểm tra sự chuyển động của rơ moóc qua gương chiếu hậu. Hãy luyện tập nhiều lần.

Những chú ý khi đỗ xe

Đỗ xe trong khu vực lạnh

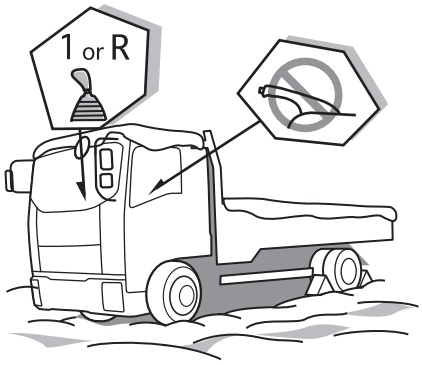

Khi có tuyết bám quanh các bánh xe và đèn, hãy loại bỏ nó trước khi đêm xuống.

⚠ CHÚ Ý

- Khi có nguy cơ phanh xe bị đóng băng trong khu vực lạnh: Với xe có phanh tay ở các bánh xe, làm khô má phanh và trống phanh bằng cách nhẹ nhàng đạp bàn đạp phanh năm hoặc sáu lần khi lái xe ở tốc độ 30 km / h (19 MPH) trước khi cho xe dừng lại, sau đó kéo phanh tay. Với xe có phanh tay ở vị trí trung tâm, sử dụng kê bánh xe sau khi dừng động cơ và đỗ xe mà cần kéo phanh tay.
- Đỗ xe trong khi gài số: đặt cần số ở vị trí "1" (số 1) hoặc "R" (số lùi).

Hộp số sàn 9 cấp
Model V **→ Tham khảo trang 4-48**

LƯU Ý

- Khi đỗ xe ngoài trời, thực hiện các bước để tránh cho động cơ lạnh không cần thiết. Ví dụ, vị trí của chiếc xe với phần đầu xe theo chiều gió.
- Không đậu dưới cây hoặc dưới mái hiên của tòa nhà. Khối nước đá có thể rơi trúng xe nếu bạn đỗ xe ở những nơi đó.

Những chú ý khi lái xe trong khu vực nóng

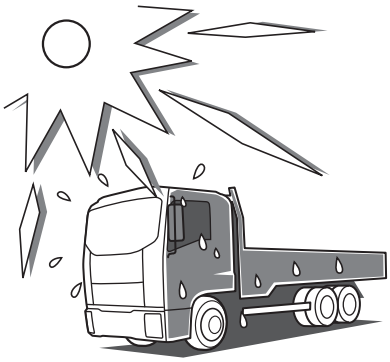

Động cơ sẽ trở nên rất nóng khi nhiệt độ môi trường xung quanh cao. Để ngăn chặn động cơ bị quá nhiệt, hãy chú ý các điểm sau:

Nếu động cơ không đủ nước làm mát, hiện tượng quá nhiệt sẽ xảy ra.

Nước làm mát động cơ

→ Tham khảo trang 7-29

⚠ CHÚ Ý

- Đừng dùng nước giếng, nước sông hoặc các loại nước có tạp chất khác trong hệ thống làm mát động cơ, điều đó sẽ nhanh chóng tạo ra rỉ sét và cặn bẩn.

Vệ sinh két nước làm mát và két làm mát nhiệt độ khí nạp

→ Tham khảo trang 7-41

KHUYẾN CÁO

- Khi nhiệt độ xung quanh lên cao, sự bay hơi của dung dịch trong bình ắc quy trở nên nhanh hơn. Thường xuyên kiểm tra mức dung dịch bình ắc quy và nếu cần, châm thêm vào.

Những chú ý khi lái xe trong khu vực lạnh



Các biện pháp phòng ngừa sau đây áp dụng cho các khu vực tuyết và miền núi, khu nghỉ mát trượt tuyết và các khu vực lạnh và / hoặc có tuyết rơi. Vui lòng sử dụng để tham khảo trong mùa đông ở các khu vực khác.
Vì lợi ích của chiếc xe của bạn, hãy để đại lý Isuzu của bạn chuẩn bị cho mùa động theo mô tả sau đây. Cũng có những chuẩn bị trước khi lái xe đến khu vực lạnh.

Nước làm mát động cơ
→ Tham khảo trang 7-29

Dung dịch rửa kính
→ Tham khảo trang 7-116

Xử lí bình ắc quy
→ Tham khảo trang 7-121

Nhớt động cơ → Tham khảo trang 7-21

Sử dụng xích bánh xe
→ Tham khảo trang 6-26

Lốp xe dùng cho mùa đông
→ Tham khảo trang 6-24

⚠ CHÚ Ý

- Không che mặt trước của két nước với báo, các tông hoặc bất kỳ vật liệu dễ cháy khác để tăng nhiệt độ nước làm mát động cơ.
- Nếu bạn cho phép động cơ ấm lên nhưng nhiệt độ nước làm mát động cơ không tăng, hãy để đại lý Isuzu của bạn kiểm tra van hằng nhiệt.
- Nếu bạn đỗ xe ở nơi có rất nhiều tuyết rơi, tuyết tích tụ xung quanh chiếc xe có thể hạn chế thông thoáng. Để động cơ chạy trong môi trường như vậy sẽ làm cho khí thải lọt vào trong cabin dẫn đến ngộ độc CO. Phòng ngừa bằng nhiều cách, ví dụ, dọn tuyết xung quanh xe

Nhiên liệu → Tham khảo trang 6-23

Nước làm mát động cơ



Để ngăn chặn hư hỏng động cơ gây ra do nước động cơ bị đóng băng, pha dung dịch làm mát và nước với tỷ lệ quy định.

Thay nước làm mát
→ Tham khảo trang 7-34

Chuẩn bị dung dịch làm mátT
→ Tham khảo trang 7-30

Nhiên liệu, Nhớt bôi trơn và các dung dịch khuyên dùng
→ Tham khảo trang 7-158

Thay nhớt

Nhớt động cơ có xu hướng đặc hơn khi nhiệt độ thấp. Sử udnjg nhớt động cơ với độ nhớt phù hợp với nhiệt độ xung quanh.

Thay nhớt và lọc nhớt
→ Tham khảo trang 7-25

Nhiên liệu, Nhớt bôi trơn và các dung dịch khuyên dùng
→ Tham khảo trang 7-158

Đồ thị độ nhớt động cơ và nhớt hộp số → Tham khảo trang 7-162

⚠ CẢNH BÁO

- Nếu bạn rời khỏi xe với động cơ đang chạy, hãy đảm bảo kéo phanh tay để ngăn ngừa xe chuyển động đột ngột.

Nhiên Liệu

⚠ CHÚ Ý

- Đảm bảo sử dụng nhiên liệu diesel.
  Nếu bạn sử dụng nhiên liệu kém chất lượng, nhiên liệu có chứa nước hoặc chất phụ gia khác, xăng, dầu hỏa hoặc nhiên liệu cồn, nó có thể làm hỏng lọc nhiên liệu, ngăn chặn chuyển động thích hợp của các bộ phận nhiên liệu bôi trơn trong các kim phun và ảnh hưởng xấu đến các thành phần của động cơ, có thể dẫn đến sự cố. Nếu bạn vô tình đổ nhiên liệu sai, hãy xả toàn bộ nhiên liệu ra ngoài. Khởi động động cơ với nhiên liệu không đúng có thể dẫn đến cháy và hỏng động cơ.
- Mở nắp thùng nhiên liệu ra từ từ. Nếu bạn mở quá nhanh nhiên liệu có thể trào ra.

Nếu lái xe đến vùng lạnh vào mùa đông trong khi dùng dầu diesel của vùng ấm, nhiên liệu có thể đông đặc. Khi nhiệt độ xung quanh giảm, nhiên liệu trong thùng nhiên liệu và các ống dẫn trở nên sền sệt làm cho động cơ khó khởi động.

LƯU Ý

- Đặc điểm kỹ thuật của dầu diesel khác nhay tùy theo khí hậu và khu vực.
- Khi lái xe đến vùng lạnh, chỉ châm nhiên liệu vào thùng vừa đủ để đi đến nơi. Khi bạn đến vùng lạnh, hãy đổ đầy thùng nhiên liệu loại nhiên liệu có nhiệt độ đóng băng thấp.
- Khi đưa xe đến vùng lạnh bằng phà, chỉ để một lượng nhiên liệu tối thiểu trong thùng, sau khi đến vùng lạnh, đổ đầy thùng nhiên liệu loại nhiên liệu có nhiệt độ đóng băng thấp.

Khi ổ khoá cửa xe bị đóng băng



Nếu bạn cố gắng ấn chìa khóa vào ổ khóa, chìa khóa có thể bị cong. Và nếu bạn cố gắng để kéo cánh cửa mở ra với lực lượng quá mức, đệm cao su xung quanh cánh cửa có thể bị rớt ra hoặc hư hỏng. Hãy sử dụng nước ấm để làm tan băng, sau đó nhanh chóng quét sạch nó đi và mở cửa.

Nếu cần gạt nước, gương chiếu hậu chỉnh điện hoặc cửa sổ điện bị đóng băng, cũng sử dụng nước ấm để làm tan băng và sau đó vận hành hệ thống. Nếu không, bạn có thể làm hỏng cơ cầu và tiêu hao điện áp bình. Sau đó, lau nước đi.

Lốp xe dùng trong mùa đông

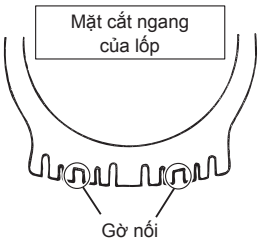

Lốp xe dùng cho mùa đông sẽ đạt đến giới hạn mòn khi các rãnh lốp đã mòn đến một nửa của chiều sâu của các lốp xe mới. Tại thời điểm này, Những gờ nổl trên rãnh lốp hiển thị rằng lốp không còn đủ khả năng đi trên tuyết. Thay thế lốp mới.

⚠ CHÚ Ý

- Sử dụng lốp dùng cho mùa đông với kích thước tương tự như lốp xe tiêu chuẩn. Ngoài ra, sử dụngbánh xe có kích thước tương tự như với các lốp xe tiêu chuẩn.
- Lốp xe mùa đông có phần tiếp xúc rộng hơn, vì vậy nó có thể can thiệp với các thành phần khác. Do đó, cần điều chỉnh góc lái. Sau khi sử dụng lốp dùng cho mùa đông trên xe, việc điều chỉnh nên được thực hiện bởi các đại lý Isuzu.
- Tránh xoay tay lái gắt và phanh cứng. Sử dụng phanh động cơ để giảm tốc độ. Khi phanh trên đường tuyết hoặc đường băng, nhẹ nhàng đạp bàn đạp nhiều lần hơn là đạp mạnh một lần. Đạp mạnh bàn đạp phanh một lần sẽ rất nguy hiểm vì nó có thể làm cho xe bị trượt.

CHÚ Ý (Còn tiếp)

CHÚ Ý (Còn tiếp)

- Nếu bạn sử dụng phanh khí xả trên đường trơn trượt khi xe không có tải, Việc giảm tốc độ nhanh có thể làm cho xe bị văng sang một bên. Hãy luyện tập nhiều lần.
- Tránh lái xe ở tốc độ cao trên đường khô với lốp xe dùng cho mùa đông.
- Tuân thủ các quy định của địa phương khi sử dụng lốp xe dùng cho mùa đông.

Vệ sinh xe sau khi lái xe trên đường tuyết

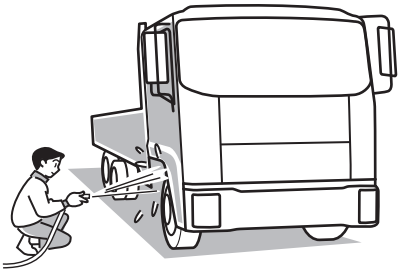

⚠ CHÚ Ý

- Loại bỏ tuyết bên trong chắn bùn và các đường ống phanh. Nếu không, nó có thể làm hỏng các bộ phận. Sau khi lái xe trên đường muối, rửa sạch gầm xe càng sớm càng tốt để ngăn chặn muối gây gỉ sét. Phun nước áp lực cao là một cách hiệu quả để loại bỏ muối.
- Sau khi rửa xe, mở cửa và lau khô.

KHUYẾN CÁO

- Đối với xe có trang bị hệ thống chống bó cứng phanh (ABS), các cảm biến tốc độ xe được trang bị trên các bánh xe. Khi loại bỏ tuyết, nước đá và các vật khác, cẩn thận để không làm hỏng các bộ phận.
- Không sử dụng dụng cụ nhọn để loại bỏ tuyết. Cạnh nhọn có thể làm hỏng các bộ phận cao su.

Hệ thống chống bó cứng phanh (ABS) V
→ Tham khảo trang 4-53

Sử dụng xích bánh xe

Trước khi chạy xe vào mùa đông, chuẩn bị bánh xích bằng cách lắp xích vào bánh, điều chỉnh độ dài của xích và kiểm tra hư hỏng.

CHÚ Ý

- Lắp xích chắc chắn vào bánh xe. Nếu lái xe với xích bánh xe bị lỏng, nó có thể bị vướng vào các bộ phận khác hoặc bị rơi ra dẫn đến tai nạn bất ngờ.
- Nếu nghe thấy âm thanh bất thường, có thể xích bị đứt hoặc rớt một phần.
- Ngay lập tức đưa xe đến nơi an toàn và kiểm tra các điều kiện của các bánh xích.
- Các ống xả và bộ giảm thanh cực kỳ nóng khi động cơ đang chạy hoặc ngay sau khi lái xe, vì vậy hãy cẩn thận để không chạm vào chúng.
- Hãy cẩn thận các cạnh của xe trong khi làm việc với các xích bánh xe.

KHUYẾN CÁO

- Xích bánh xe không thể gắn trên các bánh xe phía trước. Hãy đảm bảo lắp xích bánh xe phù hợp với kích thước lốp trên các bánh xe phía sau.
- Đối với loại xích 3, nó có thể không được trang bị tùy thuộc vào thông số kỹ thuật xe, vì vậy xin vui lòng tham khảo ý kiến các đại lý Isuzu gần nhất để biết thêm chi tiết.
- Đối với loại lốp đôi, không gắn xích chỉ cho bánh xe bên ngoài. Xích có thể bị vướng vào các bộ phận khác và ảnh hưởng xấu đến việc lái xe.
- Mặt bên của lốp xe có bố quấn kiểu hướng tâm (radial) rất dễ bị hỏng bởi các xích bánh xe. Hãy chắc chắn để sử dụng xích được thiết kế cho lốp radial, hoặc sử dụng lốp xe dùng cho mùa đông.
- Khi mua xích bánh xe, quấn thử lên lốp xe một lần, và nếu chúng quá dài, điều chỉnh cho phù hợp với lốp xe.
- Khi xe được trang bị xích bánh xe, lái xe ở tốc độ dưới 30 km / h (19 MPH) và tránh lái xe trên các bề mặt khác đường tuyết hoặc đường băng.
- Khi gắn và xử lý xích bánh xe, hãy tham khảo sách hướng dẫn kèm theo.

Sử dụng xích bánh xe

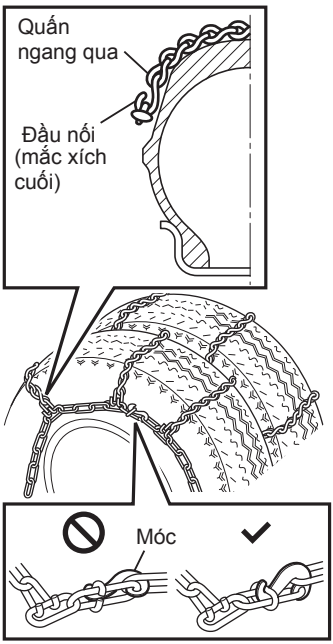

1. Đảm bảo các xích bánh xe không bị xoắn, quấn nó trên lốp xe như hình và kết thúc là đoạn cong bên ngoài (phần cạnh đó sẽ tiếp xúc với mặt đất).
2. Kéo cả hai đầu của xích càng xa càng tốt. Đầu tiên là 2 móc bên trong đầu tiên, và sau đó 2 móc bên ngoài.
3. Móc phải được kết nối như vậy và nó phải bằng phẳng so với mặt bên của lốp. Ngoài ra, xác nhận rằng xích không bị xoắn hoặc uốn cong.

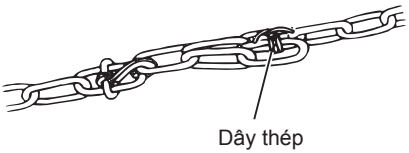

4. Giữ lại bất cứ phần dư thừa của dây xích để nó không văng trúng vào thân xe hoặc các đường ống phanh.

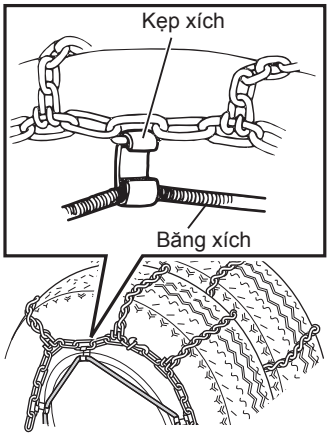

5. Móc các kẹp xích phía trên băng xích (Với miệng kẹp xích hướng ra bên ngoài), các kẹp xích được bố trí vòng quanh dây.
6. Sau khi lắp đặt các xích bánh xe và lái xe trong một thời gian. Kiểm ra xem dây xích có bị lỏng lẻo hoặc đã tháo ra hay không.

Cách tháo xích bánh xe

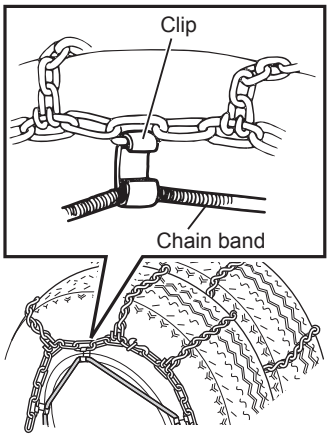

1. Tháo băng xích và lùi lại móc bên ngoài đầu tiên.
2. Di chuyển xe và tháo dây xích ra.

KIỂM TRA VÀ BẢO DƯỠNG 7

TRƯỚC KHI KIỂM TRA VÀ BẢO DƯỠNG	7-3
KIỂM TRA HÀNG NGÀY	7-15
KIỂM TRA VÀ BẢO DƯỠNG ĐỘNG CƠ	7-19
KIỂM TRA VÀ BẢO DƯỠNG KHUNG GẦM	7-55
KIỂM TRA VÀ BẢO DƯỠNG KHÁC	7-111
BẢO DƯỠNG NỘI THẤT VÀ NGOẠI THẤT	7-133
CÁC THÔNG TIN BẢO DƯỠNG	7-143

TRƯỚC KHI KIỂM TRA VÀ BẢO DƯỠNG

- Các biện pháp an toàn khi kiểm tra và bảo dưỡng 7-4
- Các phụ tùng hư hỏng, nhớt và các chất lỏng thải bỏ khác 7-6
- Nhớt và mỡ chính hãng Isuzu 7-6
- Dụng cụ 7-7
- Nắp capô mặt trước cabin 7-8
- Lật cabin 7-10

Các biện pháp an toàn khi kiểm tra và bảo dưỡng

⚠ CẢNH BÁO

- Đảm bảo tắt động cơ và rút chìa khóa trước khi thực hiện kiểm tra.
- Kéo phanh tay và chuyển cần số về vị trí 0. phải đảm bảo cần số ở vị trí “N”.
- Chọn nơi có nền cứng và bằng phẳng để thực hiện việc kiểm tra và bảo dưỡng và nhớ kê bánh xe. Sẽ rất nguy hiểm nếu xe di chuyển trong khi kiểm tra và bảo dưỡng.
- Lựa chọn con đội thích hợp khi nâng xe, không nhất thiết phải dùng con đội của xe.
- Sau khi nâng xe và trước khi chui xuống gầm xe, phải đảm bảo xe được kê chắc chắn.
- Khi thực hiện công việc trên hệ thống điện, xoay chìa khóa về vị trí “LOCK”, chờ ít nhất 1 phút trước khi ngắt cực âm ắc quy trên xe. Nếu cực âm bình bị ngắt trước 1 phút, hộp điều khiển động cơ có thê bị lỗi.
- Động cơ, đường ống xả và các bộ phận xung quanh động cơ còn rất nóng sau khi xe chạy. Phải cẩn thận đối với các bộ phận này để tránh bị phỏng. Nên thực hiện toàn bộ việc kiểm tra sau khi xe nguội hoàn toàn.
- Không thực hiện công việc gần ngọn lửa hoặc các nguồn nhiệt.
- Khi thực hiện công việc trên đường ống nhiên liệu hoặc lọc nhiên liệu, hãy tháo nắp bình nhiên liệu. Trong đường ống nhiên liệu có áp suất và nhiên liệu sẽ tràn ra ngoài nếu áp suất không được xả, có thể dẫn đến cháy nổ.
- Không được khởi động động cơ trong khu vực kém thông gió hoặc nhà kho. Có thể gây nhiễm độc khí carbon monoxide.

⚠ CHÚ Ý

- Phụ tùng, nhớt, mỡvà các chất lỏng thải bỏ là những chất có hại với môi trường. Rất khó để xử lý chúng, vì vậy hãy để đại lý Isuzu kiểm tra và xử lý các chất thải giúp bạn.

KHUYẾN CÁO

- Chỉ sử dụng các dụng cụ phù hợp.
- Nhớt, dầu trợ lực phanh, dung dịch bình ắc quy, dung dịch làm mát động cơ đều có tính nhớt, lạnh và có chức năng chống gỉ sét. Khi các chất lỏng này có hiện tượng xấu đi do thất thoát hoặc bị ô nhiễm, nó sẽ làm giảm hiệu suất của các bộ phận và gây rung giật hoặc hư hỏng các bộ phận. Khi đó hãy thay thế các chất lỏng này khi thực hiện việc kiểm tra (hàng ngày và định kỳ) theo quy định hoặc theo lịch bảo dưỡng (theo quãng đường lái hoặc theo quãng đường tùy theo điều kiện nào đến trước).
- Xác nhậncác hệ thống và bộ phận đều bình thường sau khi thực hiện công việc.
- Không để các phụ tùng đã tháo hoặc dụng cụ trong khoang động cơ. Chúng có thể gây hại cho thiết bị nếu kẹt vào dây curoa hoặc các bộ phận đang chuyển động.
- Nước bẩn, bụi và các chất bẩn khác sẽ ảnh hưởng nghiêm trọng đến hiệu quả của nhớt, mỡ, các dung dịch và hư hỏng các bộ phận.
  Thực hiện đúng theo các chỉ dẫn này để ngăn bụi hoặc chất thải của các bộ phận thải bỏ rơi ra khi thay mới hoặc bổ sung.

Phụ tùng hư hỏng, nhớt và các chất lỏng thải bỏ khác

- Khi thay nhớt, lọc, dung dịch làm mát hoặc các dung dịch khác, phải để trong các thùng chứa chất thải.
- Dùng các phương pháp xử lý theo quy định để xử lý các phụ tùng, nhớt, lọc hoặc dung dịch làm mát sau khi thay thế. các chất lọc hoặc dung dịch làm mát sau khi thay.

Nhớt và mỡ chính hãng Isuzu

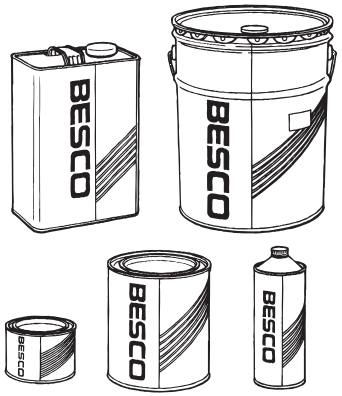

Bổ sung và thay nhớt, mỡ định kỳ là điều cực kỳ quan trọng để duy trì tình trạng xe tốt và ngăn ngừa hư hỏng.

Isuzu đảm bảo chất lượng và hiệu quả của nhớt và mỡ chính hãng Isuzu.

Isuzu khuyên khách hàng nên sử dụng nhớt và mỡ chính hãng Isuzu khi bảo dưỡng và kiểm tra xe.

⚠ CHÚ Ý

- Lửa và các nguồn phát nhiệt khác ở gần dầu tràn có thể gây cháy.
- Phải lau sạch mọi vết dầu tràn.

Dụng cụ

Vị trí đặt dụng cụ trong xe

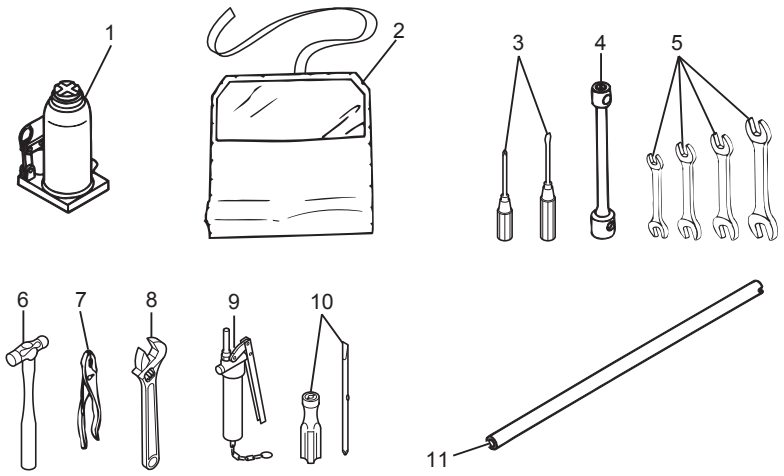

1	Đội thủy lực
2	Túi đựng dụng cụ
3	Tô vít (đầu bake và đầu dẹt)
4	Tuýp mở bu lông bánh xe
5	Khóa
6	Búa
7	Kìm
8	Mỏ lết
9	Bơm mỡ
10	Tô vít (đầu bake và đầu dẹt có thể tháo rời)
11	Cần nâng đội thủy lực

Nắp capô mặt trước xe

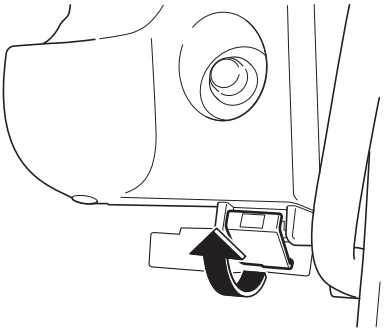

Mở

1. Kéo cần phía dưới bên phải (loại xe tay lái bên phải) hoặc bên trái (loại xe tay lái bên trái) phía dưới bảng đồng hồ.

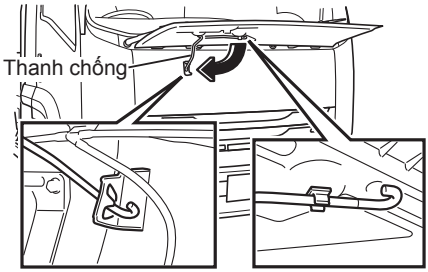

2. Đê giữ nắp capô trước mở, gỡ thanh chống nắp capô và đặt đúng vị trí phía dưới lỗ trong giá đỡ.

⚠ CHÚ Ý

- Không được kéo cần mở khi đang lái xe. Điều đó rất nguy hiểm, vì mở nắp trong khi lái xe sẽ che khuất tầm nhìn của bạn.
- Khi mở nắp capô trước, phải đảm bảo công tắc máy ở vị trí "LOCK". Nếu không, tay bạn có thể kẹt vào cần gạt nước và bị thương.
- Ở phía dưới gương chiếu hậu trên xe, mở và đóng nắp capô trước cẩn thận tránh đụng vào gương. Nếu khoảng cách giữa nắp capô và mặt dưới kính quá nhỏ, điều chỉnh vị trí gương hướng ra phía ngoài.
- Không dùng hơi áp suất cao để vệ sinh các van phanh và bên trong nắp capô trước. Có thể gây hư hỏng hệ thống phanh.

KHUYẾN CÁO

- Không để nước trực tiếp vào lọc máy lạnh hoặc các khớp nối trên đường ống máy điều hòa bên trong nắp capô. Nước có thể vào bên trong cabin.

Bảo dưỡng ngoại thất
→ Tham khảo trang 7-134

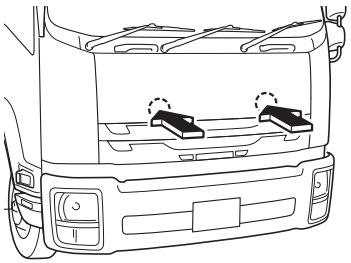

Đóng

1. Trả thanh chống về vị trí ban đầu và đóng nắp capô.
2. Dùng tay nhấn vào vị trí khóa phía dưới nắp capô để khóa nắp capô lại.
3. Xác nhận nắp capô trước đã đóng hoàn toàn.

⚠ CHÚ Ý

- Xác nhận nắp capô trước đã đóng hoàn toàn. Nguy hiểm có thể xảy ra nếu nắp capô chưa đóng, chẳng hạn như nắp capô có thể bật lên trong khi chạy che khuất tầm nhìn của bạn.
- Không dùng lực quá mức để đóng, có thể làm cong vênh nắp capô hoặc hỏng.

Lật cabin

⚠ CHÚ Ý

- Chỉ lật cabin khi đậu xe trên một mặt phẳng..
- Cài chắc phanh tay và đảm bảo cần sang số ở vị trí "N".
- Kiểm tra các khu vực phía trước và phía sau cabin để có không gian đủ khi lật cabin trong xưởng. Lưu ý đặc biệt nếu xe bạn có trang bị bộ chuyển hướng gió
- Khi lật cabin, đóng cửa trái và phải an toàn. Cửa trở nên nặng trong khi lật cabin, nên tránh mở và đóng cửa cabin khi lật..
- Khi lật cabin phải đảm bảo cửa xe luôn đóng, bạn nên yêu cầu hỗ trợ khi mở hoặc đóng cửa. Nếu chỉ mở cửa bằng tay Hãy nâng chịu sức nặng của cửa khi mở hoặc đóng cửa. Rất nguy hiểm nếu tuột cửa khỏi tay khi đang đóng hoặc mở, cửa có thể va chạm với bạn hoặc người khác gây thương tích, hoặc cửa có thể bị hỏng.
- Phải xác định không có người ở gần xe hoặc bên trong cabin khi lật cabin.
- Phải xác định chốt khóa cho giá chống nghiêng được cài chặt vào vị trí khóa sau khi cabin được lậtlên.
- Bộ giảm thanh, ống xảrất nóng sau khi động cơ hoạt động. Hãy lưu ý điều này để tránh vô tình chạm phải khi cabin đang lật.
- Đừng lật cabin khi có đồ đạc trong bảng đồng hồ, ghế ngồi, giá giữ ly, mặt sàn.
- Chỉ lật cabin khi động cơ đã tắt.
- Phải đảm bảo mọi thứ đã lấy khỏi ngăn trần xe.
- Loại bỏ băng hoặc tuyết đọng trên nắp cản trước khi lật cabin. Không làm thế sẽ gây hại cho cản trước, đèn hoặc các bộ phận khác của xe.

Cab Tilt Levers and Grip

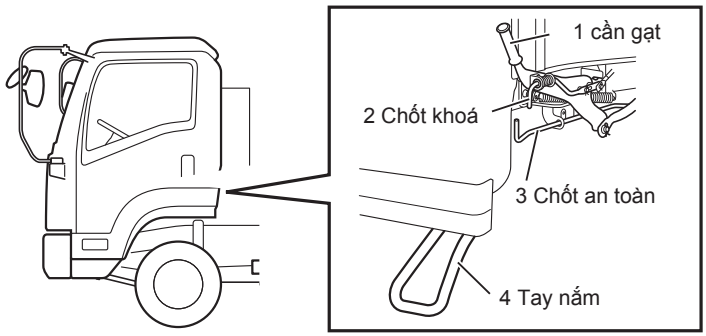

Lật cabin

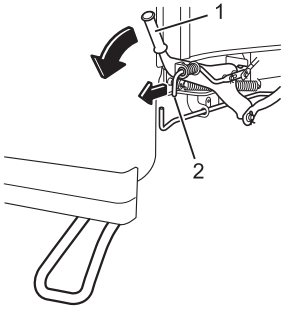

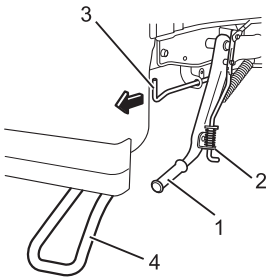

1. Kéo cần phanh tay và đảm bảo cần số ở vị trí "N".Đóng chặt các cửa.

2. Kéo chốt khóa (2) bằng tay phải, dùng tay trái kéo cần gạt (1) về phía bạn để mở khóa, cabin sẽ tự động nâng lên nhẹ nhàng.

3 Nắm tay nắm (4) bằng tay trái, kéo chốt an toàn (3) bằng tay phải và nhẹ nhàng nâng cabin lên

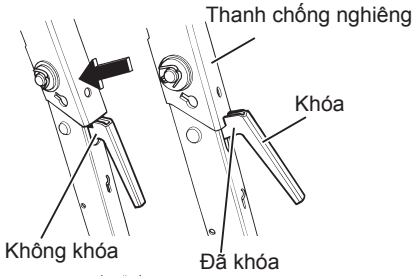

4. Khi cabin được lật hoàn toàn, khóa thanh chống cabin trong khi giữ phần được hiển thị bằng mũi tên. Tiếng “click” phát ra khi thanh chống nghiêng được khóa. Phải đảm bảo thanh chống nghiêng được khóa cẩn thận.

⚠ CẢNH BÁO

- Không được đụng vào khóa cabin khi cabin đang lật, khóa có thể mở nếu bạn đụng vào.

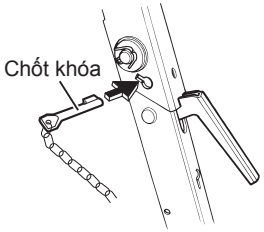

5. Gài chốt khóa vào lỗ trên thanh chống nghiêng.

⚠ CẢNH BÁO

- Nếu làm việc trong khi lật cabin, phải đảm bảo gài chốt khóa vào thanh chống nghiêng trước khi làm.

Hạ cabin

⚠ CẢNH BÁO

- Sau khi hạ cabin, phải nhớ khóa cabin lại.
- Khi công tắc máy ở vị trí “ON” mà khóa cabin không được gài chặt, đèn cảnh báo trên cabin (nếu có) sẽ sáng hoặc tin nhắn (Loại xe có MID) sẽ hiển thị.

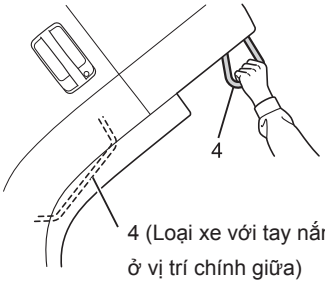

4 (Loại xe với tay nắm ở vị trí chính giữa)

1. Đỡ cabin trong khi nắm tay nắm (4) bằng tay trái.

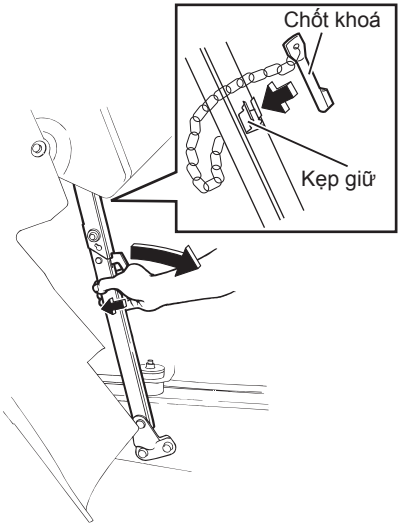

2. Tháo chốt khóa thanh chống nghiêng vào gài vào kẹp giữ.
3. Kéo thanh chống nghiêng trong khi ấn khóa bằng tay phải để gập thanh chống lại. Sau khi gập thanh chống, hạ cabin từ từ, sau khi thanh chống gập lại hoàn toàn, nắm vào tay nắm (4) bằng 2 tay và hạ cabin xuống hoàn toàn.

⚠ CHÚ Ý

- Không kéo chốt khóa trong khi hạ cabin.
- Khi có đồ vật bên trong cabin hoặc cabin có tải, cabin sẽ hạ xuống nhanh hơn.

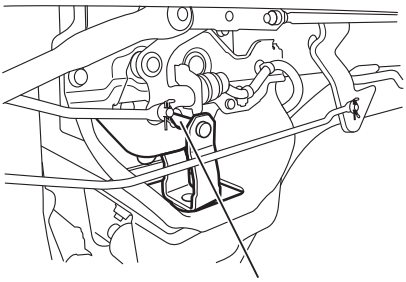

4. Đảm bảo gài khóa (3) khi hạ cabin.

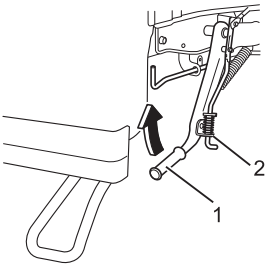

5. Nâng cần khóa (1) cho đến khi chốt khóa (2) được cài.
   Xoay công tắc máy đến vị trí “ON” để kiểm tra.

KIỂM TRA HÀNG NGÀY

- Kiểm tra hàng ngày (kiểm tra trước khi vận hành xe) 7-16
- Kiểm tra các bộ phận có dấu hiệu bất thường trong lần vận hành trước 7-18

Kiểm tra hàng ngày (kiểm tra trước khi vận hành xe)

Kiểm tra xe theo các hạng mục liệt kê bên dưới trước khi bắt đầu hoạt động để đảm bảo an toàn cho xe. Cũng cần chú ý quãng đường xe đã chạy và các tình trạng xe đã hoạt động để có thể xác định việc kiểm tra giữa kỳ thích hợp nhất cho loại xe của bạn và sửa chữa đúng theo các kết quả kiểm tra.
Nếu việc kiểm tra cho thấy sự bất thường hoặc nếu các bộ phận có dấu hiệu bất thường trong lần vận hành trước, hãy đem xe đến đại lý ISUZU trước khi sử dụng xe.

Các hạng mục kiểm tra hàng ngày (kiểm tra trước khi vận hành

[1. Kiểm tra các bộ phận có dấu hiệu bất thường trong lần vận hành trước]

Hạng mục kiểm tra	Trang
Kiểm tra các bộ phận có dấu hiệu bất thường trong lần vận hành trước	7-18

[2. Thực hiện kiểm tra khi nắp capô mặt trước xe mở hoặc lật cabin lên]

Hạng mục kiểm tra	Trang
Dây curoa quạt lỏng hoặc hư	7-42
Mức nước rửa kính trong bình	7-116
Mức nhớt động cơ	7-21
Mức dung dịch làm mát động cơ	7-33
Mức dầu trợ lực lái	7-99
Mức dầu trợ lực ly hợp	7-81

[3. Kiểm tra ở khu vực ghế tài xế]

Hạng mục kiểm tra	Trang
Hoạt động của các đồng hồ, các đèn cảnh báo/chỉ báo	4-8, 4-15
Khởi động động cơ, các tiếng ồn bất thường và màu khí xả	7-20
Hành trình tự do bàn đạp phanh	7-58
Tiếng xả từ van phanh	7-58
Tăng áp suất khí nén	7-56
Hành trình làm việc của phanh tay	7-59
Tình trạng phun nước rửa kính và cần gạt nước	7-116, 7-117
Vị trí của tay lái và độ rơ tay lái	3-17, 7-103
Hoạt động của còi và các đèn tín hiệu rẽ	4-33, 4-41
Mức nhiên liệu	4-14
Hoạt đông của các khóa cửa	3-3, 3-4, 3-5
Đèn cảnh báo tách nước (lọc nhiên liệu)	4-22

[4. Kiểm tra vòng quanh xe]

Hạng mục kiểm tra	Trang
Độ phát sáng, độ nhấp nháy, độ bẩn và hư hỏng của đèn	7-120
Mức dung dịch bình ắc quy	7-125
Lượng nước đọng trong bình khí nén (xả nước)	7-80
Hư hỏng lò xo lá	—
Rò rỉ nhớt, dung dịch làm mát động cơ, nhiên liệu, dầu phanh, dầu trợ	—

[5. Kiểm tra bánh xe và lốp xe]

Hạng mục kiểm tra	Trang
Áp suất lốp	7-62
Vết nứt và các hư hỏng khác	7-65
Mòn bất thường	7-65
Độ sâu các gai bánh xe	7-65
Tình trạng mâm bánh xe	7-66

[6. Kiểm tra khi lái xe]

Hạng mục kiểm tra	Trang
Hiệu quả phanh	7-58
Tình trạng lái ở tốc độ chậm và khi tăng tốc	7-20
Chức năng ly hợp M/T	7-84

Kiểm tra các bộ phận có dấu hiệu bất thường trong lần vận hành trước

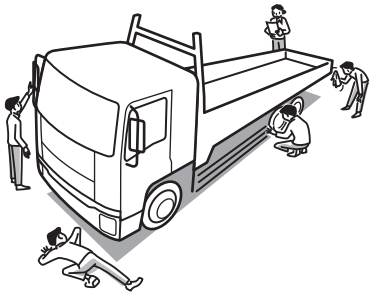

Kiểm tra các bộ phận có dấu hiệu bất thường trong lần kiểm tra trước.

Hãy để đại lý Isuzu sửa chữa các bất thường này trước khi sử dụng xe.

KIỂM TRA VÀ BẢO DƯỠNG ĐỘNG CƠ

- Tình trạng động cơ 7-20
- Nhớt động cơ 7-21
- Dung dịch làm mát động cơ 7-29
- Bộ làm mát khí nạp và két nước 7-41
- Dây đai quạt làm mát 7-42
- Lọc gió 7-45
- Lọc nhiên liệu 7-48

Tình trạng động cơ

Kiểm tra khởi động động cơ và các âm thanh bất thường

1. Phải bảo đảm phanh tay đã cài chắc. Giữ chắc bàn đạp phanh.
2. Phải bảo đảm cần số ở vị trí “N”.

⚠ CHÚ Ý

- Để an toàn, hãy đạp bàn đạp phanh trước khi khởi động động cơ.

3. Xoay công tắc khởi động để khởi động động cơ.
   Chắc chắn động cơ khởi động nhanh chóng mà không có âm thanh bất thường.

Khởi động động cơ
→ Tham khảo trang 4-4

Kiểm tra tình trạng động cơ ở tốc độ chậm và khi tăng tốc



1. Phải đảm bảo cần số ở vị trí “N” và phanh tay được cài an toàn.
2. Xoay công tắc khởi động để khởi động động cơ, cho động cơ hoạt động

Khởi động động cơ
→ Tham khảo trang 4-4

3. Kiểm tra tốc độ động cơ khi đang hoạt động ở chế độ cầm chừng.

Núm điều khiển tốc độ cầm chừng
→ Tham khảo trang 4-30

4. Drive the vehicle, make sure the accelerator pedal does not stick when gradually accelerating, the engine speed rises smoothly and it does not knock.

Nhớt động cơ

Nhớt động cơ là yếu tố quan trọng ảnh hưởng đến sự vận hành và tuổi thọ của động cơ. Phải đảm bảo chỉ dùng loại nhớt và các bộ lọc đúng chỉ định. Mức nhớt phải được kiểm tra và nhớt được thay đều đặn theo lịch bào dưỡng.

Lịch bảo dưỡng
→ Tham khảo trang 7-145
Các dung dịch, nhớt và nhiên liệu đề nghị
→ Tham khảo trang 7-158

Kiểm tra mức nhớt động cơ

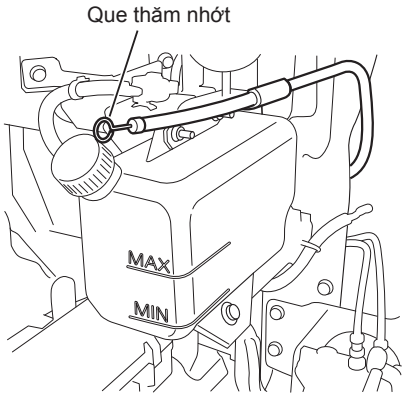

Đậu xe ở nền bằng phẳng, kiểm tra mức nhớt trước khi khởi động động cơ hoặt ít nhất 20-30 phút sau khi tắt động cơ. Để kiểm tra mức nhớt, rút que thăm nhớt ra, lau đầu que thăm nhớt bằng khăn sạch, lắp trở lại rồi nhẹ nhàng rút ra.

Nếu mức nhớt nằm giữa dấu MAX và MIN, lượng nhớt còn đủ. Cũng phải kiểm tra để biết nhớt có bị rò rỉ hay không.

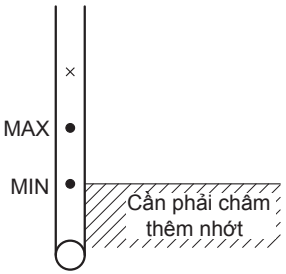

Kiểm tra mức nhớt động cơ

1. Rút que thăm nhớt và lau sạch nhớt trên que.
2. Lắp que thăm nhớt trở lại hết mức rồi rút ra nhẹ nhàng. Nếu mức nhớt nằm giữa vạch MAX và MIN, lượng nhớt còn đủ.
3. Nếu mức nhớt quá thấp, hãy châm thêm nhớt.
4. Gắn que thăm nhớt trở lại vị trí sau khi kiểm tra mức nhớt

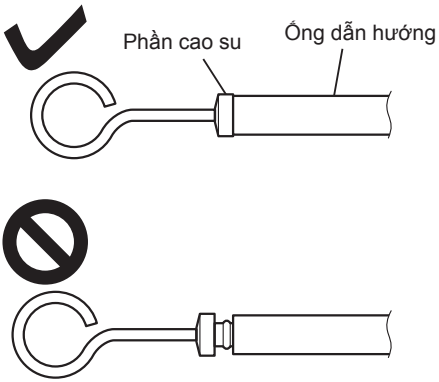

KHUYẾN CÁO

- Châm nhớt vượt qua vạch MAX có thể làm cho động cơ bị lỗi khi hoạt động. Nhớ kiểm tra mức nhớt bằng csach dùng que thăm nhớt.
- Nhiên liệu sẽ dần trộn lẫn với nhớt động cơ, làm loãng nhớt. Đảm bảo thay nhớt định kỳ
- Nhẹ nhàng đẩy cây thăm nhớt vào đúng vị trí, không dùng lực quá mạnh, nếu không sẽ làm biến dạng hoặc gãy que thăm nhớt.
- Đẩy que thăm nhớt đến khi phần cao su tiếp xúc ống dẫn hướng. Điều này để ngăn nước lọt vào động cơ.

LƯU Ý

- Thực hiện các kiểm tra mức nhớt trên nền phẳng trước khi khởi động động cơ.
- Mức nhớt không thể kiểm tra đúng khi động cơ đang chạy.
- Nhiên liệu sẽ dần trộn lẫn với nhớt động cơ,và làm mức nhớt tăng lên so với bình thường. Đây không phải lỗi động cơ.
- Đợi 20- 30 phút sau khi tắt động cơ để đo mức nhớt sau khi động cơ đã vận hành.

Châm thêm nhớt

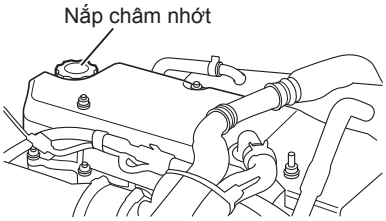

Khi mức nhớt gần vạch MIN trên que thăm nhớt, hãy tháo nắp châm nhớt và châm thêm nhớt, hãy tháo que thăm nhớt vào lúc này. Chỉ dùng loại nhớt được chỉ định.

⚠ CẢNH BÁO

- Khi châm thêm nhớt phải cẩn thận đừng để tràn, cần có giẻ lau bên tay khi có tràn nhớt, nếu có nhớt tràn trên động cơ, hãy lau sạch cẩn thận. nhớt tràn ra có thể bắt lừa và gây cháy.
- Không để các vật dễ bắt cháy như giẻ lau hoặc găng tay trong khoang động cơ. Chúng có thể gây cháy.
- Nhớt còn rất nóng sau khi động cơ hoạt động, VI thế khi thay nhớt sau khi lái phải cẩn thận không để trào ra.

KHUYẾN CÁO

- Nhớt động cơ có nhiệm vụ bôi trơn và làm mát các bộ phận bên trong động cơ. Chất lượng và thể tích nhớt sẽ giảm dần trong quá trình hoạt động của động cơ. Liên tực sử dụng nhớt cũ mà không kiểm tra mức nhớt, không châm thêm hoặc thay nhớt có thể gây kẹt động cơ hoặc hỏng động cơ. Phải châm thêm hoặc thay nhớt khi chất lượng nhớt đã giảm sút hoặc lượng nhớt bị hao hụt, ngay cà trước khi đến hạn bảo dưỡng giữa kỳ, tùy thuộc vào điều kiện sử dụng.
- Không để chất bẩn rơi vào miệng lỗ khi châm nhớt. Nếu có chất lạ trộn với nhớt, có thể gây hư động cơ.
- Châm thêm nhớt qua khỏi vạch "MAX" của que thăm nhớt có thể khiến hoạt động động cơ bị lỗi.

Thay nhớt và lọc nhớt

Nhớt và lọc nhớt là các yếu tố quan trọng trong việc vận hành và kéo dài tuổi thọ động cơ. Chỉ dùng loại nhớt và lọc nhớt được chỉ định, kiểm tra mức nhớt và nên thay nhớt đều đặn theo lịch bảo dưỡng.

KHUYẾN CÁO

- Sử dụng lượng nhớt như hướng dẫn bên dưới khi thay nhớt. Sau khi thay nhớt phải đảm bảo lượng nhớt đúng mức yêu cầu.

Lượng nhớt cần thay

Lượng nhớt [giá trị tham khảo]
18.5 lít (4.89 US gal./**4.07 Imp gal.**) bao gồm **2.0 lít** (0.53 US gal./**0.44 Imp gal.**) trong lọc & **16.5 liters** (4.36 US gal./**3.63 Imp gal.**) trong cate nhớt.

Lịch bảo dưỡng
→ Tham khảo trang 7-145
Các dung dịch, nhớt bôi trơn và nhiên liệu khuyên dùng
→ Tham khảo trang 7-158

Động cơ 6HK1-TCN

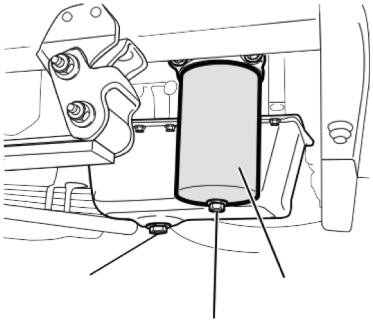

Động cơ 6HK1-TCS

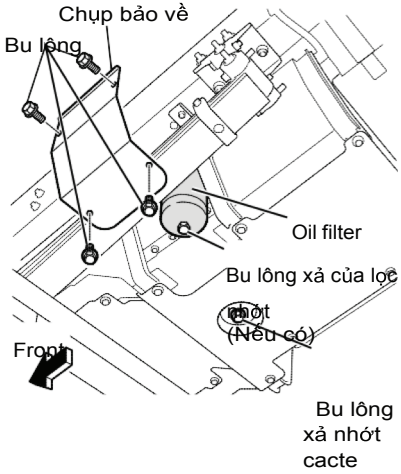

Thay nhớt

1. Lau sạch quanh nắp lọc nhớt để các chất bên ngoài không lọt vào. Tháo nắp lọc nhớt.
2. Tháo chụp bảo vệ (động cơ 6HK1-TCS)
3. Đặt thùng chứa bên dưới bu-lông xả nhớt và lọc nhớt.
4. Tháo bu-lông xả nhớt và bu-lông xả của lọc nhớt (nếu có) để xả nhớt.

Nếu chỉ xả nhớt, đến bước 8.

KHUYẾN CÁO

- Nhớt thải ra phải được xử lý đúng với quy định của nhà nước.
- Khi xả nhớt, phải đảm bảo xả toàn bộ nhớt ra ngoài từ lọc nhớt.

5. Dùng dụng cụ chuyên dùng để tháo lọc nhớt.
6. Bôi một lớp nhớt sạch lên bề mặt của lọc nhớt mới oil.
7. Lọc nhớt mới. Sau khi bề mặt lọc nhớt tiếp xúc với bề mặt giá đỡ, dùng dụng cụ chuyên dùng để siết chặt.

KHUYẾN CÁO

- Khi gắn lọc nhớt phải đảm bảo miếng đệm không kẹt vào ren của các bu-lông gây rỉ nhớt.
- Đảm bảo siết chặt lọc nhớt đúng quy định. Siết quá lỏng hoặc quá chặt có thể gây hư hỏng hoặc rò rỉ nhớt.

8. Kiểm tra bu lông xả nhớt cacte và bu lông xả của lọc nhớt (nếu có) đã được siết chặt hay chưa.

Lực siết bu lông xả cacte nhớt
78 N·m (8.0 kgf·m/**58 lb·ft**)

Lực siết bu lông xả của lọc nhớt (nếu có)
12 N·m (1.2 kgf·m/**104 lb·in**)

KHUYẾN CÁO

- Phải lau sạch bu lông xả trước khi gắn lại.

9. Tháo que thăm nhớt và cẩn thận châm loại nhớt được chỉ định vào lọc nhớt.
10. Gắn que thăm nhớt và nắp lọc nhớt lại. Khởi động động cơ 5 phút sau khi châm nhớt mới và cho động cơ hoạt động cầm chừng. Trong khi đó, hãy kiểm tra xem có bất kỳ vết nhớt nào rỉ quanh lọc nhớt và bu-lông xả hay không

KHUYẾN CÁO

- Tránh tăng tốc động cơ vì có thể gây hỏng động cơ.

11. Tắt động cơ. Đợi khoảng 20 đến 30 phút, sau đó dùng que thăm nhớt để kiểm tra mức nhớt.

⚠ CẢNH BÁO

Để ngọn lửa hay các nguồn nhiệt gần các vết nhớt rỉ có thể gây cháy. Phải đảm bảo lau sạch các vết nhớt rỉ.

Không để các vật dễ cháy như giẻ, găng tay trong động cơ hoặc trong khoang động cơ phía dưới. Chúng có thể là nguyên nhân gây cháy. Cũng đừng bỏ quên dụng cụ.

KHUYẾN CÁO

Tránh tăng tốc động cơ, có thể gây hỏng động cơ.

Không châm nhớt vượt quá vạch MAX của que thăm nhớt. Châm nhớt quá đầy có thể gây hỏng động cơ.

Lọc tách nhớt động cơ V

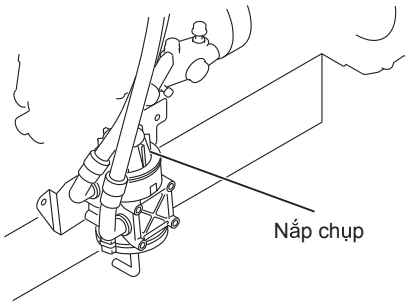

Lõi lọc tách nhớt phải được thay thế định kỳ theo lịch bảo dưỡng.

Lịch bảo dưỡng

→ **Tham khảo trang 7-145**

Thay thế

1. Tháo nắp chụp, và tháo phần lõi ra.
2. Thay lõi mới. Đồng thời thay đệm cao su mới.
3. Đóng chặt nắp chụp lại.

Engine Coolant

Dung dịch làm mát động cơ phải được thay thế định kỳ theo lịch bào dưỡng.

Lịch bảo dưỡng
→ **Tham khảo trang 7-145**
Các dung dịch, nhớt bôi trơn và nhiên liệu khuyên dùng → Tham khảo trang 7-158

⚠ CẢNH BÁO

- Hãy kiểm tra để châm đầy hoặc thay dung dịch làm mát động cơ sau khi động cơ đã nguội hoàn toàn.
- Nếu nước vẫn còn nóng, đừng tháo nắp két nước. Hơi nóng có thể phun ra làm bạn bị phỏng. Dung dịch làm mát động cơ trong bình chứa phụ sẽ rất nóng cũng có thể gây phỏng. Hãy thực hiện kiểm tra, châm thêm hoặc thay khi nhiệt độ dung dịch làm mát đã giảm.
- Khi tháo nắp két nước hoặc nắp bình nước phụ, hãy dùng miếng vài dày để phủ lên nắp và vặn từ từ.
- Dung dịch làm mát động cơ độc hại và không được uống. Nếu vô tình uống phải nôn ra ngay và đến trạm y tế để kiểm tra sức khỏe.
- Nếu dung dịch làm mát dính vào mắt, phải rửa ngay lập tức bằng nước liên tục 15 phút hoặc hơn. Đồng thời nếu vẫn đau rát hãy đi khám.
- Nếu dung dịch làm mát dính vào da, phải rửa ngay lập tức bằng nước và xà phòng. Đồng thời nếu có dấu hiệu bất thường, hãy đến trạm y tế để kiểm tra sức khỏe.
- Dung dịch làm mát động cơ dễ bắt lửa, vì vậy, nó phải được giữ cách xa các vật bắt lửa và các nguồn nhiệt khác. Dung dịch làm mát động cơ cũng bắt cháy nếu nó chạm vào bề mặt nóng như đường ống xả. Thực hiện cảnh báo này để tránh hỏa hoạn xảy ra.

KHUYẾN CÁO

- Thay thế nước làm mát động cơ định kỳ.
- Nếu nước làm mát động cơ không được tay định kỳ sẽ gây nên rỉ sét, làm rỉ nước hoặc tắc nghẽn bên trong két nước hoặc lõi dàn nóng.

LƯU Ý

- Dùng hỗn hợp nước và môi chất làm mát theo tỉ lệ thích hợp.

Chuẩn bị dung dịch làm mát động cơ

Để tránh động cơ bị hư hỏng do nước làm mát bị đóng băng và bảo vệ hệ thống làm mát khỏi rỉ sét, Pha hỗn hợp môi chất làm mát và nước cất theo tỉ lệ 50%.

Cho dung dịch làm mát không phải chính hãng Isuzu (Caltex/Texaco/Chevron,etc.), đề nghị sử dụng các sản phẩm "50/50Pre-diluted" (sản phẩm pha sẵn có tỉ lệ 50.

Các dung dịch, nhớt bôi trơn và nhiên liệu khuyên dùng → Tham khảo trang 7-158

KHUYẾN CÁO

- Isuzu không bảo hành cho đông cơ hoặc xe nếu nhiệt độ ngoài trời từ -30°C (-22°F) trở xuống.
- Tuy nhiên ,nếu sử dụng động cơ hoặc xe khi nhiệt độ ngoài trời từ -30°C (-22 °F) trở xuống, khuyến cáo sử dụng dung dịch làm mát nồng độ 55%.

Mức dung dịch làm mát

Lượng dung dịch làm mát cho mỗi lần thay thế được thể hiện trong bảng bên dưới. Sau khi thay, chắc chắn rằng lượng dung dịch làm mát đã đạt đến mức yêu cầu theo tiêu chuẩn.

Loại động cơ theo tiêu chuẩn Euro III

Loại động cơ	Lượng dung dịch làm mát giá trị tham khảo] **Lít** (US gal./**Imp gal.**)
6HK1-TCN	**29.0** (7.66/**6.38**)
6HK1-TCS	**29.6** (7.82/**6.51**)

Loại động cơ theo tiêu chuẩn Euro IV

Loại động cơ	Lượng dung dịch làm mát giá trị tham khảo] **Lít** (US gal./**Imp gal.**)
6HK1-TCN	**29.6** (7.82/**6.51**)
6HK1-TCS	**30.2** (7.98/**6.64**)

⚠ CẢNH BÁO

- Dung dịch làm mát động cơ độc hại và không được uống. Nếu vô tình uống dung dịch làm mát phải nôn ra ngay và đến trạm y tế để kiểm tra sức khỏe.
- Nếu dung dịch bị dính vào mắt, phải rửa ngay lập tức bằng nước liên tục 15 phút hoặc hơn. Đồng thời nếu vẫn đau rát hãy đến trạm y tế để kiểm tra sức khỏe.
- Nếu dung dịch bị dính vào da, phải rửa ngay lập tức bằng nước và xà phòng. Đồng thời nếu có dấu hiệu bất thường, đến trạm y tế để kiểm tra sức khỏe.
- Để cất giữ, đóng chặt nắp và đặt ngoài tầm với của trẻ.
- Dung dịch làm mát dễ bắt lửa, vì thế cần giữ cách xa ngọn lửa và các nguồn nhiệt. Dung dịch có thể tự bốc lửa khi tiếp xúc với các bề mặt nóng như đường ống xả. Thực hiện thận trọng để tránh xảy ra việc này.

CHÚ Ý

- Chỉ dùng dung dịch làm mát động cơ theo khuyến cáo của Isuzu.
- Không dùng dung dịch làm mát động cơ theo khuyến cáo của Isuzu có thể gây hư hại động cơ, két nước hoặc lõi dàn nóng. Trong một số trường hợp, sử dụng dung dịch làm mát có chứa muối borate hoặc silicates gây mòn két nước làm rò rỉ dung dịch và các vấn đề khác.

KHUYẾN CÁO

- Để pha loãng dung dịch, sử dụng nước cất hoặc nước khử ion.
- Không sử dụng dung dịch làm mát có tỉ lệ khác với chỉ định. Nếu nồng độ lớn hơn 60% động cơ sẽ bị quá nhiệt, nếu dưới 30%, tính năng chống ăn mòn không được đảm bảo.
- Sử dụng dung dịch làm mát có tỉ lệ khác với chỉ định có thể làm giảm khả năng chống đông, khiến dung dịch bị đóng băng.
- Nếu mức dung dịch giảm nhanh chóng, hãy lập tức đến ngay đại lý Isuzu gần nhất để kiểm tra hoặc sửa chữa.

Kiểm tra mức dung dịch làm mát động cơ

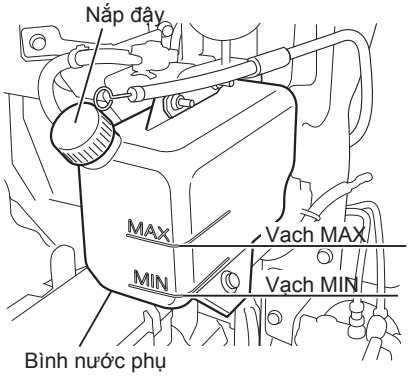

Check that the engine has cooled sufficiently, and inspect the coolant level of the radiator reserve tank. The level is correct if it is between the "MIN" and "MAX" lines. If the engine coolant level is lower than the "MIN" line, replenish it by filling up to the "MAX" line.

Also, check to make sure there are no leaks from the radiator or radiator hose. Check for stains or fluid on the ground where the vehicle is parked that would indicate there is a leak. Contact your Isuzu Dealer when you discover leaks.

CHÚ Ý

- Xe hoạt động khi có sự rò rỉ dung dịch làm mát có thể dẫn đến bó cứng động cơ.

Châm Dung Dịch Làm Mát Động Cơ

Khi mức đung dịch làm mát quá thấp, mở nắp bình nước phụ và châm đầy dung dịch đến vạch "MAX". Đóng chặt nắp sau khi châm xong.

CẢNH BÁO

- Chỉ kiểm tra, châm thêm hay thay thế dung dịch làm mát khi động cơ đã nguội hoàn toàn.

KHUYẾN CÁO

- Kiểm tra bình nước phụ để xác định mức dung dịch làm mát động cơ. Tuy nhiên khi mức dung dịch trong bình nước phụ tăng hoặc giảm đột ngột, hãy mở nắp két nước và kiểm tra dung dịch bên trong két nước.
- Khi động cơ vẫn còn nóng, cẩn thận tránh để dung dịch làm mát tiếp xúc với đường ống xả, có thể khiến đường ống xả bị hư.
- Nếu mức dung dịch làm mát động cơ thay đổi nhanh chóng, hãy đưa xe đến đại lý Isuzu gần nhất.

Changing the Engine Coolant

Dung dịch làm mát phải được thay thế định kỳ theo lịch bảo dưỡng.

KHUYẾN CÁO

- Dung dịch làm mát xả ra phải được xử lý theo đúng quy định của nhà nước.

Maintenance Schedule
→ Tham khảo trang 7-145
Các dung dịch, nhớt bôi trơn và nhiên liệu khuyên dùng → Tham khảo trang 7-158

Mức dung dịch làm mát

Các loại động cơ theo tiêu chuẩn Euro III

Loại động cơ	Lượng dung dịch làm mát giá trị tham khảo] **Lít** (US gal./**Imp gal.**)
6HK1-TCN	**29.0** (7.66/**6.38**)
6HK1-TCS	**29.6** (7.82/**6.51**)

Các loại động cơ theo tiêu chuẩn Euro IV

Loại động cơ	Lượng dung dịch làm mát giá trị tham khảo] **Lít** (US gal./**Imp gal.**)
6HK1-TCN	**29.6** (7.82/**6.51**)
6HK1-TCS	**30.2** (7.98/**6.64**)

Khi thay dung dịch làm mát, cần rửa sạch nắp két nước, két nước, ống dẫn nước và động cơ.

Chăm sóc két nước và bộ làm mát khí nạp → Tham khảo trang 7-41

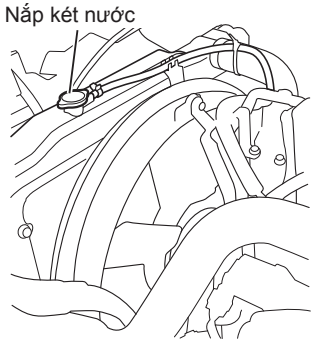

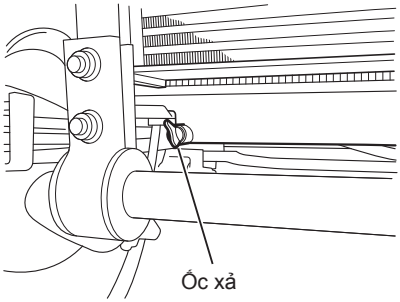

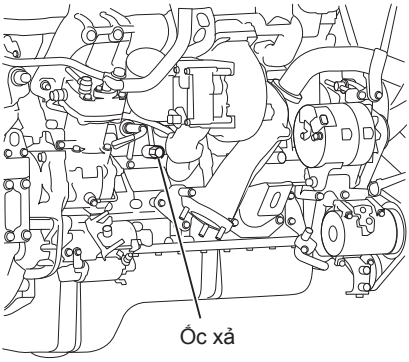

Xả nước trong hệ thống làm mát

1. Xác định động cơ đã nguội hẳn.
2. Tháo nắp két nước.
3. Mở ốc xả trên két nước, bình nước phụ và động cơ để xả dung dịch ra ngoài.
4. Gắn lại ốc xả vào két nước và động cơ.
   Thay miếng đệm ốc xả mới trước khi lắp lại (nếu có).

Lực xiết ốc xả nước làm mát trên động cơ	
M10	**22 N·m** (2.2 kgf·m/**16 lb·ft**)
M14	**44 N·m** (4.5 kgf·m/**33 lb·ft**)

CHÚ Ý

- Đừng khởi động động cơ nếu không có dung dịch làm mát trong két nước sau khi xả có thể gây bó cứng động cơ.
- Nắp két nước là loại đóng mở 2 bước. Thực hiện việc đóng hoặc mở nắp két nước bằng cách xoay 2 lần.
- Khi tháo nắp két nước cẩn thận không làm hư hỏng nắp

KHUYẾN CÁO

- Siết ốc xả két nước bằng tay. Vặn bằng kềm hoặc các dụng cụ khác có thể gây hư hỏng.

Cleaning the Radiator Core and Intercooler Core

Cooling efficiency is compromised when there is dirt or dust plugging air passages in the radiator core and intercooler core. It also could cause corrosion of the core. Periodically wash the core with water.

Handling the Radiator and Intercooler

→ Refer to page 7-41



ADVICE

- When cleaning the radiator core and the intercooler core, do not crush or damage the fins.

Rửa đường ống dẫn dung dịch làm mát

1. Châm đầy nước phía đường vào của két nước.

CHÚ Ý

- Nắp két nước là loại đóng mở 2 bước. Thực hiện việc đóng hoặc mở nắp két nước bằng cách xoay 2 lần.
  Khi tháo nắp két nước cẩn thận không làm hư hỏng nắp.

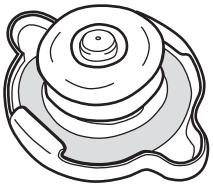

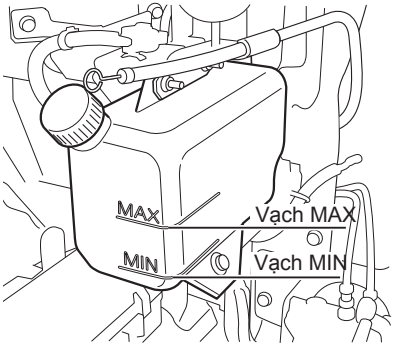

2. Kiểm tra và rửa nắp két nước. Thay nắp mới nếu bị hư.
3. Vặn chặt nắp két nước.
4. Dung dịch làm mát có thể rỉ từ những vết nứt nhỏ nhất. Thay mới các ống cao su bị hư.
5. Châm nước máy vào bình nước phụ đến vạch "MAX.
6. Đóng nắp bình nước phụ.
7. Khởi động động cơ và chạy chế độ cầm chừng trong 20 phút, tắt động cơ đợi nguội và xả nước.

Xả dung dịch làm mát động cơ
→ Tham khảo trang 7-35

Filling the Cooling System

⚠ CAUTION

- A failure to correctly fill the engine cooling system in changing or topping up engine coolant may sometimes cause the engine coolant to overflow from the filler neck even before the engine and radiator are completely full.
- If the engine runs under this condition, the shortage of engine coolant may possibly result in engine overheating. To avoid such trouble, the following precautions should be taken when refilling with the engine coolant.

1. Confirm that the engine has fully cooled down before starting work.
2. Tighten the radiator drain plug. Tighten the engine drain plug. Replace the gasket of the engine drain plug with a new one (if equipped).

Engine drain plug tightening torque	
M10	**22 N·m** (2.2 kgf·m/**16 lb·ft**)
M14	**44 N·m** (4.5 kgf·m/**33 lb·ft**)

3. Fill with engine coolant up to brim of the radiator inlet.

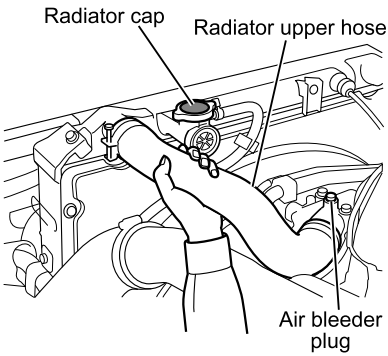

4. Squeeze the radiator upper hose two or three times.
   If this action results in air being discharged from the hose and the level of engine coolant goes down, add engine coolant up to the top of the radiator filler opening from the radiator cap section.
   Repeat until the level of the engine coolant no longer decreases.

⚠ CAUTION

- The radiator cap is a double-action type that must be opened and closed in two turning motions. When removing the cap, take care not to damage the cap or filler.
- Refill with engine coolant slowly to avoid air being mixed in.

5. Fill the reserve tank with engine coolant to the "MAX" line. Close the cap of the reserve tank.
6. Start the engine, let it idle for 5 minutes or more and then stop the engine.
7. Check that the engine has cooled sufficiently and remove the radiator cap. If the engine coolant level has decreased, add coolant up to the brim of the radiator inlet. If the level is extremely low, inspect whether coolant is leaking from the radiator, coolant passages, or the reserve tank hose. If a leakage is found, contact your nearest Isuzu Dealer.
8. After firmly closing the radiator cap, idle the engine until the needle of the coolant temperature gauge reaches the center and the thermostat opens.
   If the vehicle is equipped with an air conditioner, turn the A/C switch off to facilitate warming.
   If the vehicle is equipped with a heater, turn off the fan to facilitate warming.
   In order to save time.
   Maintain the engine speed approximately 2,000 r/min to warm up the engine.
   After the needle of the coolant temperature gauge reaches the center, increase the engine speed to approximately 2,000 r/min, and maintain this speed for 5 minutes.
   Check if the thermostat is open or not by checking whether the upper hose is hot.
   If the vehicle is equipped with a heater, turn the temperature control to the maximum setting and make sure that hot air comes out.
9. Let the engine idle for 5 minutes and then stop the engine.
10. Check that the engine has cooled sufficiently and remove the radiator cap. If the engine coolant level has decreased, add coolant up to the brim of the radiator inlet. If the level is extremely low, inspect whether coolant is leaking from the radiator, coolant passages, or the reserve tank hose. If a leakage is found, contact your nearest Isuzu Dealer.
11. Repeat steps 8 through 10 until the engine coolant level in the radiator filler opening stops declining.
12. Firmly close the radiator cap.
13. Replenish the engine coolant in the reserve tank up to the "MAX" line, and then close the reserve tank cap.
14. Check the engine coolant level of the reserve tank the next morning. If the engine coolant level has decreased, refill with engine coolant to the "MAX" line.

Handling the Radiator and Intercooler

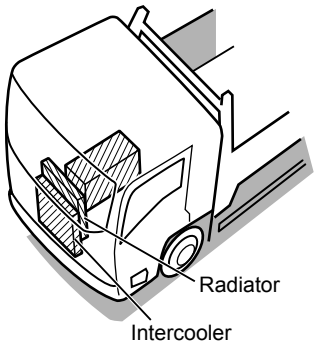

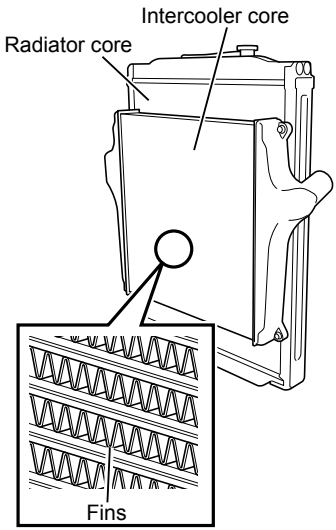

Cleaning the Radiator Core and Intercooler Core

Cooling efficiency is compromised when there is dirt or dust plugging air passages in the radiator core and intercooler core. This can also cause corrosion of these cores. When replacing the engine coolant, wash the radiator core and intercooler core with tap water.

⚠ WARNING

- Make sure to turn the engine off and remove the key from the starter switch before cleaning cores.
- The engine, exhaust pipe and radiator will be hot immediately after the vehicle is driven. Be careful around these parts to prevent burns. Clean the engine when it is cold.

⚠ CAUTION

- Do not clean the radiator, intercooler and their surrounding areas using water that is supplied under high pressure. Doing so may cause damage.
- When cleaning the radiator core and intercooler core, do not crush or damage the fins.
- The fins are very fragile so be careful not to bend them out of shape. If they become deformed, their cooling performance will be impaired.
- Before cleaning, take steps to ensure that no water will splash onto the surrounding electrical components and wires.

CAUTION (Continued)

CAUTION (Continued)

- If stubborn dirt still remains even after the radiator core and intercooler core have been cleaned, have the vehicle inspected and serviced at your Isuzu Dealer.

Fan Belt

⚠ CAUTION

- The V ribbed fan belt used in your engine requires the tension be adjusted more accurately than is required with conventional V belts. Inappropriate tension could cause the belt to make noise or break. When the fan belt is damaged, electricity is not properly generated and becomes a cause of overheating. You must check the tension of the fan belt carefully.
- To accurately check fan belt tension, use a sonic wave tension gauge, which will show you whether the belt's vibration frequency (representing the belt tension) is as listed below. Ask about the sonic wave tension gauge at your Isuzu Dealer.
- Use an Isuzu genuine product when changing the fan belt.

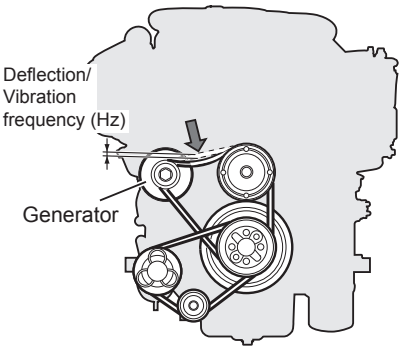

Daily Checks

Press the center of the span between pulleys (see the figure) of the belt with a pressure of **98 N** (10.0 kgf/**22 lb**) and check the amount of deflection or vibration frequency. The amount of deflection or vibration frequency must fall within the standard value range indicated below. Otherwise, adjust the tension or replace the belt. Also check the fan belt for cracks or other damage. If there are cracks or damage, replace the belt.

Fan belt	Standard values	
	Degree of deflection	Vibration frequency
New belt	4 - 5 mm (0.16 - 0.20 in)	191 - 209 Hz
When reused	6 - 7 mm (0.24 - 0.28 in)	162 - 172 Hz

⚠ CAUTION

[Follow this to properly adjust belt tension]

- Initial stretching takes place in any new belt after installation. Furthermore, an installed new or reused belt should be in good alignment with the pulley grooves. These require the following adjustments to be carried out.
  - Align the belt and pulley grooves and adjust the belt tension using the indicated method.
  - Start the engine, and let it idle for at least 5 minutes to allow the belt to settle into the pulley grooves.
  - Stop the engine. Then measure the belt tension, and if not appropriate, readjust the belt tension to the specified value.
  - Use the new belt tension specification only after replacing the belt with a new one.

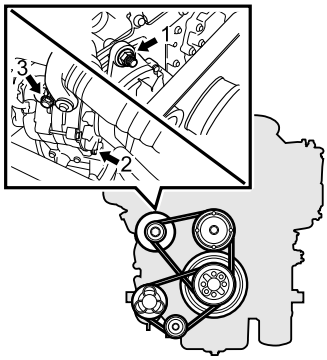

Adjustments

1. Loosen the generator's upper and lower bolts or nuts (1, 2).
2. Turn the adjusting bolt (3) until the belt tension falls within the standard value range.
3. After adjustment, firmly tighten all the loosened bolts and nuts.

Replacement

1. Remove the air conditioning compressor belt.

Air Conditioning Compressor Belt V
→ Refer to page 7-131

2. Loosen the generator's upper and lower bolts or nuts (1, 2), and then detach the belt from the pulleys.
3. Take out the belt through the opening in the fan guide.
4. Insert the new belt through the opening in the fan guide and install the belt while aligning its grooves with those in the generator pulley and crank pulley.
5. Turn the adjusting bolt (3) until the belt tension falls within the standard value range.
6. After adjustment, firmly tighten all the loosened bolts and nuts.
7. Install the air conditioning compressor belt.

Air Cleaner

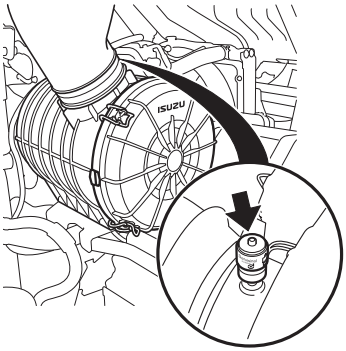

Check the signal part of the indicator to see if it is red. If it is transparent, the air cleaner is satisfactory. If it is red, the air cleaner must be cleaned.

Replace the air cleaner element according to the Maintenance Schedule.

⚠ CAUTION

- Do not attempt to remove (and clean for reuse) the inner element unless the element replacement becomes necessary.
- The inner element should be replaced whenever the outer element becomes due for replacement or whenever found to be broken. It is always advisable to use Isuzu genuine elements for replacement. Otherwise its filtering efficiency will be lost and the engine will be damaged.

Maintenance Schedule

→ Refer to page 7-145

Cleaning and Changing the Air Cleaner Element

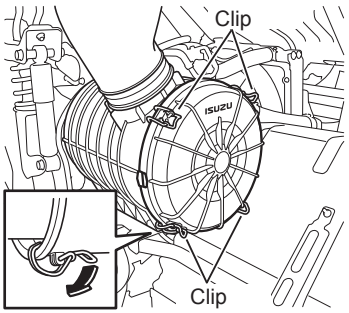

1. Tilt the cab.
   Tilting the Cab → Refer to page 7-10
2. Remove the 4 clips and the air cleaner cover.

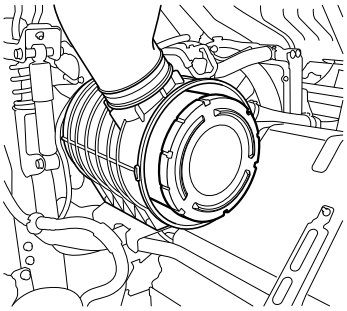

3. Remove the air cleaner element by pulling it out toward you.

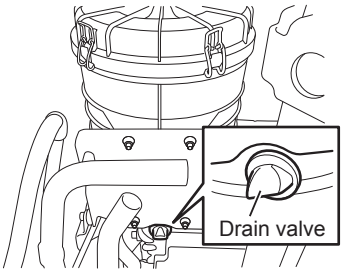

4. Remove the dirt that has accumulated on the air cleaner cover and the air cleaner body.
5. Clean the drain valve at the bottom of the air cleaner.



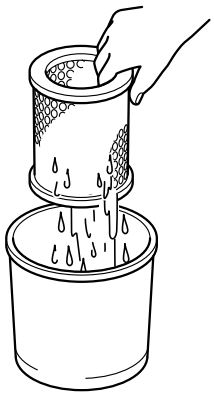

6. Clean the air cleaner element. Choose one of the following cleaning methods depending on how the element has become dirty.
   a. When dry dust has become adhered to the element
      1. Blow compressed air at a pressure below **690 kPa** (7.0 kgf/cm²/ **100 psi**) into the inside of the element while turning it to remove the dust.
      2. Check to see if the element has become damaged or become thin in spots.
   b. When the element has become blackened by oily smoke or soot
      1. Soak the element in a mixture of water and neutral detergent for about 30 minutes.
      2. Rinse the element off well in clean water.

3. After cleaning, let the element dry naturally in a well-ventilated location.

ADVICE

- Do not hit or strike the element, as this might damage it.
- Air drying will take two or three days. We recommend using a spare element.
- Do not use compressed air or fire to dry.

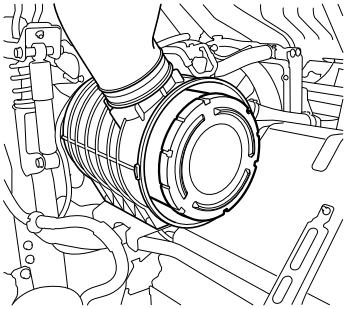

7. Push the element back into position in the air cleaner body.

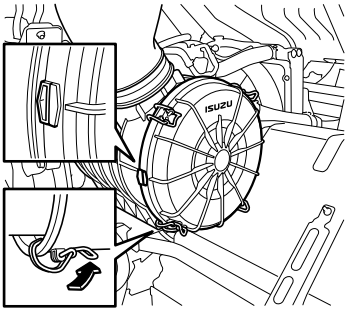

8. Install the air cleaner cover.
   When installing the cover, ensure that the "ISUZU" mark at the top and the notch on the left side are aligned with the claw on the body.
   Lock the cover securely using the 4 clips.

CAUTION

- Do not attempt to clean the inner element. It should be replaced together with the outer element.
- When cleaning the outer element, leave the inner element installed in order to prevent foreign matter from entering the clean side of the filter.

Fuel Filter

Change the engine-side main fuel filter (secondary filter) and the vehicle-side pre-fuel filter in accordance with the Maintenance Schedule. Drain the water from the fuel filter when the water separator (fuel filter) warning light comes on.

Maintenance Schedule
→ Refer to page 7-145

Water Separator (Fuel Filter) Warning Light



When the water collecting in the water separator (fuel filter) exceeds a preset level, a warning light comes on.

Drain the water and make sure that the light or the indicator goes off.

⚠ CAUTION

- Any water remaining in the water separator could freeze, damaging the vehicle.
- If the warning light comes on while the engine is in operation, immediately drain the water from the water separator (fuel filter). Continuing to drive with the light on could damage the fuel injection system. If this happens, have the vehicle checked and serviced by the nearest Isuzu Dealer.

Draining Water from the Fuel Filter
→ Refer to page 7-53

Changing the Fuel Filter

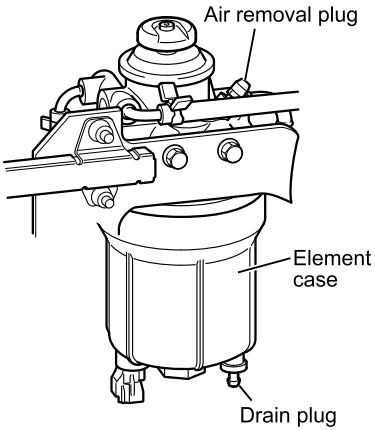

Engine-side Main Fuel Filter

1. Connect one end of a plastic hose to the drain plug at the bottom of the engine-side fuel filter and place the other end of the hose inside a container to receive the drained fluid.
2. Loosen the drain plug at the bottom of the filter element case. Remove the rubber cap of the air removal plug and then loosen the plug. This will allow the fuel in the filter element case to drain from the drain plug. Tighten the air removal plug.
3. Use a tool (like a socket wrench, 29 mm) to loosen the hexagonal part at the bottom of the element case by turning it counterclockwise. Remove the element case.
4. Pull out the filter element downward and remove the O-ring.
   Use a clean cloth to wipe off any foreign matter that has accumulated on the inside surface of the filter body.

ADVICE

- Do not use compressed air to remove foreign matter. Use a clean cloth instead. Air blowing may bring foreign matter into the fuel passage, which could cause the engine to malfunction.

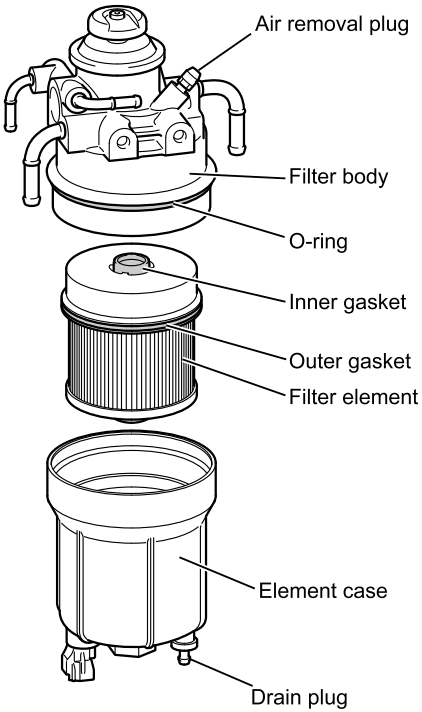

5. Attach the new O-ring to the filter body, making sure that it is not damaged by the screw threads.
6. After lightly coating the inner and outer gaskets of the new filter element with diesel fuel, turn the element clockwise until its end touches the filter body.

ADVICE

- Do not allow foreign matter to get into the 4 holes next to the inner gasket.

7. After lightly coating the inside socket surface of the element case or the O-ring with diesel fuel, turn the element case until its end touches the filter body.
   If the element case end fails to touch the filter body, the filter element has not been inserted fully. Reinsert the element while turning it.

WARNING

- When fitting the element case, be careful not to let the O-ring be caught in the screw threads. This could cause a fuel leak and start a fire.

ADVICE

- Be sure to use an Isuzu genuine fuel filter.
- Replace the gasket when replacing the filter.
- Dispose of the replaced filter in a method conforming to the regulatory requirements in your country.

8. Install the element case.

Tightening torque
51 - 61 N·m (5.2 - 6.2 kgf·m/**38 - 45 lb·ft**)

9. Tighten the drain plug.

10. Bleed the fuel system.
How to Bleed Air → Refer to page 8-12
11. After restarting the engine, confirm that there is no fuel leakage from the area around the fuel filter.

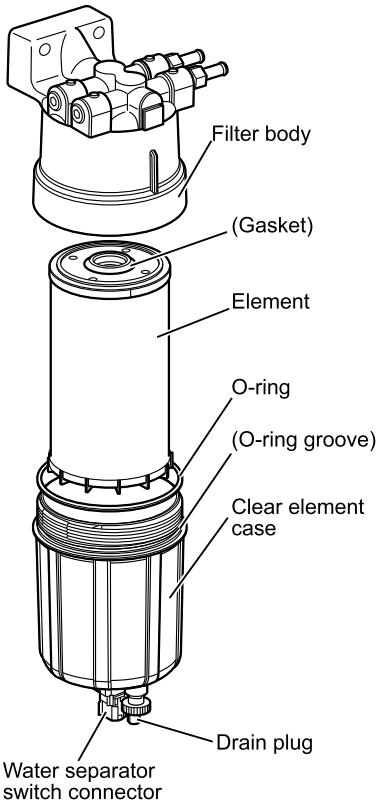

Vehicle-side Pre-fuel Filter

1. Connect one end of a plastic hose to the drain plug at the bottom of the vehicle-side pre-fuel filter (primary filter) and place the other end of the hose inside a container to receive the drained fluid.
2. Pull out the fuel hose connecting the fuel tank and filter body at the fuel tank side.
3. Loosen the drain plug at the bottom of the element case to drain out the fuel from the element case.
4. Tighten the drain plug and disconnect the water separator switch connector.
5. Carefully turn the element case counterclockwise and remove the element case from the filter body.
6. Pull out the filter element downward and remove the O-ring.
7. Attach the new O-ring to the groove in the periphery of the element case, making sure that it is not damaged by the screw threads.
8. After lightly coating the gaskets of the new filter element with diesel fuel, place the element until it touches the filter body.
9. Thinly apply the diesel fuel to the O-ring of the element case, and put approx. **0.8 liter** (0.21 US gal./**0.18 Imp gal.**) of new fuel in the element case.
10. Install the element case to the filter body by turning it in clockwise direction.

CAUTION

- Be careful not to spill the fuel.
- Be careful not to let the O-ring get caught by the screw.

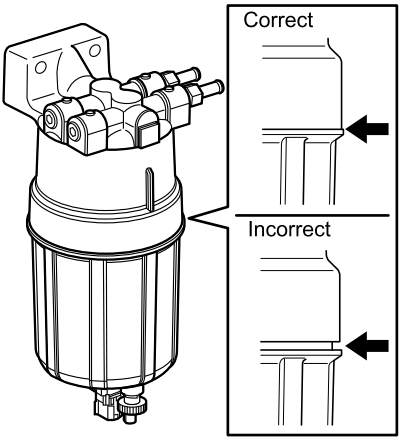

11. Using a filter wrench, install the element case by rotating it further until it touches the filter body.
12. Connect the connector of water separator switch, and put the fuel hose that is disconnected in step 1 back in place.
13. Bleed the fuel system.
    How to Bleed Air → Refer to page 8-12
14. After restarting the engine, confirm that there is no fuel leakage from the area around the fuel filter.

CAUTION

- Since the filter element case is made of plastic, applying clear lacquer or other organic solvents to the case could cause cracks (fuel leakage). Do not apply paint or the like to the case.

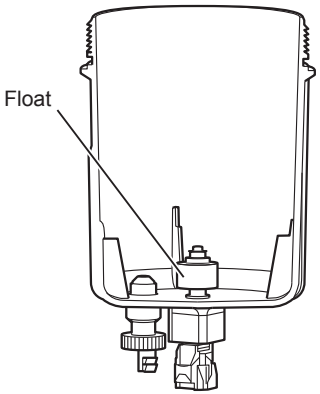

ADVICE

- Clean any foreign matter or dirt from the bottom of the filter element case and check that the float moves freely and smoothly.
- Use only an Isuzu genuine fuel filter.
- Replace the O-ring when replacing the filter.
- Dispose of the replaced filter in compliance with the regulatory requirements in your country.

⚠ WARNING

- After changing the fuel filter, operate the engine to check that there are no leaks around the filter. Fuel leaks could cause a fire.

Draining Water from the Fuel Filter

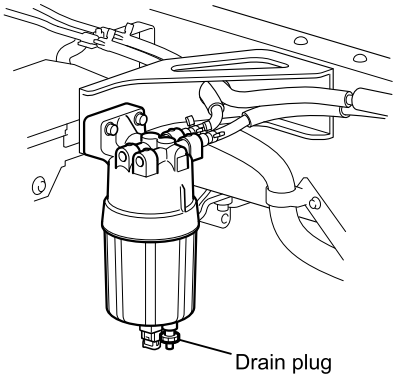

Vehicle-side Pre-fuel Filter

1. Connect one end of a plastic hose to the drain plug at the bottom of the vehicle-side pre-fuel filter (primary filter) and place the other end of the hose inside a container to receive the drained fluid.
2. Loosen the drain plug on the clear case at the bottom of the fuel filter to drain out water.
3. Tighten the drain plug once all of the water has drained off. If the amount of water exceeds **0.3 liter** (0.08 US gal./**0.07 Imp gal.**), drain the water from the engine-side main fuel filter as well.

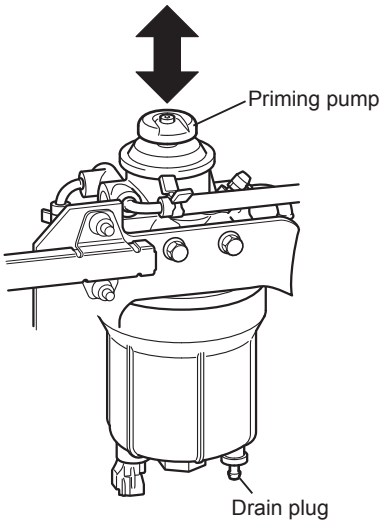

Engine-side Main Fuel Filter

1. Connect one end of a plastic hose to the drain plug at the bottom of the engine-side fuel filter and place the other end of the hose inside a container to receive the drained fluid.
2. Loosen the drain plug at the bottom of the fuel filter and move the priming pump up and down to discharge the water.
3. Fully tighten the drain plug and move the priming pump several times.
4. Check that there are no fuel leaks from the drain plug and that the water separator (fuel filter) warning light stays off after the engine is started.

⚠ CAUTION

- Clean off any fuel that has adhered to the vehicle body.
- Starting the engine immediately after draining the water from the fuel filter requires a little more time than usual. If the engine doesn't start in 10 seconds, wait for a while and try again.
- Fuel will be mixed in the drained water. Dispose of it in a method conforming to the regulatory requirements in your country.

KIỂM TRA VÀ BẢO DƯỠNG KHUNG GẦM XE

- Phanh 7-56
- Phanh tay 7-59
- Trống phanh 7-60
- Bánh xe và lốp xe 7-62
- Quy trình đảo lốp xe 7-68
- Chuẩn bị trước khi thay bánh xe 7-70
- Thay bánh xe (Bánh xe tiêu chuẩn ISO 10 bu lông) 7-71
- Bánh dự phòng V 7-78
- Kiểm tra bu lông trục cầu 7-80
- Bầu Hơi 7-80
- Bộ làm khô khí nén V 7-81
- Dầu ly hợp 7-81
- Bàn đạp ly hợp 7-84
- Nhớt hộp số 7-88
- Nhớt bộ vi sai 7-95
- Dầu trợ lực lái 7-99
- Bộ lọc dầu trợ lực lái 7-102
- Tay lái 7-103
- Thùng nhiên liệu 7-104
- Vô Mỡ Các Bộ Phận Khung Gầm Xe 7-105

Phanh

Áp lực khí nén

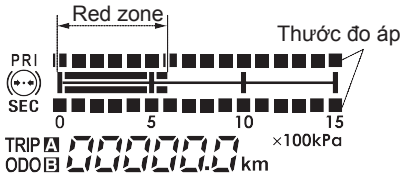

Kiểm tra áp lực khí nén

1. Kiểm tra đồng hồ đo áp lực để chắc rằng các hệ thống khí chính và phụ đạt đến chỉ số phù hợp.

Áp suất tối ưu
780 - 890 kPa (8.0 - 9.1 kgf/cm²/**114 - 129 psi**)

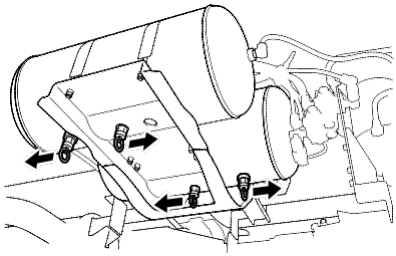

2. Tiếp theo, kiểm tra tốc độ mà áp suất khí nén tăng lên. Sau khi xác nhận rằng cần gạt phanh được kéo đầy đủ, kéo vòi xả ở dưới cùng của bầu khí để cho tất cả khí trong bầu khí được thải ra.

Bầu khí phụ V

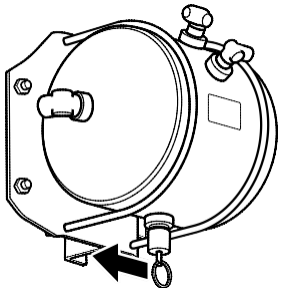

Đối với bầu khí đặt tại các địa điểm khác, thực hiện các thủ tục xả khí mô tả ở trên.

Đèn cảnh báo áp lực khí nén



3. Khởi động và chạy động cơ ở chế độ không tải. Với các hệ thống phanh khí nén là để kiểmtra thời gian để đèn báo áp suất không khí tắt phù hợp với thời gian quy định trong bảng sau cho xe dòng cụ thể của bạn.

Đèn cảnh báo áp lực khí nén
→ Tham khảo trang 4-17

Thời gian cần trước khi đèn cảnh báo áp lực khí nén tắt

Loại xe và tiêu chuẩn	Thời gian (Phút)
FTR/FVR	11
FVM	14
FVZ	14

Thời gian trước khi đèn cảnh báo áp suất khí nén tắt có thể hơi khác nhau tùy thuộc vào nhiệt độ và các điều kiện môi trường khác. Tuy nhiên, bạn nên liên hệ với các đại lý Isuzu gần nhất nếu áp suất khí nén hoàn toàn không tăng, thời gian cần trước khi đạt áp suất thích hợp là khác nhau đáng kể như đã chỉ ra trong bảng, hoặc kim của hai đồng hồ đo áp suất cho thấy áp suất khác nhau đáng kể.

⚠ CẢNH BÁO

- Không vận hành xe trong khi bất kỳ kim đồng hồ áp lực nào đang ở trong vùng màu đỏ hoặc đèn cảnh báo áp lực đang bật. Phanh khi đó không đầy đủ chức năng, và rất nguy hiểm để vận hành xe.

Bàn đạp phanh

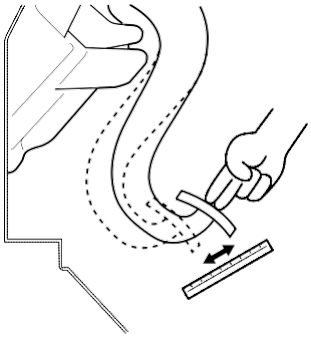

Hành trình tự do

Nhấn bàn đạp phanh với hai ngón tay để kiểm tra xem khoảng cách hành trình tự do bàn đạp phanh là đúng và bàn đạp di chuyển trơn tru mà không có dấu hiệu bất thường.

Hành trình tự do (từ đỉnh bàn đạp)
10 - 18 mm (0.39 - 0.71 in)



Âm thanh hoạt động

Lắng nghe âm thanh của các bộ phận và cơ cấu chấp hành sau khi ấn và nhả bàn đạp phanh.

Hiệu quả phanh

Lái xe chậm trên đường khô và sử dụng hệ thống phanh. Kiểm tra xem hệ thống phanh có làm việc bình thường và không bị lệch về một bên.

⚠ CHÚ Ý

- Một cuộc kiểm tra hiệu quả phanh phải được thực hiện trên một con đường rộng với tầm nhìn tốt trong khi thật sự chú trọng đến giao thông phía sau và xung quanh.

Phanh tay

LƯU Ý

- Khi bạn kéo cần gạt phanh, phanh bánh xe kích hoạt phanh bánh sau để khóa chúng.

Kiểm Tra Hành Trình Cần Gạt Phanh Tay

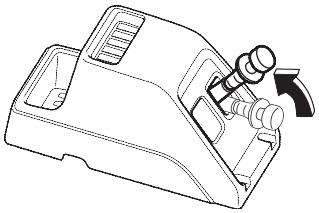

Kéo cần phanh tay chậm chậm từ vị trí nhả hết; đếm các tiếng “click” tạo ra để kiểm tra xem nó có thể nâng lên đúng mức hay không. Cũng nên kiểm tra trên một con đường dốc, khô ráo xem phanh có thể giữ yên xe hay không.

Trống phanh

Nếu bố phanh bị mòn trước hạn sử dụng, không chỉ hoạt động phanh bị giảm sút mà các bộ phận phanh cũng hư theo.

⚠ CẢNH BÁO

Không lái xe khi bố phanh đã mòn quá quy định. Điều này có thể gây hư hỏng các bộ phận phanh và vận hành phanh kém hiệu quả.Điều này rất nguy hiểm.

Kiểm Tra Độ Mòn Bố Phanh

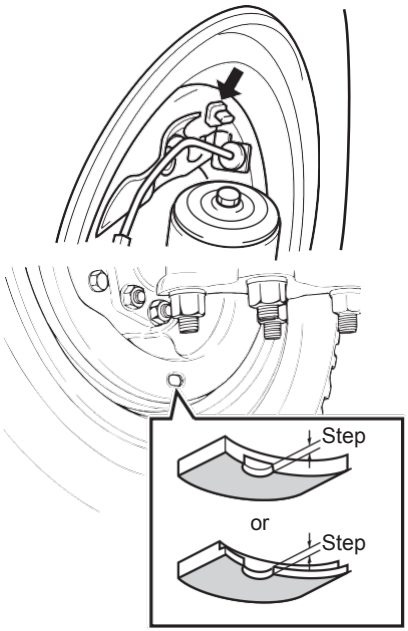

1. Tháo nút cao su khỏi lỗ kiểm tra trong tấm dừng phanh.
2. Kiểm tra xác định bố phanh vẫn còn độ dày thích hợp. Cũng nên kiểm tra các mặt của bố phanh xem có vết nứt, vết bong hay các hư hỏng khác hay không.
3. Bố phanh phải được thay nếu nó mòn quá giới hạn hoặc có vết nứt, vết bong trên bề mặt cạnh. Hãy để đại lý Isuzu để thực hiện các thay thế này.

Kiểm Tra Khe Hở Trống Phanh Và Bố Phanh

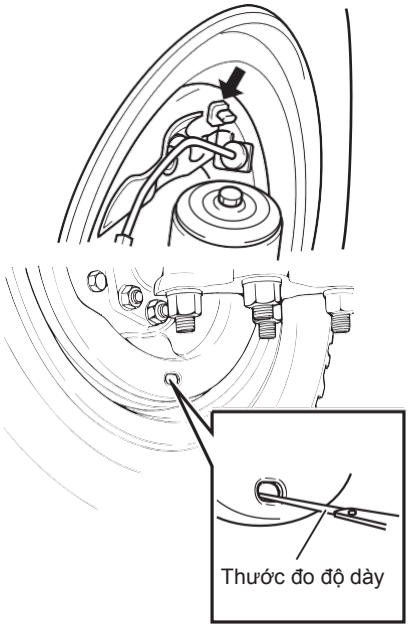

1. Thực hiện kiểm tra dưới các điều kiện sau:
   Phanh trung tâm: Cài chặt phanh tay.
   Phanh bánh xe: đậu xe ở một nơi bằng phẳng, cứng chắc. Ngăn xe di chuyển bằng cách chèn vật chêm vào trước và sau của mỗi bánh xe và nhả phanh tay hoàn toàn.
2. Tháo nút cao su từ lỗ kiểm tra trên tấm tựa.
3. Chèn thước đo độ dày qua lỗ kiểm tra giữa trống phanh và bố guốc phanh để kiểm tra độ hở có lên đến số chỉ định dưới đây.

KHUYẾN CÁO

- Nếu số đo kẽ hở không ở mức chỉ định, hãy đến Đại lý Isuzu để kiểm tra phanh.

Khe Hở Trống Phanh Và Bố Phanh Chuẩn

Khe hở*	Chú ý
Không quá 1.3 mm (0.051 in)	Bố guốc phanh phải không kéo rê trên trong.

*Kẽ hở trống và bố được đo khi nhiệt độ trống gần tương đương với nhiệt độ môi trường

Bánh Xe Và Lốp Xe

Bánh xe có ảnh hưởng lớn đến sự an toàn và thoải mái khi lái xe. Nếu có bánh xe nào sút ra khỏi xe, nó không chỉ khiến hư xe giữa đường và làm nghẽn lưu thông mà nó còn dẫn đến tai nạn nghiêm trọng. Do đó chúng tôi khuyến cáo khách hàng tuân thủ các quy định và hướng dẫn sau.

⚠ CẢNH BÁO

Nếu thấy có bất thường với bu-lông bánh xe, các đai ốc bánh xe hoặc mâm xe khi kiểm tra, không được lái xe nữa và hãy liên lạc với đại lý Isuzu gần nhất ngay khi có thể.

Nếu thấy có sự bất thường ở bất kì bánh xe nào, cũng nên kiểm tra tình trạng các bánh còn lại cẩn thận để tìm các hư hỏng tương tự. Một bánh xe hư hỏng là dấu hiệu hư hỏng của tất cả các bánh xe khác.

Kiểm Tra Lốp Xe

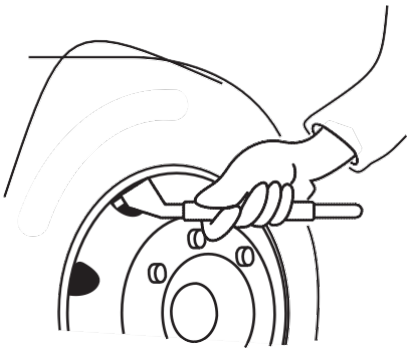

Áp suất lốp

Áp suất hơi bánh xe quá yếu hay quá căng không chỉ ảnh hưởng đến việc lái xe hoặc gây hư hỏng hàng hóa mà còn khiến nhiệt độ lốp nóng tăng lên bất thường, mòn sớm, lủng hoặc có thể khiến nổ lốp xe.

Dùng đồng hồ đo áp suất bơm bánh xe thích hợp khi đo áp suất lốp xe. Nên đo khi lốp nguội hoặc trước khi lái xe. (Sau khi lái xe áp suất khí trong lốp giảm khoảng 10%)

Cũng phải kiểm tra áp suất hơi của bánh xe dự phòng bằng đồng hồ đo áp suất hơi trong những kỳ kiểm tra bảo dưỡng định kỳ.

Kích thước lốp	Áp Suất Hơi Tiêu Chuẩn **kPa**(kgf/cm²/**psi**)			
	JATMA	ETRTO	TRA	
			Bánh trước	Bánh sau
10.00R20-14PR	**725** (7.25/**105**)	—	**720** (7.20/**104**)	**720** (7.20/**104**)
10.00-20-16PR	—	**750** (7.50/**109**)	**790** (7.90/**115**)	**720** (7.20/**104**)
10.00R20-16PR	—	—	**830** (8.30/**120**)	**830** (8.30/**120**)
11.00-20-16PR	**725** (7.25/**105**)	**675** (6.75/**98**)	**790** (7.90/**115**)	**720** (7.20/**104**)
11.00R20-16PR	**775** (7.75/**112**)	**825** (8.25/**120**)	**830** (8.30/**120**)	**830** (8.30/**120**)
11R22.5-14PR	**700** (7.00/**102**)	—	**720** (7.20/**104**)	**720** (7.20/**104**)
11R22.5-16PR	—	**850** (8.50/**123**)	—	—
295/80R22.5-152/148	—	**850** (8.50/**123**)	—	—

⚠ CẢNH BÁO

- Bánh xe thiếu hơi hoặc bị mòn có nguy hiểm rất cao vì chúng dễ dàng bị trượt hoặc nổ. Nếu nổ lốp xe, lốp xe có thể bị cháy và có thể là nguyên nhân gây hỏa hoạn cho xe.
- Nếu bạn lái xe với bánh xe non hơi, các bu-lông bánh xe sẽ chịu sức ép lớn quá mức. Trong điều kiện đó, các bu-lông có thể gãy và bánh xe sút khỏi xe, dẫn đến tai nạn.

⚠ CHÚ Ý

- Bánh xe bơm căng quá mức sẽ dẫn đến tình trạng xe bị dằn xóc và gây hư hỏng hàng hóa. Lốp xe thiếu hơi làm tăng nhiệt độ và có thể nổ. Luôn luôn giữ lốp xe ở áp suất hơi tiêu chuẩn.

KHUYẾN CÁO

- Không có sự khác biệt nào về áp suất hơi giữa bánh trong và bánh ngoài của các xe có bánh đôi.
- Không dễ gì nhận ra bằng mắt một bánh xe thiếu hơi hoặc có sự khác biệt hơi ở bánh đôi (hệ số thành thấp là 70 hoặc 75%). Luôn luôn dùng đồng hồ đo áp suất hơi để kiểm tra áp suất hơi ở bánh xe.



Vết Nứt Và Các Hư Hỏng Khác

Kiểm tra các gai và bề mặt của mỗi bánh xe để tìm vết nứt hoặc các hư hỏng khác. Đặc biệt là kiểm tra trong các rãnh gai để tìm đinh hoặc các mảnh kim loại dính vào rãnh gai. Và cũng phải kiểm tra khe hở giữa bánh trong và ngoài của xe bánh đôi để tìm các viên sỏi kẹt vào đó.

KHUYẾN CÁO

- Khi kiểm tra bánh xe, phải chú ý đặc biệt đến, áp suất, sỏi hoặc đinh trong các đường rãnh gai hoặc kẹt vào giữa các bánh đôi, vết nứt hoặc các hư hỏng khác trên bề mặt bánh xe; tình trạng mòn không đều.

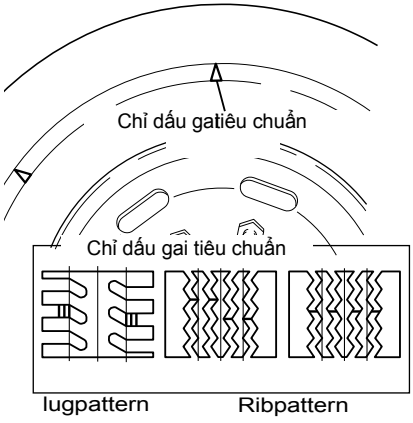

Gai Lốp Xe Và Mòn Bất Thường

Dùng lốp xe mòn rất nguy hiểm vì chúng dễ bị đâm thủng hoặc nổ khi lái. Hãy kiểm tra tất cả các lốp xe để xem có vết mòn xuất hiện trên các gai và kiểm tra toàn bộ các gai bằng dụng cụ đo chiều sâu rãnh để bảo đảm các rãnh không sâu hơn độ sâu chỉ định.

Một bánh xe có vết mòn ở rãnh gai cần phải được thay thế. Cũng phải cần kiểm tra độ mòn không đều hoặc các độ mòn bất thường khác ở bánh xe.

Rãnh gai (Thông số chuẩn)
1.6 mm (0.063 in) hoặc hơn

⚠ CHÚ Ý

- Các lốp xe có độ sâu rãnh gai quá cạn sẽ khiến dễ trượt trên nước khi lái xe với tốc độ cao.

LƯU Ý

- Sự trượt nước xảy ra khi một xe đang chạy ở tốc độ cao trên con đường ướt, lúc này một lớp nước sẽ hình thành giữa bề mặt đường và bánh xe khiến bánh xe bị trượt. Sự trượt nước khiến tài xế giảm mất điều khiển và không thể giảm tốc độ xe bằng phanh.

Lốp xe dùng lâu ngày

Lốp xe được làm từ cao su nên sẽ bị lão hoá theo thời gian (dù cất làm lốp dự phòng).Lốp xe phải được kiểm tra sau 5 đến 7 năm sử dụng nếu được dùng liên tục.

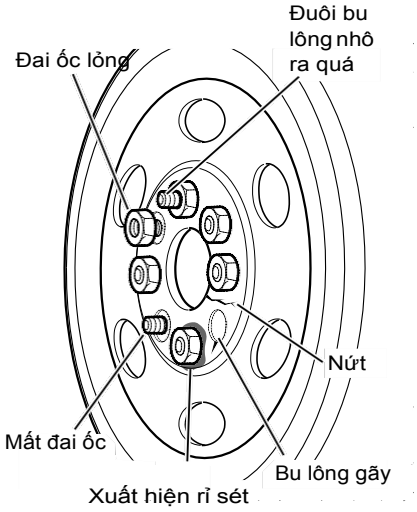

Kiểm tra bằng mắt tình trạng lắp bánh xe

Kiểm tra bằng mắt tình trạng lắp mâm bánh xe.

1. Kiểm tra xem các đai ốc và bu-lông không bị mất.
2. Kiểm tra xem có vết rỉ nào ở các đai ốc. Cũng phải kiểm tra mâm xe để tìm vết nứt hoặc các hư hỏng khác.
3. Kiểm tra các độ dài đầu bu-lông ở mỗi bánh xe để xem đai ốc có bị lỏng hay không. Sự nhô ra phải đều đặn giữa các đầu bu-lống trên một bánh xe và giữa tất cả các bánh xe.

CHÚ Ý

- Bất kỳ sự bất thường nào trong việc lắp ráp bánh cũng khiến dẫn đến sút đai ốc hoặc mất, gãy đầu bu-lông.

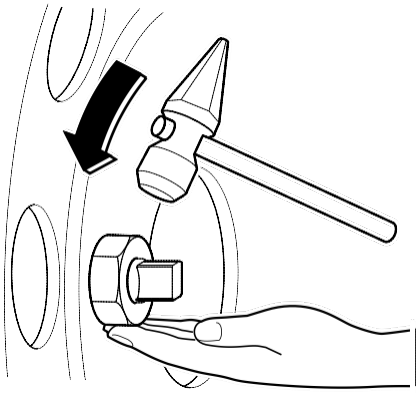

Kiểm Tra Tình Trạng Đai Ốc Bằng Búa Kiểm Tra

Đặt ngón tay bên dưới mỗi đai ốc bánh xe và dùng búa kiểm tra gõ trên phần thẳng của đai ốc theo hướng siết chặt.

Có thể có lỗi ở đai ốc và đầu ốc của nó nếu như chấn động bạn cảm thấy bằng tay khác với các đai ốc khác hoặc nếu âm thanh phát ra không trong trẻo.

⚠ CHÚ Ý

Nếu thấy tình trạng bất thường nào về đai ốc và đầu bu-lông khi kiểm tra, rất có thể bu-lông bị lỏng hoặc đầu bu-lông bị gãy.

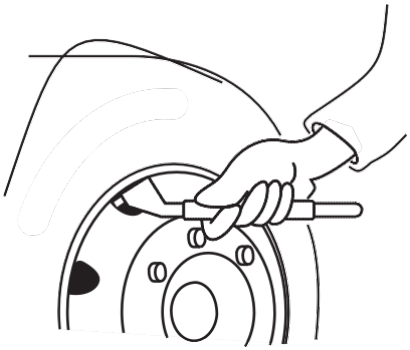

Áp Suất Lốp Dự Phòng

Giữ cho áp suất hơi ở bánh dự phòng hơi cao hơn áp suất tiêu chuẩn. Điều chỉnh lại áp suất cho đúng khi dùng.

Lốp xe sẽ bị nóng sau khi lái, và áp suất hơi của chúng cũng tăng cao theo.

Phải đợi một lát sau khi lái để điều chỉnh áp suất hơi, xác định áp suất tiêu chuẩn để chỉnh bằng cách thêm vào**20kPa** (0.2kgf/cm²/**3psi**) so với áp suất tiêu chuẩn.

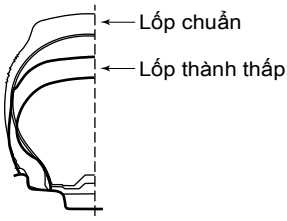

Sử Dụng Lốp Thành Thấp

Lốp thành thấp có thể tích không khí chứa nhỏ hơn 20%-30% so với lốp thông thường. Do đó khi có sự cố, lốp thành thấp sẽ mau hết hơi hơn. Vì vậy cần kiểm tra áp suất lốp thường xuyên hơn.

Quy Trình Đảo Lốp Xe

⚠ CHÚ Ý

- Khi tháo bánh xe, phải đảm bảo kiểm tra đầu bu-lông bánh xe, các đai ốc và mâm bánh xe.
- Nếu thấy có tình trạng bất thường nào, đừng tiếp tục dùng bánh xe này. Hãy sớm liên hệ với đại lý Isuzu gần nhất.

Cầu sau dùng bánh xe đôi (Cầu trước và sau dùng cùng kích thước bánh xe)

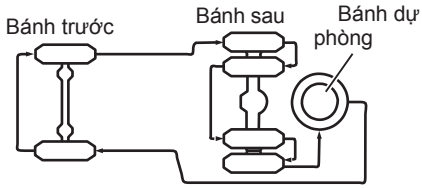

Bánh xe ở các vị trí khác nhau thì mòn khác nhau.Để làm cho vỏ xe mòn đều và kéo dài tuổi thọ bánh xe, cần phải hoán đổi vị trí bánh xe thường xuyên.

Phải dùng bánh xe cùng loại trên cùng trục xe. Nếu bạn gắn bánh xe khác loại trên cùng trục xe, xe có thể lệch trái hoặc lệch phải khi bạn đạp phanh.

Hai cầu sau (Cầu trước và sau dùng cùng kích thước bánh xe)

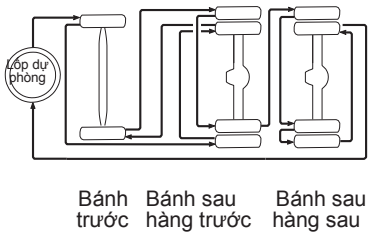

Bánh mới dễ tăng nhiệt độ và mòn nhanh hơn bánh cũ, vì vậy chúng cần được gắn vào trục trước nơi chịu ít tải trọng hơn.

Nếu có sự khác biệt về đường kính giữa bánh trong và ngoài của xe bánh đôi, hãy gắn bánh có đường kính nhỏ hơn bên trong.

Hai cầu sau (khác kích thước bánh xe cầu trước và cầu sau)

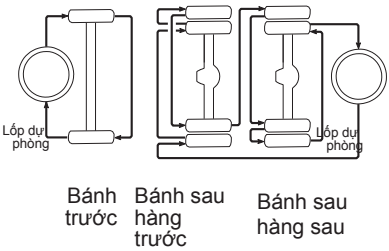

Sự khác biệt về đường kính của bánh xe đối với xe bánh đôi cần phải nằm trong mức quy định của bảng bên dưới. Nếu vượt quá giới hạn này, bánh xe sẽ mòn nhanh hơn.

Khác biệt cho phép về đường kính	
Lốp Radial	Không quá 8mm (0.31 in)
Lốp thường	Không quá 12mm (0.47

Một cầu sau (Cầu trước và sau dùng cùng kích thước bánh xe)

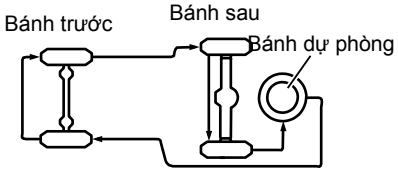

CHÚ Ý

Nếu kích cỡ bánh trước và bánh sau chênh lệch quá lớn, đừng tiến hành đảo lốp trước và sau với nhau. Điều này là cực kì nguy hiểm vì các bánh có kích cỡ nhỏ sẽ không chịu nổi tải trọng và dẫn đến hư hỏng.

KHUYẾN CÁO

Lực siết đai ốc bánh xe có thể giảm sau khi thay bánh xe. Sau khi lái từ 50-100km (31 đến 62 mile) với bánh xe đã thay, hãy siết lại các đai ốc bánh xe theo lực siết chỉ định trong phần hướng dẫn “Siết lại đai ốc bánh xe” trong chương này.

Siết Lại Đai Ốc Bánh Xe (10 bu-lông tiêu chuẩn ISO)

→ Tham khảo trang 7-76

Chuẩn bị trước khi thay bánh xe

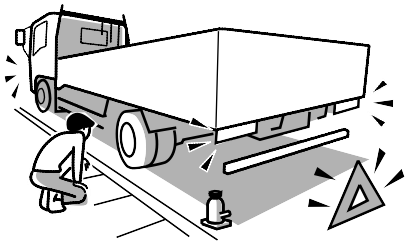

Khi đậu xe để thay bánh xe, hãy chọn một nơi:

- Xe của bạn không cản trở lưu thông.
- Bề mặt bằng phẳng, cứng chắc.
- Bạn có thể thay bánh xe một cách an toàn.

Khi thay bánh xe trên đường, hãy dùng đèn nhấp nháy báo nguy hiểm và tấm tam giác phản quang để báo hiệu cho các phương tiện lưuthông khác biết sự hiện diện của xe bạn.

Kéo hết mức càn phanh tay. Chêm cả mặt trước và sau của bánh xe theo đường chéo ngược nhau đối với bánh được thay bằng vật chêm (đá hoặc khối gỗ v.v...) (ví dụ như khi thay bánh xe sau bên phải, chêm bánh xe trước bên trái.) Cho hành khách ra khỏi xe.

⚠ CHÚ Ý

- Nếu xe có trang bị tính năng ABS, bánh xe thay thế cần có cùng kích cỡ và kiểu gai như bánh cũ.

Thay bánh xe (Bánh xe tiêu chuẩn ISO 10 bu lông)

Chọn một nơi bằng phẳng, nền cứng chắc để thay lốp xe. Tham khảo "Sử dụng con đội" trang 7-112 để xem cách sử dụng con đội.

Tháo bánh xe

⚠ CẢNH BÁO

- Trước khi đội xe, phải cài chặt phanh tay và chêm các bánh xe bằng vật chêm. Xe được giữ đứng yên chỉ bằng phanh tay sẽ di chuyển khi bạn nâng bánh xe sau, điều đó rất nguy hiểm.
- Không bao giờ mở bất kỳ một cửa nào hoặc khởi động máy trong khi xe đang nâng. Đừng nhìn phía dưới xe hoặc chui vào bên dưới xe trong khi xe đang nâng. Làm như thê rất nguy hiểm.
- Để tránh nguy hiểm trong trường hợp con đội bị trượt, hãy đặt bánh xe dự phòng gần con đội phía dưới xe.

⚠ CHÚ Ý

- Bánh xe rất nặng. Hãy xoay trở cẩn thận để tránh bị thương khi tháo và lắp bánh xe.
- Đừng chạm vào ống xả ngay sau khi dừng xe vì rất nóng.

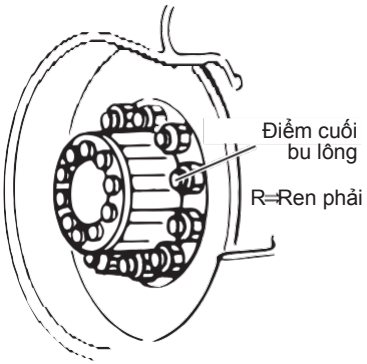

1. Cài chặt phanh tay, khi thay bánh trước, hãy chêm bánh sau. Khi thay bánh sau, hãy chêm bánh trước.
2. Áp chặt đầu con đội vào điểm đội.
3. Nâng xe lên vừa đủ để bánh xe hở khỏi mặt đường.
4. Dùng cờ lê vặn đai ốc bánh xe, tháo lỏng đai ốc bánh xe vừa đủ để bánh xe vẫn còn vị trí ổn định. Đừng tháo hẳn đai ốc bánh xe.

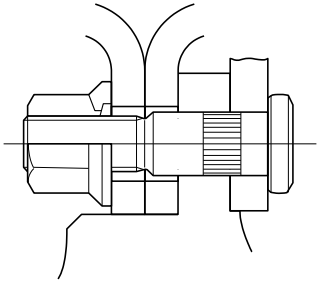

Mỗi cặp bu-lông đai ốc trên bánh sau gắn vào cùng 02 mâm xe. Nâng xe cho đến khi cả hánh bánh của bánh đôi hở khỏi mặt đường.

⚠ CHÚ Ý

- Tất cả bu-lông và đai ốc của cả 02 mặt đều có ren bên phải.
- Đừng nới lỏng nhiều hơn cần thiết, làm như thế sẽ gây hư hỏng các bu-lông.
- Nếu xe có trang bị tính năng ABS, bánh xe thay thế cần có cùng kích cỡ và kiểu gai như bánh cũ.

5. Nâng xe cho đến khi các bánh xe hoàn toàn hổng khỏi mặt đường.
6. Tháo tất cả các đai ốc đã nới lỏng, tháo bánh xe phía ngoài, và sau đó tháo bánh xe phía trong. Khi tháo các bánh xe, cẩn thận đừng làm hư các ren bu lông và bề mặt mâm bánh xe..

Lắp bánh xe

⚠ CẢNH BÁO

- Một mâm xe, bu lông hoặc đai ốc có tình trạng bất thường nào sẽ bị gãy về sau, khiến bánh xe bị sút khi xe đang chạy.
- Đừng sơn lại các mặt phẳng tiếp giáp, các mặt phẳng giữ đai ốc và mặt phẳng gần vào trục của mâm bánh xe. Lớp sơn dày có thể làm lỏng bu-lông và gãy đầu bu-lông bánh xe.

⚠ CHÚ Ý

- Chỉ thay bánh xe khi bánh đã hở khỏi mặt đất. Nếu không, bánh xe gắn vào mâm không đúng cách, sẽ làm ảnh hưởng xấu đến hoạt động của xe.
- Loại bỏ bùn và rỉ sét ra khỏi trục bánh xe hoặc các bề mặt tiếp giáp giữa các bánh xe, nếu không, bánh xe có thể bị lỏng khi di chuyển.

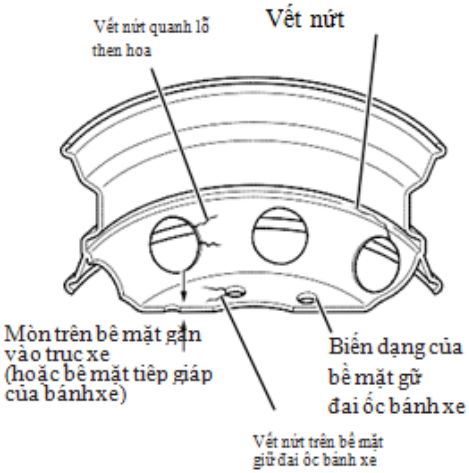

1. Kiểm tra mâm bánh xe theo các bước sau:
   - Các vết nứt hoặc hư hỏng quanh các lỗ bu lông và các lỗ then hoa.
   - Các vết nứt, biến dạng hoặc các hư hỏng khác ở bề mặt gắn đai ốc bánh xe (các mặt hình côn).
   - Các vết nứt hoặc các hư hỏng khác trên các mối hàn.
   - Mòn hoặc các hư hỏng khác trên bề mặt gắn vào trục xe hoặc mặt tiếp giáp giữa các bánh xe

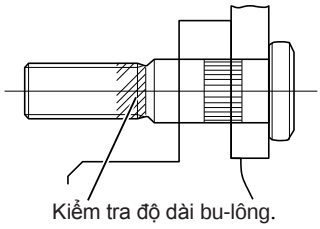

2. Kiểm tra các bu lông và các đai ốc bánh xe theo các bước sau:
   - Các vết nứt hoặc các hư hỏng
   - Độ dài của bu lông. Nếu đường kính bu lông bị giảm còn 21,5 mm (0,85 inch) so với đường kính tiêu chuẩn là 22 mm (0,87 inch), hãy thay bu lông. Cũng nên kiểm tra các bu lông bị rỉ sét.
   - Các ren bị gãy, mòn, dính chặt vào nhau
   - Các đai ốc bị lỏng

Việc thay các bu lông bánh xe phải tháo rời các bộ phận, phải được làm bởi Đại lý Isuzu.

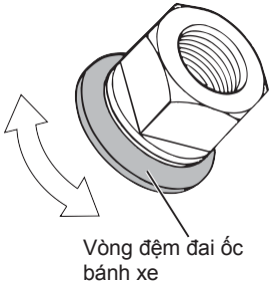

   - Xoay các vòng đệm bít. Thay các vòng đệm vặn không trơn tru.
3. Loại bỏ rỉ sét, các chất bẩn, bùn khỏi các mặt tiếp giáp, các mặt lắp mâm hoặc mặt tiếp giáp giữa các bánh xe (các bề mặt hình côn) của mâm bánh xe, và khỏi các ren bu lông và đai ốc.

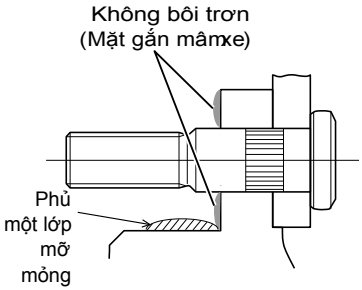

Nếu có vết rỉ sét trên trục bánh xe và trên bề mặt các phần tiếp giáp (không sơn) của mâm bánh xe, hãy loại bỏ rỉ sét và phủ một lớp mỡ bôi trơn.

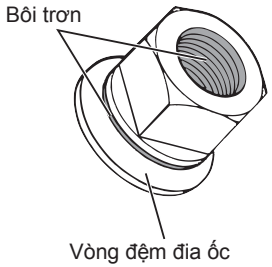

4. Bôi trơn các ren của từng đai ốc.

- Bôi trơn vào các kẽ hở giữa các đai ốc và vòng đệm. (Việc bôi trơn không cần ở các phần mới)
- Bôi trơn vào các ren đai ốc.

Chất bôi trơn được sử dụng
Nhớt máy, nhớt hộp số, dầu trợ lực lái

⚠ CHÚ Ý

- Loại bỏ rỉ sét và các vết bẩn khỏi các bu lông và đai ốc, cho một ít chất bôi trơn vào các ren ốc, có thể dùng nhớt máy, nhớt hộp số, mỡ trục xe, và vặn các đai ốc vào bu lông. Nếu đai ốc vặn không trơn tru, các ren đã bị hỏng.
- Nếu các ren bị hỏng, hãy thay cả bộ bu lông và đai ốc.
- Nếu một bu lông bị gãy, hãy thay toàn bộ bu lông và đai ốc trên bánh xe.
- Khi dùng cờ lê siết lực, hãy cẩn thận khi chỉnh bộ điều chỉnh áp suất không khí và việc chọn thời gian siết. Chúng tôi khuyên nên dùng một cờ lê lực khi siết lần cuối để bảo đảm các đai ốc được siết đúng lực chỉ định.
- Lau sạch mâm bánh xe để loại bỏ các vết dơ và rỉ sét trên các mặt tiếp giáp, các mặt lắp trục bánh xe hoặc các mặt tiếp giáp giữa các bánh xe. Nếu bạn không làm việc đó, các đai ốc sẽ bị lỏng lẻo và bánh xe sẽ sút ra khỏi xe trong khi đang lái. Như vậy rất nguy hiểm.
- Không được dùng nhớt có chứamolybdenum disulfide.Khi đã siết bằng các lực siết tương tự, các bu lông và đai ốc được bôi loại nhớt này tạo ra một lực bấu chặt lớn hơn các đai ốc được bôi bằng loại nhớt khác. Lực bấu quá lớn sẽ làm cho bu lông bánh xe bị gãy.

CHÚ Ý (Tiếp theo)

CHÚ Ý (Tiếp theo)

- Không được bôi nhớt hoặc mỡ vào mặt tiếp xúc mâm bánh xe với trục. Bất kỳ một sự bôi trơn nào trên đó sẽ làm giảm lực siết và có thể làm cho bánh xe trở nên lỏng lẻo.
- Một vài loại cờ lê siết hơi trên thị trường tạo ra lực siết lớn hơn lực siết chỉ định tối đa để siết các đai ốc bánh xe. Nếu các đai ốc bánh xe bị siết bằng loại cờ lê này, chúng có thể gãy. Trước khi dùng cờ lê siết hơi, hãy kiểm tra lực siết phù hợp với sự chị định.

Trình tự siết các đai ốc bánh xe

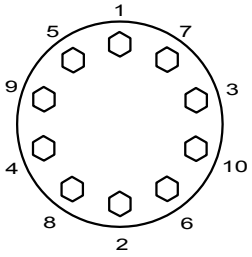

5. Khi lắp một bánh xe sau, hãy đặt bánh xe phía ngoài sao cho vòi bơm thẳng hàng với vòi bơm của bánh xe bên trong để có thể bơm được cả hai bánh.
6. Gắn các đai ốc bánh xe, và vặn bằng tay cho đến khi bánh xe được giữ đúng vị trí không còn lắc lư.
7. Vặn van xả con đội ngược chiều kim đồng hồ để chầm chậm hạ thấp xe.
8. Siết các đai ốc tuần tự theo đường chéo và cách khoảng hai hoặc ba.
9. Cuối cùng, siết tất cả các đai ốc theo lực siết chỉ định bằng cờ lê siết lực.

Lực siết đai ốc chỉ định
550-600N·m (55-60kgf·m/**406-443lb·ft**)

KHUYẾN CÁO

- Sau khi thay bánh xe, hãy đánh lái qua cả hai hướng để bảo đảm bánh xe không đụng vào các bộ phận xung quanh. Nếu bạn không bảo đảm việc này, hãy liên hệ với Đại lý Isuzu.
- Lực siết các đai ốc có thể giảm sau khi thay bánh xe do lắp đặt ban đầu. Khi chạy khoảng 50 đến 100 km (31 đến 62 miles) sau khi thay bánh xe, hãy siết lại các đai ốc bánh xe theo lực siết chỉ định.

Lực siết đai ốc bánh xe (Bánh xe 10 bu lông ISO)
→Tham khảo trang 7-76

Siết lại đai ốc bánh xe (Bánh xe tiêu chuẩn ISO 10 bu lông)

Kiểm tra các đai ốc bánh xe để xác định chúng đã được siết đúng lực chỉ định bằng cách dùng cờ lê siết lực.

Dùng phương pháp sau để kiểm tra độ lỏng lẻo của các đai ốc bánh xe. Lực siết các đai ốc bánh xe có thể giảm sau khi thay bánh hoặc xoay bánh do lắp ráp ban đầu. Sau khi chạy từ 50 đến 100 km (31 đến 62 miles), hãy siết lại các đai ốc theo đúng lực siết chỉ định.

Trình tự siết đai ốc bánh xe

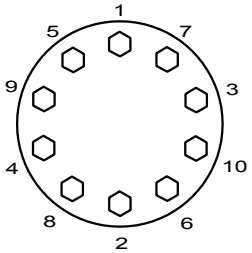

Siết tất cả các đai ốc theo lực siết chỉ định.

Lực siết đai ốc chỉ định
550-600N·m (55-60kgf·m/**406-443lb·ft**)

⚠ CHÚ Ý

- Bu lông và đai ốc của bánh xe bên phải lẫn bên trái đều có ren quay bên phải.

⚠ CẢNH BÁO

- Nếu thấy bất kỳ một tình trạng bất thường nào của các đai ốc bánh xe nhưthường xuyên lỏng lẻo của các đai ốc đã được siết, hãy đưa xe đến kiểm tra và sửa chữa tại Đại lýIsuzu gần nhất khi có thể.

⚠ CHÚ Ý

- Cài chặt cẩn siết lực bánh xe vào đai ốc để siết đai ốc theo lực siết chỉ định. Tuy nhiên, đừng dùng ống tăng lực siết hoặc chân để đạp vào cờ lê. Điều này sẽ siết đai ốc nhiều hơn cán thiết và gây hư hỏng các bộ phận.
- Cả việc siết nhẹ hoặc siết quá mức các đai ốc đều khiến bu lông bị gãy hoặc nứt mâm bánh xe và khiến bánh xe bị sút. Hãy siết đúng lực chỉ định.
- Khi thay mới bánh xe, chỉ dùng bánh xe cùng loại và cùng kích cỡ như bánh xe cũ, như thế mới an toàn cho việc lái xe. Tránh pha trộn nhiều loại và nhiều kích cỡ bánh xe khác nhau.

Bánh xe dự phòng V

Bánh xe dự phòng ở đuôi xe

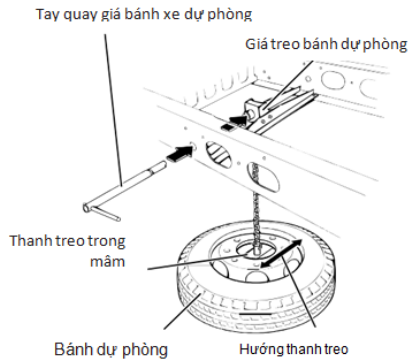

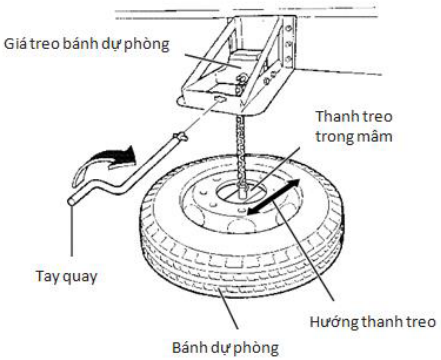

Tháo bánh dự phòng

Tháo rời dụng cụ tay quay, và đưa tay quay vào lỗ giá đỡ bánh xe dự phòng và vặn tay quay ngược chiều kim đồng hồ để tháo bánh xe.

Cất

1. Đặt bánh xe với mặt lồi của mâm bánh hướng lên trên và khớp các vấu thanh treo bên trong mâm đúng chỗ.
2. Kiểm tra dây xích không bị xoắn.
3. Ấn tay quay giá bánh xe dự phòng vào giá và quay tay quay theo chiều kim đóng hổ để căng dây xích. Không xoắn dây xích khi căng nó. Thanh treo phải để đúng góc với giá khi bánh xe dự phòng vào đúng vị trí cất giữ.
4. Sau khi căng chặt dây xích, hãy khóa chặt bánh xe bằng cách siết tay quay với một lực lớn hơn**196 N**(20kgf/**44 lb**)đối với bánh xe có 6 bulông,và một lực lớn hơn**294 N**(30kgf/**66 lb**)đối với bánh xe có 8 hay 10 bulông.
5. Kéo tay quay ra khỏi giá bánh xe dự phòng mà không quay nó.

⚠ CHÚ Ý

- Nếu dây xích bị xoắn khi căng, nó sẽ bị lỏng khi lái do rung hoặc chấn động và bánh xe có thể sút ra. Điều này rất nguy hiểm.
- Sau khi cất bánh xe vào giá đỡ, hãy kiểm tra bánh xe được giữ cứng chưa. Nếu có lỏng lẻo, bánh xe sẽ lỏng ra khi đang chạy do rung hoặc chấn động và bánh xe có thể sút ra. Điều này rất nguy hiểm.

KHUYẾN CÁO

- Sau khi cất bánh xe dự phòng, hãy kiểm tra xem nó không bị lỏng lẻo bằng cách đạp mạnh chân vào bánh xe. Nếu bánh xe bị lỏng, hãy siết chặt lại sau khi đã kiểm tra giá đỡ hoặc thanh treo không bị hư hỏng và không bị biến dạng. Nếu bạn không thể siết chặt bánh xe vào giá, đừng tiếp tục lái xe và hãy tiếp xúc với Đại lý Isuzu gần nhất.

Áp suất hơi

Kiểm tra áp suất hơi của bánh xe dự phòng bằng cách dùng áp kế khí tại các thời điểm chỉ định trong lịch bảo dưỡng.

Một bánh xe dự phòng được bơm với áp suất bình thường có thể mất sức căng của nó dần dần theo thời gian. Vì vậy bạn phải bơm với áp suất lớn hơn đôi chút so với áp suất bình thường.

Lịch bảo dưỡng
→Tham khảo trang 7-145

Kiểm tra bu lông cầu xe

Bu lông cầu sau

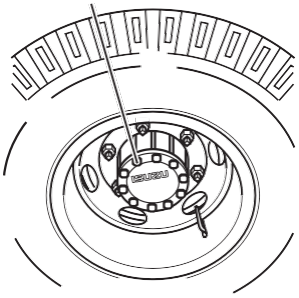

Kiểm tra bu lông cầu xe có lỏng không.

Lực siết bu lông trục cầu
167-196N·m (17.0-20.0kgf·m/**123-145lb·ft**)

Bầu hơi

Bình chứa khí nén có thể có nước. Bạn phải tháo chúng bằng cách kéo đai của khóa xả ở dưới đáy bình khí nén để loại bỏ nước.

Sau khi xả nước, kiểm tra khí nén có bị rò rỉ qua các lỗ xả không.

Nếu có một lượng lớn nước xả ra từ bình khí nén, lọc làm khô không khí có thể đã bị hư. Nếu cần thay, hãy để Đại lý Isuzu thực hiện việc đó.

⚠ CẢNH BÁO

- Nước tụ trong bình khí nén có thể làm cho hơi nước đóng băng bên trong ống dẫn khí vào mùa đông. Điều đó rất nguy hiểm vì không khí nén có thể không đủ dẫn đến kết quả là khoảng dừng phanh không dài như trước.

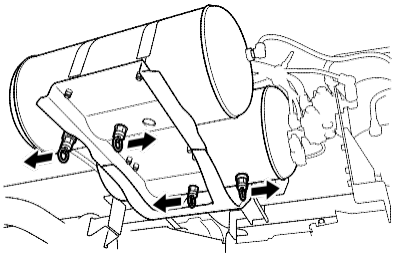

Bình khí phụ V

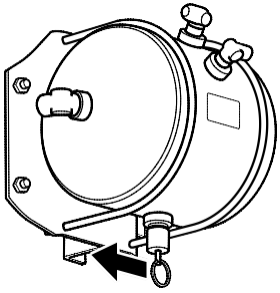

Cho các bầu hơi lắp ở vị trí khác, thực hiện xả nước theo quy trình đã mô tả ở trên.

Bộ làm khô khí nén V

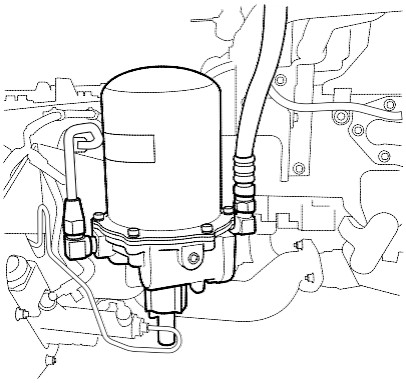

Thay chất hóa học và các phần nhựa của bộ lọc làm khô khí nén vào định kỳ của lịch bảo dưỡng.

Hãy cẩn thận để bảo đảm rằng cửa xả không bị kẹt hoặc bị nghẽn bởi các vật từ bên ngoài.

Bộ làm khô khí nén loại bỏ không khí ẩm và dầu có trong ống dẫn khí của xe bằng chất hóa học bên trong.

Nếu nước và dầu được thải ra khi khóa xả trên bình khí nén được mở để kiểm tra, chất hóa học đã bị hư và cần phải thay.Việc thay chất hóa học đòi hỏi việc tháo rời các bộ phận có liên quan. Vì vậy, bạn nên để Đại lý Isuzu làm việc đó.

Dầu Ly Hợp

⚠ CHÚ Ý

- Khi châm dầu ly hợp vào bình, hãy cẩn thận đừng để bụi hay nước lọt vào bình. Bụi hay nước có thể làm hoạt động ly hợp không tốt.
- Cẩn thận đừng để dính dầu ly hợp trên bề mặt sơn hoặc dính vào da bạn. Nếu dầu dính vào bề mặt sơn hoặc dính vào da, hãy rửa sạch dầu bằng nước và lau sạch ngay lập tức.
- Chỉ dùng dầu ly hợp theo chỉ định và thay nó theo đúng lịch bảo dưỡng.
- Dầu ly hợp dễ hấp thu khí ẩm. Hãy đóng chặt nắp bình chứa.
- Không dùng dầu ly hợp trộn lẫn với dầu các nhãn hiệu khác.
- Nếu dầu ly hợp tụt giảm nhanh, có thể có trục trặc trong hệ thống ly hợp hoặc đĩa ly hợp bị mòn quá mức cho phép. Hãy đem xe đến kiểm tra tại đại lý Isuzu gần nhất.

Lịch Bảo Dưỡng
→Tham khảo trang 7-145
Loại Dung Dịch, Chất Bôi Trơn Và Nhiên Liệu Nên Dùng
→ Refer to page 7-158

Kiểm Tra Mức Dầu Ly Hợp

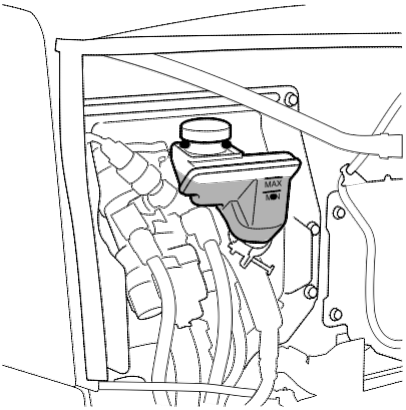

Kiểm tra mức dầu trong bình chứa bên dưới capô.Phải xác định rằng mức dầu trong bình chứa nằm giữa vạch "MAX"vạch"MIN".

Nếu mức dầu bên dưới vạch "MIN", Châm thêm dầu cho đến vạch "MAX".

Nắp capô→Tham khảo trang 7-8

Châm Thêm Dầu Ly Hợp

Mở nắp capô, tháo nắp chụp bình chưa dầu để châm thêm dầu ly hợp. Châm dầu ly hợp được chỉ định thêm đến vạch "MAX".

⚠ CHÚ Ý

- Trước khi châm dầu vào bình, hãy lau sạch khu vực chung quang miệng và châm dầu ly hợp từ bình chứa sạch. Các vật lạ rơi vào bình sẽ dẫn đến hư hỏng hệ thống ly hợp.
- Dầu ly hợp làm chảy các vật liệu phủ sơn, các bộ phận xe bằng nhựa mềm và cao su. Nó cũng gây bào mòn trên kim loại. Nếu bị dính, hãy lau sạch vùng này ngay lập tức hoặc dùng nước để rửa.
- Đừng trộn lẫn dầu ly hợp với dầu các nhãn hiệu không được chỉ định. Do phản ứng hóa học, bất kỳ hỗn hợp dung dịch nào từ các nhãn hiệu khác nhau sẽ gây hư hỏng trong hệ thống ly hợp.

Thay Dầu Ly Hợp

Thay dầu ly hợp theo lịch bảo dưỡng bằng loại dầu chỉ định. Vì việc thay dầu ly hợp cần phải tháo một số chi tiết trên xe, nên hãy để đại lý Isuzu thực hiện việc này.

Xả Gió Hệ Thống Ly Hợp

Nếu không khí có trong hệ thống ly hợp, bộ ly hợp có thể không ngắt nhả hoàn toàn. Hãy xả gió hệ thống khi lượng dầu trong bình quá thấp hoặc do các đường ống của bộ ly hợp bị tháo ra trong quá trình bảo dưỡng. Đừng tự thực hiện xả gió; nên làm cùng với sự giúp đỡ của người khác.

1. Chêm bánh xe và cài chắc phanh tay.
2. Kiểm tra mức dầu ly hợp trong bình chứa và châm thêm dầu theo yêu cầu.

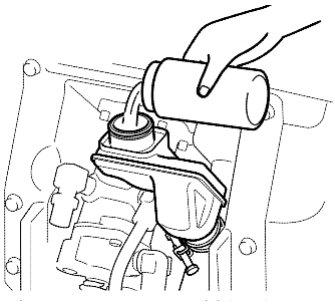

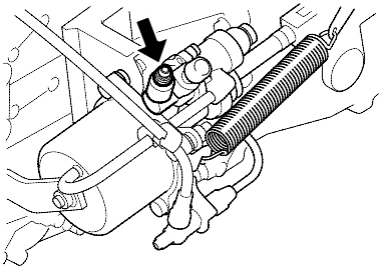

3. Tháo nắp cao su ra khỏi nút xả gió trên xy lanh ly hợp. Lau sạch nút xả gió.

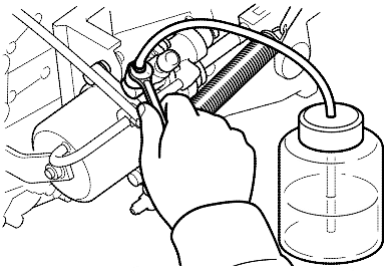

4. Nối một đầu ống nhựa mềm vào nút xả, đầu kia vào bình chứa trong suốt. Châm dầu ly hợp vào bìnht chứa đến khoảng 1/3 dung tích của nó.

5. Đạp bàn đạp ly hợp vài lần và giữ bàn đạp ấn xuống.
6. Vặn lỏng nút xả gió để thấy các bọt khí chạy vào bình chứa; sau đó siết chặt nút xả gió ngay.
7. Hãy nhả bàn đạp ly hợp từ từ. Lặp lại bước 5 và 6 cho đến khi dầu từ đường ống không còn bọt khí nữa. Sau khi xả, hãy gắn nắp cao su vào vị trí.

⚠ CHÚ Ý

- Trong lúc xả gió, luôn quan sát và đảm bảo mức dầu ly hợp trong bình chứa không nằm dưới vạch "MIN".

Bàn đạp ly hợp

Đĩa bố ly hợp sẽ mòn trong quá trình sử dụng và điều này khiến hành trình tự do của bàn đạp ly hợp bị giảm. Nếu bạn tiếp tục dùng bộ ly hợp đó, bộ ly hợp dễ bị trượt. Mặt khác, việc ngắt ly hợp sẽ kém đi, làm cho việc sang số khó khăn.

Lịch bảo dưỡng
→Tham khảo trang 7-145

Kiểm Tra Bàn Đạp Ly Hợp

Kiểm tra hàng ngày

Kiểm tra xem có âm thanh bất thường được nghe hoặc bàn đạp ly hợp nặng bất thường khi nhấn bàn đạp ly hợp trong khi động cơ chạy không tải. Nếu một âm thanh bất thường được nghe hoặc bàn đạp ly hợp nặng dothiếu áp suất khí nén, tiến hành bôi trơn. Ngoài ra, kiểm tra xem cần số có thể được đặt ở số 1 hay số lùi dễ dàng không.

Cũng kiểm tra xem các ly hợp bắt suôn sẻ không trượt khi xe bắt đầu di chuyển chậm.

Mỡ bôi trơn các chi tiết
→ Tham khảo trang 7-105

KHUYẾN CÁO

- Hãy nhả bàn đạp ly hợp cẩn thận để tránh xe vọt chạy bất thình lình.

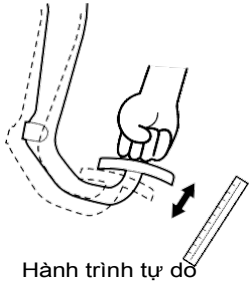

Kiểm Tra Hành Trình Tự Do Bàn Đạp Ly Hợp

Nhấn nhẹ bàn đạpl ly hợp bằng tay cho đến khi bạn cảm thấy bị vướng lại. Khoảng cách di chuyển của bàn đạp đến điểm này là hành trình tự do.

Hành trình tự do bàn đạp ly hợp
40 - 60 mm (1.57 - 2.36 in)

KHUYẾN CÁO

- Nếu hành trình tự do bàn đạp ly hợp không nằm trong thông số chuẩn, điều chỉnh lại bộ trợ lực ly hợp.

Điều chỉnh bộ trợ lực ly hợp
→ Tham khảo trang 7-86

Kiểm Tra Bàn Đạp Ly Hợp

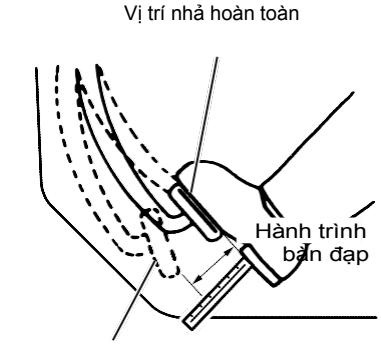

1. Phải xác định cần phanh tay được cài chặt. Hãy khởi động và cho động cơ chạy cầm chừng, rồi sau đó đạp hết mức vào bàn đạp ly hợp.
2. Di chuyển cần số về số 1 và nhả bàn đạp từ từ. Bàn đạp ly hợp bình thường nếu khoảng cách từ vị trí ấn chặt cho đến vị trí ngay trước khi bộ ly hợp ngắt là 60mm (2,36 inch) hoặc hơn.

KHUYẾN CÁO

- Nếu hành trình bàn đạp ly hợp không nằm trong tiêu chuẩn, hãy liên hệ đại lý Isuzu gần nhất.

Điều chỉnh hành trình tự do của bàn đạp ly hợp

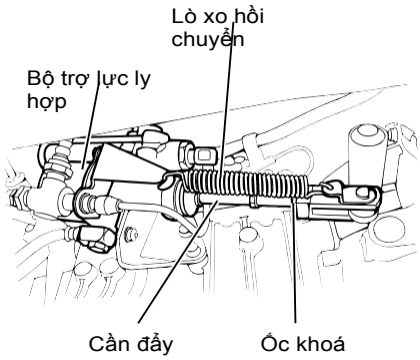

Điều chỉnh Bộ trợ lực ly hợp

Nếu hành trình tự do của bàn đạp ly hợp không nằm trong phạm vi chỉ định, hãy điều chỉnh bộ trợ lực ly hợp và xy lanh chính khi đã ngừng động cơ.

1. Tháo lò xo từ bộ trợ lực ly hợp.
2. Nới lỏng ốc khóa của cần đẩy.
3. Vặn cần đẩy ngược chiều kim đồng hồ khi nhìn từ bộ trợ lực ly hợp cho đến khi nặng tay.
4. Từ điểm này, vặn cần đẩy về theo số vòng được chỉ ra dưới đây.

Loại hộp số	Số vòng
MZW	2 - 1/4 to 2 - 3/4
ES11109	2 - 1/2 to 3

5. Siết chặt ốc khóa theo lực siết quy định.

Lực siết ốc khóa tiêu chuẩn
21-39N·m(2.1-4.0kgf·m/**15-29lb·ft**)

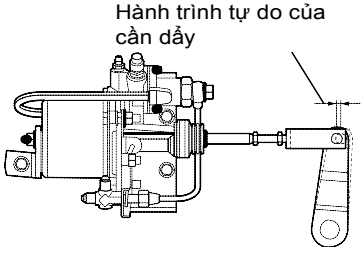

6. Chắc chắn rằng hành trình tự do bàn đạp ly hợp trong tiêu chuẩn.

Loại hộp số	Hành trình tự do tiêu chuẩn
MZW	3.0 - 3.5 mm (0.12 - 0.14 in)
ES11109	3.5 - 4.0 mm (0.14 - 0.16 in)

7. Nếu hành trình tự do không đạt đến như chỉ định,nới lỏng khoa cần đẩy vàchỉnh lại cần đẩytheo chieeukim đồng hồ hoặc ngược lại đến khi đạt tiêu chuẩn.
   (1mm = 3/4 vòng của cần đẩy)
8. Siết cặt bu lông khóa theo lực chuẩn.

Lực siết bu lông khóa tiêu chuẩn
21-39N·m(2.1-4.0kgf·m/**15-29lb·ft**)

9. Chắc chắn rằng hành trình tự do bàn đạp ly hợp trong tiêu chuẩn ở trên.
10. Gắn lò xo vào.
11. Kiểm tra hành trình tự do của bàn đạply hợp. Nếu hành trình tự do không đạt đến như chỉ định, tiếp tục các bước sau đây để thực hiện việc điều chỉnh khác ở xy lanh chính.

Điều chỉnh xy lanh chính

1. Tháo lò xo từ bàn đạp ly hợp.
2. Nới lỏng ốc khóa của cần đẩy xy lanh chính.
3. Vặn cần đẩy cho đến khi nó tiếp xúc với piston.
4. Vặn cần đẩy về 2/5 đến 4/5 vòng.Ở điểm đó, khe hở giữa đầu cần đẩy và piston khoảng 0,5 - 1.0 mm (0,02 - 0,04 inch).
5. Vặn chặt ốc khóa và gắn lò xo vào

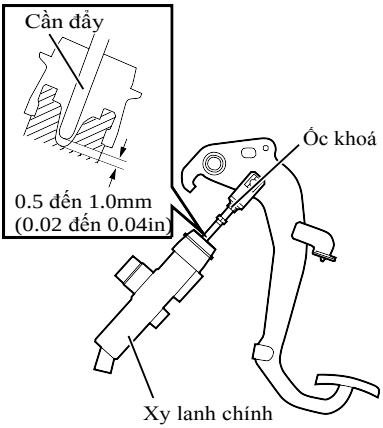

Nhớt Hộp Số

⚠ CẢNH BÁO

- Nếu lượng nhớt hộp số quá thấp,có thể gây hư hỏng hộp số và gây ra tai nạn. Lịch kiểm tra lượng nhớt tuân theo lịch bảo dưỡng.
- Không chạm vào nhớt hộp số khi còn nóng, có thể gây bỏng.

⚠ CHÚ Ý

- Khi kiểm tra lượng nhớt hộp số, đồng thời kiểm tra hộp số có bị rỉ nhớt không.

Thay nhớt hộp số theo lịch bảo dưỡng.

Lịch bảo dưỡng
→Tham khảo trang 7-145
Loại Dung Dịch, Chất Bôi Trơn Và Nhiên Liệu Nên Dùng
→Tham khảo trang 7-158
Lịch bảo dưỡng hộp số - ES11109
→Tham khảo trang 7-155

KHUYẾN CÁO

- Chỉ dùng lượng nhớt như đã chỉ ra dưới đây theo hướng dẫn khi thay nhớt hộp số. Sau khi thay nhớt, phải bảo đảm nó ở đúng mức được yêu cầu.
- Nhớt thải ra phải được tiêu hủy theo phương pháp phù hợp với qui định của nhà nước.

Lượng nhớt hộp số phải thay

Loại hộp số		Lượng nhớt [Tham khảo]	**Lít**(USgal./**Impgal.**)
		Không có PTO	Có PTO
MZW	6 Cấp	**5.3** (1.40/**1.17**)	**6.0** (1.59/**1.32**)
ES11109	9 Cấp	**8.5** (2.25/**1.87**)	**9.0** (2.38/**1.98**)

LƯU Ý

• Xác định loại hộp số bằng tấm thép ID trên nắp capô.

Các mã số tùy chọn→Tham khảo trang 1-4

Model MZW

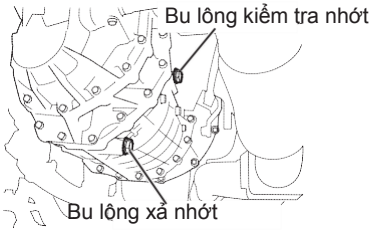

Model ES11109

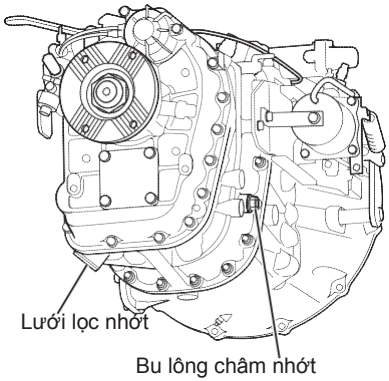

Kiểm Tra Mức Nhớt Hộp Số

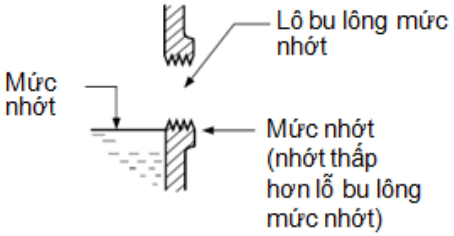

Đậu xe trên bề mặt cân bằng trước khi kiểm tra mực nhớt.

1. Tháo bu-lông kiểm tra mức nhớt hoặc bu lông châm nhớt.
2. Kiểm tra mức nhớt cao hơn hay thấp hơn lỗ bu-lông.

   Nếu mức nhớt quá thấp hãy châm nhớt qua lỗ bu-lông.
3. Siết bu-lông mức nhớt theo chiều chỉ định.

Lực siết bu-lông mức nhớt	
Model MZW	**29-49N·m** (3.0-5.0kgf·m/**22-36lb·ft**)
Model ES11109	**32-37N·m** (3.3-3.8kgf·m/**24-27lb·ft**)

KHUYẾN CÁO

- Bất kì vết bẩn nào trên bu-lông cũng phải được lau sạch trước khi gắn lại.

Thay nhớt hộp số–Hộp số MZW

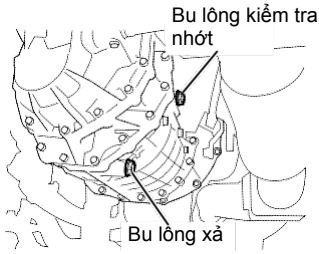

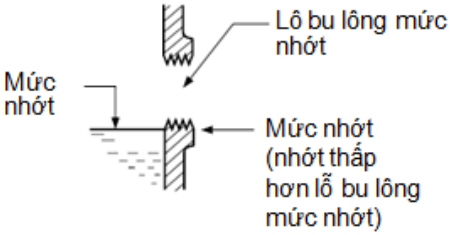

Nhớt hộp số phải được thay theo lịch quy định.

1. Đậu xe trên bề mặt cân bằng trước khi kiểm tra mực nhớt.
2. Đặt thùng chứa bên dưới bu lông xả.
3. Tháo cả bu lông kiểm tra mực nhớt và bu lông xả để nhớt chảy vào thùng chứa.
4. Sau khi lắp bu lông xả lại theo lực siết quy định, châm nhớt thông qua lỗ bu lông kiểm tra nhớt đến mức quy định.

Lực siết bu lông xả	
Model MZW	**29-49N·m** (3.0-5.0kgf·m/**22-36lb·ft**)

KHUYẾN CÁO

- Bất kì vết bẩn nào trên bu-lông cũng phải được lau sạch trước khi gắn lại.

5. Sau khi châm nhớt, chắc rằng mực nhớt đến sát mép của lỗ kiểm tra nhớt.
6. Lắp lại bu lông kiểm tra nhớt theo lực siết tiêu chuẩn.

Lực siết bu lông kiểm tra nhớt tiêu chuẩn	
Model MZW	**29-49N·m** (3.0-5.0kgf·m/**22-36lb·ft**)

KHUYẾN CÁO

- Bất kì vết bẩn nào trên bu-lông cũng phải được lau sạch trước khi gắn lại.
- Hộp số MZW được làm bằng nhôm. Vì vậy phải cực kỳ cẩn thận không siết bu-lông mức nhớt và bu-lông xả quá mức. Nếu không đường ren bu-lông sẽ bị hư.

LƯU Ý

- Loại hộp số và mã hộp số được xác định trên tấm thép ID trên capo.

Thay nhớt hộp số – Hộp số ES11109

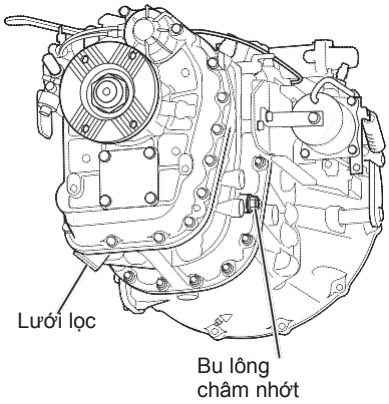

Nhớt hộp số phải được thay theo lịch quy định.

1. Đậu xe trên bề mặt cân bằng trước khi kiểm tra mực nhớt.
2. Chắc chắn rằng nhớt đủ ấm để có thể xả ra.
3. Đặt thùng hứng dưới bu lông xả.
4. Tháo lưới lọc nhớt ở đáy hộp số để xả nhớt vào thùng chứa.

KHUYẾN CÁO

- Bất kì vết bẩn nào trên bu-lông cũng phải được lau sạch trước khi gắn lại.
- Lau sạch vết bẩn trên lưới lọc nhớt.Đồng thời, rửa sạch lưới lọc bằngdầu hỏahay dung môi khácvà để khô hoàn toàn.
- Thay các vòng đệm của lưới lọc nếu cần.

5. Lắp lưới lọc theo lực siết tiêu chuẩn.

Hộp số	Lực siết bu lông xả/ lưới lọc tiêu chuẩn
ES11109	**40-47N·m** (4.1-4.8kgf·m/**30-35lb·ft**)

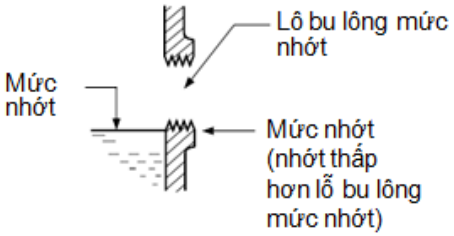

6. Lau sạch xung quanh lỗ thăm nhớt và châm nhớt đến cạnh dưới lỗ thăm nhớt.

KHUYẾN CÁO

- Tránh châm quá nhiều làm rò rỉ nhớt.

7. Kiểm tra mực nhớt và lắp bu lông thăm nhớt theo lực siết tiêu chuẩn.

Lực siết bu lông thăm nhớt
32-37N·m (3.3-3.8kgf·m/**24-27lb·ft**)

Mặc dù mực nhớt châm thay đổl theo góc nghiêng của hộp số và dòng xe, luôn luôn châm nhớt đến cạnh dướl của lỗ thăm nhớt.

Nhớt Bộ Vi Sai

Mức nhớt bộ vi sai cầu sau phải được kiểm tra và thay mới theo lịch bảo dưỡng.

KHUYẾN CÁO

- Chỉ dùng lượng nhớt chỉ định bên dưới phần này như cách hướng dẫn khi thay nhớt.
- Sau khi thay phải bảo đảm nhớt ở đúng mức yêu cầu.
- Nhớt thải ra phải được loại bỏ theo đúng qui định của nhà nước.

Lịch bảo dưỡng
→ Tham khảo trang 7-145
Các dung dịch, nhớt bôi trơn và nhiên liệu được đề nghị
→ Tham khảo trang 7-158

Kiểm tra mức nhớt

Model FTR/FVR, cầu sau phía trước
Model FVM và cầu sau phía sau
Model FVZ

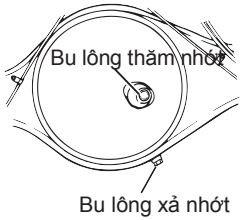

Cầu sau phía trước Model FVZ

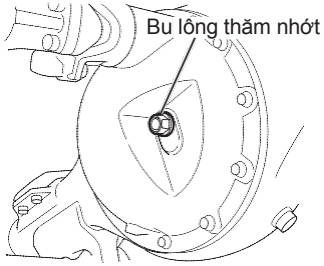

1. Tháo bu-lông thăm nhớt.

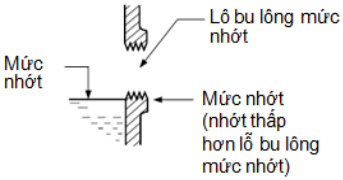

2. Kiểm tra mức nhớt có lên đến cạnh dưới của lỗ bu-lông mức nhớt hay không.
   - Nếu mực nhớt quá thấp, châm thêm đến cạnh dưới của lỗ bu lông.
3. Siết bu lông thăm nhớt theo lực tiêu chuẩn.

Lực siết bu lông tiêu chuẩn
49-88N·m(5.0-9.0kgf·m/**36-65lb·ft**)

KHUYẾN CÁO

- Bất kì vết bẩn nào trên bu-lông cũng phải được lau sạch trước khi gắn lại.

Thay nhớt

Model FTR/FVR, cầu sau phía trước Model FVM và cầu sau phía sau Model FVZ

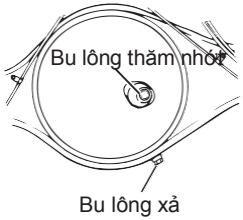

1. Đặt thùng hứng dưới bu lông xả.
2. Tháo các bu lông trong hình để xả nhớt vào thùng.
3. Sau hi lăp lại bu lông xả theo lực siết chuẩn, châm thêm nhớt qua lỗ thăm nhớt đến cạnh dưới của lỗ bu lông thăm nhớt

Cầu sau phía trước Model FVZ

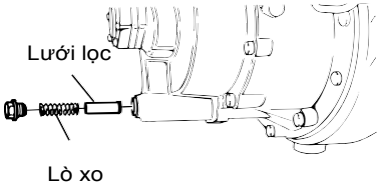

Cầu sau phía trước Model FVZ

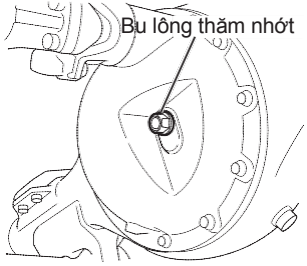

KHUYẾN CÁO

- Bất kì vết bẩn nào trên bu-lông cũng phải được lau sạch trước khi gắn lại.

4. Sau khi châm nhớt, chắc rằng mực nhớt đến cạnh dưới của lỗ thăm nhớt.
5. Lắp bu lông thăm nhớt theo lực siết chuẩn.
6. Cho kiểu FVZ,tháo bu lông thăm nhớt trên đỉnh bộ vi sai cầu sau và châm **1.5 lít** (0.13US gal./**.11Impgal.**) nhớt vào.

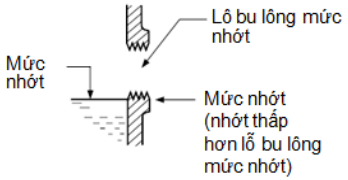

Lực siết bu lông chuẩn
49-88N·m(5.0-9.0kgf·m/**36-65lb·ft**)

Quantity of differential gear oil to be changed

Differential size		Oil quantity [Reference value] **liters** (US gal./**Imp gal.**)
14.5 inch		**6.5** (1.72/**1.43**)
15.5 inch		**9.0** (2.38/**1.98**)
16.5 inch		**14.0** (3.70/**3.08**)
17.5 inch (single axle)		**14.0** (3.70/**3.08**)
18.5 inch		**13.0** (3.43/**2.86**)
17.5 inch (tandem drive axle)	Forward rear axle	**18.0** (4.76/**3.96**)
	Rearward rear axle	**12.0** (3.17/**2.64**)

ADVICE

- Use only the Isuzu recommended differential gear oil.

Recommended Fluids, Lubricants and Diesel Fuels → Refer to page 7-158

Dầu Trợ Lực Lái

Mức dầu trợ lực lái phải được kiểm tra và thay theo lịch bảo dưỡng.

Lịch bảo dưỡng
→ Tham khảo trang 7-145
Các dung dịch, nhớt bôi trơn và nhiên liệu được đề nghị
→ Tham khảo trang 7-158

Kiểm Tra Mức Dầu Trợ Lực Lái

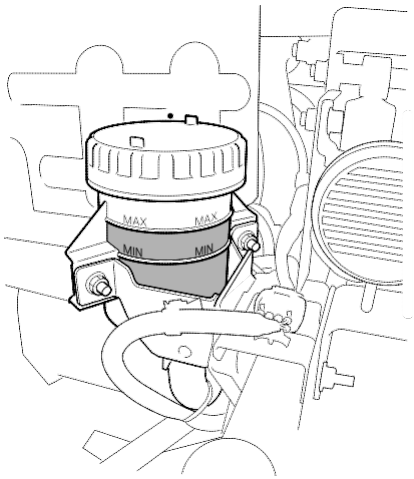

Mức dầu đúng nếu nằm giữa vạch "MAX" và "MIN" trên bình dầu. Nếu mức này thấp hơn vạch "MIN", hãy châm thêm cho đến vạch "MAX".

⚠ CHÚ Ý

- Trước khi châm thêm dầu hãy lâu sạch khu vực quanh nắp và chế nhớt từ bình sạch hoặc qua bộ lọc. các vật lạ lọt vào bình sẽ gây hư hỏng hệ thống trợ lực lái.
- Đừng trộn lẫn dầu nhớt trợ lực lái theo chỉ định với các loại nhớt nhãn hiệu khác. Do phản ứng hoá học các dung dịch nhãn hiệu khác nhau sẽ gây hỏng hệ thống.

Thay Dầu Trợ Lực Lái

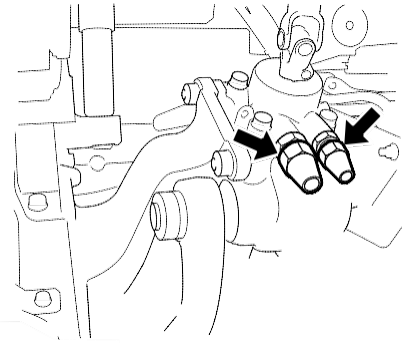

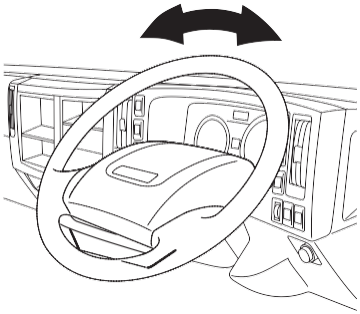

Xả dầu

1. Cài chặt phanh tay và chêm các bánh sau.
2. Kê con đội chắc chắn vào bên dưới xe.
3. Nâng xe cho đến khi bánh trước hoàn toàn hở khỏi đất.
4. Tháo ống dầu và đánh lái qua trái, phải nhiều lần để xả hết dầu ra.

Châm dầu

1. Gắn trở lại các đường ống dầu, sau đó châm nhớt vào bình bằng loại dầu trợ lực lái theo chỉ định.
2. Khi bình chứa đầy dầu lên đến mức chỉ định, hãy đợi khoảng 2- 3 phút để mức dầu cân bằng.
3. Đừng khởi động động cơ, hãy đánh lái hết mức cả hai chiều vài lần.
4. Hạ xe và khởi động động cơ. Trong khi động cơ hoạt động ở chế độ cầm chừng, hãy đánh lái hết mức theo hai hướng nhiều lần.
   Nếu bạn không nghe âm thanh bất thường nào, có nghĩa hệ thống đã xả hoàn tất.

⚠ CHÚ Ý

- Trong khi châm dầu, hãy tuân thủ các nguyên tắc để ngăn đừng cho không khí lọt vào hệ thống thuỷ lực.

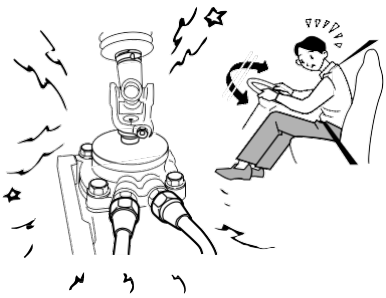

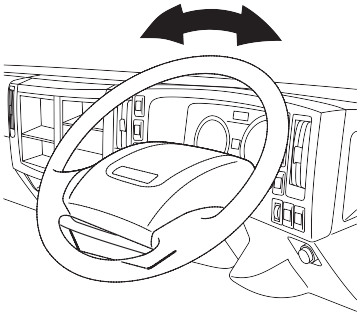

Xả Gió

Nếu bạn nghe âm thanh bất thường nào khi đánh lái, có nghĩa đã có không khí lọt vào hệ thống thuỷ lực. Hãy làm các bước sau để xả gió hệ thống.

1. Cài chặt phanh tay và chèn các bánh sau.
2. Kê con đội chắc chắn vào điểm đội bên dưới xe.
3. Nâng xe cho đến khi bánh trước hoàn toàn hở khỏi mặt đất.
4. Hãy khởi động động cơ. Đánh hết lái vài lần về hai phía.
5. Hạ xe xuống. Để động cơ hoạt động và đánh hết lái vài lần về cả hai hướng. Nếu bạn không nghe âm thanh bất thường nào, hệ thống đã được xả gió hoàn chỉnh. Nếu bạn còn nghe âm thanh bất thường điều này có nghĩa là còn không khí bên trong hệ thống trợ lực lái. Để loại bỏ không khí còn sót lại bên trong hệ thống, hãy đánh hết lái vài lần về cả hai hướng để tăng nhiệt độ. Khi nhiệt độ dầu đã tăng lên khoảng từ 60 đến 80˚C (140 đến 176˚F), hãy dừng động cơ và đợi 5 phút (để không khí thoát ra khỏi nhớt đang nóng).
6. Kiểm tra mức nhớt trong bình chứa và cũng nên kiểm tra các vòng đệm.
7. Thử lái xe trên đường để kiểm tra tay lái đánh êm ái và hệ thống không có phát ra âm thanh bất thường nào.

Lọc dầu trợ lực lái

Lọc dầu trợ lực lái phải được vệ sinh theo lịch bảo dưỡng.

Lịch bảo dưỡng
→ **Tham khảo trang 7-145**

Vệ sinh lọc dầu trợ lực lái

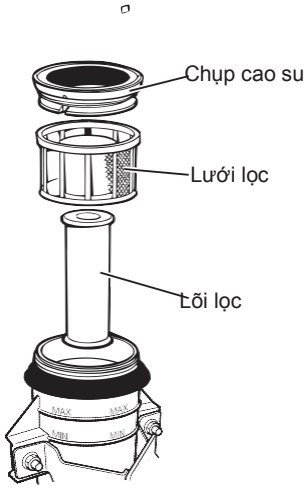

1. Mở nắp bình dầu trợ lực lái.
2. Mở nắp chụp cao su và lấy lưới lọc ra, kiểm tra và loại bỏ các cặn bẩn nếu có.
3. Chậm rãi lấy lõi lọc ra, cẩn thận không là rơi các cặn bẩn bám trên đó vào thùng chứa dầu.
4. Rửa sạch lõi bằng dầu diesel.
5. Dùng khí nén **200kPa** (2.0kgf/cm²/**28 psi**) trên mặt ngoài của lõiđể thổi các cặn bẩn còn bám trên đó.

KHUYẾN CÁO

- Chỉ dùng khí nén trên mặt ngoài của lõi, không dược thổi vài mặt trong.

6. Rửa lõi bằng dầu diesel một lần nữa.
7. Dùng khí nén **200kPa** (2.0kgf/cm²/**28 psi**) trên lõi để làm khô dầu diesel.

KHUYẾN CÁO

- Dầu thải ra phải được loại bỏ theo đúng qui định của nhà nước.

8. Lắp lõi lọc và thùng dầu trợ lực lái lại.
9. Lắp lưới lọc và chụp cao su về vị trí cũ.
10. Đóng nắp bình đựng dầu trợ lực lái lại.

KHUYẾN CÁO

- Trong khi vệ sinh lọc dầu trợ lực lái, đừng để các vật lạ lọt vào trong thùng chứa dầu trợ lực lái.Các vật lạ lọt vào bình sẽ gây hư hỏng hệ thống trợ lực lái.

Tay Lái

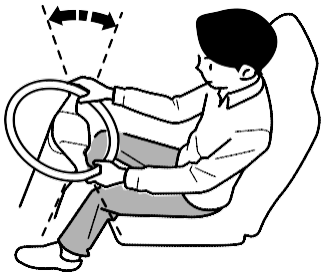

Kiểm tra hàng ngày

Để động cơ hoạt động cầm chừng, để thẳng tay lái, sau đó dùng hai tay nắm lắc nhẹ qua trái và phải để kiểm tra độ rơ tay lái như hình minh họa.

Độ rơ tay lái tiêu chuẩn
10 - 60 mm (0.39 - 2.36 in)



Nắm chặt tay lái bằng hai tay, sau đó nắm lắc tay lái theo hướng lên, xuống, trái phải để kiểm tra xem có bị rơ lỏng hay không.

Khi chạy xe trên đường cũng phải đồng thời kiểm tra việc tự động hồi trả tay lái sau khi đánh lái.

Thùng nhiên liệu

Cặn và nước từ thùng nhiên kiệu phải được kiểm tra và loại bỏ theo lịch bảo dưỡng.

Lịch bảo dưỡng

→ **Tham khảo trang 7-145**

Xả cặn và nước ra khỏi thùng nhiên liệu

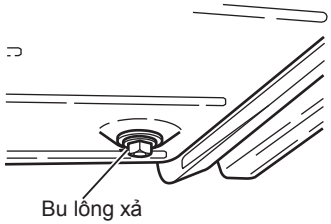

1. Mở nắp thùng nhiên liệu và bơm nhiên liệu ra.
2. Tháo bu lông xả để xả cặn và nước ra khỏi thùng.
3. Lăp bu lông xả lại.

Model dành cho Việt Nam

Dung tích thùng nhiên liệu	Kích thước bu lông xả	Lực siết bu lông xả tiêu chuẩn
200 liters	ISO M18	**74±15N·m**(7.5±1.5kgf·m/**54±11lb·ft**)

Model dành cho Thái Lan

Dung tích thùng nhiên liệu	Lực siết bu lông xả tiêu chuẩn
200 liters	**44±5N·m**(4.5±0.5kgf·m/**33lb·ft±43lb·in**)
370 liters	

KHUYẾN CÁO

- Cặn và nhiên liệu thải ra phải được tiêu hủy theo phương pháp phù hợp với qui định của nhà nước.

Vô Mỡ Các Bộ Phận Khung Gầm Xe

KHUYẾN CÁO

- Các loại mỡ chỉ định để sử dùng cho các chi tiết khung gầm khác với mỡ dùng cho các bộ phận khác. Phải bảo đảm chỉ dùng loại mỡ chỉ định cho từng bộ phận và thực hiện việc vô mỡ theo lịch bảo dưỡng.

Lịch bảo dưỡng
→ Tham khảo trang 7-145
Loại Dung Dịch, Chất Bôi Trơn Và Nhiên Liệu Nên Dùng
→ Tham khảo trang 7-158

Trục các đăng

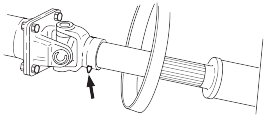

Model FVZ đòi hỏi phải vô mỡ tại một vị trí giữa hai cầu sau.

Khớp nối các đăng

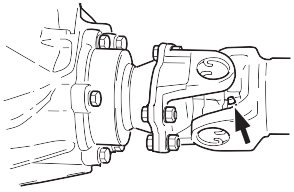

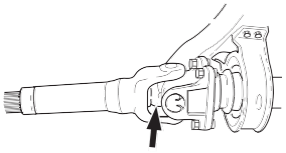

Xe một trục các đăng: 2 vị trí; Xe có hai trục các đăng: 3 vị trí; Xe có ba trục các đăng: 4 vị trí; Xe có bốn trục các đăng: 5 vị trí.

KHUYẾN CÁO

- Mỗi khớp nối các đăng phải được bơm thật đầy mỡ.Sau khi bơm xong, lau sạch mỡ tràn ra ngoài.

Vỏ hộp số 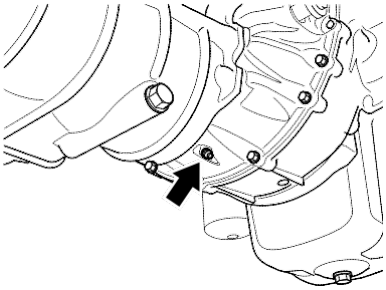 1 vị trí phía dưới (Hộp số ES11109)	**Chốt cần đẩy ly hợp** 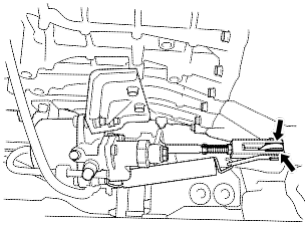 1 vị trí bên phải Bôi trơn xung quanh chốt (không cần bơm mỡ).

Bơm nước

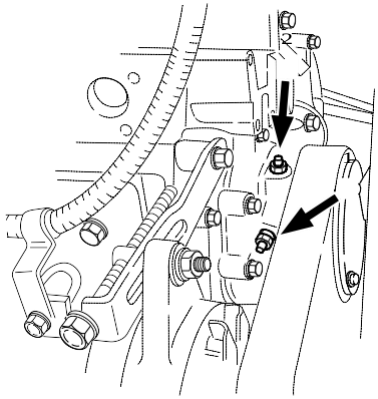

1 vị trí

Lật cabin để bơm mỡ.

Bơm mỡ vào đầu (1)đến khi mỡ tràn ra từ đầu (2).

Bạc đạn treo trục các đăng

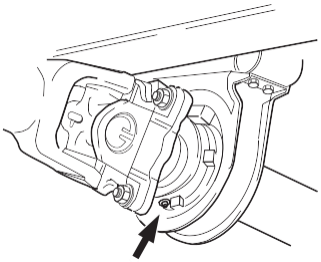

Hai trục: 1 vị trí;

Ba trục: 2 vị trí;

Bốn trục: 3 vị trí.

Bạc đạn bánh xe(trái và phải)

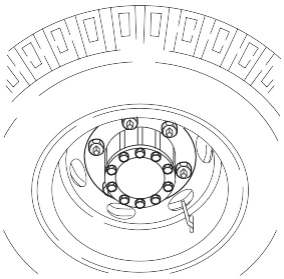

4 đến 6 vị trí

Do cần tháo một sô chi tiết hãy để Đại lý Isuzu thực hiện việc này.

King pins (trái và phải)

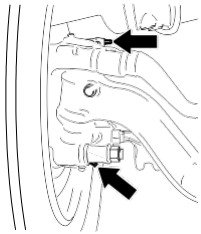

2 vị trí (Trên và dưới)
Model FTR/FVR

Drag link

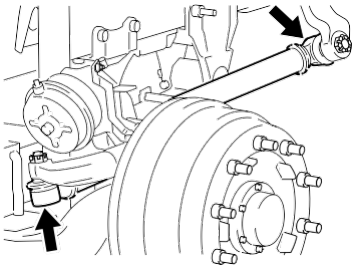

2 vị trí (trước và sau)
(không cần thiết với loại không có đầu bơm mỡ)

Đầu rô tuyn lái (trái và phải)

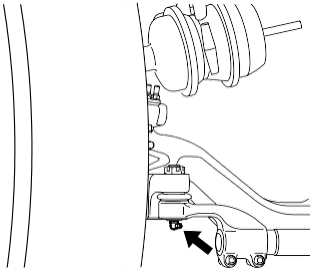

1 vị trí

Khớp nối trục điều khiển lái

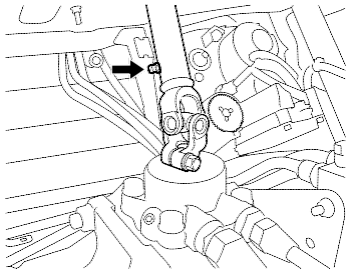

1 vị trí bên dưới cabin
Xoay tay lái về vị trí thẳng rồi lật cabin.

Pat treo cabin (trái và phải) V

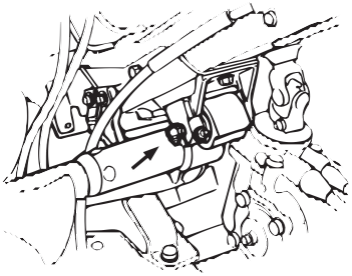

1 vị trí

Chốt lò xo trước (trái và phải)

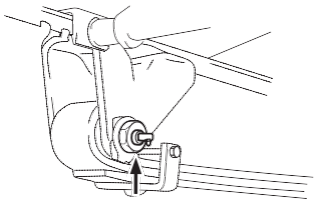

1 vị trí

Chốt kẹp lò xo trước (trái và phải) 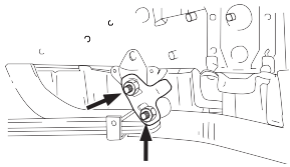 2 vị trí	**Chốt lò xo sau (front end) (trái và phải)** 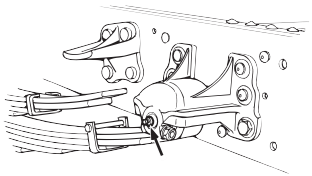 1 vị trí
Pat giữ phía sau lò xo (trước, sau, trái và phải) 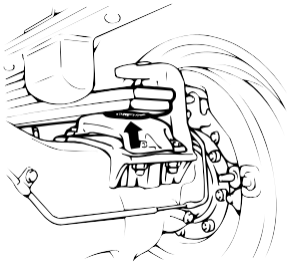 2 vị trí Model FVM/FVZ	**Vòng kẹp trượt lò xo sau (trái và phải)** 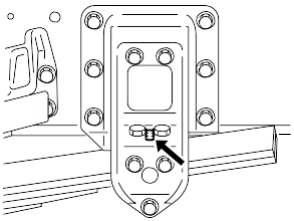 1 vị trí Model FVR

KIỂM TRA VÀ BẢO DƯỠNG KHÁC

- Sử dụng con đội 7-112
- Dung dịch nước rửa kính 7-116
- Lưỡi gạt nước 7-117
- Đèn bên ngoài xe 7-120
- Sử dụng ắc quy 7-121
- Lọc điều hòa không khí V 7-128
- Môi chất lạnh V 7-130
- Dây đai máy nén hệ thống điều hòa V 7-131

Sử dụng con đội

⚠ CẢNH BÁO

- Nâng xe bằng con đội có thể gây tai nạn nếu thực hiện trên mặt nền mềm hoặc nghiêng. Phải bảo đảm rằng bạn luôn thực hiện công việc này trên bề mặt phẳng và cứng.
- Luôn kéo phanh tay và chêm bánh xe đúng cách trước khi đội xe. Chỉ kéo phanh tay không đủ để ngăn xe di chuyển; khi bánh sau được đội lên, xe chỉ kéo phanh tay có thể di chuyển gây ra tình huống rất nguy hiểm.
- Phải bảo đảm không có người hoặc vật trên xe trước khi đội.
- Để bảo đảm an toàn, các cửa không bao giờ được mở ra và động cơ không khởi động khi tiến hàng việc đội xe. Thêm nữa, đừng để bất kỳ phần cơ thể nào bên dưới xe vào lúc này, cũng không để người khác làm như vậy. Không chứ ý đến cảnh báo này có thể dẫn đến tai nạn nếu con đội bị trượt.
- Nếu cần làm việc dưới gầm sau khi đội lên, giá kê đội phải được dùng để chống xe.
- Chỉ đặt con đội và đúng điểm được chỉ định. Thêm nữa cần phải chắc rằng nó tiếp xúc tốt với điểm đặt đội.
- Để an toàn hơn trong trường hợp con đội bị trượt, khi bánh xe dự phòng đã được tháo ra, nên đặt nó bên dưới gần con đội.
- Trước khi sử dụng con đội, phải kiểm tra tình trạng con đội cũng như có dấu hiệu bị rò rỉ dầu bên trong con đội hay không. Không tuân thủ chú ý này có thể dẫn đến tình huống cực kỳ nguy hiểm như kẹt bên dưới xe do bụi bẩn hoặc dầu làm cho đội bị trượt.
- Nếu xe được trang bị hệ thống khóa vi sai hoặc hệ thống khóa vi sai không quay, khi khởi động động cơ chuyển động xủa xe có thể truyền tới trục sau xe ngay cả khi một bánh xe nâng lên khỏi mặt đất. Do đó không khởi động xe khi ca bất kỳ bánh xe nào đang chạm đất.
- Con đội cấp theo xe chỉ nên dùng để thay bánh xe và tháo lắp bánh xe dự phòng. Để cho an toàn, mỗi lần chỉ đội một bánh xe.
- Nếu dùng loại đội hai tầng và khi vạch dừng màu vàng hiện ra, hãy ngừng việc đội xe. Không chú ý cảnh báo này có thể khiến đội bị gãy.

Sử dụng con đội



Nâng xe

1. Đặt con đội ngay bên dưới điểm cần đội và bảo đảm rằng nó đứng thẳng.
   Con đội phải được đặt trên bề mặt phẳng và cứng.

Các điểm đội → Tham khảo trang 7-114

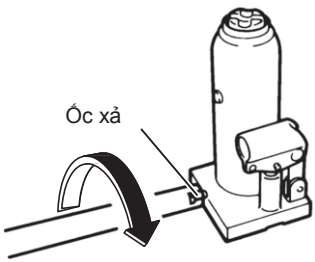

2. Vặn đầu con đội để nâng chiều cao của điểm đội. Vặn ngược chiều kim đồng hồ để nâng.
3. Đút tay đội vào khe. Trước khi đội, dùng đầu có khía của tay đội để vặn ốc xả về hết mức theo chiều kim đồng hồ.

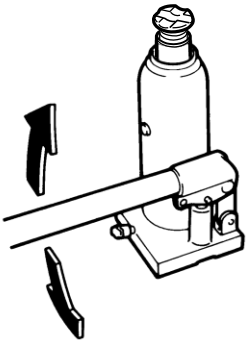

4. Nâng chiều cao con đội lên dần dần bằng cách nâng hạ tay đội..
5. Phải đảm bảo con đội tiếp xúc tốt với điểm đội trước khi tiếp tục nâng xe.

Hạ xe

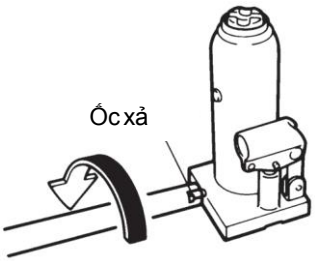

1. Đặt đầu có khía của tay đội vào ốc xả.
2. Từ từ vặn ốc xả ngược chiều kim đồng hồ để hạ xe.
3. Khi xe đã được hạ thấp hoàn toàn, hãy vặn hết mức ốc xả theo chiều kim đồng hồ.
4. Vặn đầu con đội theo chiều kim đồng hồ để hạ đầu con đội.

Các điểm đội

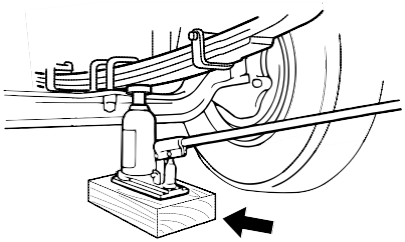

KHUYẾN CÁO

- Đặt thêm gỗ chêm hoặc vật tương tự vào thêm nếu chiều cao con đội không đủ.
- Gỗ chêm phải dày và cứng với chiều rộng lớn hơn đế con đội.
- Con đội không được đặt bên dưới trục bánh xe trước tùy thuộc vào điều kiện xe (xẹp lốp...).

Loại xe FTR/FVR
Vị trí đội phía sau

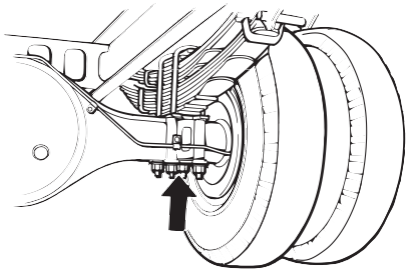

Vị trí đội phía trước

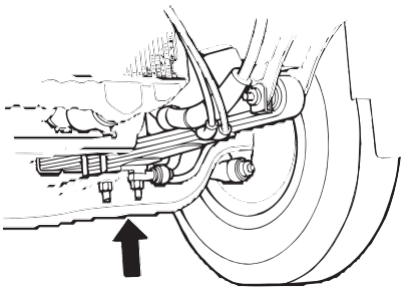

Dòng xeF**VM/FVZ**
Vị trí đội phía sau

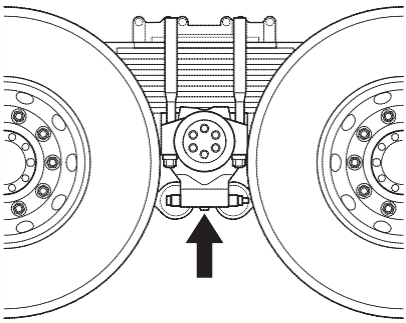

Đội xe khi bánh trước bị xẹp

⚠ CẢNH BÁO

- Đặt con đội gần với trục trước.
  Gỗ chêm cần phải có độ dày phù hợp để giữ ổn định
- Cần lưu ý đặc biệt khi đội xe tại bề mặt cong phía dưới nhíp. Đội có thể sẽ bị trượt có thể dẫn đến tình huống cực kỳ nguy hiểm.

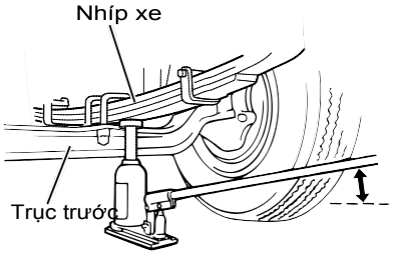

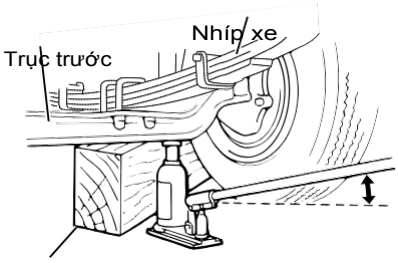

Gỗ chêm

Không thể dùng các điểm đội bình thường trong trường hợp bánh trước bị xẹp. Bạn phải sử dụng gỗ chêm hoặc vật tương tự và thực hiện theo qui trình sau đây:

1. Kê chắc chắn bánh sau xe.
2. Đặt con đội vào phần dưới của nhíp lá phía sau của trục trước và đội xe.
3. Chèm gỗ chêm bên trước trục trước.
4. Hạ thấp con đội từ từ để chắc chắn rằng trục trước được gác an toàn lên gỗ chêm, nếu được vậy thì tiếp tục hạ thấp con đội.
5. Di chuyển con đội về điểm đội chỉ định và đội xe đến chiều cao cần thiết để tháo bánh.

Các điểm đội → Tham khảo trang 7-114

Dung dịch nước rửa kính

Windshield Washer

Kiểm tra mức nước trong bình đựng trước khi sử dụng. Đồng thời kiểm tra tình trạng phun nước rửa kính và hoạt động của cần gạt nước để xem các vị trí kính không được lau. Lúc đó, cũng nên kiểm tra việc phun nước rửa kính có chính xác hay không.

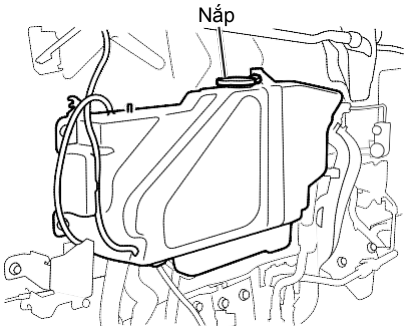

Châm Dung Dịch Nước Rửa Kính

1. Mở nắp ca pô phía trước xe.
   Nắp capô phía trước xe
   → Tham khảo trang 7-8
2. Mở nắp bình (màu đen) châm đầy nước vào bình. Thể tích bình nước rửa kính khoảng 5 lít (1.32 US gal./**1.1 Imp gal.**).

KHUYẾN CÁO

- Khi nhận xe từ nhà máy gửi đến, các xe mới chỉ chứa nước máy trong bình dung dịch nước rửa kính. Hãy điều chỉnh tỷ lệ dung dịch cho phù hợp với mình.
- Tuân theo các hướng dẫn về tỉ lệ pha giữa dung dịch rửa kính và nước máy.
- Sản phẩm chất lượng kém,nước làm mát động cơ,nước xà phòng không được phép sử dụng. không tuân thủ quy định trên có thể làm tắc vòi phun và gây hại cho bề mặt kính.
- Không ấn vào nút phun nước rửa kính khi bình chứa cạn dung dịch nước rửa kính. Điều này sẽ làm hư mô-tơ phun nước rửa kính.

Lưỡi gạt nước

Kiểm tra hàng ngày

Hãy phun dung dịch rửa kính và cần gạt nước để kiểm tra có vùng nào trên kính không được lau sạch lau không. Ngoài ra cũng cần kiểm tra hoạt động ở các chế độ " (gián đoạn)", "LO", và "HI"

Thay mới lưỡi gạt nước

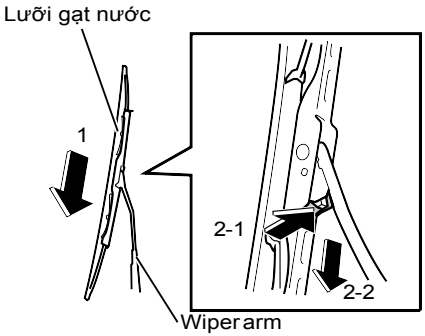

Tháo

1. Kéo cần gạt nước lên trên theo chiều thẳng đứng.
2. Trong khi kéo móc lưỡi gạt nước về phía tay bạn, trượt nhẹ lưỡi cao su hướng xuống (về phía tay bạn).

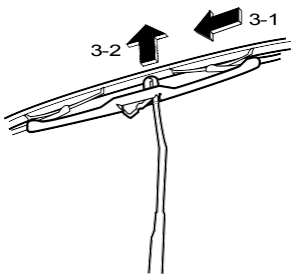

3. Đặt lưỡi gạt và cần gạt thẳng góc, tháo lưỡi cao su gạt nước ra khỏi cần.

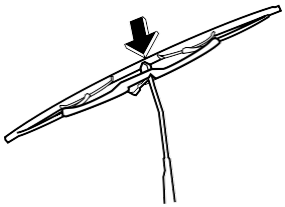

Lắp

1. Giữ lưỡi gạt nước vuông góc với cần gạt.

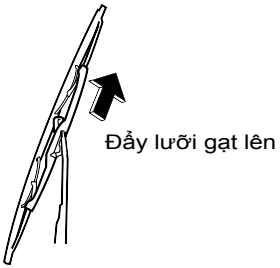

2. Khi lưỡi cao su gạt nước và cần gạt ở cùng một hướng, đẩy lưỡi gạt lên đến khi ăn khớp với cần gạt.

KHUYẾN CÁO

- Đừng hạ cần gạt khi không có lưỡi cao su gạt, kính có thể bị trầy.
- Khi đã gắn lưỡi cao su gạt nước vào, phải bảo đảm nó được cài vào đúng khớp. Không chú ý điều này có thể khiến lưỡi cao su gạt nước bị sứt ra khi bật công tắc rửa kính.

Thay phần cao su của lưỡi gạt nước

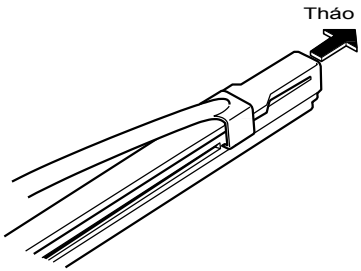

Tháo

1. Tháo lưỡi gạt nước khỏi cần gạt.
2. Kéo phần cao su cần gạt nước theo hướng mũi tên ra khỏi lưỡi gạt nước.

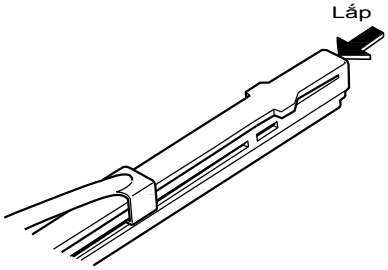

Lắp

1. Lắp cao su gạt nước mới vào lưỡi gạt.

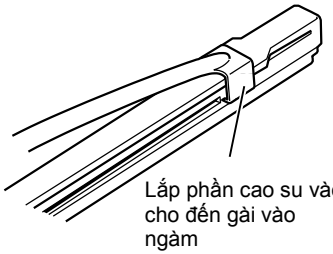

2. Tiếp tục đẩy phần cao su vào cho đến khi lỗ của cao su gạt nước gài vào ngàm, kiểm tra xem cao su gạt nước có được giữ chắc chắn hay chưa
3. Gắn lưỡi gạt nước vào cần gạt

Đèn bên ngoài xe

Xoay công tắc về vị trí “ON” và kiểm tra các đèn chiếu sáng, đèn tín hiệu, và các loại đèn bên ngoài khác.

Thêm nữa, hãy đạp phanh để xem đèn phanh có phát sáng hay không; đồng thời chuyển số đến vị trí “R” để xác định đèn báo lùi phát sáng hay không. Ngoài ra cũng phải xem xét màu sắc, hư hỏng và sự lỏng lẻo ở các đèn.

Khi bóng đèn không sáng

→ Tham khảo trang 8-20

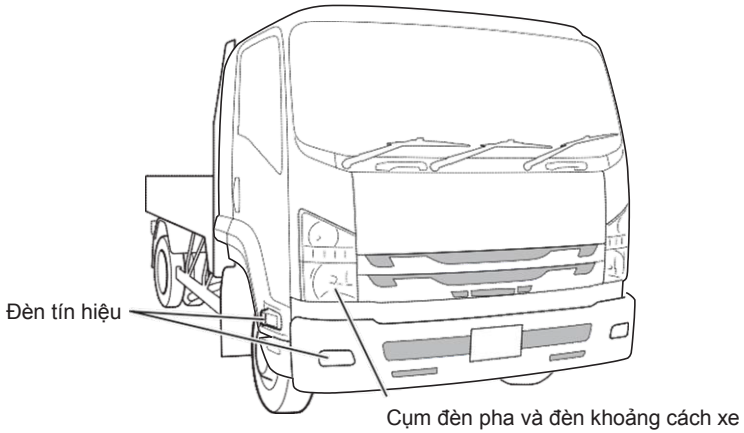

Handling the Battery

⚠ NGUY HIỂM

- Việc sử dụng hay sạc bình ắc quy khi dung dịch bình ắc quy nằm ở vạch "LOWER LEVEL" có thể làm bình ắc quy hư nhanh và gây các tình huống nguy hiểm như phát nhiệt và thậm chí nổ.
- Nếu dung dịch bình ắc quy dính vào mắt, phải rửa sạch ngay bằng trong ít nhất 5 phút, sau đó cần đến cơ sở y tế để kiểm tra.
- Khi dùng các dụng cụ hoặc các vật dụng bằng sắt khác ở gần bình ắc quy, hãy cẩn thận ngăn cho chúng không chạm vào cực dương. Vì thân xe dẫn điện, bất kỳ va chạm nào cũng có thể gây đoản mạch và nguy cơ điện giật.
- Bình ắc quy xe tạo ra khí dễ bắt lửa. Vì vậy, các hoạt động tạo ra sự đánh lửa hoặc ngọn lửa không được để gần bình ắc quy xe. Không chú ý điều này có thể gây cháy nổ. Nên dùng vải ẩm để lau sạch bình ắc quy

⚠ CẢNH BÁO

- Luôn luôn tắt động cơ khi kiểm tra bình.
- Dung dịch bình ắc quy là acid sulfuric loãng. Cẩn thận đặc biệt để tránh dung dịch dính vào da, quần áo hoặc các bề mặt kim loại.
- Khi tháo cáp bình, đặt công tắc tại vị trí "LOCK" , chờ khoảng 1 phút, tháo điện cực âm trước. Nếu điện cực âm bị tháo trước 1 phút hộp điều khiển động cơ có thể gặp sự cố. Khi nối vào cực âm được nối sau cùng.

KHUYẾN CÁO

- Không được châm đầy dung dịch bình ắc quy hơn mức “UPPER LEVEL”. Không chú ý cảnh báo này có thể khiến dung dịch bình ắc quy bị trào ra gây ăn mòn điện cực và các bộ phận khác. Phải dùng nước rửa ngay khi dung dịch bị trào ra.
- Khi châm thêm dung dịch bình, bình ắc quy cần phải sạc lại. Về mùa đông dung dịch bình có thể bị đông đặc làm hư vỏ bình nếu không sạc điện lại cho bình.
- Nếu mức dung dịch bình ắc quy giảm nhanh bất thường hãy đến đại lý Isuzu gần nhất để kiểm tra ngay lập tức.

Chú ý khi sử dụng bình ắc quy

Hãy giữ bình ắc quy sạch sẽ. Nếu để bình trong tình trạng bẩn, dung dịch bình có thể nhiễm bẩn, các lá điện cực trong bình có thể bị hư. Đoản mạch có thể xảy ra trên mặt bình ắc quy và tuổi thọ bình giảm.

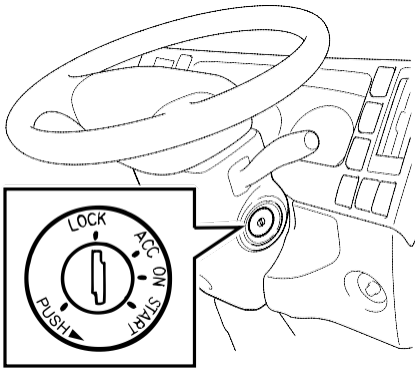

Thực hiện kiểm tra và bảo dưỡng

Trước khi kiểm tra và bảo dưỡng bình ắc quy và các hệ thống điện, công tắc phải đặt tại vị trí "LOCK", chờ 1 phút, tháo cáp khỏi cọc âm. Nếu điện cọc âm bị tháo trước 1 phút hộp điều khiển động cơ có thể gặp sự cố.

Các bộ phận điện trên xe sẽ dễ hư hỏng nếu kiểm tra và bảo dưỡng mà vẫn chưa tháo cáp bình ắc quy.

Tháo bình ắc quy

Khi tháo bình ắc quy, công tắc phải đặt tại vị trí "LOCK", chờ 1 phút, tháo cáp kết nối khỏi cọc âm. Nếu cọc âm của bình ắc quy chưa ngắt kết nối, bất kỳ kết nối giữa thân xe và cực dương của bình gây ra bởi các dụng cụ sẽ gây đoản mạch và gây nguy hiểm do giật điện. Hệ thống điện cũng có thể bị hỏng.

⚠ CHÚ Ý

Nếu cọc âm bình ắc quy tháo ra trong vòng 1 phút sau khi xoay chìa khóa về vị trí “LOCK”, hộp điều khiển động cơ có thể sẽ bị lỗi.

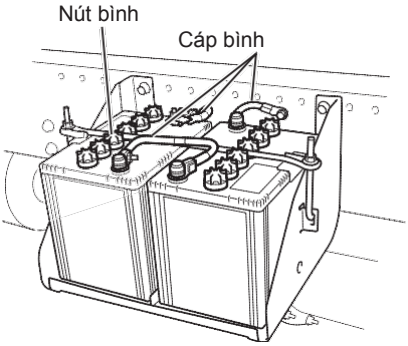

Sạc bình ắc quy

1. rước khi sạc bình phải tháo bình khỏi xe, đặt vào vị trí thoáng gió và tháo các nút bình ắc quy. Nếu bình được sạc khi vẫn còn để trên xe, phải nhớ tháo các dây cáp bình trước.
2. Trước khi gắn hoặc tháo máy sạc khỏi bình ắc quy phải nhớ tắt điện.
3. Cáp bình phải luôn luôn tháo ra trước khi sạc nhanh.
   Không chú ý cảnh báo này có thể gây nổ bình.

⚠ NGUY HIỂM

- Không để vật dễ cháy gần bình ắc quy khi đang sạc. Khí hydro thoát ra từ bình trong quá trình sạc, không tuân thủ chú ý này có thể dẫn tới cháy hoặc nổ bình.

Lắp bình ắc quy

1. Khi lắp bình ắc quy vào xe, phải nhớ đặt đúng hướng và để chắc chắn. Nếu bình không được gắn đúng, vỏ bình và các điện cực có thể bị hư do rung lắc khi xe chạy.
2. Khi gắn dây điện bình, gắn vào cọc dương trước sau đó gắn cọc âm.

⚠ CHÚ Ý

- Tránh gắn nhầm cọc âm với cọc dương khi nối dây điện bình. Nối sai các cọc này có thể dẫn đến quá tải gây cháy ắc quy hoặc dây điện trên xe.

Sử dụng bình ắc quy như nguồn điện trực tiếp

Bình ắc quy không nên dùng như một nguồn phát điện trực tiếp 12V.
Nếu cần dùng bình như một nguồn điện trực tiếp, hãy tham vấn đại lý Isuzu.

Kiểm tra mức dung dịch bình ắc quy

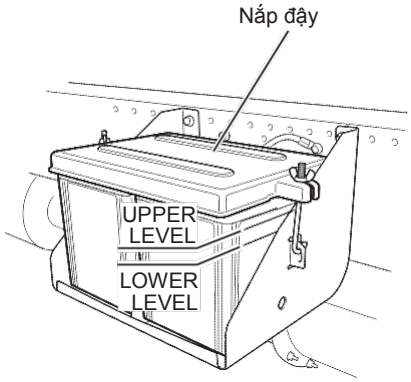

Bình ắc quyđược đặt ngay giữa khung.xe

Kiểm tra hằng ngày

Tháo nắp đậy bình ắc quy và xem mức dung dịch bên trong vỏ bình nằm giữa phạm vi chỉ định hay chưa.
Mức dung dịch phải nằm giữa vạch "UPPER LEVEL" và "LOWER LEVEL" . Nếu mức dung dịch khó nhìn hãy lắc nhẹ bình.
Nếu trên vỏ bình ắc quy không có vạch chỉ thị, khoảng cách mức dung dịch từ 10 và 15mm (0.39 và 0.59 in) từ cọc bình là mức chuẩn.

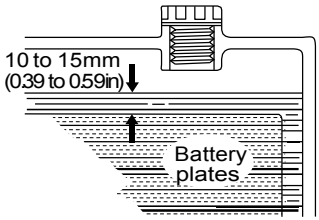

Châm dung dịch bình ắc quy

Nếu lượng dung dịch bên trong bình ắc quy không đủ, hãy tháo nắp đậy và các nút, rồi châm nước cất đến gần vạch “UPPER LEVEL” hoặc khoảng 10 và 15mm (0.39 và 0.59 in) từ cọc bình ắc quy. Khi đã châm xong nước cất, hãy đóng các nút và đậy nắp bình lại.

KHUYẾN CÁO

- Không bao giờ châm dung dịch bình vượt quá mức “UPPER LEVEL”. Không chú ý cảnh báo này có thể khiến dung dịch bình trào ra làm mòn cọc bình và các bộ phận khác. Phải dùng nước rửa sạch khi dung dịch bình trào ra.
- Bất kỳ lúc nào châm thêm dung dịch, cần sạc lại bình ắc quy. Vào các tháng mùa đông, dung dịch bình có thể đông lại làm hỏng vỏ bình nếu không sạc lại bình.
- Nếu mức dung dịch bình ắc quy giảm nhanh một cách bất thường, hãy đến đại lý Isuzu gần nhất kiểm tra ngay lập tức.

Kiểm tra tỷ trọng dung dịch bình ắc quy

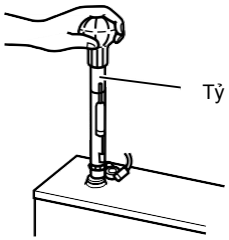

1. Kiểm tra tỷ trọng của dung dịch bình bằng tỷ trọng kế. Nếu tỉ trọng dung dịch thấp, bình cần phải sạc thêm.

Tỷ trọng dung dịch tiêu chuẩn tại 20°C (68°F)
1.27 - 1.29

Kiểm tra cọc bình



1. Hãy kiểm tra các cọc bình để xem có sự lỏng lẻo hay ăn mòn hay không.
2. Nếu cọc bình bị mòn và bị bao phủ bởi một lớp bột trắng, hãy dùng nước ấm để lau sạch và lau khô hoàn toàn. Các cọc bị quá mòn cần phải đánh sạch bằng bàn chải sắt hoặc giấy nhám.

Điện cực(Loại 2)

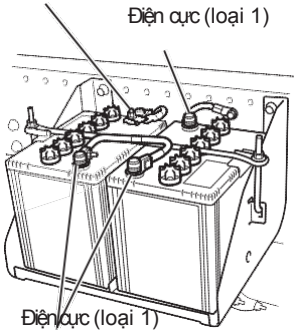

Điện c ực (loại 1)

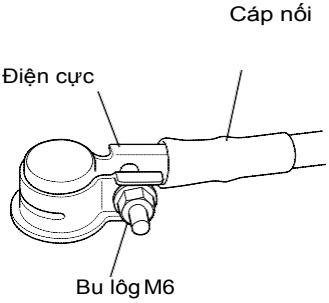

Điện cực (loại 2)

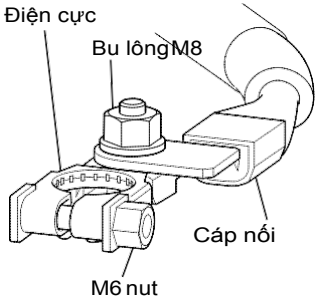

3. Khi đã rửa xong các cọc bình, hãy bôi một lớp mỡ mỏng rồi nối cáp bình một cách chắc chắn.
   Xem phần “Khi bình ắc quy hết điện” để biết các bước cần làm khi bình hoàn toàn hết điện.

Lực siết cho các bu lông	
Bu lông M6	**3 - 6 N·m** (0.3 - 0.6 kgf·m/**26 - 52 lb·in**)
Bu lông M8	**10 - 12 N·m** (1.0 - 1.2 kgf·m/**87 - 104 lb·in**)

Khi bình ắc quy hết điện

→ **Tham khảo trang 8-9**

Lọc điều hòa không khí V

Lọc điều hòa không khí cần được tháo và vệ sinh định kỳ hàng tháng.

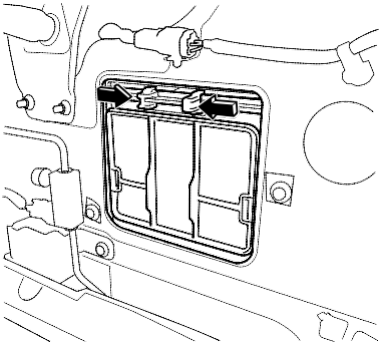

Tháo lọc gió trong

1. Mở nắp ca pô phía trước.
   Nắp ca pô phía trước
   → Tham khảo trang 7-8
2. Nhấn vào 2 bên của lọc, kéo lọc ra.

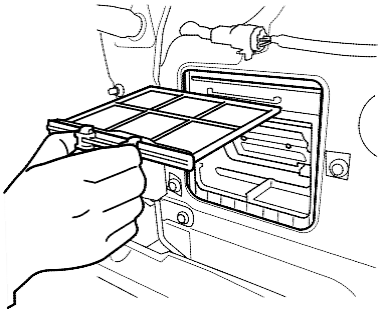

3. háo lọc và sử dụng khí nén vệ sinh sạch bụi và các chất bẩn khỏi bề mặt lọc.

KHUYẾN CÁO

- Tránh làm hư hỏng lọc, Không dùng bàn chải cứng để làm vệ sinh lọc.

Lắp lọc gió trong

1. Lắp lọc gió trong theo quy trình ngược lại với khi tháo.

⚠ CHÚ Ý

- Phải nhớ đặt lọc vào đúng vị trí cũ của nó. Không chú ý điều này có thể dẫn đến việc bộ lọc bị lỏng và bung ra khi xe chạy gây nguy hiểm.
- Không được sử dụng xe khi lọc đã bị tháo ra hoặc gắn vào không đúng cách. Vì điều này có thể làm cho bụi, chất bẩn và các vật khác lọt vào hệ thống điều hoà gây hư hỏng.

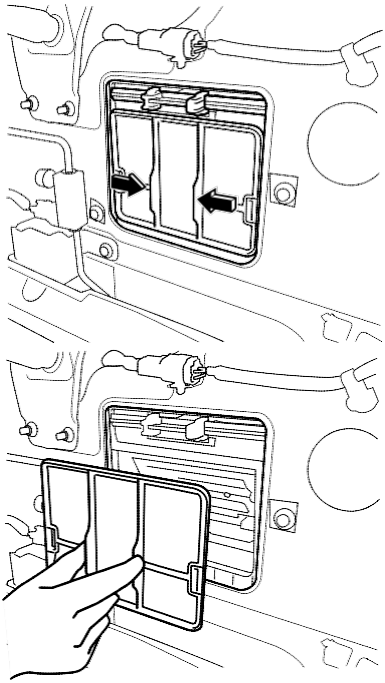

Tháo lọc gió ngoài

1. Nhấn và giữ 2 bên lọc, kéo lọc ra.
2. Tháo lọc và sử dụng khí nén làm vệ sinh sạch bụi và các chất bẩn khỏi bề mặt lọc.

KHUYẾN CÁO

- Tránh làm hư hỏng lọc, Không dùng bàn chải cứng để làm vệ sinh lọc.

Gắn lọc gió ngoài

1. Lắp lọc theo quy trình ngược lại với khi tháo.

KHUYẾN CÁO

- Phải nhớ đặt lọc vào đúng vị trí cũ của nó. Không chú ý điều này có thể dẫn đến việc lọc bị lỏng và bung ra khi xe chạy gây nguy hiểm.
- Không được sử dụng xe khi lọc đã bị tháo ra hoặc gắn vào không đúng cách. Vì điều này có thể làm cho bụi, chất bẩn và các vật khác lọt vào hệ thống điều hoà gây hư hỏng.

Refrigerant V

Hệ thống điều hòa sẽ không hoạt động tốt nếu mức môi chất lạnh không đủ. Theo đó, mức môi chất lạnh phải được cung cấp thêm khi cần thiết.

Hãy đến đại lý Isuzu theo đúng khuyến cáo để cấp thêm môi chất lạnh.

KHUYẾN CÁO

- Để hệ thống điều hòa hoạt động khi không đủ môi chất lạnh không chỉ làm giảm hiệu quả làm mát mà còn gây hư hỏng cho các thiết bị.
- Xe sử dụng hệ thống môi chất lạnh HFC134a (R134a). Chỉ sử dụng đúng loại môi chất lạnh được chỉ định. Để bảo vệ môi trường, cẩn hận không để môi chất lạnh xả trực tiếp vào môi trường. Khi cần cấp thêm môi chất lạnh, hãy liên hệ đại lý ISUZU hoặc các trung tâm được trang bị hệ thống sạc môi chất lạnh.

Air Conditioning Compressor Belt V

Dây đai máy nén bị lỏng là nguyên nhân làm cho khả năng làm lạnh kém. Việc kiểm tra độ căng dây đai máy nén để đảm bảo việc làm lạnh bên trong cabin.

⚠ CHÚ Ý

- Khi độ căng dây đai không được điều chỉnh phù hợp, dây đai có thể bị kéo căng và bị đứt.
- Khi cần biết chính xác độ căng dây đai, cần sử dụng đồng hồ đo độ căng bằng sóng âm để đảm bảo tần số dao động của dây đai được điều chỉnh theo bảng bên dưới. Cần thêm thông tin về đồng hồ đo độ căng dây bằng sóng âm, hãy liên hệ đại lý của Isuzu.

Kiểm tra độ căng dây đai

Kiểm tra độ chùng hoặc tần số dao động khi tác dụng một lực khoản **98 N** (10.0 kgf/**22 lb**) vào vị trí chính giữa 02 puly máy nén.

Dây đai máy nén	Giá trị tiêu chuẩn	
	Độ chùng	Tần số
Dây mới	10 - 13 mm (0.39 - 0.51 in)	115 - 141 Hz
Đã sử dụng	13 - 15 mm (0.51 - 0.59 in)	101 - 115 Hz

⚠ CHÚ Ý

[Chú ý khi điều chỉnh dây đai]

- Thực hiện kéo căng ban đầu đối với bất kỳ dây đai mới sau khi thay thế. Ngoài ra, việc lắp đai mới hoặc dây đai đã qua sử dụng cần được cân chỉnh thích hợp với rãnh của puly máy nén. Thực hiện việc điều chỉnh độ căng như sau:

- Thực hiện cân chỉnh puly máy nén và độ căng đai theo hướng dẫn được cung cấp.
- Khởi động động cơ và để hoạt động ở chế độ không tải trong vòng 5 phút trước khi chạy xe.
- Tắt động cơ. Sau đó, đo độ căng đai, nếu chưa chính xác, chỉnh lại độ căng dây đai đúng theo hướng dẫn.
- Chỉ sử dụng các thông số của dây đai mới sau khi thực sự thay dây đai mới.

Độ chùng/Tần số rung động (Hz)

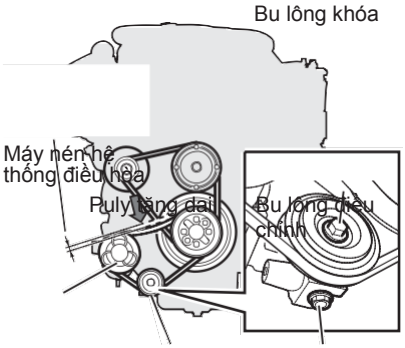

Cân chỉnh

1. Nới lỏng bu lông khóa puly máy nén.
2. Điều chỉnh độ căng đai bằng bu lông điều chỉnh.
3. Sau khi độ căng được điều chỉnh, Siết chặt bu lông khóa puly máy nén.

Thay thế

1. Nới lỏng bu lông khóa puly tăng đai.
2. Nớl lỏng bu lông điều chỉnh puly tăng đai, sau đó gỡ dây đai ra khỏl puly.
3. Mở trục dẫn hướng quạt làm mát và lây dây đai ra ngoài.
4. Gắn dây đai mớl và thực hiện cân chỉnh dây đai vớl rãnh của các puly máy nén hệ thống điều hòa, puly máy phát và puly trục khuỷu.
5. Siết bu lông điều chỉnh cho đến khi dây đai đạt độ căng tiêu chuẩn.
6. Sau khi điều chỉnh, Siết chặt các bu lông đã nớl lỏng.

BẢO DƯỠNG NỘI THẤT VÀ NGOẠI THẤT

- Bảo dưỡng ngoại thất 7-134
- Bảo dưỡng nội thất 7-138

Bảo dưỡng ngoại thất

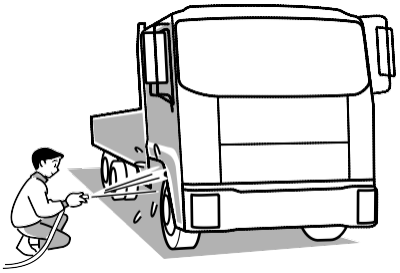

Rửa xe

Xe bị dính các chất bên ngoài có thể gây phản ứng hoá học với sơn khiến để lại các vết sơn, biến màu, rỉ sét hay ăn mòn các bộ phận. Các chất lạ có thể bị kẹt giữa các bộ phận, ảnh hưởng xấu đến bộ phận và gây cản gió. Do đó những trường hợp sau đây cần phải rửa xe và tẩy bỏ các chất bên ngoài.

- Khi bồ hóng, bụi sắt, côn trùng chết, phân chim, nhánh cây hay các hạt bụi nhớt từ nhựa đường và thuốc lá dính vào mặt sơn.
- Khi xe chạy khu vực gần biển .
- Khi xe chạy trên đường có phủ chất hoá học
- Khi xe chạy dính bùn và chất bẩn bên ngoài

1. Vặn hết mức vòi nước, rửa các phần bên dưới gầm xe và hệ thống treo
2. Đóng tất cả các cửa, rửa cabin và khoang chứa hàng bằng chất tẩy rửa
3. Rửa các bánh xe và lốp xe bằng bàn chải và chất tẩy rửa
4. Rửa sạch các chất tẩy rửa còn sót lại, u hết nước dùng vải sạch để la

⚠ CHÚ Ý

- Không nên dùng nước để rửa trực tiếp phần bên trong cabin, vì có thể gây hư hỏng các bộ phận điện, điện tử, các bộ phận điện và làm rỉ sét sàn cabin.
- Không dùng nước có áp lực mạnh để phun trực tiếp vào các giắc nối điện, không tuân thủ cảnh báo này có thể làm hỏng hệ thống điện.
- Không được xịt nước có áp lực cao lên hoặc gần van của phanh phía sau nắp trước. Không tuân thủ cảnh báo này có thể là nguyên nhân dẫn đến lỗi hoạt động của các bộ phận liên quan.
- Không được xịt nước trực tiếp lên khu vực lọc máy lạnh, hệ thống đường ống máy lạnh, hoặc đường nối các ống nóng phía dưới nắp trước. Không tuân thủ cảnh báo này có thể làm cho nước lọt vào cabin.

KHUYẾN CÁO

- Nếu sử dụng máy rửa xe tự động cho xe có màu tối hoặc được phủ kim loại, bề mặt sơn có thể bị bong tróc bởi bàn chải, mất độ bóng, hoặc các trầy xước lớn.
- Khi vệ sinh phần nắp xe phía trước, chỉnh mức lấy khí ở vị trí " " để phòng ngừa nước lọt vào cabin.
- Không xịt nước vào lọc gió máy điều hòa, hoặc điểm nối các đường ống máy điều hòa hoặc ống dàn nóng bên trong nắp ca pô phía trước. Không tuân thủ cảnh báo này có thể làm cho nước lọt vào cabin.
- Không xịt nước vào khu vực động cơ hoặc các bộ phận điện. Không tuân thủ cảnh báo này có thể là nguyên nhân của việc khó khởi động và hoạt động của xe cùng các vấn đề ở bộ phận điện tử.
- Đảm bảo kính và ăng ten được xếp vào trước khi rửa xe.
- Khi rửa xe, đảm bảo tuân theo các cảnh báo để tránh biến dạng của các bộ phận nhựa do nhiệt, vỡ các bộ phận cơ khí, nước vào buồng lái.
  - Tránh rửa xe bằng tia nước áp lực cao hoặc nhiệt độ cao.
  - Giữ khoảng cách hơn 0.4 m (15.75 in) giữa vòi phun và xe, và giữ đầu phun ở góc bên phải của cửa kính.
- Đảm bảo tất cả chất tẩy rửa được rửa sạch hoàn toàn và lau khô. Đặc biệt các chất tẩy rửa có tính kiềm mạnh (loại thường sử dụng trong công nghiệp), cụm kính đèn xe có thể bị nứt nếu xe hoạt động với chất tẩy rửa chưa được hoàn toàn rửa sạch.

Bảo Quản Xe

Để giữ xe bạn có vẻ ngoài đẹp, bền lâu cần chú ý đến chỗ cất xe.
Nếu xe được cất giữ trong thời gian dài tại các địa điểm sau đây, sự biến đổi hoá học gây ra trên mặt sơn có thể gây biến màu, rỉ sét và mòn các bộ phận.

- Các địa điểm gần chất liệu có dầu, bồ hóng, khói chiếu nhiều hoặc bụi sắt có thể dính vào xe.
- Các khu vực gần xí nghiệp dược và các nhà máy xả chất hoá học.
- Vùng bờ biển
- Các địa điểm có côn trùng chết, phân chim hoặc nhựa cây có thể dính vào xe.

Đánh bóng

Các bề mặt phủ sơn hoặc phủ crom có thể đánh bóng một hoặc hai lần mỗi tháng, Phải nhớ sáp không được để trực tiếp dưới ánh mặt trời, nhiệt độ xe không được quá 40°C (104°F).
Luôn luôn theo đúng hướng dẫn của nhà sản xuất sáp đánh bóng

⚠ CHÚ Ý

- Không đánh sáp lên bề mặt kính, vì có thể gây ra sự phản chiếu không đồng đều, làm giảm tầm nhìn.

KHUYẾN CÁO

- Không dùng sáp có chứa bột mài. Không tuân thủ khuyến cáo này có thể gây trầy xước bề mặt sơn hoặc nhựa
- Dùng sáp đánh bóng các vật liệu bằng cao su sẽ làm bay màu của vật liệu.

LƯU Ý

- Không được dùng sáp đánh bóng kính. Lớp sáp sẽ làm mờ tầm nhìn khi trời mưa và khiến các gạt nước hoạt động khó.khăn
- Nếu nhớt hoặc mỡ dính vào kính, có thể gây ra ố hoặc biến màu, cần lau sạch ngay



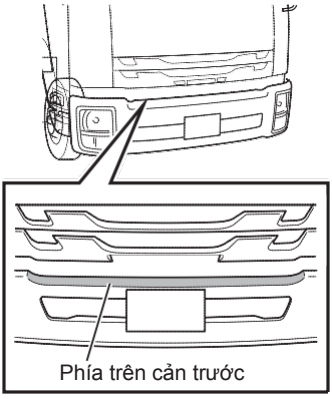

Bảo dưỡng kính chắn gió

Nếu cần gạt nước không lau sạch được kính thì có thể dùng nước rửa kính để lau sạch.

⚠ CHÚ Ý

- Khi vệ sinh kính chắn gió, không được đặt chân hoặc đứng lên cản trước trong trường hợp không có vị trí đứng thuận lợi. Phía trên của cản trơn trượt có thể là nguyên nhân của việc trượt té hoặc bị thương.

Bảo Dưỡng Nội Thất

Loại bỏ bụi và các vết bẩn trong cabin bằng cách dùng các dụng cụ làm sạch tự động hoặc máy hút bụi, nhẹ nhàng lau các bề mặt bằng vải ẩm với nước ấm hoặc lạnh.

⚠ CẢNH BÁO

- Khi lau rửa bên trong cabin, không xịt nước trực tiếp, vì có thể khiến xe bị hư hỏng hoặc bốc cháy nếu bị nước lot vào hệ thống âm thanh hoặc các bộ phận điện khác đặt dưới thảm sàn.
- Các chất ete, xăng hoặc các chất hoà tan hữu cơ không được dùng để lau dây đai an toàn.
- Ngoài ra, không tẩy trắng hoặc nhuộm lại dây đai an toàn, vì có thể làm cho hoạt căng dây giảm. Do đó trong trường hợp có va chạm, dây đai sẽ không hoạt động hiệu quả tốt dẫ đến chấn thương nghiêm trọng. Khi lau rửa, dùng nước ấm có chất tẩy đã hoà tan để lau dây đai an toàn nhẹ nhàng.

⚠ CHÚ Ý

- Không được dùng các chất hoà tan có tính acid hoặc kiềm, ete, xăng và các chất hoà tan hữu cơ khác để lau rửa bên trong xe, vì có thể dẫn đến biến màu hoặc gây ố. Nên chú ý các sản phẩm tẩy rửa có chứa hợp chất này. Hãy nhớ đọc nhãn sản phẩm lau rửa cẩn thận.
- Sáp thơm (loại chất lỏng, đặc, dẻo) không được tiếp xúc trực tiếp hoặc không được lọt vào bên trong các bộ phận như hệ thống điều hòa không khí hoặc âm thanh. Các hợp chất chứa trong sản phẩm này có thể gây biến màu, ố hoặc tróc sơn.
- Không được dùng nước rửa kính có chứa các hợp chất đặc biệt để rửa mặt trong của kính chắn gió và kính cửa sổ. Để lau kính, dùng khăn ẩm với nước ấm hoặc lạnh.

Bảo dưỡng đai an toàn

Dây đai an toàn dơ có thể gây trở ngại khi hoạt động, vì vậy cần kiểm tra thường xuyên.

⚠ CHÚ Ý

- Dây đai an toàn có thể mất chức năng khi tẩy, nhuộm hoặc lau rửa bằng xăng, chất pha sơn hoặc chất dễ bay hơi.
- Không tháo các phần cơ khí của dây, đề phòng vật lạ lọt vào đầu khóa dây. Vì vậy hãy đến đại lý Isuzu kiểm tra và bảo dưỡng.



Cleaning a Seat Belt's Fold-back Fitting Portion

1. Dùng một miếng vải gạt hình chữ nhật để dễ thấm hoặc loại tương tự dày khoảng 50 mm (2 in).
2. Trộn một phần nước tẩy trung tính vào 20 phần nước ấm.
3. Thấm dung dịch tẩy vào vải, luồn qua phần điều chỉnh độ dài dây đai, kéo tới lui 2 bên cho tới khi sạch vết dơ.
4. Dùng miếng vải khô khác để lau khô dây đai, rồi để khô tự nhiên không phơi nắng.
5. Kiểm tra lại để đảm bảo dây đai an toàn co lại và giãn ra đúng cách.

KHUYẾN CÁO

- Đừng dùng các dụng cụ khác để cố nhét vào vệ sinh hoặc chà sạch các vết bẩn lâu ngày. Điều này có thể làm hỏng các phần nhựa hoặc dây đai an toàn.

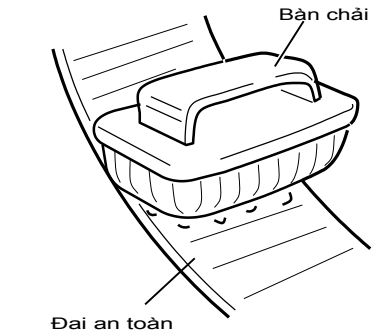

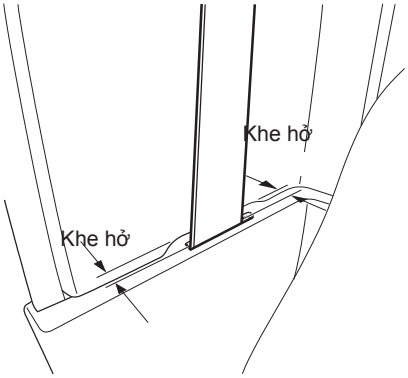

Vệ sinh bề mặt vải dây đai

1. Kéo hết dây đai và kiểm tra xem có sự khác màu nào giữa mặt trước và mặt sau không.
2. Trộn 1 phần chất tẩy trung tính vào 20 phần nước ấm.
3. Thấm ướt bàn chải có lông mềm (hoặc bằng các vật liệu khác như nylon) và dùng nó để chà sạch vết dơ.
4. Lau sạch dây đai an toàn bằng khăn khô, sau đó để khô tự nhiên không phơi nắng.
5. Kiểm tra lại độ co rút của dây đai.

KHUYẾN CÁO

Nếu cách bảo quản trên không cải thiện hoạt động của dây đai, có thể dây đai đã bị cọ vào mép cửa. Trong trường hợp này, hãy đền đại lý Isuzu kiểm tra và bảo dưỡng.
Nếu dây đai không nhả đúng cách, hoặc gặp phải các vấn đề như lỏng các khớp nối, các phần kim loại bị biến dạng, mặt vải bị hư, bị sờn hoặc biến màu, hãy đến đại lý Isuzu thay mới .

Bảo Dưỡng Ghế Và Thảm Sàn

ReLoại bỏ bụi bặm bằng máy hút bụi gia dụng.
Không tháo thảm sàn. Hãy dùng sản phẩm tẩy rửa và các phương pháp tẩy rửa gia dụng để loai bỏ vết dơ do đồ ăn thức uống.
Hãy sử dụng những sản phẩm tẩy rửa trung tính và các sản phẩm lau rửa có độ cồn cao.

THÔNG TIN BẢO DƯỠNG

• Kiểm tra và bảo dưỡng 7-145

Kiểm tra và bảo dưỡng

Để lái xe an toàn và tiết kiệm, chúng tôi khuyên bạn hãy kiểm tra và tuân thủ việc bảo dưỡng định kỳ theo lịch bảo dưỡng trong chương này.

Lịch bảo dưỡng

Để lái xe an toàn và tiết kiệm chi phí, bạn nên đưa xe đến đại lý Isuzu để kiểm tra và bảo dưỡng theo lịch bảo dưỡng định kỳ.
Liên hệ đại lý Isuzu của bạn để kiểm tra hoặc tháo gỡ các thiết bị đặc biệt.

Ký tự dùng trong bảo dưỡng

I : Kiểm tra và làm sạch, sửa chữa hoặc thay thế nếu cần thiết

A: Điều chỉnh

R: Thay thế

T: Siết vơi lực siết chỉ định

L: Bôi trơn

KHUYẾN CÁO

- Khi kiểm tra các hạng mục dưới đây, nên kiểm tra các hạng mục này hàng ngày.

*: Xe của bạn nên được bảo dưỡng thường xuyên hơn nếu bạn thường lái xe trong điều kiện khắc nghiệt.
**: Xe của bạn nên được bảo dưỡng thường xuyên hơn nếu bạn thường lái xe trong điều kiện khắc nghiệt.
Kiểm tra rò rỉ sau mỗi 20,000km (12,000 dặm).
***: Vệ sinh khi tín hiệu trên đèn chỉ báo vê sinh lọc gió phát sáng.

Lịch bảo dưỡng trong điều kiện hoạt động khắc nghiệt
→ Tham khảo trang 7-154

Lịch bảo dưỡng (No. 1):

I : Kiểm tra then clean, repair or thay mới as necessary A: AdjustR: Thay mới
T: Siết với lực siết chỉ định L: Add lubricant

Thời gian bảo dưỡng	x1,000 km	1	5	8	10	15	20	25	30	35	40
	x1,000 dặm	0.6	3	5	6	9	12	15	18	21	24
Hoạt động của động cơ và âm thanh bất thường		-	-	-	I	-	I	-	I	-	I
Tốc độ cầm chừng và tăng tốc		-	-	-	I	-	I	-	I	-	I
* Lọc gió (cho thị trường Thái Lan											
* Lọc gió (cho thị trường Việt Nam)		-	-	-	I	-	I	-	I	-	I
Các đường ống khí nạp và xả		T	-	-	-	-	-	-	-	-	-
Khe hở su páp		-	-	-	-	-	-	-	-	-	-
Áp suất nén của từng xi lanh		-	-	-	-	-	-	-	-	-	-
Tình trạng nhớt động cơ		-	-	-	I	-	I	-	I	-	I
* Nhớt động cơ		R	-	-	I	-	R	-	I	-	R
** Lọc nhớt (cho thị trường Thái Lan)		-	-	-	-	-	-	-	-	-	R
* Lọc nhớt (cho thị trường Việt Nam)		-	-	-	-	-	R	-	-	-	R
V Lọc tách nhớt											
Lọc nhiên liệu		-	-	-	-	-	-	-	R	-	-
Lọc nhiên liệu thô		-	-	-	-	-	-	-	R	-	-
Rò rỉ, hư hỏng hoặc lỏng đầu nối các đường ống nhiênliệu											
Đường ống nhiên liệu											
Lưới lọc nhiên liệu		-	-	-	I	-	I	-	I	-	I
Bên trong thùng nhiên liệu		-	-	-	I	-	I	-	I	-	I
Máy nén khí, bộ điều tốc và van điều chỉnh tốc độ không tải		-	-	-	-	-	-	-	-	-	-
Chức năng nắp két nước											
Hư hỏng dây đai quạt		I	-	-	I	-	I	-	I	-	I
* Lỏng hoặc lắp đường ống xả không đúng cách		I	-	-	I	-	I	-	I	-	I
Mạch nước làm mát và két nước											
Nước làm mát động cơ											
Kiểm tra tình trạng các đường ống trên két nước											
Kiểm tra đường ống gió nạp của bộ tăng áp và đệm làm kín		-	-	-	I	-	I	-	I	-	I

*: Xe của bạn nên được bảo dưỡng thường xuyên hơn nếu bạn thường lái xe trong điều kiện khắc nghiệt.

**: Xe của bạn nên được bảo dưỡng thường xuyên hơn nếu bạn thường lái xe trong điều kiện khắc nghiệt. Kiểm tra rò rỉ sau mỗi 20,000km (12,000 dặm).

***: Vệ sinh khi tín hiệu trên đèn chỉ báo vê sinh lọc gió phát sáng.

45	50	55	60	65	70	75	80	85	90	95	100	105	Theo quãng đường hoặc thời gian, tùy theo điều kiện nào đến trước
27	31	34	37	40	43	46	49	52	55	59	62	65	
-	I	-	I	-	I	-	I	-	I	-	I	-	hoặc sau mỗi 3 tháng
-	I	-	I	-	I	-	I	-	I	-	I	-	hoặc sau mỗi 3 tháng
Sau mỗi 10,000 km (6,000 dặm): I Sau mỗi 12 tháng hoặc vệ sinh sau 6 tháng: R ***													
-	R	-	I	-	I	-	I	-	I	-	R	-	hoặc sau mỗi 3 tháng: I sau mỗi 15 tháng: R After 6th cleaning: R
-	T	-	-	-	-	-	-	-	-	-	T	-	hoặc sau mỗi 15 tháng
-	A	-	-	-	-	-	-	-	-	-	A	-	hoặc sau mỗi 12 tháng
-	I	-	-	-	-	-	-	-	-	-	I	-	hoặc sau mỗi 15 tháng
-	I	-	I	-	I	-	I	-	I	-	I	-	hoặc sau mỗi 3 tháng
-	I	-	R	-	I	-	R	-	I	-	R	-	hoặc sau mỗi 3 tháng: I sau mỗi 6 tháng: R
-	-	-	-	-	-	-	R	-	-	-	-	-	hoặc sau mỗi 12 tháng
-	-	-	R	-	-	-	R	-	-	-	R	-	hoặc sau mỗi 6 tháng
Sau mỗi 12 tháng: R													
-	-	-	R	-	-	-	-	-	R	-	-	-	hoặc sau mỗi 9 tháng
-	-	-	R	-	-	-	-	-	R	-	-	-	hoặc sau mỗi 9 tháng
Sau mỗi 3 tháng: I													
Sau mỗi 48 tháng: R													
-	I	-	I	-	I	-	I	-	I	-	I	-	hoặc sau mỗi 3 tháng
-	I	-	I	-	I	-	I	-	I	-	I	-	hoặc sau mỗi 3 tháng
-	I	-	-	-	-	-	-	-	-	-	I	-	hoặc sau mỗi 15 tháng
Sau mỗi 24 tháng: I													
-	I	-	I	-	I	-	I	-	I	-	I	-	hoặc sau mỗi 3 tháng
-	I	-	I	-	I	-	I	-	I	-	I	-	hoặc sau mỗi 3 tháng
Sau mỗi 24 tháng: I													
Sau mỗi 12 tháng : I First 200,000 km (120,000 dặm) or 24 tháng : R Then sau mỗi 600,000 km (370,000 dặm) or 36 tháng : R (Isuzu đề xuất loại nước làm mát được sử dụng)													
Sau mỗi 12 tháng: I													
-	I	-	I	-	I	-	I	-	I	-	I	-	hoặc sau mỗi 3 tháng

Lịch bảo dưỡng (No. 2):

I : Kiểm tra và làm sạch, sửa chữa hoặc thay thế nếu cần thiết A: Điều chỉnh
R: Thay thế T: Siết vơi lực siết chỉ định L: Bôi trơn

Thời gian bảo dưỡng	x1,000 km	1	5	8	10	15	20	25	30	35	40
	x1,000 dặm	0.6	3	5	6	9	12	15	18	21	24
* Dầu trợ lực ly hợp (Cho thị trường Thái Lan)											
* Dầu trợ lực ly hợp (cho thị trường Việt Nam)		-	-	-	I	-	I	-	I	-	I
Chức năng hệ thống ly hợp		-	-	-	I	-	I	-	I	-	I
Hành trình tự do và hành trình làm việc của ly hợp		-	-	-	I	-	I	-	I	-	I
Nắp xả bầu trợ lực ly hợp`		-	-	-	I	-	I	-	I	-	I
Rò rỉ, hư hỏng hoặc lỏng đầu nối các đường ông ly hợp											
Đường ống ly hợp											
Các bộ phận cao su và đệm làm kín của bầu trợ lực ly hợp											
* Nhớt hộp số (MZW model)		R	-	-	I	-	I	-	I	-	I
* Nhớt hộp số (ES11109 model)											
Lỏng cơ cầu gài số		-	-	-	I	-	I	-	I	-	I
Lỏng khớp các đăng		-	-	-	-	-	-	-	-	-	-
* Mòn khớp các đăng và chốt trục		-	-	-	-	-	-	-	-	-	-
Lỏng bạc đạn treo các đăng và các bộ phận khác		-	-	-	-	-	-	-	-	-	-
* Nhớt cầu sau		R	-	-	I	-	I	-	I	-	I
* Nhớt vi sai giữa (FVZ model)		R	-	-	I	-	I	-	I	-	I
Mỡ bôi trơn bạc đạn bánh sau (Cho thị trường Thái Lan)		-	-	-	-	-	-	-	-	-	-
Mỡ bôi trơn bạc đạn bánh sau (cho thị trường Việt Nam)		-	-	-	-	-	-	-	-	-	-
Hư hỏng hoặc biến dạng vỏ cầu sau		-	-	-	-	-	-	-	-	-	-
Mỡ bôi trơn bạc đạn bánh trước (ch thị trường Thái Lan)		-	-	-	-	-	-	-	-	-	-
Mỡ bôi trơn bạc đạn bánh trước (cho thị trường Việt Nam)		-	-	-	-	-	-	-	-	-	-
Hư hỏng hoặc biến dạng vỏ cầu trước		-	-	-	-	-	-	-	-	-	-
* Leaf spring U-bolt nuts		T	-	-	-	-	-	-	-	-	-
Damaged leaf spring		-	-	-	I	-	I	-	I	-	I
Uneven suspension due to leaf spring fatigue		-	-	-	-	-	-	-	-	-	-
Loose or damaged leaf spring mounting		-	-	-	-	-	-	-	I	-	-
Spring leaves for misalignment		-	-	-	-	-	-	-	I	-	-
Oil leaks from or damage to shock absorbers		-	-	-	-	-	-	-	I	-	-
Loose shock absorber mounting		-	-	-	-	-	-	-	I	-	-
Foreign object in wheels		-	-	-	I	-	I	-	I	-	I
Wheel nuts		T	-	-	T	-	T	-	T	-	T

*: Your vehicle needs to be maintained more often if it is driven in severe điều kiện.

45	50	55	60	65	70	75	80	85	90	95	100	105	Odometer reading or tháng, whichever comes first
27	31	34	37	40	43	46	49	52	55	59	62	65	
Sau mỗi 10,000 km (6,000 dặm) hoặc 3 tháng: I Sau mỗi 120,000 km (75,000 dặm) hoặc 12 tháng: R													
-	R	-	I	-	I	-	I	-	I	-	R	-	hoặc sau mỗi 3 tháng: I sau mỗi 15 tháng: R
-	I	-	I	-	I	-	I	-	I	-	I	-	hoặc sau mỗi 3 tháng
-	I	-	I	-	I	-	I	-	I	-	I	-	hoặc sau mỗi 3 tháng
-	I	-	I	-	I	-	I	-	I	-	I	-	hoặc sau mỗi 3 tháng
Sau mỗi 3 tháng: I Sau													
mỗi 48 tháng: R													
Sau mỗi 48 tháng: R													
-	R	-	I	-	I	-	I	-	I	-	R	-	hoặc sau mỗi 3 tháng: I sau mỗi 15 tháng: R
Tham khảo trang 7-155 cho lịch bảo dưỡng của model ES11109I.													
-	I	-	I	-	I	-	I	-	I	-	I	-	hoặc sau mỗi 3 tháng
-	I	-	-	-	-	-	-	-	-	-	I	-	hoặc sau mỗi 15 tháng
-	I	-	-	-	-	-	-	-	-	-	I	-	hoặc sau mỗi 15 tháng
-	I	-	-	-	-	-	-	-	-	-	I	-	hoặc sau mỗi 15 tháng
-	R	-	I	-	I	-	I	-	I	-	R	-	hoặc sau mỗi 3 tháng: I sau mỗi 15 tháng: R
-	R	-	I	-	I	-	I	-	I	-	R	-	hoặc sau mỗi 3 tháng: I sau mỗi 15 tháng: R
-	-	-	R	-	-	-	-	-	-	-	-	-	hoặc sau mỗi 12 tháng
-	R	-	-	-	-	-	-	-	-	-	R	-	hoặc sau mỗi 15 tháng
-	I	-	-	-	-	-	-	-	-	-	I	-	hoặc sau mỗi 15 tháng
-	-	-	R	-	-	-	-	-	-	-	-	-	hoặc sau mỗi 12 tháng
-	R	-	-	-	-	-	-	-	-	-	R	-	hoặc sau mỗi 15 tháng
-	I	-	-	-	-	-	-	-	-	-	I	-	hoặc sau mỗi 15 tháng
-	T	-	-	-	-	-	-	-	-	-	T	-	hoặc sau mỗi 15 tháng
-	I	-	I	-	I	-	I	-	I	-	I	-	hoặc sau mỗi 3 tháng
-	I	-	-	-	-	-	-	-	-	-	I	-	hoặc sau mỗi 15 tháng
-	-	-	I	-	-	-	-	-	I	-	-	-	hoặc sau mỗi 9 tháng
-	-	-	I	-	-	-	-	-	I	-	-	-	hoặc sau mỗi 9 tháng
-	-	-	I	-	-	-	-	-	I	-	-	-	hoặc sau mỗi 9 tháng
-	-	-	I	-	-	-	-	-	I	-	-	-	hoặc sau mỗi 9 tháng
-	I	-	I	-	I	-	I	-	I	-	I	-	hoặc sau mỗi 3 tháng
-	T	-	T	-	T	-	T	-	T	-	T	-	hoặc sau mỗi 3 tháng

Lịch bảo dưỡng (No. 3):

I : Kiểm tra và làm sạch, sửa chữa hoặc thay thế nếu cần thiết A: Điều chỉnh
R: Thay thế T: Siết vơi lực siết chỉ định L: Bôi trơn

Thời gian bảo dưỡng	x1,000 km	1	5	8	10	15	20	25	30	35	40
	x1,000 dặm	0.6	3	5	6	9	12	15	18	21	24
Damaged disc wheels		-	-	-	I	-	I	-	I	-	I
Loose front wheel hub bearings		-	-	-	-	-	-	-	-	-	-
Loose rear wheel hub bearings		-	-	-	-	-	-	-	-	-	-
Power steering fluid (models for Thailand)		-	-	-	I	-	I	-	I	-	I
Power steering fluid (models for Vietnam)		-	-	-	I	-	I	-	I	-	I
Power steering fluid filter		-	-	-	-	-	-	-	-	-	-
Leaks from, damage to, or loose connection of power steering hose or pipe											
Power steering hose											
Loose power steering system mounting		-	-	-	I	-	I	-	I	-	I
Excessive play in power steering bearing		-	-	-	-	-	-	-	-	-	-
* Damage to, loose or excessive play in power steering joints		I	-	-	-	-	-	-	I	-	-
Knuckle-to-front axle clearance		-	-	-	-	-	-	-	-	-	-
Wheel alignment		-	-	-	-	-	-	-	-	-	-
Steering angle rangefor right and left turns		-	-	-	-	-	-	-	-	-	-
King pin-to-bearing clearance		-	-	-	-	-	-	-	-	-	-
V Hydraulic unit											
* Brake lining wear		-	-	-	I	-	I	-	I	-	I
* Brake drum wear or damage		-	-	-	-	-	-	-	-	-	-
Leaks from, damage to, or loose connection of brake hose or pipe		-	-	-	I	-	I	-	I	-	I
Brake hose		-	-	-	I	-	I	-	I	-	I
Brake chamber rod stroke		-	I	-	I	-	I	-	I	-	I
Function of brake chamber		-	-	-	-	-	-	-	-	-	-
Functions of brake and relay valves		-	-	-	-	-	-	-	-	-	-
V Air dryer											
V ABS modulator											
Rubber parts of wheel cylinder											
Rubber parts of brake valve, relay valve, parking brake valve, quick release valve, reducing valve, double check valve, multi-protection valve, AIR MASTER, trailer control valve and load sensing proportioning valve											
Rubber parts of brake chamber											

*: Your vehicle needs to be maintained more often if it is driven in severe điều kiện.

45 27	50 31	55 34	60 37	65 40	70 43	75 46	80 49	85 52	90 55	95 59	100 62	105 65	Odometer reading or tháng, whichever comes first
-	I	-	I	-	I	-	I	-	I	-	I	-	hoặc sau mỗi 3 tháng
-	I	-	-	-	-	-	-	-	-	-	I	-	hoặc sau mỗi 15 tháng
-	I	-	-	-	-	-	-	-	-	-	I	-	hoặc sau mỗi 15 tháng
-	I	-	R	-	I	-	I	-	I	-	I	-	hoặc sau mỗi 3 tháng: I sau mỗi 12 tháng: R
-	R	-	I	-	I	-	I	-	I	-	R	-	hoặc sau mỗi 3 tháng: I sau mỗi 15 tháng: R
-	I	-	-	-	-	-	-	-	-	-	I	-	hoặc sau mỗi 15 tháng
Sau mỗi 3 tháng: I													
Sau mỗi 48 tháng: R													
-	I	-	I	-I	-	I	-	I	-	I	-		hoặc sau mỗi 3 tháng
-	I	-	-	-	-	-	-	-	-	-	I	-	hoặc sau mỗi 15 tháng
-	-	-	I	-	-	-	-	-	I	-	-	-	hoặc sau mỗi 9 tháng
-	I	-	-	-	-	-	-	-	-	-	I	-	hoặc sau mỗi 15 tháng
-	I	-	-	-	-	-	-	-	-	-	I	-	hoặc sau mỗi 15 tháng
-	I	-	-	-	-	-	-	-	-	-	I	-	hoặc sau mỗi 15 tháng
-	I	-	-	-	-	-	-	-	-	-	I	-	hoặc sau mỗi 15 tháng
Sau mỗi 10 năm: R													
-	I	-	I	-	I	-	I	-	I	-	I	-	hoặc sau mỗi 3 tháng
-	I	-	-	-	-	-	-	-	-	-	I	-	hoặc sau mỗi 12 tháng
-	I	-	I	-	I	-	I	-	I	-	I	-	hoặc sau mỗi 3 tháng
-	R	-	I	-	I	-	I	-	I	-	R	-	hoặc sau mỗi 3 tháng: I sau mỗi 24 tháng: R
-	I	-	I	-	I	-	I	-	I	-	I	-	hoặc sau mỗi 3 tháng
-	I	-	-	-	-	-	-	-	-	-	I	-	hoặc sau mỗi 12 tháng
-	I	-	-	-	-	-	-	-	-	-	I	-	hoặc sau mỗi 12 tháng
sau mỗi 12 tháng Thay bộ hút ẩm, lọc và các bộ phận cao su của bộ sấy khí tại 100,000 km (62,000 dặm) hoặc sau mỗi 12 tháng.													
Sau mỗi 24 tháng:													
R Sau mỗi 12 tháng: R													
Sau mỗi 24 tháng: R													
Sau mỗi 3 tháng: I Sau mỗi 24 tháng: R													

Lịch bảo dưỡng (No. 4):

I : Kiểm tra và làm sạch, sửa chữa hoặc thay thế nếu cần thiết A: Điều chỉnh
R: Thay thế T: Siết vơi lực siết chỉ định L: Bôi trơn

Thời gian bảo dưỡng	x1,000 km	1	5	8	10	15	20	25	30	35	40
	x1,000 dặm	0.6	3	5	6	9	12	15	18	21	24
Brake chamber piggy-bag											
Brake expander											
Worn parking brake lining (center brake model)		-	-	-	-	-	-	-	-	-	-
Worn or damaged parking brake drum (center parking brake model)		-	-	-	-	-	-	-	-	-	-
Loose parking brake system mounting		-	-	-	I	-	-	-	I	-	-
Damaged or loosely connected rod or cable		-	I	-	I	-	I	-	I	-	I
Function of parking brake control valve system (wheel parking brake model)		-	I	-	I	-	I	-	I	-	I
Function of brake chamber (wheel parking brake model)		-	-	-	-	-	-	-	-	-	-
Brake chamber rod stroke (wheel parking brake model)		-	I	-	I	-	I	-	I	-	I
Function of cab tilt system		-	-	-	-	-	-	-	-	-	-
Specific gravity of battery fluid		-	-	-	-	-	-	-	I	-	-
Function of starter motor		-	-	-	-	-	-	-	I	-	-
Wear of starter motor brushes		-	-	-	-	-	-	-	-	-	-
Function of generator		-	-	-	I	-	I	-	I	-	I
Damage to or loose connection of wiring harness terminals		-	-	-	I	-	I	-	I	-	I
Engine water pump bearing		-	-	-	-	-	-	L	-	-	-
Front spring pins		-	L	-	L	L	L	L	L	L	L
Front spring shackles		-	L	-	L	L	L	L	L	L	L
King pins		-	L	-	L	L	L	L	L	L	L
Tie rod ends		-	-	-	-	-	-	L	-	-	-
Drag link (not required for types without grease fittings)		-	-	-	-	-	-	L	-	-	-
Propeller shaft universal joints and sliding sleeves		-	L	-	L	L	L	L	L	L	L
Propeller shaft center bearing		-	L	-	L	L	L	L	L	L	L
Rear spring pins		-	L	-	L	L	L	L	L	L	L
Rear spring shackle pins or rear spring sliding shackles		-	L	-	L	L	L	L	L	L	L
Rear spring pads (FVM/FVZ model)		-	L	-	L	L	L	L	L	L	L
Steering shaft sliding sleeve		-	L	-	L	L	L	L	L	L	L
Clutch shift block (ES11109 model transmissions)		-	L	-	L	L	L	L	L	L	L
Clutch booster joint pin		-	L	-	L	L	L	L	L	L	L
V Cab mounting		-	L	-	L	L	L	L	L	L	L

45 27	50 31	55 34	60 37	65 40	70 43	75 46	80 49	85 52	90 55	95 59	100 62	105 65	Theo thời gian hoặc theo quảng đường Tùy theo điều kiện nào đến trước
Sau mỗi 36 tháng: R													
Sau mỗi 12 tháng: I Sau mỗi 36 tháng:													
-	I	-	-	-	-	-	-	-	-	-	I	-	hoặc sau mỗi 12 tháng
-	I	-	-	-	-	-	-	-	-	-	I	-	hoặc sau mỗi 12 tháng
-	-	-	I	-	-	-	-	-	I	-	-	-	hoặc sau mỗi 3 tháng
-	I	-	I	-	I	-	I	-	I	-	I	-	hoặc sau mỗi 3 tháng
-	I	-	I	-	I	-	I	-	I	-	I	-	hoặc sau mỗi 3 tháng
-	I	-	-	-	-	-	-	-	-	-	I	-	hoặc sau mỗi 12 tháng
-	I	-	I	-	I	-	I	-	I	-	I	-	hoặc sau mỗi 3 tháng
-	I	-	-	-	-	-	-	-	-	-	I	-	hoặc sau mỗi 15 tháng
-	-	-	I	-	-	-	-	-	I	-	-	-	hoặc sau mỗi 9 tháng
-	-	-	I	-	-	-	-	-	I	-	-	-	hoặc sau mỗi 9 tháng
-	I	-	-	-	-	-	-	-	-	-	I	-	hoặc sau mỗi 15 tháng
-	I	-	I	-	I	-	I	-	I	-	I	-	hoặc sau mỗi 3 tháng
-	I	-	I	-	I	-	I	-	I	-	I	-	hoặc sau mỗi 3 tháng
-	L	-	-	-	-	L	-	-	-	-	L	-	hoặc sau mỗi 6 tháng
L	L	L	L	L	L	L	L	L	L	L	L	L	hoặc sau mỗi tháng
L	L	L	L	L	L	L	L	L	L	L	L	L	hoặc sau mỗi tháng
L	L	L	L	L	L	L	L	L	L	L	L	L	hoặc sau mỗi tháng
-	L	-	-	-	-	L	-	-	-	-	L	-	hoặc sau mỗi 6 tháng
-	L	-	-	-	-	L	-	-	-	-	L	-	hoặc sau mỗi 6 tháng
L	L	L	L	L	L	L	L	L	L	L	L	L	hoặc sau mỗi tháng
L	L	L	L	L	L	L	L	L	L	L	L	L	hoặc sau mỗi tháng
L	L	L	L	L	L	L	L	L	L	L	L	L	hoặc sau mỗi tháng
L	L	L	L	L	L	L	L	L	L	L	L	L	hoặc sau mỗi tháng
L	L	L	L	L	L	L	L	L	L	L	L	L	hoặc sau mỗi tháng
L	L	L	L	L	L	L	L	L	L	L	L	L	hoặc sau mỗi tháng
L	L	L	L	L	L	L	L	L	L	L	L	L	hoặc sau mỗi tháng
L	L	L	L	L	L	L	L	L	L	L	L	L	hoặc sau mỗi tháng

Lịch bảo dưỡng cho điều kiện khắc nghiệt

Điều kiện lái xe

A: Lái xe với rơ moóc B: Thường xuyên tắt và khởi động động cơ

C: Lái xe trên đường ghồ ghề, đường núi hoặc lên dốc D: Lái xe vào khu vực nhiều bụi bẩn

E: Lái xe trên đường tuyết hoặc dọc theo bờ biển

Hạng mục	Chu kỳ	Điều kiện					
		A	B	C	D	E	B+E
Air cleaner element (models for Thailand)	Kiểm tra sau mỗi 5,000 km (3,000 dặm) Thay mới sau mỗi 12 tháng hoặc vệ sinh sau 6 tháng				D		
Air cleaner element (models for Vietnam)	Thay mới sau mỗi 24,000 km (15,000 dặm) or after 6th cleaning				D		
Engine oil	Thay thế sau mỗi 10,000 km (6,000 dặm)	A			D		B+E
Engine oil filter (models for Thailand)	Thay thế sau mỗi 20,000 km (12,000 dặm)	A			D		B+E
Engine oil filter (models for Vietnam)	Thay thế sau mỗi 10,000 km (6,000 dặm)	A			D		B+E
Loose or otherwise improper installation of exhaust pipe	Kiểm tra sau mỗi 2,000 km (1,250 dặm)	A	B	C		E	
Nhớt hộp số (MZW model)	Thay mới sau mỗi 24,000 km (15,000	A		C			
Nhớt hộp số (ES11109 model)	Tham khảo trang 7-155 for the Lịch bảo dưỡng của model ES11109.						
Clutch fluid (models for Thailand)	Thay thế sau mỗi 60,000 km (37,500 dặm)		B				
Clutch fluid (models for Vietnam)	Thay thế sau mỗi 24,000 km (15,000 dặm)		B				
Worn propeller shaft universal joints and splines	Kiểm tra sau mỗi 24,000 km (15,000 dặm)			C			
Rear axle differential gear oil	Thay thế sau mỗi 24,000 km (15,000 dặm)	A		C			
Inter-differential gear oil (FVZ model)	Thay thế sau mỗi 24,000 km (15,000 dặm)	A		C			
Leaf spring U-bolt nuts	Siết với lực siết chỉ định sau mỗi 24,000 km (15,000 dặm)			C			
Damage to, or looseness or excessive play in power steering joint	Kiểm tra sau mỗi 6,000 km (3,750 dặm)			C			
Brake lining wear	Kiểm tra sau mỗi 2,500 km (1,500 dặm)	A	B	C	D		
Brake drum wear or damage	Kiểm tra sau mỗi 20,000 km (12,000 dặm)	A	B	C	D		

Lịch bảo dưỡng – hộp số ES11109

Carry out periodic maintenance on the transmission in order to maintain its original performance. It is particularly important to thay mới the nhớt hộp số according to the Lịch bảo dưỡng.

The Lịch bảo dưỡng varies according to the type of oil used.

Dầu khoáng

Điều kiện hoạt động	Thời gian thay thế	Hạng mục kiểm tra và thay thế
Highway use	First 5,000 to 10,000 km (3,000 to 6,000 dặm)	Thay thế nhớt hộp số at the driver's discretion
	Sau mỗi 20,000 km (12,000 dặm)	Check oil level and kiểm tra for leakage
	Sau mỗi 100,000 km (62,000 dặm) hoặc sau mỗi 12	Thay thế nhớt hộp số
Off-highway use	First 30 giờ	Thay thế nhớt hộp số at the driver's discretion
	Sau mỗi 40 giờ	Check oil level and kiểm tra for leakage
	Sau mỗi 500 giờ	Thay thế nhớt hộp số (driving on unpaved roads)
	Sau mỗi 1,000 giờ	Thay thế nhớt hộp số (driving on normal paved roads)

Nhớt bôi trơn khuyên dùng

Type	Grade (SAE)	Outside temperature
Heavy Duty Engine Oil API-CD	50	-12°C (10°F) or above
	40	-12°C (10°F) or above
	30	-12°C (10°F) or below
Mild EP Gear Oil API-GL-4	90	-12 to 38°C (10 to 100°F)
	80W	-26 to 21°C (-15 to 70°F)

The multi information display provides information on the thay mới iment interval assuming mineral oil is used. However, thay mới iment intervals differ if synthetic oil or semi-synthetic oil is used, and the owner must therefore manage the thay mới iment interval.

Dầu tổng hợp

Điều kiện hoạt động	Thời gian thay thế	Hạng mục kiểm tra và thay thế
Highway use	Sau mỗi 20,000 km (12,000 dặm)	Check oil level and kiểm tra for leakage [All recommended oils]
	Sau mỗi 500,000 km (300,000 dặm)	Thay thế nhớt hộp số [When COGNIS (HENKEL/EMERY) is used]
	Sau mỗi 400,000 km (240,000 dặm) or 36 tháng	Thay thế nhớt hộp số [When CASTROL SYNTRANS is used]
	Sau mỗi 300,000 km (180,000 dặm)	Thay thế nhớt hộp số [When MOBILUBE 1 SHC is used]
Off-highway use	Sau mỗi 40 giờ	Check oil level and kiểm tra for leakage [All recommended oils]
	Sau mỗi 500 giờ	Thay thế nhớt hộp số where severe dirt điều kiện exist [All recommended oils]
	Sau mỗi 36 tháng	Thay thế nhớt hộp số (Normal off-highway use) [All recommended oils]

Recommended oil

- COGNIS (HENKEL/EMERY) MTF 4200
- CASTROL SYNTRANS
- MOBILUBE 1 SHC

Semi-Synthetic Oil

Operating điều kiện	Thay móiment interval	Kiểm traion and thay móiment hạng mục
Highway use	Sau mỗi 20,000 km (12,000 dặm)	Check oil level and kiểm tra for leakage [All recommended oils]
	Sau mỗi 300,000 km (180,000 dặm) or 36 tháng	Thay thế nhớt hộp số [All recommended oils]
Off-highway use	Sau mỗi 40 giờ	Check oil level and kiểm tra for leakage [All recommended oils]
	Sau mỗi 500 giờ	Thay thế nhớt hộp số where severe dirt điều kiện exist [All recommended oils]
	Sau mỗi 36 tháng	Thay thế nhớt hộp số (Normal off-highway use) [All recommended oils]

Recommended oil

- ELF TRANSELF 75W80W (as known as RVI Longevia)
- MOBIL MOBILUBEXHP
  ï KUWAIT Q8 T 60
- FUCHS DEA DEAGEAR LD & TITAN CYTRAC LD
- FIAT LUBRIFICANTI TUTELA TRUCK GEAR FE
- DE OLIEBRON TOR MT/LD GEAR OIL
- OMV AKTIENGESELLCHAFT OMVLDL 75W-80
- PAKELO MOTOR OIL PAKELO GOLDENGEAR LD
- TEXACO MULTIGEAR MTF 75W80W

LƯU Ý

- When an oil filter element is installed, thay mới it when changing the oil.
- If your vehicle is used under severe điều kiện, thay thế the oil accordingly.

Recommended Fluids, Lubricants and Diesel Fuels

It is extremely important to select correct lubricants and diesel fuels so that your Isuzu vehicle demonstrates its full performance over years.

Top up the lubricants in accordance with the Lịch bảo dưỡng specified for your vehicle. Use Isuzu genuine lubricants or those recommended in the list below.

The lubricant thay thế intervals specified in the Lịch bảo dưỡng and the terms and điều kiện of the new vehicle warranty assume the use of Isuzu genuine or Isuzu recommended lubricants listed below.

LUBRICATION	MAKE	BRAND	GRADE		
			API	ACEA	JASO
Diesel engine crankcase	**ISUZU**	**BESCO DURAMAX (10W-30)**	**CH-4**	—	**DH-1**
	ISUZU	**BESCO MULTI Z CH-4 (10W-30)**	**CH-4**	—	**DH-1**
	Castrol	Tection J-Max (15W-40)	CH-4	E3	DH-1
	Chevron/Texaco/Caltex	Delo 400 Multigrade (15W-40)	CI-4	E7	DH-1
	Chevron/Texaco/Caltex	Delo Gold Multigrade (15W-40)	CH-4	E3	—
	Elf	Performance Victory (15W-40)	CI-4	E7	—
	ExxonMobil	Delvac MX (15W-40)	CI-4	E7	—
	Shell	Rimula R4X (15W-40)	CI-4	E7	DH-1
	Total	Rubia Works 1000 (15W-40)	CI-4	E7	DH-1
	Total	Rubia TIR 7400 (15W-40)	CI-4	E7	—
Manual transmission (MZW model)	**ISUZU**	**BESCO GEAR SH (80W-90)**	**GL-5**	—	—
	Castrol	Syntrax Universal (80W-90)	GL-5/MT-1	—	—
	Chevron/Texaco/Caltex	Thuban GL-5 EP (80W-90)	GL-5/MT-1	—	—
	ExxonMobil	Mobil Delvac 1 Gear Oil (75W-90)	GL-5/MT-1	—	—
	ExxonMobil	Mobilube S (80W-90)	GL-5/MT-1	—	—
	Shell	Spirax S2 A IZ (80W-90)	GL-5	—	—
	Total	Transmission XPM (80W-90)	GL-5/MT-1	—	—
Differential (without LSD) Oil lubricated wheel hub bearing	**ISUZU**	**BESCO GEAR SH (80W-90), (90), (140)**	**GL-5**	—	—
	Castrol	Syntrax Universal (80W-90)	GL-5/MT-1	—	—
	Chevron/Texaco/Caltex	Thuban GL-5 EP (80W-90), (85W-140)	GL-5/MT-1	—	—
	Elf	Gearelf 5 (80W-90), (85W-140)	GL-5	—	—
	ExxonMobil	Mobil Delvac 1 Gear Oil (75W-90)	GL-5/MT-1	—	—
	ExxonMobil	Mobilube S (80W-90)	GL-5/MT-1	—	—
	Shell	Spirax S2 A IZ (80W-90)	GL-5	—	—
	Shell	Spirax S3 AX (80W-90)	GL-5	—	—
	Total	Transmission XPM (80W-90)	GL-5/MT-1	—	—
	Total	Transmission TM (80W-90), (85W-140)	GL-5	—	—

KHUYẾN CÁO

- Be sure to use the LSD gear oil additive mentioned above, otherwise a chattering noise and/or excessive vibration may occur when turning.

LUBRICATION	MAKE	BRAND	GRADE		
			API	ACEA	JASO
Differential (Limited slip differential)	**ISUZU**	**BESCO LSD (140)**	**GL-5***	—	—
	Castrol	Axle Limited Slip (85W-140)	GL-5	—	—
	Chevron/Texaco/Caltex	Gear Oil ZF (80W-90)	GL-5	—	—
	Elf	Tractelf BLS (80W-90)	GL-5	—	—
	ExxonMobil	Mobilube LS (85W-90)	GL-5	—	—
	Total	Dynatrans DA (80W-90)	GL-5	—	—
Power steering	**ISUZU**	**BESCO ATF III (Dexron® III)**	—	—	—
	BP	Autran DXIII (Dexron® III)	—	—	—
	Castrol	ATF Heavy Duty (Dexron® III)	—	—	—
	Chevron/Texaco/Caltex	Havoline ATF-J (Dexron® III)	—	—	—
	ExxonMobil	Mobil Multipurpose ATF (Dexron® III)	—	—	—
	Shell	Spirax S3 ATF MD3 (Dexron® III)	—	—	—
	Total	Fluidmatic IIIG (Dexron® III)	—	—	—
	Total	Fluide G3 (Dexron® III)	—	—	—
Propeller shaft sliding yoke Universal joint Center bearing Kingpins (Multi purpose grease)	**ISUZU**	**BESCO L2 GREASE (No.2), L3 GREASE (No.3)**	—	—	—
	Chevron/Texaco/Caltex	Starplex EP (No.2)	—	—	—
	ExxonMobil	Mobilgrease XHP 222 (No.2), 223 (No.3)	—	—	—
	Shell	Gadus S3 V220C 2 (No.2)	—	—	—
	Total	Multis Complex EP2 (No.2), EP3 (No.3)	—	—	—
Brake camshaft (Multi purpose grease containing molybdenum disulfide)	**ISUZU**	**BESCO ONE LUBER Mo GREASE (No.2)**	—	—	—
	Chevron/Texaco/Caltex	Molytex Grease EP2 (No.2)	—	—	—
	Shell	Gadus S2 V220AD 2 (No.2)	—	—	—
	Total	Multis Complex HV2 Moly (No.2)	—	—	—

*: If API GL-5 limited slip differential gear oil is not available, use API GL-5 differential gear oil together with limited slip differential gear oil additive (Part No. 8-88900-330-0) or an equivalent additive.

COOLANT	MAKE	BRAND*
Engine cooling system	**ISUZU** Arteco BASF Total Total	**BESCO LLC SUPER TYPE E, AS** Havoline XLC Glysantin G34 Glacelf Auto Supra Coolelf Auto Supra 37

*: Use Isuzu recommended coolant, or GENERAL MOTORS ENGINEERING STANDARDS GM6277M (Ethylene glycol based non-silicate and non-borate coolant) or equivalent.

KHUYẾN CÁO

- Mix the coolant and water at an appropriate concentration.

Preparing Engine Coolant
→ Tham khảo trang 7-30

FLUID	BRAND
Electric-hydraulic cab tilt pump	MIL-H-5606E aviation oil or equivalent

FLUID	MAKE	BRAND	GRADE **
Clutch and brake fluid reservoir	**ISUZU** AC Delco	**BESCO BRAKE FLUID SUPER** Supreme 11	**DOT 3** DOT 3

**: This material meets GENERAL MOTORS ENGINEERING STANDARDS GM4653M, FMVSS 116 or SAE J1703 requirements.

DIESEL FUEL / APPLICABLE STANDARD	
Japanese Industrial Standards (JIS)	Based on K2204 : 1997 Diesel Fuel
Deutsche Industrie Normen (DIN)	Based on EN590 : 1997
American Society for Testing and Materials (ASTM)	Based on D975-04C No.1-D S500 or No.2-D S500 (below 500 ppm)
British Standards (BS)	Based on EN590 : 1997

DIESEL FUEL / APPLICABLE STANDARD (Sulfur content below 50 ppm)	
Japanese Industrial Standards (JIS)	Based on K2204 : 2007 Diesel Fuel
Deutsche Industrie Normen (DIN)	Based on EN590 : 2004
American Society for Testing and Materials (ASTM)	Based on D975-04c No.1-D S15 or No.2-D S15 (below 15 ppm)
British Standards (BS)	Based on EN590 : 2004

⚠ CHÚ Ý

- Be sure to use diesel fuel.
  If you supply the vehicle with poor-quality fuel, water-removal additive or other additive, gasoline, kerosene or alcohol-based fuel, it could harm the fuel filter, prevent proper movement of fuel-lubricated parts in the injectors and adversely affect engine components, possibly resulting in a breakdown. If you accidentally put the wrong fuel in the tank, drain it all out. Starting the engine with the wrong fuel in the tank could result in fire and engine damage.
- Open the fuel tank filler cap slowly. If you open it quickly, fuel may spurt out.

KHUYẾN CÁO

- Only use fuels listed above. Do not use other fuels as they may adversely affect the engine.

Refueling Using Fuels that Contain Biodiesel Fuel (Fatty Acid Methyl Esters (FAME))

- You can use standard type diesel fuels that meet EN590. A standard type diesel fuel means the fuel that contains biodiesel fuel (FAME) which meets EN14214.
- Using diesel fuels that do not meet EN590, or using fuels that contain FAME which does not meet EN14214 may, in the worst case, cause a serious engine failure.
- Do not leave the diesel fuel that contains FAME unused in the vehicle for a long period of time. FAME contents may block up the fuel system, causing a serious engine failure.
- The vehicle is covered under the vehicle warranty given if the fuel that meets EN590 is used. However, if the vehicle is left unused for a long period of time, the characteristics of the fuel may thay thế, causing a vehicle failure. The vehicle warranty is not applicable in such cases.

LƯU Ý

- When changing from 0% FAME diesel to the fuel that contains FAME which meets EN590, there may be a negative impact on performance when pulling away and driving in general.

Engine Oil and Gear Oil Viscosity Charts

Select appropriate engine and gear oils in accordance with the tables below. It is also important to select the viscosity appropriate for the temperature at which your vehicle operates. Use the following tables for making correct selections.

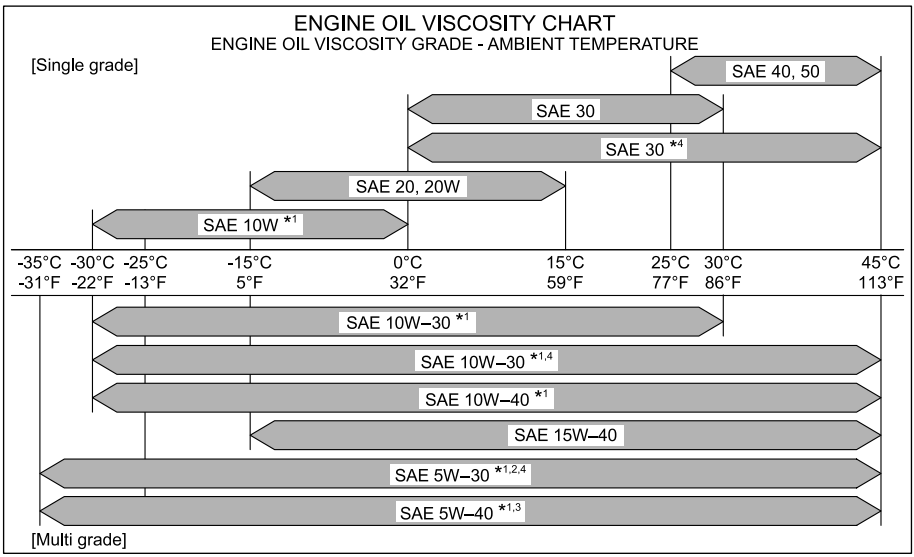

*1: At ambient temperatures below -25°C (-13°F), this can only be used when starting aids (oil pan heater, block heater, etc.) are used.
*2: In the case of 5W-30 oil for commercial vehicles (CV), only Isuzu genuine oil can be used.
*3: 5W-40 oil is specified as the recommended oil only for cold regions (Russia, China, etc.).
*4: Use is possible at ambient temperatures up to 45°C (113°F) only in the case of Isuzu genuine oil.

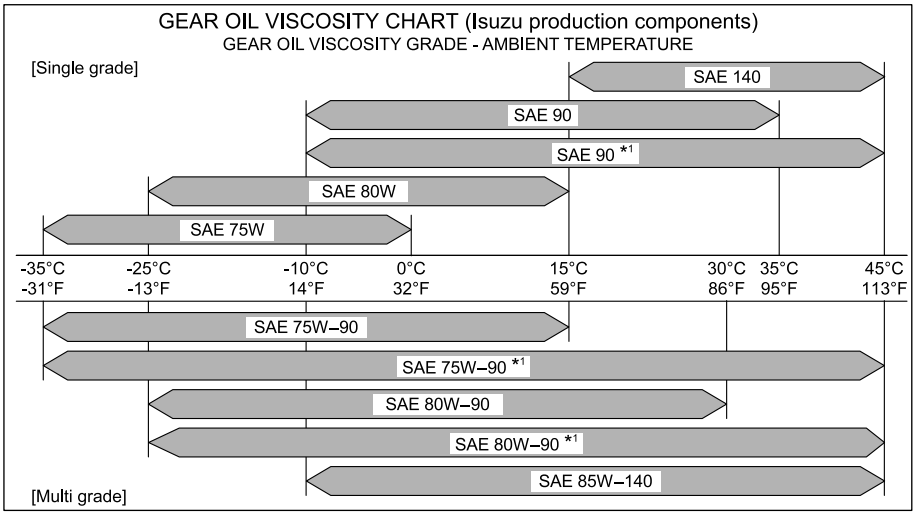

*1: Use is possible at ambient temperatures up to 45°C (113°F) only in the case of Isuzu genuine oil.

Lubrication Chart

FTR Model

◯ KIỂM TRA HOẶC CUNG CẤP
◎ THAY THẾ
Ⓔ ....NHỚT ĐỘNG CƠ
Ⓖ ....NHỚT CẦU
Ⓐ ....NHỚT HỘP SỐ TỰ ĐỘNG
Ⓜ ....MỠ ĐA NĂNG
Ⓜ/Ⓜ/Ⓦ ....MỠ ĐA NĂNG HOẶC MỠ BẠC ĐẠN BÁNH XE
Ⓑ ....DẦU TRỢ LỰC PHANH
Ⓟ ....DẦU TRỢ LỰC LY HỢP

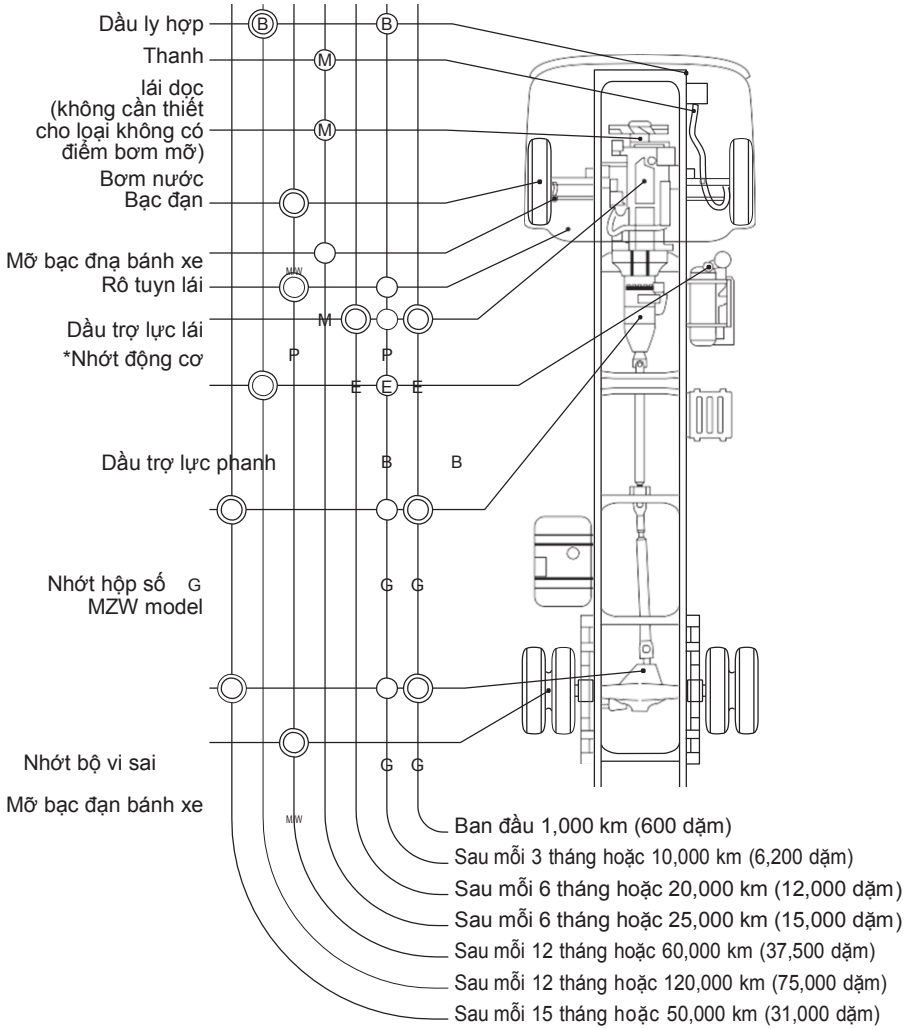

** Items with an asterisk, check oil and fluid level daily.*

Model FVM/FVZ

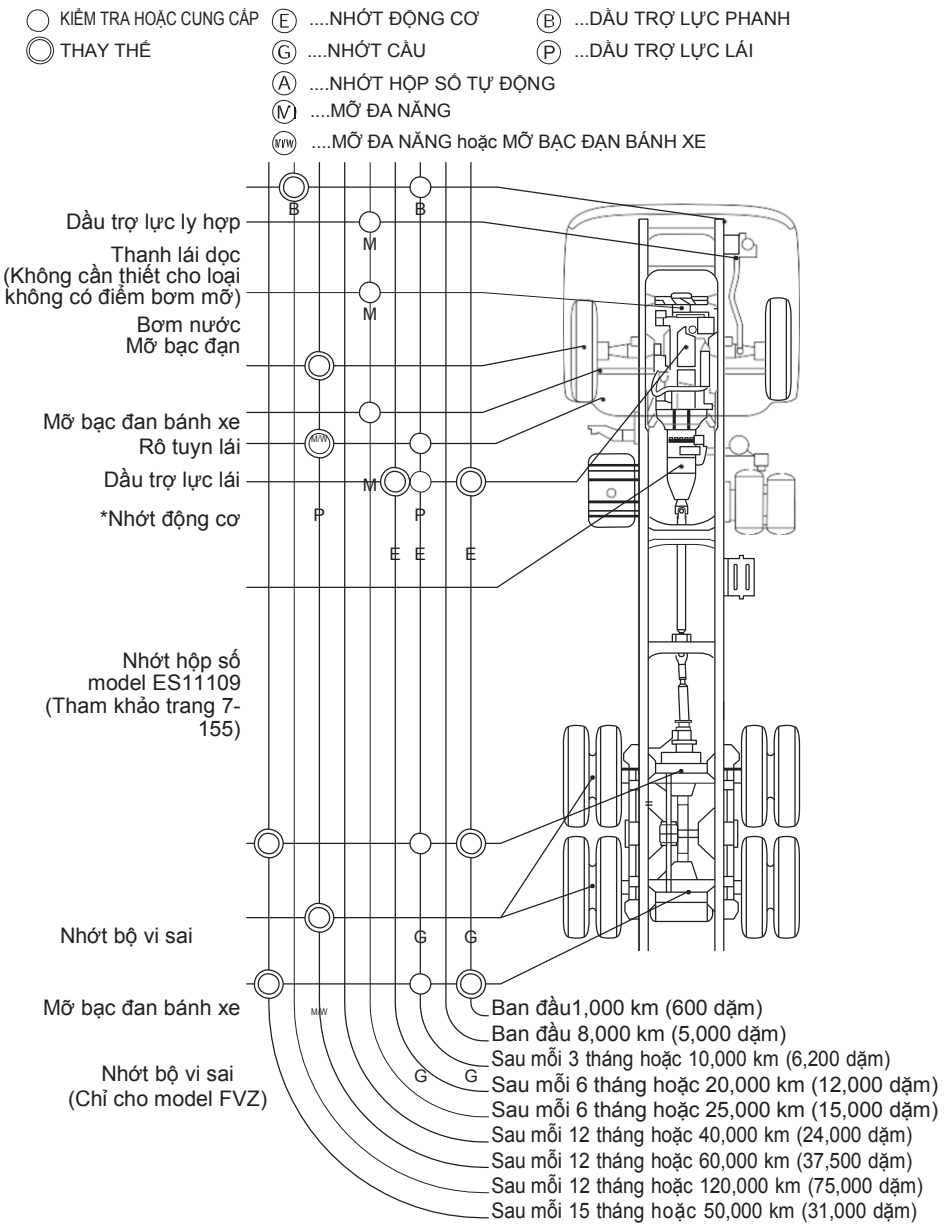

Hạng mục có đánh dấu "*" kiểm tra nhớt và các chất lỏng hàng ngày

Model FVR

◯ KIỂM TRA HOẶC CUNG CẤP
◎ THAY THẾ
Ⓔ ....NHỚT ĐỘNG CƠ
Ⓖ ....NHỚT CẦU
Ⓜ ...MỠ ĐA NĂNG
Ⓜ/Ⓦ ....MỠ ĐA NĂNG HOẶC MỠ BẠC ĐẠN BÁNH XE
Ⓑ ...DẦU TRỢ LỰC PHANH
Ⓟ ...DẦU TRỢ LỰC LÁI

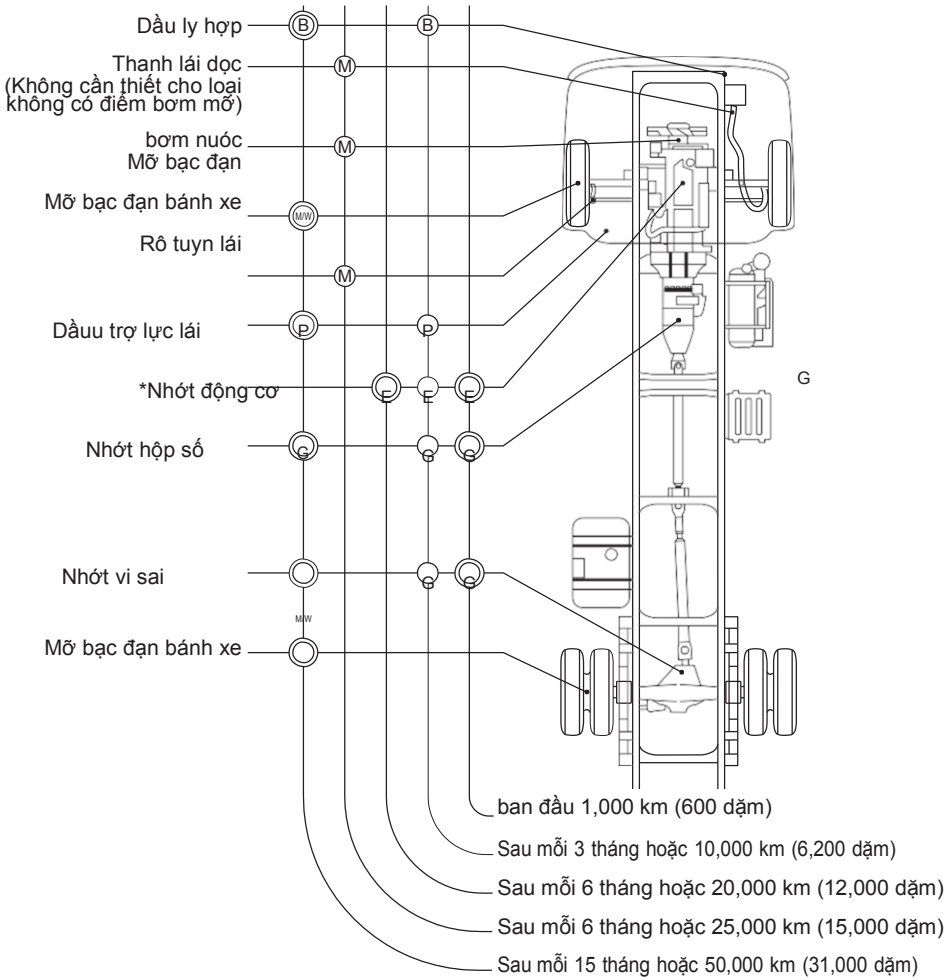

Hạng mục có đánh dấu “*”kiểm tra nhớt và các chất lỏng hàng ngày

Điểm bơm mỡ

Model FTR/FV

Sau mỗi tháng hoặc sau mỗi 5,000km (3,000dặm)

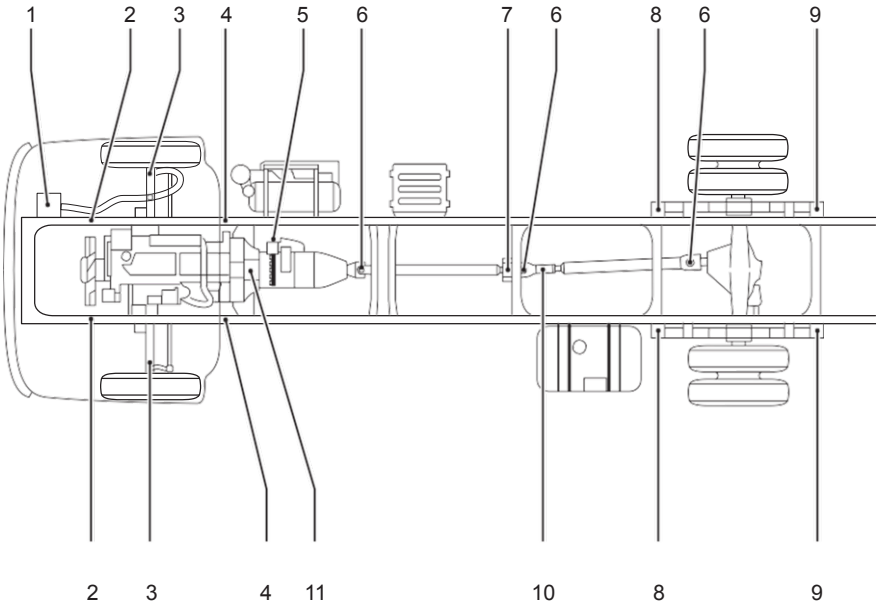

1. Ống lót trượt trục lái
2. Chốt lò xo trước
3. Đường tâm
4. Chốt lò xo trước và vòng kẹp
5. Chốt bầu trợ lực ly hợp
6. Khớp chư thập trục các đăng và ống lót
7. Bạc đạn trung tâm trục các đăng
8. Chốt vòng kẹp nhíp sau hoặc gối cao su nhíp sau
9. Clutch shift block(ES11109 model transmissions)

Model FVM/FVZ

Sau mỗi tháng hoặc sau mỗi 5,000km (3,000dặm)

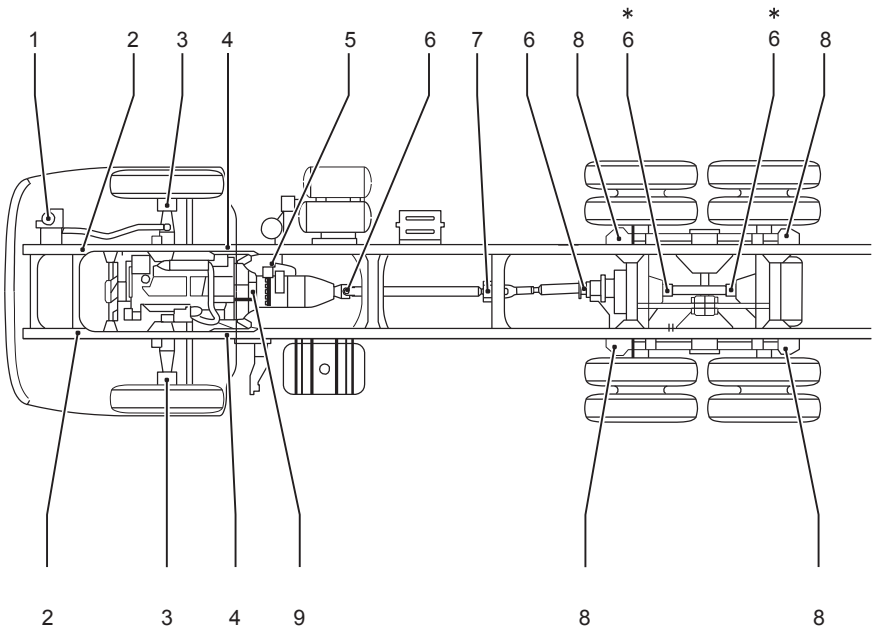

∗ : Chỉ cho model FVZ

1. Ống lót trượt trục lái
2. Chốt lò xo trước
3. Đường tâm
4. Chốt lò xo trước và vòng kẹp
5. Chốt bầu trợ lực ly hợp
6. Khớp chư thập trục các đăng và ống lót
7. Bạc đạn trung tâm trục các đăng
8. Gối cao su nhíp sau
9. Clutch shift block(cho hộp số ES11109)

TRƯỜNG HỢP KHẨN CẤP 8

- Xử lí sự cố 8-2
- Xe bị hỏng khi đang lái 8-6
- Lốp xe bị xẹp 8-6
- Động cơ ngừng hoạt động khi đang lái 8-7
- Động cơ chết máy và không thể khởi động lại 8-7
- Phanh không hoạt động 8-8
- Ắc quy hết điện 8-9
- Trường hợp hết nhiên liệu 8-11
- Đèn cảnh báo phát sáng 8-13
- Động cơ quá nóng 8-16
- Đồng hồ hiển thị dấu hiệu bất thường 8-18
- Phanh tay không nhả V 8-19
- Bóng đèn không sáng 8-20
- Thay thế cầu chì và rơ-le 8-31
- Khi cầu chì bị đứt 8-37
- Lái xe trên đường khó đi 8-38
- Kéo xe 8-39

Xử lý sự cố

Nên thường xuyên kiểm tra và bảo dưỡng để tránh cho xe bị hư hỏng. Kiểm tra vá bảo dưỡng định kì đều đặng. Ngoài ra, cần nhanh chóng khắc phục bất cứ hư hại nào của xe (ngay cả hư hỏng nhỏ) để tránh không cho nó trở nên nghiêm trọng hơn. Nếu phát hiện một trong số cấc triệu chứng liệt kê trong bản sau, hãy kiểm tra và sủa chữa theo hướng dẫn trong bảng. Nếu bạn không thể tự sửa, xử lía sự cố như hướng dẫn trong bảng, nếu không loại bỏ được triệu chứng hoặc không thể xác định vị trí hỏng hóc, hãy liên hệ với các đại lý Isuzu gần nhất

KHUYẾN CÁO

- Bất kỳ mục nào được đánh " " trong cột “cách khắc phục” cần được sửa chữa hoặc điều. Hãy liên hệ với các đại lý gần nhất Isuzu gần nhất.

Triệu chứng		Nguyên nhân	Cách khắc phục	Tham khảo trang
Động cơ không khởi động được	Động cơ không khởi động được hoặc quá yếu	Bình ắc quy hết điện	Nạp hoặc thay thế	8-9
		Cọc bình ắc quy bị long ra, lỏng hoặc ăn mòn	Sau khi sửa chữa cọc bình, hãy gắn cọ bình chắc chắn	—
		Dây nối mass có thể bị long ra, lỏng hoặc bị ăn mòn	Sau khi sửa chữa phần bị ăn mòn, hãy đấu nối các đầu dây chắc chắn	—
		Độ nhớt quá cao	Thay loại nhớt có đọ nhớt phù hợp	7-162
		Máy khởi động hoặc hệ thống điện bị hỏng	◎	—
	Đề hoạt động nhưng đọng cơ không nổ	Hết nhiên liệu	Chắc chắn không có sự rò rỉ sau khi châm nhiên liệu	—
		Có gió trong hệ thống nhiên liệu	Xả gió hệ thống nhiên liệu	8-12
		Lọc nhiên liệu bị tắc	Thay lọc nhiên liệu	7-49
		Nhiên liệu bị đóng băng	Làm ấm đường nhiên liệu bằng nước nóng hoặc chờ nhiên liệu ấm hơn	—
		Lỗi hệ thống điều khiển	◎	—
		Lỗi hệ thống xông máy	◎	—

Triệu chứng	Nguyên nhân	Cách khắc phục	Tham khảo trang
Đông cơ khởi động nhưng ngay lập tức bị chết máy	Ga cầm chừng quá thấp	Điều chỉnh tốc độ cầm chừng	4-30
	Lọc nhiên liệu bị tắc	Thay lọc	7-49
	Lọc gió động cơ bị tắc	Vệ sinh hoặc thay lọc gió	7-45
	Hệ thống điều khiển bị sự cố	◎	—
Động cơ làm việc không ổn định	Có gió hoặc nước trong hệ thống nhiên liệu	Xả nước hoặc xả gió trong hệ thống nhiên liệu	7-53 8-12
	Hệ chống nhiên liệu có vấn đề	◎	—
Khói trắng hoặc đen	Động cơ không đủ nóng	Để động cơ đủ nóng	4-30
	Nhớt bôi trơn động cơ qua nhiều	Châm đúng muawjc nhớt bôi trơn	7-21
	Lọc gió động cơ bị tắc	Vệ sinh hoặc thay thế	7-45
	Hệ thống nhiên liệu có vấn đề	◎	—
Động cơ bị quá nhiệt	Thiếu nước làm mát	Châm thêm nước làm mát	7-33
	Két nước bị tắc hoặc bẩn	Vệ sinh két nước	7-41
	Nắp két nước không đóng chặc	Chắc chắn nó được siết chặc hoặc thay thế nắp mới	—
	Dây curoa bị chùn	Điều chỉnh hoặc thay thế	7-44
	Nước làm mát bị bẩn	Vệ sinh két nước và thay thế nước làm mát	7-34
	Li hợp quạt bị hỏng	◎	—
	Nắp két nước bị bẩn hoặc hỏng	Vệ sinh hoặc thay thế	—
Áp suất nhớt quá thấp	Độ nhớt không phù hợp	Thay nhớt với độ nhớt phù hợp	7-162
	Thiếu nhớt	Châm thêm nhớt	7-23
	Các bộ phận bên trong đọng cơ bị hỏng	◎	—
	Đồng hồ, đèn báo hoặc công tắc áp suất nhớt có vấn đề	◎	—
Áp suất gió quá thấp	Máy nén khí bị hỏng	◎	—
	Rò rỉ đường ống	◎	—
	Bộ điều chỉnh áp suất bị hỏng	◎	—

Triệu chứng	Nguyên nhân	Cách khắc phục	Tham khảo trang
Động cơ không đủ công suất	Phanh tay chưa nhả hoàn toàn	Chắc chắc đã nhả thắng tay	—
	Phanh bị trôi	◎	—
	Li hợp bị trượt	Điều chỉnh hành trình li hợp	7-86
	Lọc gió bị tắc	Vệ sinh hoặc thay thế	7-45
	Tắc lọc nhiên liệu	Thay thế	7-49
	Hệ thống điều khiển động cơ bị lỗi	◎	—
	Hệ thống common rail bị hỏng	◎	—
	Động cơ bị hỏng	◎	—
Phanh không hiệu quả	Khoảng cách từ trống phanh đến má phanh quá lớn	◎	—
	Áp suất khí nén yếu	Tăng tốc độ động cơ để tăng khí nén	—
Phanh không đều	Áp suất hơi các bánh xe không đều nhau	Kiểm tra áp suất các bánh xe	7-62
	Lốp mòn không đều	Thay lốp	7-71
	Khoảng cách từ trống phanh đến má phanh không đều	◎	—
Cúp bô không hoạt động	Áp suất khí nén không đủ	Tăng tốc độ động cơ để tăng khí nén	—
	Hệ thống khí nén bị lỗi	◎	—
	Hệ thống điện bị lỗi	◎	—
Vô lăng khó xoay	Tải trọng phía trước quá lớn	Cân đối lai tải trọng	—
	Thiếu dầu trợ lực lái	Châm thâm dầu trợ lực lái	7-99
	Áp suất lốp trước quá thấp	Kiểm tra áp suất lốp	7-62
Vô lăng bị rơ	Lỏng bulong và đai ốc vô lăng	Siết lại đúng lực	7-76
	Áp suất lốp không đều nhau	Kiểm tra áp suất các bánh xe	7-62
	Lốp xe không đều	◎	—
	Vô lăng bị rơ	◎	—

Triệu chứng		Nguyên nhân	Cách xử lí	Tham khảo trang
Vô lăng khó xoay		Thiếu sự bôi trơn hệ thống lái	Bôi trơn các chi tiết cơ khí	7-105
		Độ liên kết các bánh xe kém	◎	—
Li hợp không ăn khớp hoàn toàn		Áp suất không đủ	Hãy đợi đủ áp suất	—
		Thiếu dầu li hợp	Châm thêm dầu li hợp	7-82
		Độ rơ li hộp quá lớn	Điều chỉnh cho phù hợp	7-86
Có âm thanh bất thường	Từ hộp số	Thiếu nhớt hộp số	Châm thêm nhớt hộp số	7-88
		Hỏng bên trong hộp số	◎	—
	Từ vi sai	Thiếu nhớt vi sai	Châm thêm nhớt vi sai	7-96
		Các chi tiết vi sai bị hỏng	◎	—
	Từ hệ thống treo	Chốt lò xo, vòng kẹp hoặc khóa bị mòn	◎	—
	Từ trục cac dăng	Thiếu bôi trơn	Bôi trơn chúng	7-105
		Vòng bị hoặc bạc đạn bị hỏng	◎	—

Xe hỏng khi đang lái



1. Bật đèn ưu tiên và kéo xe đến nơi không ảnh hưởng đấn giao thông. Đặt bảng phản quang báo hiêu cho các phương tiên khác.
2. Đưa hành khách xuống xe và đợi ở nơi an toàn
3. Đến nơi an toàn và gọi cho cứu hộ hoặc thực hiện các biện pháp cần thiết.....

⚠ CẢNH BÁO

[Nếu có sự rò rỉ nhiên liệu]

Xe bị rò rỉ nhiên liệu có thể chay nổ, gây nguy hiểm.

Khi lốp xe bị xẹp



Khi lốp xe xẹp khi đang lái, không nên đạp phanh, giữ chắc tay lái và dừng xe lại

Nên thay lốp xe ở chỗ vắng để tránh cản trở các phương tiện giao thông khác hoặc ảnh hưởng đến người đi bộ.

⚠ CẢNH BÁO

Nếu bạn tiếp tục lái khi lốp bị xẹp, các bu lông bánh xe sẽ phải chịu áp lực quá mức, có thể làm gãy bu lông và bánh xe bị văng ra ngoài.

Dụng cụ [V] **→ Tham khảo trang 7-78**

Con đội → Tham khảo trang 7-112

Thay bánh xe → Tham khảo trang 7-71

Động cơ tắt máy khi đang lái xe

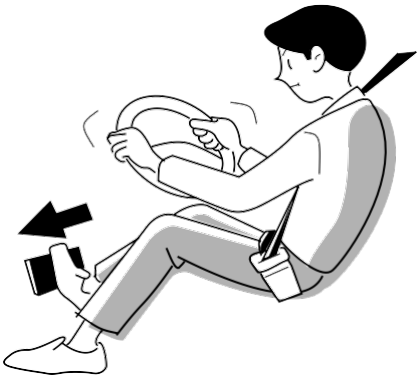

Hãy bình tĩnh và giảm tốc độ bằng cách đạp bàn đạp phanh. Sau đó lập tức đưa xe vào nơi an toàn và kiểm tra tình trạng của xe. Nếu động cơ hết nhiên lệu trong khi đang lái xe, chỉ đổ thêm nhiên liệu là chưa đủ để khởi động lại động cơ, tiến hành xả gió hệ thống nhiên liệu sau khi đổ đầy nhiên liệu.

Khi nhiên liệu hết

→ Tham khảo trang 8-11

⚠ CẢNH BÁO

Hoạt động lái xe sẽ thay đổi, hãy đậu xe ở nơi an toàn và thực hiện theo những chỉ dẫn sau:

- Hệ thống trợ lực lái sẽ không hoạt động làm cho tay lái trở nên nặng và khó xoay. Xoay tay lái mạnh hơn bình thường.
- Áp suất phanh sẽ không tăng lên, vì thế hãy dừng xe ngay lập tức và đưa xe đến nơi an toàn.

Động cơ chết máy và không thể khởi động lại

Đặt tay số ở vị trí “N” và đẩy xe đến vị trí an toàn.

⚠ CẢNH BÁO

Trong trường hợp khẩn cấp, đối với xe dùng hộp số thường, gạt cần số sang vị trí "R (số lùi)", "1 (số 1)" hoặc "2 (số 2)" nếu máy khởi động quay.

- Sau đó, giữ công tắc máy ở vị trí “START” và rời chân khỏi bàn đạp ly hợp để xe chuyển động.

Khi phanh xe không hoạt động



Phanh không hoạt động có thể dẫn đến tai nạn nghiêm trọng . Giảm tốc xe bằng cách giảm số từ 3 đến 2 rồi đến 1. Kéo phanh tay từ từ trong khi giữ chắc vô lăng và dừng xe bên lề đường.

CẢNH BÁO

- Việc đột ngột kéo phanh tay rất nguy hiểm khi xe đang di chuyển ở tốc độ cao. Hãy giảm tốc độ bằng cách xuống số sau đó mới từ từ kéo phanh tay.

CẢNH BÁO

- Trong trường hợp xấu nhất trên đường núi hoặc điều kiện tương tự, dừng xe bằng cách kề sát một lan can hoặc vách đá, thả các bánh trước và sau của một bên xe sang một bên của lề đường.

Bình ắc quy hết điện

Sử dụng cáp nối (được bán riêng) và bình ắc quy của xe khác để khởi động máy theo trình tự như sau:

⚠ CẢNH BÁO

- Để an toàn và tránh hư hỏng xe, không nên đẩy cho xe nổ máy.
- Chắc chắn rằng ắc quy dự phòng có cùng nguồn điện áp với ắc quy bị hỏng.
- Không bao giờ để cực âm và cực dương của ắc quy chạm vào nhau.
- Khi nối các dây cáp, không để các đầu cáp tiếp xúc với nhau.
- Yêu cầu Đại lý Isuzu sạc lại bình ắc quy.
- Không ngắt kết nối các cực của bình ắc quy khi động cơ đang chạy, việc đó có thể gây ra sự cố trong hệ thống điện.

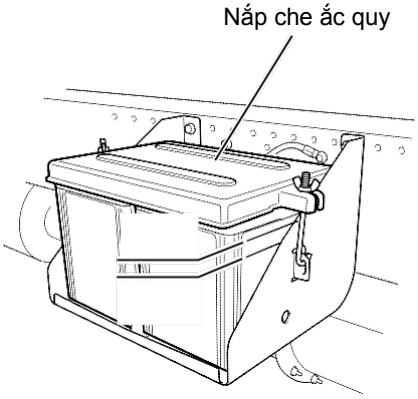

1. Kiểm tra mức dung dịch điện phân trên bình ắc quy hết điện.
2. Sử dụng xe có ắc quy cùng điện áp.

1. Tháo nắp đậy ắc quy và kết nối cáp cáp sạc theo hình vẽ:

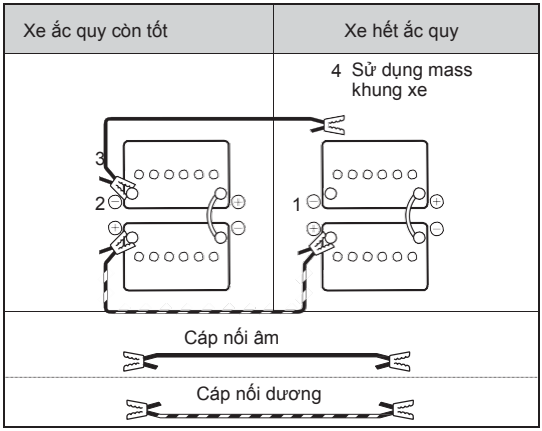

2. Sau khi kết nối cáp sạc. Hãy khởi động động cơ xe cứu hộ (xe ắc quy còn tốt)
3. Tăng ga xe cứu hộ và khởi động xe hết ắc quy.
4. Khi xe đã được khởi động, tiến hành tháo cấc cáp nối theo trình tự ngược với lúc đầu.

⚠ CẢNH BÁO

- Kiểm tra mức dung dịch điện phân trước khi nối các dây cáp. Việc sử dụng hoặc sạc ắc quy khi mức dung dịch điện phân nằm ở dưới đường mức dưới có thể làm xe nhanh hỏng và dẫn đến các tình huống nguy hiểm như phát nhiệt hoặc thậm chí có thể gây nổ. Hãy thêm dung dịch điện phân trước khi thực hiện các thao tác khác.
- Ắc quy phát ra khí ga dễ cháy, nó có thể bị nổ. Do đó, hãy thực hiện các bước sau một cách cẩn thận để tránh tạo ra tia lửa điện:
  - Không nối đầu cuối của dây cáp trong bước 4 của hình vẽ với cực âm của ắc quy. Hãy nối dây cáp với phần kim loại của động cơ nằm xa ắc quy.
  - Không được để đầu dây cáp nối với cực dương của ắc quy chạm vào dây cáp nối với cực âm hoặc thân xe.
  - Tránh để lửa tiếp xúc gần với ắc quy.

  Cẩn thận không chạm vào các dây đai khi nối hoặc gỡ các dây cáp

GHI CHÚ

Nếu khó khởi động động cơ ở khu vực lạnh, sau khi nối dây cáp, khởi động động cơ trên xe có bình ắc quy còn tốt. Đợi ít phút trước khi khởi động động cơ của xe bị hết bình.

Trường hợp hết nhiên liệu

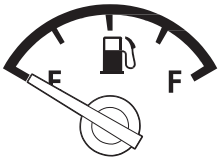

Khi thay thế lọc nhiên liệu hoặc khi xe hết nhiên liệu, trong hệ thống nhiên liệu sẽ có gió, do đó nếu chỉ châm nhiên liệu thì không thể khởi động được đọng cơ. Dùng phương páp sau để xả gió nhiên liệu:

CẢNH BÁO

Lau sạch hết nhiên liệu còn ở thân xe hoặc khoang động cơ bên dưới buồng lái. Điều này có thể là nguyên nhân dẫn đến cháy.

CẢNH BÁO

- Trước khi khởi động xe, ngồi vào ghế tài xế và đặt cần số về vị trí “N”. Đối với xe có hệ thống Smoother, đảm bảo đèn hiển thị vị trí “N”. Đối với xe sử dụng hộp số tự động ALLI SON3000/350ϕcũng phải đảm bảo đèn hiển thị vị trí “N”.
- Không nên khởi động động cơ trước khi bạn ngồi vào ghế tài xế. Ví dụ, không được khởi động xe khi đứng ở bên ngoài xe. Đặc biệt chú ý rằng xe sẽ di cuyển nếu động cơ khởi động khi cần số ở vị trí khác “N”.

Xả gió

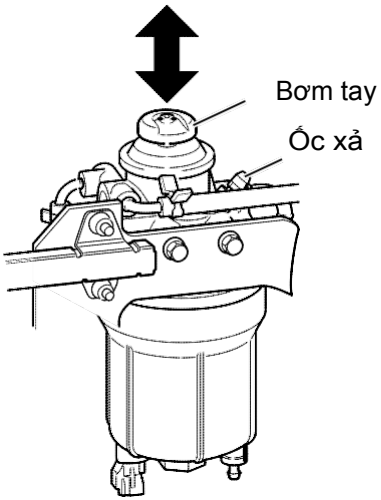

1. Tháo nắp cao su của ốc xả gió, dùng dụng cụ nới lỏng nó ra. Cắm 1 ống nhựa dùng xả gió để nhiên liệu có thể chạy qua đó.
2. Ấn bơm tay liên tục cho đến khi có gió nhiên liệu thoát ra trong ống nhựa.

GHI CHÚ

Chỉ khi lọc nhiên liệu thô được thay thế, trong khoảng 50 lần bơm đầu từ khi bắt đầu hoạt động, nhiên liệu trong lọc nhiên liệu chính và các ống dẫn nhiên liệu đi ra từ ốc xả gió. Trong khoảng 50 lần tiếp theo, không khí được loại bỏ qua ốc xả gió. Sau đó, nhiên liệu đi ra một lần nữa. Điều khiển bơm cho đến thời điểm này.
Lượng nhiên liệu xả ra từ ốc xả gió khoảng 250 cc.

3. Siết chặt ốc xả gió và ngắt kết nối các ống nhựa. Gắn lại nắp cao su vào đầu ốc xả gió.
4. Sau khi siết chặt ốc xả gió, ấn bơm nhiên liệu cho đến khi cảm thấy nặng, hoặc khoảng 30 lần.

GHI CHÚ

Khi nhiệt độ nhiên liệu thấp, bơm nhiên liệu có thể sẽ khó hoạt động. Trong trường hợp này, sử dụng số lượng tối thiểu của chu kỳ để vận hành như hướng dẫn.

5. Khi nhiệt độ nhiên liệu thấp, bơm nhiên liệu có thể sẽ khó hoạt động. Trong trường hợp này, sử dụng số lượng tối thiểu của chu kỳ để vận hành như hướng dẫn.

Đèn cảnh báo phát sáng

Áp suất khí nén



Khi đèn cảnh báo phát sáng, áp suất khí trong bình khí nén không đủ sẽ làm cho phanh không hoạt động bình thường. Chuông cảnh báo sẽ reo lên. Ngay lập túc bạn nên dừng xe ở nơi an toàn và thực hiện kiểm tra và xử lý sự cố. Chuông cảnh báo sẽ dừng lại khi phanh tay được kéo.
Đèn cảnh báo áp suất khí nén
→ Tham khảo trang 4-17

Kiểm tra và cách khắc phục:

- Khởi động động cơ và tăng áp suất không khí cho đến khi đèn cảnh báo tắt.
- Khi đèn cảnh báo không tắt hoặc mất nhiều thời gian hơn so với thời gian quy định sau khi áp suất khí nén về 0 kPa (0 kgf / cm² / 0 psi) (Tham khảo trang 7-80), đó là dấu hiệu cần sửa chữa. Hãy liên hệ với các đại lý Isuzu khu vực gần nhất để được hỗ trợ.

.

⚠ CẢNH BÁO

- Không được tiếp tục chạy xe khi đèn cảnh báo phát sáng. Phanh không hoạt động bình thường sẽ rất nguy hiểm cho việc lưu thông và vận hành xe.

Máp phát điện

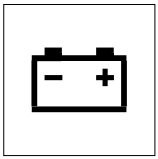

Khi đèn này báo sáng, có thể hệ thống sạc đã bị hỏng. Hãy lập tức dừng xe ở nơi an toàn, kiểm tra và Xử lý sự cố.

Kiểm tra và xử lý sự cố:

1. Kiểm tra xem dây đai quạt có bị lỏng hoặc đứt không.
2. Nếu dây đai quạt bị lỏng, hãy chỉnh lại.
3. Nếu dây quạt không có gì bất thường, hãy liên lạc với đại lý Isuzu gần nhất.

Dây đai quạt

→ Tham khảo trang 7-55

⚠ CẢNH BÁO

- Không lái xe khi đèn báo phát sáng. Có thể làm ắc quy hết điện.

LƯU Ý

- Nếu cần tháo lắp khi thay dây đai quạt, hãy để đại lý Isuzu gần nhất thực hiện việc này.

Báo lỗi động cơ

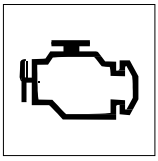

Nếu đèn này sáng hoặc sáng chập chờn trong khi động cơ đang hoạt động, điiề này báo hiệu động cơ đang có hư hỏng cần phải kiểm tra, hãy nhanh chóng liên hệ với đại lý Isuzu gần nhất để kiểm tra

ABS V



Hệ thống thắng chống bó cứng (ABS) V
→ Tham khảo trang 4-53

Nhiệt độ động cơ quá cao

Khi công suất động cơ giảm và kim trên đồng hồ chỉ nhiệt độ làm mát động cơ tăng vượt quá giới hạn trên của vùng an toàn và lọt vùng “H”, động cơ đang quá nóng. Đèn cảnh báo động cơ quá nóng sẽ phát sáng và kèn cảnh báo kêu. Hãy tiến hành các thao tác chỉnh sửa sau đây ngay lập tức.

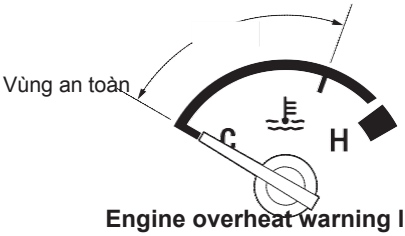

Engine overheat warning light



1. Bật đèn báo nguy hiểm Và nhanh chóng đỗ xe ở vị trí an toàn, không gây cản trở giao thông
2. Để động cơ ở tốc độ cầm chừng trong khi chờ nhiệt độ máy giảm xuống

KHUYÊN CÁO

• Không nên tắt máy, điều đó có thể gây bó kẹt động cơ.

3. Chỉ khi kim chỉ báo nhiệt độ trở về mức giữa trong vùng an toàn thif mới tắt động cơ.

⚠ CẢNH BÁO

- Không nên mở nắp két nước và bình nước phụ khi nước làm mát động cơ còn nóng. Việc mở không cẩn thận sẽ khiến bạn bị bỏng vì nước nóng bắn ra ngoài. Thực hiện kiểm tra, châm thêm và thay nước làm mát khi nó lạnh đi.
- Khi tháo két nước và bình nước phụ nên dùng vải dày để che miệng nắp và di chuyển từ từ.
- Nước làm mát động cơ rất độc và không thể uống được. Nếu không may bị bắn vào mắt nên rửa sạch bằng nước ngay lập tức.
- Nước làm mát dễ cháy nên để xa các nguồn dễ bắt lửa.

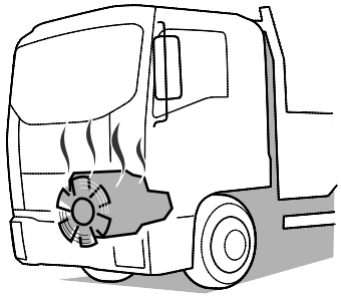

KHUYẾN CÁO

Hãy tắt động cơ ngay lập tức nếu quạt làm mát két nước không quay

4. Chỉ kiểm tra mức nước làm mát trong két nước và bình nước phu khi động cơ đã nguội, nếu không đủ hãy châm thêm nước. Tiếp tục kiểm tra dây curoa có bị hư hại không.
5. Kiểm tra xem có bụi dính lên mặt trước của két nước và hệ thống Intercooler không. Ngoài ra kiêm tra xem có gì làm kẹt trong lõi, nếu có hãy làm sạch chúng.
6. Sauk hi kiểm tra hãy liên hệ đại lý Isuzu gần nhất để được hỗ trợ.

KHUYẾN CÁO

- Đảm bảo rằng kim đồng hồ nước làm mát động cơ ở dưới mức “C” trước khi châm thêm. Việc thêm nước làm mát khi động cơ chưa nguội có thể làm hỏng động cơ.
- Nước máy chỉ dùng để làm mát trong trường hợp khẩn cấp. Thay nước làm mát động cơ sớm nhất có thể.
- Động cơ rất dễ bị hỏng nếu châm nước làm mát đột ngột. Hãy châm nước từ từ.

Nước làm mát dộng cơ

→ Tham khảo trang 7-29

Dây curoa quạt → Tham khảo trang 7-42

Vệ sinh két nước và bộ làm mát khí nạp Tham khảo trang 7-41

Khi đồng hồ đo hiển thị thông số bất thường

Áp suất khí nén

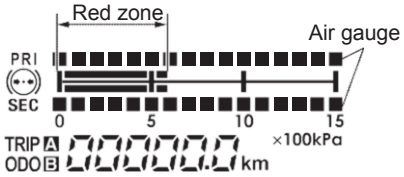



KHi mức hiển thị trên đồng hồ giảm về mức đỏ, đồng thời đền cảnh báo sẽ bật sáng.

Đồng hồ áp suất khí nén

→ Tham khảo trang 4-12

Đèn báo áp suất khí nén

→ Tham khảo trang 4-17

Khi phanh tay không nhả được V

Xe sử dụng phanh tay trên bánh xe

⚠ CẢNH BÁO

Khi nhả hệ thống phanh tay bằng tay thì hệ thống phanh của xe sẽ không hoạt động. Không được nhả phanh tay bằng tay trên đường dốc

Đừng nhả phanh tay bằng tay, trừ khi xe được kéo bởi một chiếc xe tải kéo hoặc xe đang được di chuyển tạm thời.

Liên hệ lập tức với đại lý Isuzu gần nhất để được giúp đỡ

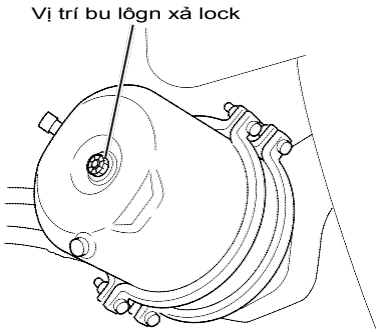

1. Kê các bánh xe chắc chắn
2. Xoay bu long nhả phanh tay ngược chiều kim đồng hồ để nhả phanh tay.

Chiều dài bu long nhả
Xấp xỉ :75mm (3 inch)

3. Để xoay bu long nhả về vị trí ban đầu, thực hiện theo quy trìhn ngược lại.

Lực siết bu long nhả cơ khí
25 - 45 N·m (2.5 - 4.6 kgf·m/**18 - 33 lb·ft**)

Đèn không sáng

1. Kiểm tra bóng đèn có bị đứt tim hay không.
2. Nếu bóng bị đứt hãy thay thế đèn mới. Trước khi thay thế, luôn luôn đặt vị trí chìa khóa ở “LOCK” và tất cả các công tắc khác ở vị trí “OFF”
3. Nếu bóng không bị hỏng, có thể nguyên nhân do hệ thống điện có vấn đề. Hãy liên hệ với đại lý Isuzu gần nhất để được giúp đỡ.

Công suất bóng đèn

Vị trí	Bóng đèn	Công suất
Trước	Đèn đầu halogen Pha / Cốt	75/70W
	Đèn sương mù V	70W
	Đèn tín hiệu	21W
	Đèn vị trí	5W
	Đèn tín hiệu (bên hông)	21W (Amber)
Sau	Đèn vị trí và đèn thắng	10/25W
	Đèn tín hiệu	25W
	Đèn báo lùi	25W
	Đèn biển số	10W
Ca bin	Đèn trần	10W

Liên hệ với đại lý Isuzu gần nhất nếu thay những loại đèn không thuộc trong danh sách này.

⚠ CẢNH BÁO

- Dùng bóng đèn với công suất lớn hơn thiết thiết kế có thể làm mạch điện hoặc bó đèn trở nên quá nóng. Đây có thể là nguyên nhân trực tiếp hoặc gián tiếp gây hỏa hoạn.
- Bóng đèn vẫn còn rất nóng sau khi tắt. Khi thay thế bóng hãy chắc chắn là nó đã nguội.
- Không bao giờ lái xe khi bóng bị hỏng có thể gây tai nạn

KHUYẾN CÁO

- Khi một bóng của đèn đôi, như đèn pha bị đứt, đèn còn lại cũng đến thời gian thay. Nên thay cả hai đèn cùng một lượt

GHI CHÚ

- Đối với đèn (thiết bị chiếu sáng) như đèn pha, bên trong đèn có thể bị đọng hơi nước trong giây lát khi lái xe trong mưa hoặc trong quá trình rửa xe. Ngoài ra, sự khác biệt nhiệt độ giữa bên trong và bên ngoài của đèn đôi khi có thể là nguyên nhân của sự ngưng tụ nước bên trong ống kính. Đây không phải là điều bất thường vì đây là hiện tượng tương tự như kính chắn gió hoặc cửa kính khi có sương mù hoặc khi trời mưa.

Thay thế đèn trước

Khi bóng đèn bị đứt, hãy thay bóng đúng công suất chỉ định, cẩn thận đừng vặn quá chặt khi lắp bóng.

KHUYẾN CÁO

- Không thay bóng có công suất khác với công suất chỉ định. Có thể làm cho bóng bị nhấp nháy bất thường, đặt biệt là các đèn tín hiệu.
- Khi thay bóng đèn trước, hãy để đại lý ISUZU điều chỉnh tiêu cự đèn.

Công suất bóng đèn → Tham khảo trang 8-20

Đèn pha Halogen

⚠ CẢNH BÁO

- Đừng chạm vào khóa đỡ cabin trong khi cabin được nâng, nếu bạn chạm vào, khóa sẽ nhả.

⚠ CẢNH BÁO

- Chỉ nâng cabin khi đậu xe trên nền phẳng.
- Hãy kiểm tra vùng trước và trên cabin để có khoảng trống đủ khi nâng cabin.
- Phải xác nhận khóa E đã được cài an toàn sau khi cabin đã nâng.
- Đừng nâng cabin khi có đồ vật đặt trên hoặc bên trong bảng thiết bị, ghế ngồi, hốc giữ tách hoặc mặt sàn.
- Loại bỏ băng hoặc tuyết tích tụ trên cản trước của xe trước khi nâng lật cabin. Không chú ý điều này có thể làm hỏng cản trước của xe, đèn trước, tấm chắn và các bộ phận khác của xe.
- Khi phải mở hoặc đóng cửa cabin đang nâng, phải chống đỡ sức nặng của cửa khi mở hoặc đóng, vì rất nguy hiểm. Cửa có thể đập vào bạn hoặc người khác gây tổn thương, hoặc cửa có thể bị hư. Phải xác định cửa được khóa chặt sau khi đóng.

Nâng cabin → Tham khảo trang 7-10

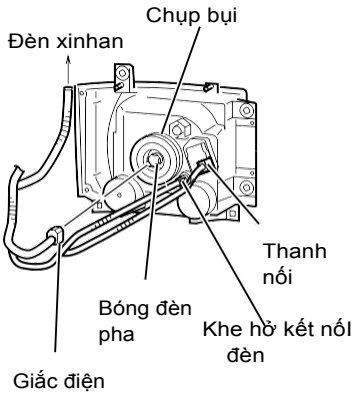

2. Rút giắc điện.

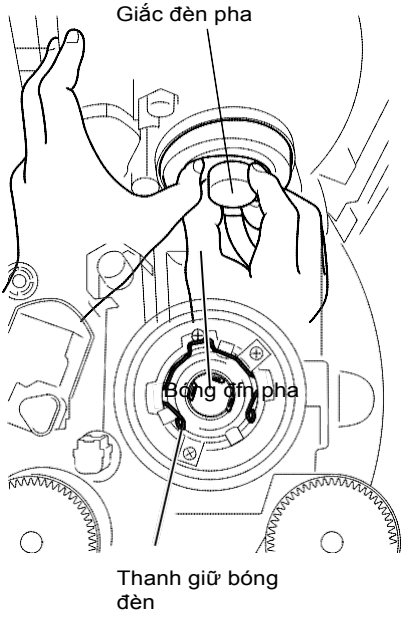

KHUYẾN CÁO

- Khi tháo giắc đèn pha, hãy giữ chặc chụp bụi và kéo giắc đèn ra. Nếu giắc đèn được kéo ra ngoài mà không giữ chặc chụp bụi, Bóng đèn có thể bị vỡ

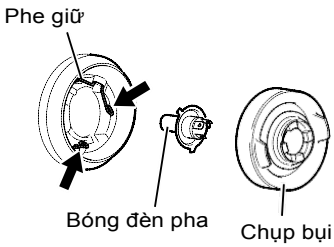



2. Tháo cao su chụp bụi, giữ bên trái và bên phải của phe giữ, bóp chặc nó lại khởi ngàm giữ và kéo lên phía trên
3. Tháo bóng cũ ra ngoài và thay bằng 1 bóng đèn mới.
4. Sau khi thay bóng mới vào, hãy ráp các chi tiết còn lại vào ngược với trình tự lúc tháo ra

KHUYẾN CÁO

- Không chạm tay vào phần thủy tinh của bóng, việc này có thể gây nứt bóng đèn.
- Khi gắn chụ bụi vào, hãy ấn thật chắc chắn. Chụp bụi không kín, nước hoặc bụi có thể lọt vào làm hư hỏng bóng đèn.

Thay đèn vị trí

1. Hãy nâng cabin lên khi thay thế

⚠ CẢNH BÁO

Không chạm vào khóa giữ của thanh chống cabin,chạm vào khóa này có thể làm cabin hạ xuống bất ngờ.

⚠ CHÚ Ý

- Kiểm tra khu vực xung quanh xe chỉ khi an toàn mới được nâng cabin
- Trước khi nâng cabin, hãy đóng các của chắc chắn. Tránh mở hay đóng cửa khi cabin đã nâng lên.
- Hãy chắc chắn khóa cabin đã được khóa khi cabin nâng lên.
- Không nâng cabin khi các vật dụng trong cabin chưa được lấy xuống hoặc giữ chắc chắn.
- Hãy đẩy sạch tuyết trên trần cabin và phía trước cản xe nếu không có thể gây hư hỏng cabin khi nâng lên.
- Khi bạn cần mở của khi cabin đã nâng lên, Hãy mở cẩn thận và giữ cánh cửa chắc chắn, nếu không có thể gây nguy hiểm.Cuối cùng, hãy chắn chắn đã đóng cửa chặt sau khi rời cabin.

Nâng cabin → Tham khảo trang 7-10

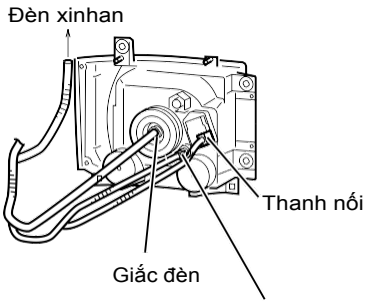

2. Tháo đèn định vị từ chóa đèn pha.

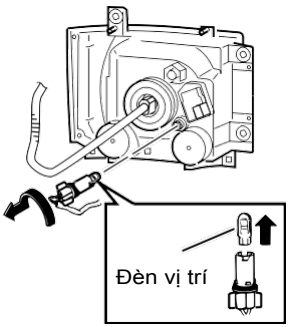

3. Kéo bóng đèn định vị từ giức ghim và thay thế bằng 1 bóng mới.

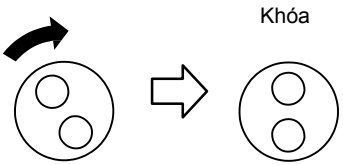

4. Để lắp bóng đèn làm theo trình tự: sau
Cắm vào và xoay theo cùng chiều kim đồng hồ như hình vẽ.

KHUYẾN CÁO

- Nếu vặn không chắc chắn, nước hoặc bụi bẩn có thể lọt vào gây hư hỏng.

Thay thế bóng đèn tín hiệu

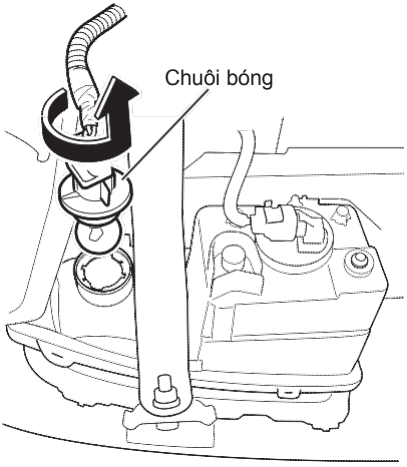

1. Tháo chuôi bóng bằng cách giữ chặc và xoay chuôi bóng ngược chiều kim đồng hồ.
2. Tháo bóng ra khỏi chuôi và thay bằng 1 bóng đèn mới.
3. Để lắp, hãy làm với trình tự ngược với lúc tháo ra và chú ý:
   - Xoay chuôi bóng cùng chiều kim đồng hồ để khóa lại.

KHUYẾN CÁO

- Nếu chuôi bóng không được khóa chặc, nước và bụi bẩn có thể lọt vào gây hư hỏng.

Thay thế đèn sương mù trước V

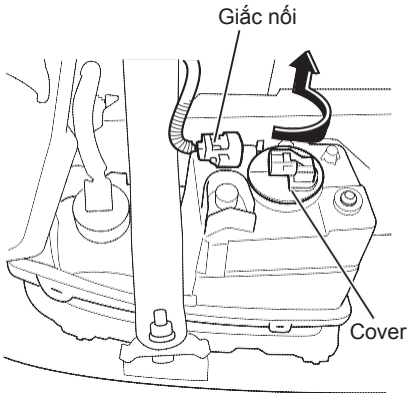

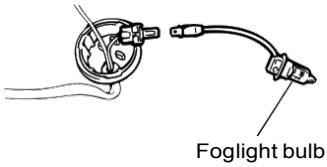

1. Tháo giắc nối, xoay nắp theo hướng ngược chiều kim đồng hồ. Tháo khớp nối dây khỏi nắp chụp bóng đèn một cách cẩn thận không làm hư kẹp hoặc sút chân cắm
2. Tháo bóng ra khỏi chóa và thay bằng 1 bóng mới.

KHUYẾN CÁO

- Đừng chạm tay vào phần thủy tinh bóng, làm bẩn phần thủy tinh có thể gây đứt bóng.

3. Để gắn bóng đèn, hãy thực hiện qui trình ngược lại và chú ý những điểm sau
   - Vì có các khía khác nhau ở phần trên và dưới bóng (tròn hay vuông) hãy chú ý hướng nhận vào khi gắn. Khía tròn nên hướng vào cả hai mặt trái phải..
   - Hãy vặn nắp chụp theo chiều kim đồng hồ d0ể khóa lại. Khi khóa nắp chụp hãy nhớ không để kẹt.

KHUYẾN CÁO

- Nếu đế đèn không được vặn chặt, nước có thể lọt vào trong đèn làm hỏng đèn.

Thay thế bóng đèn tín hiệu, vị trí, đèn thắng & biển số

Loại 1

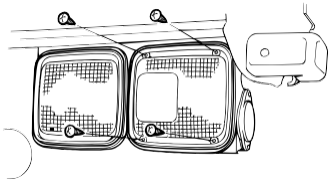

1. Nới các con ốc vít & lấy nắp chắn ra ngoài.
2. Tháo các bóng bằng cách xoay bóng ngược chiều kim đồng hồ và thay bằng 1 bóng mới .
3. Để lắp vào thì là theo trình tự ngược vớI lúc tháo ra

Loại 2

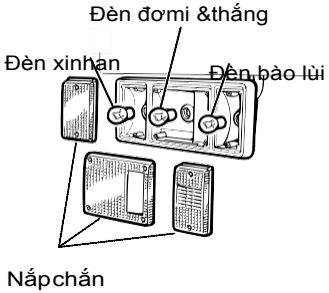

Thay bóng đèn biển số

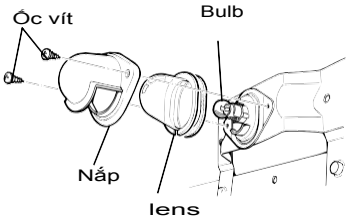

1. Tháo các con ốc vít và tháo nắp che ra ngoài
2. Tháo joong ra.
3. Tháo bóng đèn bằng cách xoay bóng teo ngược chiều kim đồng hồ.
4. Để lắp bóng vào,làm theo trình tự ngược với lúc tháo ra.

Thay thế đèn trần

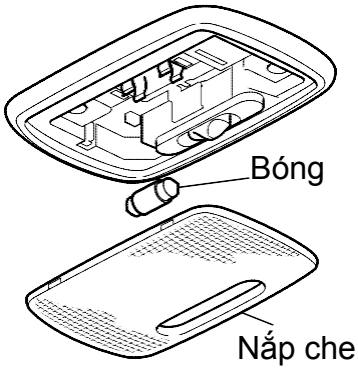

1. Tháo nắp che & kéo bóng đèn ra ngoài.
2. Để lắp vào, làm theo tình tự ngược lại.

Thay thế cầu chì & rơ le

Khi đèn không phát sáng hay nhấp nhày, hoặc khi thiết bị trong hệ thống điện không hoạt động, hãy kiểm tra xem cầu chì bị đứt hay không.

.

Vị trí cầu chì & Rơ le

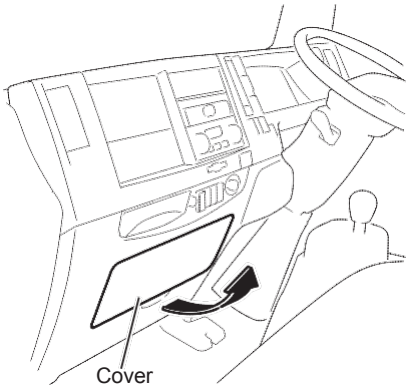

Cầu chì và rờ le được đặt trong phần dưới của táp- lô ở giữa và bên trái phía sau của cabin. Phải tháo nắp đậy để thực hiện kiểm tra và thay thế, và cũng phải mở nắp đậy hộp rờ le ở bên trái phía sau của cabin.

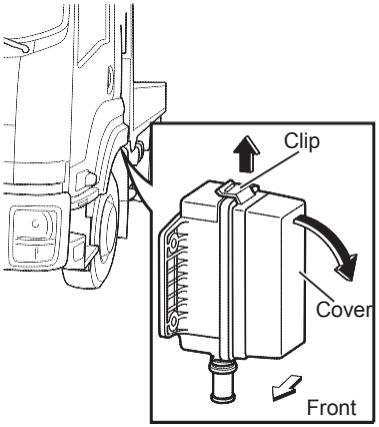

Nắp đậy hộp rờ le ở bên trái phía sau của cabin được mở bằng cách kéo về phía trước trong khi ấn vào kẹp.

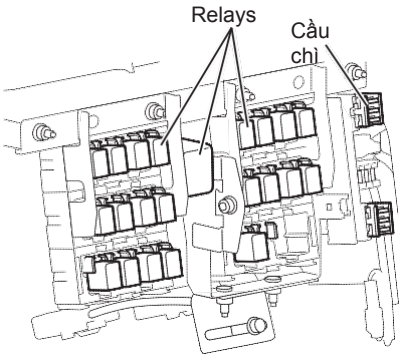

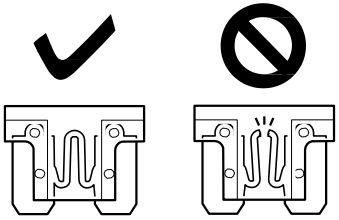

Thay thế cầu chì

1. Trước khi thay cầu chì, phải nhớ đặt công tắc ở vị trí "LOCK" và kéo hết cần phanh tay.

2. Đặt cây tháo cầu chì vào cầu chì và kéo nó ra (Cây tháo cầu chì được cất trong hộp cầu chì bên trong cabin.)

3. Nếu cầu chì chỉ ra phía phải của hình bên trái thì cầu chì đã bị đứt. Đừng dung cầu chì khác loại đã chỉ định.)

⚠ CẢNH BÁO

- Dùng cầu chì theo đúng thông số quy định. Dùng cầu chì không đúng thông số hoặc nối tắt dây điện , v.v., có thể gây hư hỏng & cháy nổ.
- Nếu cầu chì hư hỏng liên tục không rõ nguyên nhân. Hãy liên hệ với đại lý Isuzu gần nhất.
- Không thay cầu chì lúc khóa vẫn ở vị trí “ON”. Việc này có thể gây hư hỏng & nguy hiểm.
- Khi thay thế cầu chì, hãy đậu xe ở vị trí an toàn.

Thay thế Rơ le

Khi thay thể rơ le, hãy liên hệ với đại lý Isuzu gần nhất.

KHUYẾN CÁO

Không cần thiết phải mở nắp hộp rơ le trừ khi có hư hỏng.

Cấu trúc hộp rờ le được thiết kế ngăn không cho nước vào, nếu bạn làm dính nước hoặc thức uống trên nắp, hãy lau sạch trước khi mở nắp.

Vùng quanh nắp sẽ ấm lên khi xe đang lái nhưng điều này không bất thường .

Vị trí cầu chì & Rơ le

Vị trí cầu chì

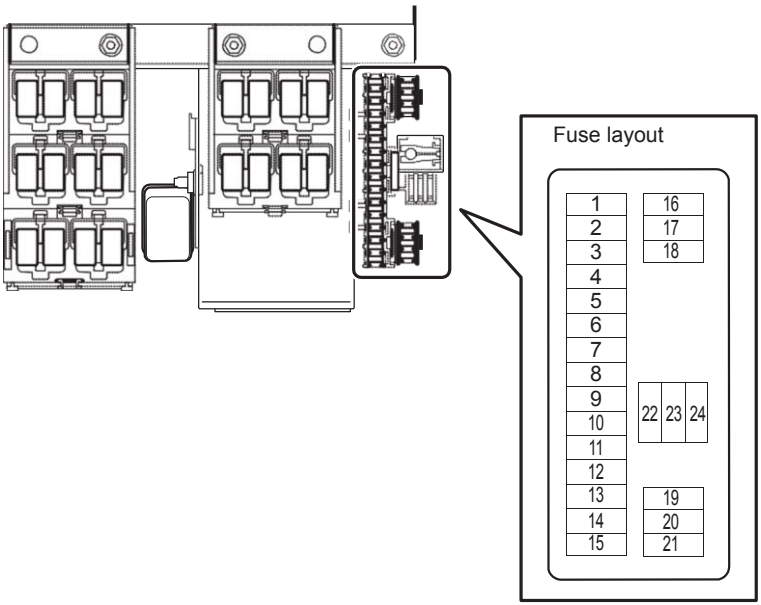

No.	Mô tả	Rating
1	ABS	10A
2	POWER WINDOW	20A
3	HEAD LAMP HIGH BEAM RH	10A
4	HEAD LAMP HIGH BEAM LH	10A
5	HEAD LAMP LOW BEAM RH	10A
6	HEAD LAMP LOW BEAM LH	10A
7	TURN & STOP	15A
8	TAIL & HORN	15A
9	CIGER LIGHTER	10A
10	WIPER	20A
11	BACK LAMP	10A
12	ECM	15A

No.	Mô tả	Rating
13	IGN1 & METER & ECU	15A
14	DOOR LOCK	15A
15	IGN2 & BLOWER & STARTER	15A
16	RADIO & ROOM LAMP	10A
17	HVAC	20A
18	ABS	20A
19	TRAILER BACK LAMP	15A
20	TRAILER TAIL LAMP	20A
21	TRAILER	15A
22	SPAER	10A
23	SPAER	15A
24	SPAER	20A

Vị trí Rơ le (Loại 1)

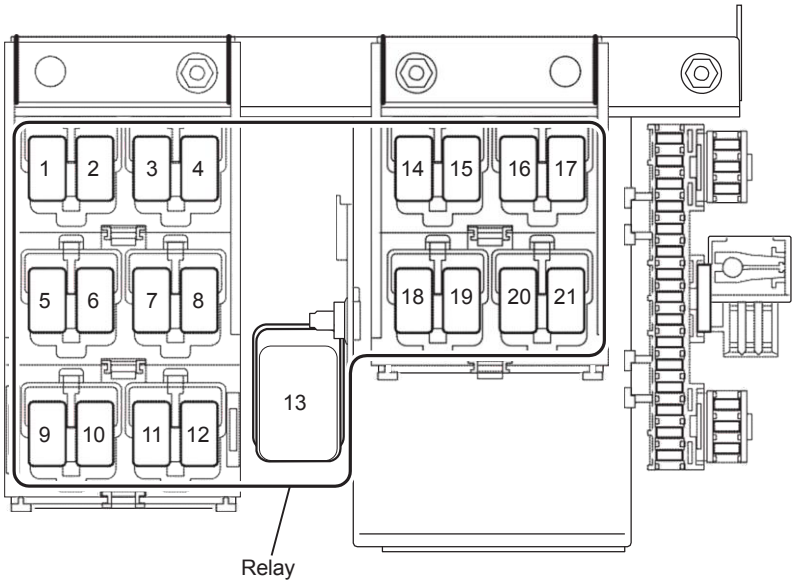

No.	Description
1	SIDE PTO
2	SIDE PTO
3	FRT FOG LAMP
4	HORN
5	TRAILER
6	TRAILER STOP LAMP
7	TRAILER BACK LAMP
8	TRAILER TAIL LAMP
9	WIPER
10	WIPER
11	POWER WINDOW

No.	Description
12	ABS
13	ENG CONT
14	HVAC COOLER COMP & COND FAN
15	HVAC BLOWER
16	KEY ON POWER SUPPLY
17	STARTER CUT
18	HEAD LAMP HIGH BEAM
19	HEAD LAMP LOW BEAM
20	STOP LAMP
21	TAIL LAMP

Vị trí Rơ le (Loại 2)

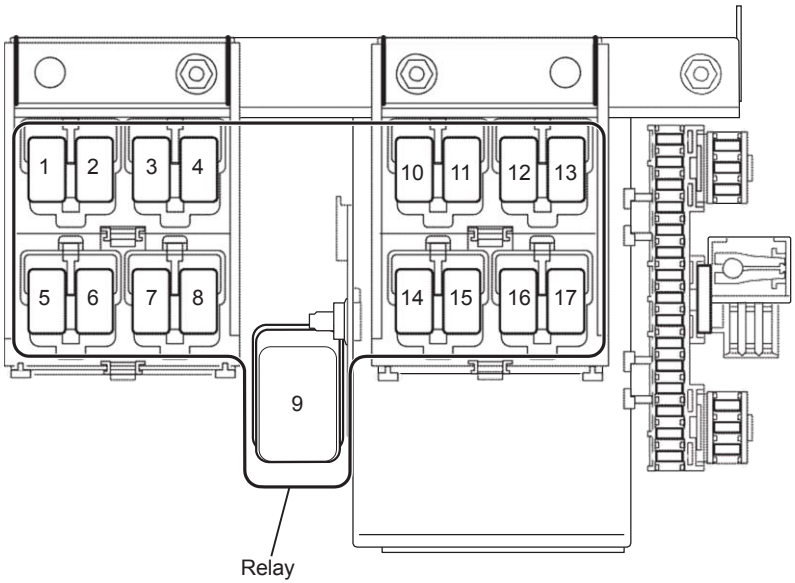

No.	Description
1	SIDE PTO
2	SIDE PTO
3	FRT FOG LAMP
4	HORN
5	WIPER
6	WIPER
7	POWER WINDOW
8	ABS
9	ENG CONT

No.	Description
10	HVAC COOLER COMP & COND FAN
11	HVAC BLOWER
12	KEY ON POWER SUPPLY
13	STARTER CUT
14	HEAD LAMP HIGH BEAM
15	HEAD LAMP LOW BEAM
16	STOP LAMP
17	TAIL LAMP

Cầu chì bị đứt

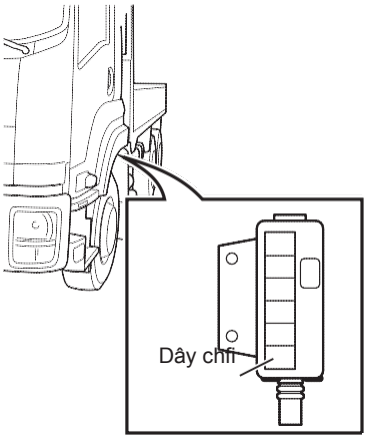

Cầu chì dung để bảo vệ mạch điện và được lắp rõ rang. Ta có thể thay thế một cách dễ dàng khi có sự cố về cầu chì.
Nếu công suất quá mức quy định đối với mạch điện thiết kế, cầu chì sẽ đứt để bảo vệ mách điện, tránh trường hợp hư hỏng, chạm chập gây cháy nổ.

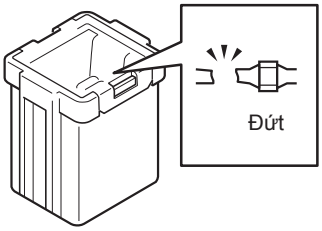

Thông số

Khi đèn chiếu sáng và các thiết bị điện không hoạt động, nhưng không có sự cố với cầu chì, kiểm tra dây chì trong cầu chì loại hộp.
Trường hợp khẩn cấp hãy liên hệ với đại lý Isuzu gần nhất.

⚠ CẢNH BÁO

- Luôn dung cầu chì với thông số đúng với thiết kế. Việc dung cầu chì không đúng thông số, hoặc dung dây dẫn nối tắt, v.v..., có thể gây hư hỏng & chập cháy.
- Nếu cầu chì đứt liên tục không rõ nguyên nhân, hãy liên hệ voiwsi địa lý Isuzu gần nhất
- Không thay thế cầu chì khi khóa đề đang ở vị trí “ON”. Việc này có thể gây hư hỏng & cháy nổ.
- Khi thay thế cầu chì, hãy đậu xe ở vị trí bằng phẳng & an toàn.

KHUYẾN CÁO

- Không mở nắp hộ cầu chì khi không thật sự cần thiết.
- Cấu trúc hộp rơ le được thết kết chống nước & bụi bẩn. Nếu bạn lỡ làm nước đổ vào xung quanh, hãy lau sạch trước khi mở nắp hộp cầu chì.
- Khi động cơ đang hoạt động nhiệt độ xung quanh rất cao, tuy nhiên không có vấn đề gì với hộp cần chì.

Khi lái xe trên đường xấu

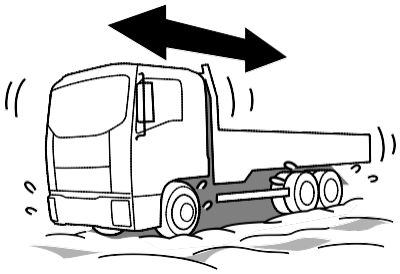

Nếu xe bị mắc kẹt trong bùn, nhấn bàn đạp gia tốc mạnh hơn cần thiết chỉ làm xe bị lún sâu hơn và khó thoát hơn.

Hãy kê đá hoặc cành cây hoặc giẻ dưới bánh xe để tạo ra ma sát hoặc liên tục lái lên trước rồi lại lùi về sau để tạo đà cho xe thoát ra.

Khi kéo xe

Để di chuyển xe không có khả năng hoạt động, tốt nhất là nên gọi nhân viên cứu hộ hoặc dịch vụ cứu hệ giao thông. Nếu không thể gọi được, hãy thực hiện theo các quy trình sau khi kéo xe.

Sử dụng các thiết bị thích hợp và tuân theo các yêu cầu pháp lý tại địa phương. Không nên cố gắng khởi động xe bằng cách kéo hoặc đẩy xe.

⚠ CẢNH BÁO

- Phải nhớ chèn bánh xe khi tháo trục truyền động. Xe có thể di chuyển và gây tai nạn nghiêm trọng.

⚠ CẢNH BÁO

- Đối với hộp số MZW, hãy đặt cần số ở vị trí “N”, và khoảng cách kéo xa nhất là 10 km (6.2 dặm) ở vận tốc thấp hơn 40 km/h (25 Miles/H). Nếu kéo hơn các thôn số trên hãy tháo trục các đăng ra trước khi kéo để tránh hư hỏng hộp số.
- Nếu có thể, hãy kéo xe khi động cơ xe đã được khởi động. Nếu không khởi
- động được động cơ xe:
  - Phanh sẽ không hoạt động hiệu quả;
  - Khó xoay vô lăng xe;
  - Vô lăng có thể bị khóa và không thể xoay được. Tinh trạng này đặc biệt nguy hiểm. (đặc biệt khi chìa khóa xe đã bị rút ra.)

Kéo xe với hộ số ES11109 V
→ Tham khảo trang 8-44

Kéo xe chuyển tiếp (Tất cả các bánh xe trên mặt đất hoặc bánh xe trước không chạm đất)

Khi có thể để vận hành tay lái, chiếc xe có thể được kéo với tất cả các bánh xe trên mặt đất.

Nếu động cơ không thể khởi động, hệ thống lái trợ lực không hoạt động, làm cho lái khó khăn. Ngoài ra, khi áp suất không khí thấp, phanh sẽ không hoạt động. Hoặc cài đặt một thanh kéo giữa xe kéo and xe bị vô hiệu hay sử dụng một chiếc xe tải kéo để di chuyển xe bị vô hiệu hoá.

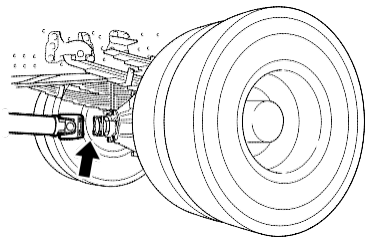

Đối với xe có một bánh xe phanh, nhả phanh lò xo bằng tay.

Ngắt kết nối các trục cánh quạt từ trục sau, và sửa chữa các trục chân vịt vào khung.

⚠ CẢNH BÁO

Hãy chắc chắn để chặn các bánh xe với phanh trống trước khi ngắt kết nối các trục cánh quạt. Nếu không làm như vậy có thể gây một tai nạn nghiêm trọng. Chiếc xe sẽ bắt đầu di chuyển khi ngắt kết nối trục cánh quạt.

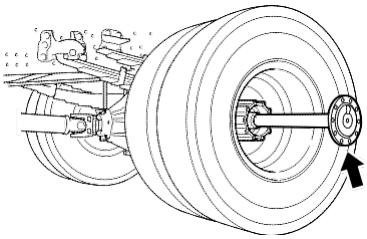

Nếu trục sau hư hỏng hay nghi ngờ hỏng, tháo láp cấu xe ra and
và đậy vị trí tháo láp lại để tránh rò rỉ nhớt, hoặc bụi cát có thể lọt vào vi sai.

Phía trước

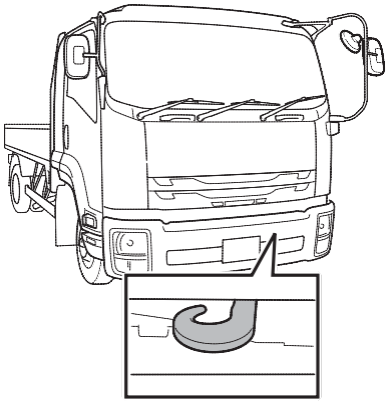

1. Nếu xe đang được kéo, gắn thật chắc sợi dây kéo vô móc phía trước và phía sau xe kéo ở cùng 1 bên.
2. Trong khi kéo, cẩn thận xem đèn thắng của xe kéo ngăng ngừa dây bị chùn. Chắc chắn dây không bị giật quá mạnh, kéo quá mức có thể làm hỏng các móc kéo.

Phía sau

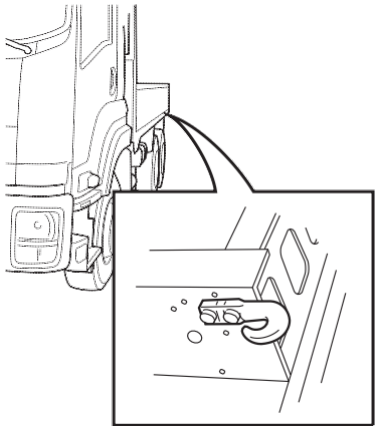

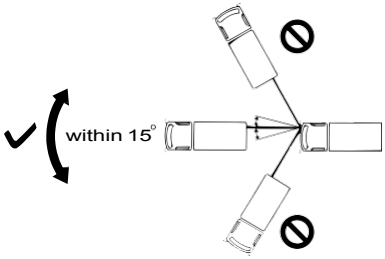

⚠ CẢNH BÁO

- Không kéo xe 1 góc lớn hơn 15°. Điều nàu có thể tác động lực quá lớn lên xe và làm hỏng xe.
- Chỉ buộc dây cáp vào đầu móc kéo. Việc buộc dây cáp vào các bộ phận khác của xe có thể làm hỏng xe..
- Hãy chắc chắn rằng không có ai ở gần móc và dây cáp kéo trước khi kéo xe. nếu dây cáp đứt hoặc xe rơi khỏi móc và bị hư hỏng, những người đứng gần đấy có thể bị thương hoặc các vật quanh đấyy có thể bị hỏng.
- Móc kéo chỉ dùng để kéo xe có trọng lượng tương tự với xe dùng để kéo trên đường.
- Khi đến một đoạn đường hẹp hoặc lầy lội, hãy dở xe ra. Không sử dụng móc kéo để kéo trực tiếp mà dung thừng để kéo.

Khi phanh tay không nhả V

→ Tham khảo trang 8-19

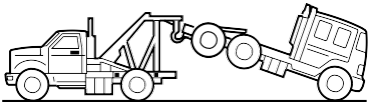

Khi kéo xe từ phía sau (Bánh sau không chạm đất)

Khóa cứng vô lăng ở vị trí thẳng.

KHUYẾN CÁO

[Liên hệ với đại lý trong những trường hợp sau]

- Khi xe đang xuống dốc (Phanh có thể bị quá nhiệt và không hoạt động)
- Khi hộp số hoặc vi sai bị hỏng
- Khi xe bị hỏng trên đường cao tốc

Kéo xe sử dụng hộp số ES11109 V

Kéo xe

Cắt bỏ các lượng lái xe trục sau với rơ móc. Nếu chiếc xe được kéo mà không cần cắt ra khỏi lực lượng ổ đĩa, không đủ bôi trơn sẽ xảy ra bên trong rơ móc và sẽ bị thiệt hại như co giật cơ do ma sát.

Lái xe xuống dốc (Lái với cần số vị trí "N")

Thiếu nhớt bôi trơn sẽ xảy ra bên trong và rơ móc sẽ bị thiệt hại như co giật cơ do ma sát.

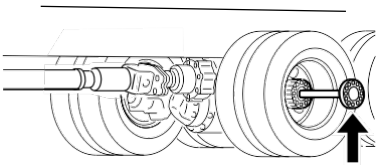

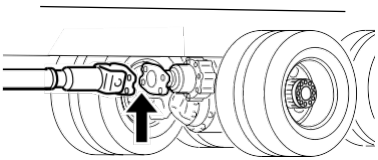

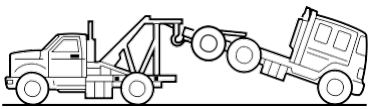

Để tránh hư hỏng

1. Trong mọi trường hợp xuống dốc với rơ móc ở vị trí trung lập.
2. Đừng xuống dốc với bộ rơ móc lỏng lẻo.
3. Kéo xe với trục bị loại bỏ, trục cánh quạt bị ngắt kết nối hoặc các bánh sau không chạm mặt đấtKéo xe với trục bị loại bỏ, trục cánh quạt bị ngắt kết nối hoặc các bánh sau không chạm mặt đất.

⚠ CẢNH BÁO

- Hãy chắc chắn để chặn các bánh xe với phanh trống trước khi ngắt kết nối các trục cánh quạt. Nếu không làm như vậy có thể gây ra một tai nạn nghiêm trọng khi chiếc xe sẽ bắt đầu di chuyển khi ngắt kết nối các trục cánh quạt.

⚠ CẢNH BÁO

- Nếu xe của bạn phải được kéo, sử dụng, chiếc xe tải chứa các bánh xe phía sau rời khỏi mặt đất, hoặc loại bỏ các trục cánh quạt từ chiếc xe của bạn. Nếu không làm như vậy sẽ dẫn đến rơ móc bị vỡ.

CÁC THÔNG SỐ CHÍNH 9

- CÁC THÔNG SỐ KỸ THUẬT CHÍNH 9-2
- CÁC HƯỚNG DẪN KHÁC 9-12

CÁC THÔNG SỐ KỸ THUẬT CHÍNH

Động cơ

6HK1 Model

Thông số kỹ thuật		
Làm mát bằng nước, trục cam phía trên, phun nhiên liệu trực tiếp với hệ thống làm mát khí nạp		
Tỉ số nén (to 1)	17.5	
Dung tích xy lanh cc (cu. in)	7,790 (475.3)	
Thứ tự nổ	1-5-3-6-2-4	
Thời điểm phun nhiên liệu (static) độ	0°	
Khe hở cò mổ mm (in)	Cả 2 Xả & Nạp: 0.4 (0.016) khi máy nguội	
Tốc độ cầm chừng r/min	500 - 550	
Lực căng dây curoa quạt mm (in)/Hz	Dây mới: 4 - 5 (0.16 - 0.20) / 191 - 209 Dây cũ: 6 - 7 (0.24 - 0.28) / 162 - 172	
Lực căng dây curoa lốc lạnh mm (in)/Hz	Dây mới: 10 - 13 (0.39 - 0.51) / 115 - 141 Dây cũ 13 - 15 (0.51 - 0.59) / 101 - 115	
Lọc nhớt	Loại Cartridge	
Dung tính nhớt động cơ [Giá trị tham khảo] **lít** (US gal./**Imp gal.**)	**18.5** (4.89 / **4.07**) bao gồm **2.0** (0.53 / **0.44**) trong lọc & **16.5** (4.36 / **3.63**) trong cacte.	
Dung tích nước làm mát [Giá trị tham khảo] **lít** (US gal./**Imp gal.**)	EuroIII	6HK1-TCN :**29.0** (7.66 / **6.38**) 6HK1-TCS :**29.6** (7.82 / **6.51**)
	EuroIV	6HK1-TCN :**29.6** (7.82 / **6.51**) 6HK1-TCS :**30.2** (7.98 / **6.64**)
Hệ thống xông máy	V Bugi xông	

Hộp số

MZW6P Model

Thông số		
6 tốc độ (6 số tiến), đồng tốc từ số 2 đến số 6		
Tỉ số truyền (to 1)	1st	6.615
	2nd	4.095
	3rd	2.358
	4th	1.531
	5th	1.000
	6th	0.722
	Lùi.	6.615
Dung tích nhớt hộp số [Giá trị tham khảo] **lít** (US gal./**Imp gal.**)	Không có PTO: **5.3** (1.40 / **1.17**)	
	Có PTO: **6.0** (1.59 / **1.32**)	

ES11109 Model

Thông số		
Hộp số 9 tốc độ (truyền thẳng số 8), đồng tốc từ số 1đến số 8		
Tỉ số truyền (to 1)	Số chậm	12.638
	1st	8.807
	2nd	6.550
	3rd	4.768
	4th	3.548
	5th	2.482
	6th	1.846
	7th	1.344
	8th	1.000
	Lùi	13.210
Dung tích nhớt hộp số Giá trị tham khảo] **lít** (US gal./**Imp gal.**)	Không có PTO: **8.5** (2.25 / **1.87**)	
	Có PTO: **9.0** (2.38 / **1.98**)	

Thông số kỹ thuật

FVR Model

Động cơ	
Model	6HK1-TCN
Dung tính nhớt động cơ [Giá trị tham khảo] **lít** (US gal./**Imp gal.**)	Xem trang 9-2
Dung tích nước làm mát [Giá trị tham khảo] **lít** (US gal./**Imp gal.**)	Xem trang 9-2

Hộp số	
Kiểu	MZW6P
Dung tích nhớt hộp số Giá trị tham khảo] **lít** (US gal./**Imp gal.**)	Xem trang 9-3

Li hợp		
Hành trình tự do li hợp	mm (in)	40 - 60 (1.57 - 2.36)
Khoảng cách từ lúc chưa đạp bàn đạp ly hợp đến khi đạp bàn đạp ly hợp hết mức	mm (in)	60 (2.36) or more

Cầu trước		
Loại		F063
Góc đặt bánh xe: độ chụm	mm (in)	-1 to 1 (-0.04 to 0.04)
: Camber	độ	0°30’
: Caster	độ	2°
: King pin	độ	7°30’
Lượng mỡ trục bánh xe trước [giá trị tham khảo]	kg (lb)	JIS 8-bu lông : 0.505 × 2 (1.11 × 2) ISO 10-bu lông : 0.345 × 2 (0.76 × 2)

Trục sau	
Loại	V R105 V R130
Dung tính nhớt vi sai [Giá trị tham khảo] **lít** (US gal./**Imp gal.**)	**14.0** (3.70 / **3.08**)
Dung tích mỡ bôi trơn moay ơ bánh sau [Giá trị tham khảo] kg (lb)	ISO 10-bolt wheels: 1.820 × 2 (4.013 × 2)

Hệ thống lái	
Hành trình tự do vô lắng mm (in)	10 - 60 (0.39 - 2.36)
Dung tích dầu trợ lực lái [Giá trị tham khảo] **lít** (US gal./**Imp gal.**)	**3.0** (0.79 / **0.66**)

Hệ thống phanh	
Loại	Phanh khí nén hoàn toàn
Hành trình tự do bàn đạp phanh mm (in)	10 - 18 (0.39 - 0.71)

Phanh tay	
Loại	Lò xo nén bánh sau

Nhiên liệu	
Dung tích thùng nhiên liệu [Giá trị tham khảo] **lít** (US gal./**Imp gal.**)	**200** (52.8 / **44.0**)

Hệ thống điện	
Bình ắc quy	65D23L, V 80D26L
Máy phát volt/amp.	24 / 60, V 24 / 90

FTR Model

Động cơ	
Kiểu	6HK1-TCN
Dung tích nhớt động cơ [Giá trị tham khảo] **lít** (US gal./**Imp gal.**)	Xem trang 9-2
Dung tích nước làm mát [Giá trị tham khảo] **lít** (US gal./**Imp gal.**)	Xem trang 9-2

Hộp số	
Kiểu	MZW6P
Dung tích nhớt hộp số [Giá trị tham khảo] **lít** (US gal./**Imp gal.**)	Xem trang 9-3

Li hợp		
Hành trình tụ do li hợp	mm (in)	40 - 60 (1.57 - 2.36)
Khoảng cách từ lúc chưa đạp bàn đạp ly hợp đến khi đạp bàn đạp ly hợp hết mức	mm (in)	60 (2.36) or more

Trục trước		
Loại		F075
Góc đặt bánh xet: Độ chụm	mm (in)	-1 to 1 (-0.04 to 0.04)
: Camber	degree	0°30’
: Caster	degree	2°
: King pin	degree	7°30’
Dung tích mỡ bôi trơn moay ơ bánh trước [Giá trị tham khảo]	kg (lb)	ISO 10-bolt wheels: 0.805 × 2 (1.77 × 2)

Trục sau		
Loại		R092
Dung tich nhớt vi sai [Giá trị tham khảo] **lít** (US gal./**Imp gal.**)		**9.0** (2.38 / **1.98**)
Dung tích mỡ bôi trơn moay ơ bánh sau [Giá trị tham khảo]	kg (lb)	ISO 10-bolt wheels: 1.820 × 2 (4.013 × 2)

Hệ thống lái	
Hành trình tự do vô lăng mm (in)	10 - 60 (0.39 - 2.36)
Dung tích dầu trợ lực lái [Giá trị tham khảo] **lít** (US gal./**Imp gal.**)	**3.0** (0.79 / **0.66**)

Hệ thống phanh	
Loại	Khí nén hoàn toàn
Hành trình tự do bàn đạp phanh mm (in)	10 - 18 (0.39 - 0.71)

Phanh tay	
Loại	Lò xo nén ở bánh phía sau

Nhiên liệu	
Dung tích thùng nhiên liệu [Giá trị tham khảo] **lít** (US gal./**Imp gal.**)	**200** (52.8 / **44.0**)

Hệ thống điện	
Bình ắc quy	65D31L
Máy phát volt/amp.	V 24 / 60, V 24 / 90

FVM Model

Động cơ	
Kiểu	V 6HK1-TCS V 6HK1-TCN
Dung tích nhớt động cơ [Giá trị tham khảo] **lít** (US gal./**Imp gal.**)	Xem trang 9-2
Dung tich nước làm mát [Giá trị tham khảo] **lít** (US gal./**Imp gal.**)	Xem trang 9-2

Hộp số	
Kiểu	ES11109
Dung tích nhớt hộp số [Giá trị tham khảo] **lít** (US gal./**Imp gal.**)	Xem trang 9-3

Li hợp		
Hành trình ự do li hợp	mm (in)	40 - 60 (1.57 - 2.36)
Khoảng cách từ lúc chưa đạp bàn đạp ly hợp đến khi đạp bàn đạp ly hợp hết mức	mm (in)	60 (2.36) hoắc hơn

Trục trước		
Kiểu		F075
Goác đặt bánh xe: Độ chụm	mm (in)	-1 to 1 (-0.04 to 0.04)
: Camber	degree	0°30’
: Caster	degree	2°
: King pin	degree	7°30’
Dung tích mỡ bôi trơn moay ơ bánh trước c [Giá trị tham khảo]	kg (lb)	ISO 10-bolt wheels: 0.805 × 2 (1.77 × 2)

Trục sau		
Kiểu		R130 + D108
Dung tích nhớt vi sai [Giá trị tham khảo] **liters** (US gal./**Imp gal.**)		**14.0** (3.70 / **3.08**)
Dung tích mỡ bôi trơn moay ơ bánh sau [Giá trị tham khảo]	kg (lb)	ISO 10-bolt wheels: 1.820 × 2 (4.013 × 2)

Hệ thống lái	
Hành trình tự do vô lăng mm (in)	10 - 60 (0.39 - 2.36)
Dung tích dầu trợ lực lái [Giá trị tham khảo] **liters** (US gal./**Imp gal.**)	**3.0** (0.79 / **0.66**)

Hệ thống phanh	
Kiểu	Khí nén hoàn toàn
Hành trình tự do bàn đạp phanh mm (in)	10 - 18 (0.39 - 0.71)

Phanh tay	
Kiểu	Lò xo nén các bánh phía sau

Fuel	
Dung tích thùng nhiên liệu [Giá trị tham khảo] **lít** (US gal./**Imp gal.**)	V **200** (52.8 / **44.0**) V **370** (97.8 / **81.4**)

Hệ thống điện	
Bình ắc quy	65D31L
Máy phát điện volt/amp.	V 24 / 60, V 24 / 90

FVZ Model

Động cơ	
Kiểu	6HK1-TCN
Dung tích nhớt động cơ [Giá trị tham khảo] **lít** (US gal./**Imp gal.**)	Xem trang 9-2
Dung tich nước làm mát [Giá trị tham khảo] **lít** (US gal./**Imp gal.**)	Xem trang 9-2

Hộp số	
Kiểu	ES11109
Dung tích nhớt hộp số [Giá trị tham khảo] **lít** (US gal./**Imp gal.**)	Xem trang 9-3

Li hợp		
Hành trình tự do bàn đạp li hợp	mm (in)	40 - 60 (1.57 - 2.36)
Khoảng cách từ lúc chưa đạp bàn đạp ly hợp đến khi đạp bàn đạp ly hợp hết mức	mm (in)	60 (2.36) hoặc hơn

Trục trước		
Kiểu		F075
Góc đặt bánh xe: Độ chụm	mm (in)	-1 to 1 (-0.04 to 0.04)
: Camber	degree	0°30’
: Caster	degree	2°
: King pin	degree	7°30’
Dung tích mỡ bôi trơn bạc đạn moay ơ bánh trước [Giá trị tham	kg (lb)	ISO 10-bolt wheels: 0.805 × 2 (1.77 × 2)

Trục sau		
Kiểu		RT210
Dung tích nhớt vi sai [Giá trị tham khảo] **lít** (US gal./**Imp gal.**)		Trục giữa: **18.0** (4.76 / **3.96**) Trục cuối: **12.0** (3.17 / **2.64**)
Dung tích mỡ bôi trơn bạc đạn moay ơ bánh sau [Giá trị tham khảo]	kg (lb)	ISO 10-bolt wheels: 1.820 × 2 (4.013 × 2)

Hệ thống lái	
Hành trình tự do vô lăng mm (in)	10 - 60 (0.39 - 2.36)
Dung tích dầu trợ lực lái [Giá trị tham khảo] **lít** (US gal./**Imp gal.**)	**3.0** (0.79 / **0.66**)

Hệ thống phanh	
Kiểu	Khí nén hoàn toàn
Hành tình tự do bàn đạp phanh mm (in)	10 - 18 (0.39 - 0.71)

Phanh tay	
Kiểu	Lò xo nén tịa các bánh phía sau

Nhiên liệu	
Dung tích thùng nhiên liệu [Giá trị tham khảo] **lít** (US gal./**Imp gal.**)	V **200** (52.8 / **44.0**) V **370** (97.8 / **81.4**)

Hệ thống điện	
Bình ắc quy	65D31L
Máy phát điện volt/amp.	V 24 / 60, V 24 / 90

CÁC HƯỚNG DẪN KHÁC

Hướng dẫn lắp đặt thiết bị radio

Mục đích

Hướng dẫn này đưa ra các yêu cầu & khuyến cáo về

Tần số truyền dẫn của thiết bị sử dụng sóng radio.

Các thiết bị phụ gắn theo.

LƯU Ý

Hướng dẫn này mục đích bổ sung, không có ý nghĩa thay thế cho hướng dẫn chi tiết lắp đặt được cung cấp duy nhất bởi nhà sản xuất của điện thoại vô tuyến hoặc đài phát sóng ở mặt đất..

Tổng quan

1. Chỉ có những thiết bị thu phát RFvà các thiết bị phụ trợ (microphone, bộ chuyển, bộ khuếch đại...) có chứng chỉ 'CE' hoặc 'e'mới được kết nối với xe.
2. Lắp đặt bộ thu phát RF cần được thực hiện bởi nhân viên được sự cho phép của tổ chức có thẩm quyền. Hướng dẫn sử dụng và cài đặt bộ thu phát RF cung cấp bởi nhà sản xuất cần được theo dõi.

LƯU Ý

Hướng dẫn của nhà sản xuất xe ô tô được ưu tiên trong trường có sự hợp xung đột.

Lắp đặt bộ thu phát RF trên bất kỳ bộ phận nào của xe khác vị trí kết nối được chỉ định hoặc vị trí gắn sẽ làm mất hiệu lực bảo hành xe.

Nếu một vấn đề được tìm thấy và không thể được sửa chữa, và nó được cho là lỗi kỹ thuật của thiết bị phát RF do không phù hợp với nhà sản xuất, cần có sự tư vấn của đại lý hoặc nhà cung cấp.

Các chi phí phát sinh từ việc cài đặt không phải là trách nhiệm của nhà sản xuất xe.

3. Quá trình lắp đặt được thực hiện theo các qui định pháp lý quốc gia cho việc cài đặt và sử dụng các thiết bị thu phát RF trong xe.
4. Việc xem xét toàn diện cho vị trí lắp đặt thiết bị thu phát RF giúp cho hiện tượng nhiễu điện từ (EMI) và nhiễu tần số radio (RFI) được giảm thiểu giữa các thiết bị thu phát RF với xe điện và hệ thống điện.
5. Cẩn thận thực hiện khi có dự định lắp đặt bất kỳ thiết bị bổ trợ bên ngoài không được là một mối nguy hiểm và không trái với quy định an toàn.
6. Đảm bảo rằng microphone/tai nghe không làm ảnh hưởng đến việc vận hành và điều khiển xe.
7. Khi các thiết bị cầm tay hoặc thiết bị di động được kết nối với xe, bộ chuyển đổi phù hợp tính năng kỹ thuật cần được sử dụng.

Lắp đặt

- Cẩn thận thực hiện các bước
- Chọn ăng ten,
- Đặt nó vào vị trí được chỉ định trước,
- Lắp vào chính xác ,
- Đảm bảo rằng tất cả các kết nối của ăng ten được niêm phong để ngăn chặn bụi bẩn và nước xâm nhập và ảnh hưởng đến chất lượng,
- Đảm bảo rằng tất cả các kết nối đều được kiểm tra về mặt điện sau khi cài đặt, và
- Đảm bảo thu nhận được các kênh chuẩn VSWR.

Ăng ten

1. Thiết bị thu phát RF có mức công suất đầu ra trên 100mW (đỉnh), một ăng ten bên ngoài được khuyến cáo sử dụng.
2. Ăng ten ngoài cáp nạp phải phù hợp về trở kháng với VSWR < 2.0.
3. Ăng ten nên là loại gắn vĩnh viễn trên nắp phía xe. Nếu sử dụng loại ăng ten nam châm, cần lắp vào vị trí giống như loại gắn vĩnh viễn.

LƯU Ý

- Mỗi loại và kiểu dáng xe sẽ tương tác với tần số năng lượng một cách khác nhau. Khi kết nối với một xe lạ, khuyến cáo nên dùng ăng ten nam châm để kiểm tra vị trí của ăng ten được đề nghị với các hiệu ứng không mong muốn trên xe. Vị trí của ăng ten là nguyên nhân chính của các hiệu ứng này.
- Vị trí tốt nhất để đặt ăng ten là mái kim loại chính giữa phía trên, nếu có thể với khoảng cách > λ/4 (λ = bước sóng) từ bất kỳ một khe hở, chẳng hạn như cửa sổ trời hay cửa sổ.

4. Cẩn thận khi ngồi gần ăng ten khi có thiên tai hoặc lắp vị trí gắn ăng ten khi có từ tính, vì điều này có thể ảnh hưởng đến tính chính xác hoặc hoạt động của la bàn trên xe được trang bị.

[Bức xạ trái đất]

1. Để tạo một đối xứng, mẫu bức xạ không định hướng, một ăng-ten cần phải được gắn theo chiều dọc trên một mặt phẳng nằm ngang lý tưởng với bán kính > λ/4 khi tần số thấp nhất được sử dụng (xem Bảng 1).
2. Các ăng-ten không nên được đặt gần với bất kỳ cấu trúc cộng hưởng điện trường.
3. Cẩn thận khi đặt ăng ten gần với ăng ten có sẵn. cần phải tắch chúng với khoản cách > λ/4 cho tần số phát f < 600 MHz và > λ cho tần số phát f > 600 MHz (xem Bảng 1).

Table 1. Approximate frequency-to-wavelength conversion

Tần số f MHz	Bước sóng λ cm	λ/4 cm
50	600	150
80	375	94
150	200	50
450	66	17
600	49.5	12
900	33	8
1800	16.5	4

[Điều kiện mặt đất phẳng]

Khi ăng ten được lắp trên mặt phẳng không phải kim loại

- Ăng-ten trên mặt đất - phẳng - độc lập có thể được gắn trực tiếp vào bất kỳ bề mặt (sợi thủy tinh...) hoặc trên một giá đỡ có thể được cung cấp bởi nhà sản xuất,
- Một ăng ten tiêu chuẩn có thể được sử dụng với một bay phẳng gắn vào mặt dưới của bảng điều khiển, ví dụ như một tấm kim loại tuân theo kích thước bảng 1.

[Vị trí ăng ten trên xe]
Việc lắp đặt và sử dụng bộ truyền RF với ăng ten bên ngoài xe được thể hiện trong Bảng 2.

Bảng 2. Việc lắp đặt và sử dụng bộ truyền RF với ăng ten bên ngoài xe

Tần số kênh (MHz)		Công suất đầu ra (W)	Vị trí ăng ten	Thông số cụ thể để cài đặt / sử dụng
1.	1.8-30	50	1.2.3.4.5.	Ham Radio
2.	50-54	50	1.2.3.	Ham Radio
3.	142-176	50	1.2.3.	Ham Radio / General Service Radio
4.	380-470	50	1.2.3.	Ham Radio / General Service Radio
5.	870-915	5	1.2.3.	General Service Radio / Mobile Telephone
6.	1200-1300	10	1.2.3.	Ham Radio
7.	1710-1785	2	1.2.3.	Mobile Telephone
8.	1885-2025	1	1.2.3.	Mobile Telephone

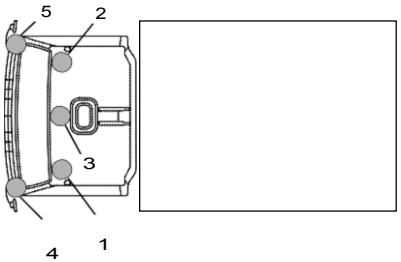

Vị trí Ăng ten;
0: tất cả vị trí (bên ngoài xe)
1: trên nắp, bên trái phía trước
2: trên nắp, bên phải phía trướ
3: Giữa trần xe
4: Bên trái cản trước
5: Bên phải cản trước

Hình 1. Hình thể hiện vị trí lắp ăng ten trên xe

[ăng ten "On-glass"]
Kính gắn anten nên được giữ càng cao càng tốt trong trung tâm của cửa sổ phía sau hoặc kính chắn gió.

LƯU Ý

- Cẩn thận để đảm bảo rằng kính nằm trong phạm vi nhiệt độ quy định khi lắp đặt ăng-ten để có kết nối tốt.

Cáp nối ăng ten

1. Sử dụng loại chất lượng cao,loại đồng trục (tối thiểu 95% vỏ bọc) có trở kháng phù hợp với thiết bị thu phát RF (VSWR < 2.0).
2. Không được cuộn dây cáp, vì điều này có thể ảnh hưởng đến sự điều chỉnh của các ăng-ten cũng như sinh nhiễu điện.
3. Nếu có thể, cáp ăng-ten nên được cắt theo chiều dài chính xác.
4. Cáp cần được xếp định tuyến để tránh biến dạng.
5. Bộ phận cảm biến an toàn điện tử (ví dụ túi khí và hệ thống ABS), mạch không được đấu nối dây điện song son.
6. Nếu cần đi ngang qua các đường dây điện khác, cắt ngang vuông góc.
7. Nếu cần một dây cáp nối dài, cáp đồng trục là thích hợp để sử dụng để có kết nối chính xác với chất lượng tốt và tiết kiệm.

LƯU Ý

- Các kết nối ăng ten chính xác tại mỗi đầu của dây cáp trung chuyển để phù hợp với các thiết bị sử dụng cần sử dụng kết nối hoặc hàn các đầu dây

8. Nếu dây cáp ăng ten bị ngắn, cần thay bằng một dây cáp trung chuyển khác với chiều dài phù hợp.

LƯU Ý

- Mở rộng độ dài của cáp trung chuyển sẽ làm chất lượng kết nối kém, đặc biệt đối với tần số > 800 MHz.

9. Đảm bảo rằng không được kéo căng hoặc bóp méo như việc bóp chặp các cáp với nhau.
10. Khi các viền xe được thay thế, đảm bảo không làm gãy các dây cáp.
11. Cần chú ý khi khi lắp tấm kính vào phía sao xe của loại có cửa xập để có thể đóng mở và ngăn chặn hư hognr cho dây cáp.

Thiết bị thu phát sóng RF

[Bộ gá của thiết bị thu phát RF]

1. Vị trí lắp thiết thị thu phát RF được cung cấp một đế gắn chắc chắn không không ảnh hưởng tới các điều khiển vận hành xe và đảm bảo thông khí.
2. Thiết bị thu phát RF không được bị hư hỏng hoặc tắt về thông khí. Đặc biệt cần đảm bảo thiết bị thu phát RF không được để bị hư hỏng vì ướt.
3. Việc truy cập vào các thiết bị của xe tại khu vực tải được cho phép như bánh xe dự phòng, bình chữa cháy.
4. Việc kết nối thiết bị thu phát RF có thể dễ dàng khi thiết bị thoát khỏi chế độ cầm tay, hoặc sữa chửa và bảo trì.
5. Không cản trở hoạt động của túi khí và các thiết bị an toàn khác.

LƯU Ý

- Đặc biệt cú ý không đặt bất kỳ thiết bị thu phát RF, microphone hoặc linh kiện trên đường dẫn của hệ thống khí nâng ghế hoặc "Air Bag"

[Bộ chuyển kết nối cáp thiết bị thu phát RF]

1. Nếu có thể, tất cả các cáp cần được thiết kế bên trong các đường gờ dọc để đủ khả năng bảo vệ tối đa. Nếu cần thiết, sử dụng ống dẫn, bộ bảo vệ và / hoặc vỏ bọc cáp khi cần.
2. Để chọn đường đi của cáp, lý tưởng ở phía tránh gần ống dẫn nhiên liệu, ống phanh, dây cáp, điều khiển, hệ thống dây điện xe và bất kỳ thành phần nóng. Trong mọi trường hợp bất kỳ loại cáp nào cần được tuân thủ những điều trên.
3. Dập cáp cần được kết nối để tránh
   - các cạnh sắc,
   - Uốn cong,
   - quá căng hoặc biến dạng,
   - mài mòn,
   - Nhiệt độ cao, và trở thành một mối nguy hiểm cho những người lái của xe.

Nguồn điện cho thết bị thu phát sóng RF

[Tổng quan]

1. Cáp chuyên dụng nên được sử dụng cho việc lắp đặt thiết bị RF-truyền mà nên càng ngắn càng tốt để pin kết nối tích cực và tiêu cực. Không kết nối trực tiếp đến các điện cực, sử dụng các thiết bị kết nối.

LƯU Ý

- Các kết nối không được thược hiện với các bộ điều kiển điện tử với bất kỳ trường hợp nào. Ví dụ, không sử dụng ổ mồi thuốc làm nguồn cho thiết bị thu phát RF.

2. Theo khuyến cáo, khi cáp đôi được sử dụng, 02 sợi dây cần được xoắn lại với nhau để giảm nhiễu.

LƯU Ý

- Dây nguồn của thiết bị thu phát cần được kết nối theo cách sau, khi nối, 02 dây không được phép đảo lộn, ví dụ sẽ để một sợi dài hơn sợi còn lại.

3. Nếu việc điều khiển đánh lửa được yêu cầu, các thiết bị cầm tay hoặc bộ phận điều khiển có thể được kết nối thông qua một cầu chì trong mạch thích hợp hoặc mạch đánh lửa không được cấp nguồn khi động cơ quay.

[Cáp nguồn và định tuyến]

1. Dây cáp lớn với điện trở thấp nên được sử dụng cho đường cáp dài để giảm thiểu sụt áp.
2. Dây cáp sẽ có công suất cao hơn so với các cầu chì bảo vệ, và cầu chì cần được trang bị.
3. Dây cáp cần ngắn nhất có thể.
4. Dây cáp cần được tính toán kỹ cho bộ phận chuyển động, (giảm xóc, lái, ổ trục, bàn đạp điều khiển...).
5. Cáp được bảo đảm tránh các bộ phận của động cơ, hệ thống ống xả hoặc các bộ phận nóng khác.
6. Dây cáp nguồn, nếu có thể, cần được tacwsh biệt với các dây cáp điều khiển thiết bị giải trí trong xe, mặc dùng nó có thể vượt qua cùng một lỗ hở khung xe; có thể khoan thêm lỗ để thuận tiện cho việc đi dây.
7. Dây cáp cần được bao bọc, tránh gấp gãy, và tránh bị kéo căng.
8. Cáp được bố trí xa cuộn dây đánh lửa, các mạch điện áp cao của hệ thống đánh lửa và các bộ phận điều khiển điện tử và, nếu có thể, tránh các dây điện khác.

[Hệ thống cung cấp nguồn 24 V]

1. Điện thế 12 V có thể được chiết xuất từ pin 24 V.

LƯU Ý

- Hầu hết các thiết bị thu phát RF di động sẽ vận hành tại nguồn 12 V. Các dòng xe ISUZU FRR90/FSR34/FVR34/FSR90 được trang bị 24 V, do đó, cần có bộ điều chỉnh thích hợp hoặc bộ chuyển đổi được sử dụng để cung cấp cho các nguồn cung cấp điện áp các thiết bị RF truyền tải được thiết kế.

2. Cáp nguồn của ổn áp hoặc bộ chuyển đổi cần được thiết kế cầu chì phù hợp phải được lắp càng gần nguồn cung cấp.

LƯU Ý

- Việc lắp đặt các thiết bị RF truyền tải được thực hiện như vậy để giúp cho nguồn điện của xe không bị ảnh hưởng.

3. Các thiết bị sẽ được lắp theo hướng dẫn của nhà sản xuất. Để bảo vệ môi trường, nó nên được đặt ở một vị trí khô ráo và thoáng mát.

A

Lọc gió	7-45
Dây curoa máy nén V	7-131
Lọc gió máy lạnh V	7-128
Sấy kính V	7-81
Các cửa gió	5-2
Đồng hồ áp suất	4-12
Hộc gió	7-80
AM/FM Radio V	5-26
Tốc độ analoge V	4-10
Ăng ten	5-25
Hệ thống chống bó phanh (ABS) V	4-53
Khay chứa đồ	5-18

B

Trước khi lái	2-2
Phanh	7-56

C

Giữ ly	5-19
Giữ trẻ em44	2-15
Chú ý khi lái xe mùa đông	6-21
Chú ý khi lái xe mùa nóng	6-20
Chú ý khi đỗ xe	6-19
CD Player (with AM/FM Radio) V	5-34
Bảng điều khiển trung tâm V	5-21
Thay lốp (ISO 10-Bolt Wheels)	7-71
Kiểm tra trước khi lái	7-18
Kiểm tra bu long trục	7-80
Mồi thuốc	5-16
Li hợp	7-84
Dầu thắng	7-81
Móc kéo xe	5-23
Công tắc điều khiển đèn	4-32
Giữ ly V	5-23

D

Kiểm tra hàng ngày	7-16
Nhớt vi sai	7-95
Bộ phận thay thê, nhớt và dầu bôi trơn	7-6
Lái xe	2-17
Lawsi xe cẩn thận & an toàn	6-2
Lái xe với móc kéo	6-16
Phanh tang trống	7-60

E

Điều kiện hoạt động động cơ	7-20
Nước làm mát động cơ	7-29
Đồng hồ báo nhiệt độ động cơ	4-13
Nhớt động cơ	7-21
Công tắc phanh khí xả	4-36
Ngoại thất	0-11
Đèn ngoại thất	7-120
Thành phần ngoại thất	7-134

F

Dây curoa quạt	7-42
Công tắc đèn sương mù phía trước [V]	4-35
Nắp phía trước	7-8
Lọc nhiên liệu	7-48
Đồng hồ báo nhiên liệu	4-14
Thùng nhiên liệu	3-9, 7-104
Điều chỉnh vô lăng	3-17

G

Cần số	4-47
Vào và ra khỏi xe	3-6
Hộc chứa đồ [V]	5-20
Chứa găng tay [V]	5-21
Các vị trí bơm mỡ	7-105

H

Bình ắc quy	7-121
Handling the Jacks	7-112
Handling the Radiator and Intercooler	7-41
Công tắc đèn ưu tiên	4-35
Headlight Leveling Switch [V]	4-34
Hook	5-24
Horn Button	4-41
How to Read the Instruments (Instruments Layout)	4-8

I

Núm điều khiển ga cầm chừng	4-30
Các thông số chính	7-145
Công tắc khóa vi sai [V]	4-38
Nội thất	0-6
Đèn nội thất	5-15
Thành phần nội thất	7-138
Nhớt & mỡ bôi trơn khuyên dùng	7-6

K

Chìa khóa	3-2

M

Các thông số chính	9-2
Điều hòa điều chỉnh tay [V]	5-6
Cửa sổ nâng hạ cơ	3-8
Kính chiếu hậu	3-18
Xe dung hộp số ES11109 [V]	4-50

O

Trên đường	6-2
Mở và đóng cửa	3-3
Hệ thống âm thanh	5-24
Others	9-12
Overhead Shelf	5-22

P

Phanh tay	7-59
Cần phanh tay	4-45
Các bàn đạp	4-44
Dầu trợ lực lái	7-99
Lọc dầu trợ lực lái	7-102
Tắt công suất (PTO) V	4-57
Cửa sổ kính điện	3-7
Các kiểm tra và điều chỉnh	7-4
Thay lốp xe	7-70
Phòng ngừ hư hỏng	2-42

R

Môi chất V	7-130
Thay thay thế cầu chì & rơ le	8-31

S

Dây đai an toàn	3-21
Seatback Pocket (Driver's Side)	5-19
Ghế ngồi	3-12
Hộc chứa vật dụng nhỏ	5-19
Chứa lốp dự phòng V	7-78
Giới hạn tốc độ V	2-47
Đồng hồ tốc độ	4-9
Khóa đề	4-28
Khởi động động cơ	4-4
An toàn	2-37
Vô lăng	7-103
Phanh và đậu xe	2-31
Phanh động cơ	4-6
Cửa sổ trời	5-16

T

Đồng hồ táp lô	4-11
Nâng cabin	7-10
Lốp dự phòng	7-68
Dụng cụ	7-7
Nhớt hộp số	7-88
Xử lí vấn đề	8-2

U

Xích bọc lốp	6-26

V

Thông số xe	2-48
Số (VIN) and số máy	1-2
Hút gió V	5-4

W

Đèn báo	4-17
Bố trí đèn báo	4-15
Cảnh báo âm thanh	4-26
Các nhãn chú ý trên xe	0-15
Mục lục đèn báo	0-13
Bánh xe và lốp xe	7-62
Lái xe đường xấu	8-38
Cầu chì đứt	8-37
Ắc quy yếu	8-9
Phanh hỏng	8-8
Bóng đèn không sáng	8-20
Động cơ quá nóng	8-16
Động cơ không khởi động được	8-7
Động cơ tắt máy khi đang lái	8-7
Hết nhiên liệu	8-11
Đồng hồ báo bất thường	8-18
Phanh tay không nhả V	8-19
Lốp xe bị xì	8-6
Xe hỏng khi đang lái	8-6
Đèn báo nổi sáng	8-13
Đến đsị lý Isuzu	2-44
Kéo xe	8-39
Nước rửa kính lái	7-116
Công tắc gạt nước và rửa kính	4-39
Thanh gạt nước	7-117