ISUZU

Trucks for life

CÔNG TY TNHH Ô TÔ ISUZU VIỆT NAM

695 Quang Trung, P.8, Q.Gò Vấp, Tp. HCM

(84-28)3 895 9203

/xetaiisuzuvietnam

www.isuzu-vietnam.com

HDSDF - 24062022.V1

SỔ TAY HƯỚNG DẪN SỬ DỤNG VÀ BẢO DƯỠNG

ISUZU

BLUEPOWER



Tìm hiểu thêm xe tải F-series

Truy cập vào Website Isuzu

FRR

FVR

A

AM/FM Radio [V] 5-30

Analog Tachograph [V] 4-12

Ăng ten 5-29

B

Bộ sấy khí [V] 7-121

Bầu hơi 7-119

Bộ khớp nối [V] 4-178

Bàn đạp ly hợp [M/T] 7-124

Bảo dưỡng ngoại thất 7-206

Bình nhiên liệu 3-17, 7-171

Bố cục đồng hồ táp lô 4-10

Bảo dưỡng nội thất 7-210

Bàn đạp 4-94

Bộ trích công suất (PTO) [V] 4-193

Bánh xe dự phòng [V] 7-117

Bình ắc quy hết điện 8-11

Bánh xe và lốp xe 7-92

Bóng đèn không sáng 8-29

C

Cửa thông gió 5-2

Chở trẻ em 2-15

Chú ý khi lái xe trong khu vực lạnh 6-22

Chú ý khi lái xe trong khu vực nóng 6-21

Công tắc điều khiển đèn tổ hợp 4-79

Công tắc phanh khí xả 4-83

Công tắc đèn sương mù trước [V] 4-82

Cần số [M/T] / [SA] 4-99

Chăm sóc két nước và bộ phận làm mát khi nạp 7-54

Công tắc điều chỉnh độ sáng của đèn [V] 4-81

Công tắc đèn báo nguy 4-83

Công tắc khoá cầu giữa [V] 4-86

Chìa khoá và bộ thu phát tín hiệu [V] 3-3

CÁC THÔNG SỐ KỸ THUẬT CHÍNH 9-2

Cửa kính vận hành bằng tay [V] 3-16

Công tắc sấy gương [V] 4-91

Các thông số khác 9-32

Cửa kính điện [V] 3-15

Các biện pháp an toàn khi kiểm tra và bảo dưỡng 7-4

Công tắc điều khiển cần gạt nước và rửa kính chắn gió 4-87

Công tắc khoá cầu sau [V] 4-85

Công tắc đèn sương mù trước [V] 4-82

Công tắc điện điều khiển gương [V] 4-90

Công tắc gương điều khiển từ xa [V] 4-91

Cần số [V] 4-104

Công tắc khởi động 4-74

Công tắc làm nóng động cơ [V] 4-78

Cần gạt nước 7-186

Chìa khoá 3-2

D

Dầu ly hợp M/T	7-121
Dây đai quạt	7-55
Dầu trợ lực lái	7-166
Dừng xe và Đỗ xe	2-38
Dừng động cơ	4-7
Dụng cụ	7-7
Dung dịch nước rửa kính	7-185

Đ

Đai truyền động máy nén V	7-202
Đồng hồ áp suất khí nén	4-14
Đồng hộ nhiệt độ nước làm mát động cơ	4-15
Đèn chiếu sáng và đèn báo rẽ	7-189
Đồng hồ nhiên liệu	4-16
Điều khiển hành trình V	4-161
Đèn nội thất	5-16
Điều chỉnh hành trình tay lái	3-30
Đồng hồ vòng tua máy	4-13
Đèn cảnh báo và chỉ báo	4-18, 4-37
Động cơ chết máy và không thể khởi động lại	8-9
Đai an toàn có cơ cấu căng đai trước và hệ thống túi khí SRS V	2-55, 4-198
Đai an toàn	3-34
Đồng hồ tốc độ động cơ	4-11
Động cơ quá nóng	8-23
Động cơ xe ngừng hoạt động khi đang lái	8-8
Đèn cảnh báo phát sáng	8-16
Đồng hồ đếm giờ V	4-17

G

Giá giữ ly V	5-25
Gương	3-31
Gạt tàn thuốc	5-20
Gas lạnh V	7-201
Giữ an toàn	2-44
Ghế	3-20

H

Hệ thống chống trượt (ASR) V	4-170
Hộc chứa đồ trung tâm V	5-23
Hộp đựng tiền đồng	5-24
Hộp số thường ES11109/FS8209A V	2-31
Hệ thống (HSA) V	4-146
Hệ thống khoá điều khiển từ xa V	3-4
Hướng dẫn sử dụng máy CD và Radio	5-26
Hệ thống lật cabin điện V	7-15
Hệ thống chống bó cứng phanh (ABS) V	4-166

K

Kiểm tra bulông cầu xe	7-119
Khoá phanh V	4-157
Kiểm tra hằng ngày (kiểm tra trước khi vận hành xe)	7-26
Kiểm tra và bảo dưỡng	7-217
Khởi động động cơ	4-4
Kiểm tra tay lái	7-170
Kèn cảnh báo	4-70
Khi phanh tay không nhả được V	8-26
Khi đồng hồ đo hiển thị dấu hiệu bất thường	8-25
Kiểm tra các bộ phận có dấu hiệu bất thường trong lần vận hành trước	7-28
Khi đến đại lý Isuzu	2-51

M

Móc áo V	5-25
Máy CD (có Radio AM/FM) V	5-38
Máy sưởi/ Điều hoà thủ công/ Máy lạnh V	5-6
Móc	5-26
Móc kéo V	4-174
Mở và đóng cửa	3-9
Máy thông gió V	5-4
Model hộp số thường ZF9S1110 V	2-30

L

Loại hộp số tự động A/T	2-35
Lái xe	2-17
Lái xe an toàn và tự tin	6-2
Lái xe với rơ moóc	6-17
Lên và xuống xe	3-13
Lọc điều hoà không khí V	7-199
Lọc gió	7-60
Loại xe 2 cầu chủ động V	2-36, 4-182
Lọc nhiên liệu	7-63
Lọc dầu trợ lực lái	7-169
Loại xe có hộp số ALLISON2500 V	4-134
Loại xe có hộp số ALLISON3000/3500 V	4-141
Loại xe có hộp số ES11109/FS8209A V	4-114
Loại xe có số tựng động SA	4-117
Loại xe có hộp số ZF9S1110 V	4-110
Loại xe có hiển thị màn hình đa thông tin (MID) V	4-22
Lái xe an toàn và tự tin	6-2
Loại có Smoother SA	2-31
Lật cabin V	7-10
Lốp xe bị xẹp	8-7

N

Nhớt hộp số tự động ALLISON2500 [V]	7-140
Nhớt hộp số model ALLISON3000/3500 [V]	7-144
Ngăn chứa đồ	5-21
Núm mồi thuốc [V]	5-17
Những chú ý khi đỗ xe	6-20
Nắp capô mặt trước xe	7-8
Nhớt vi sai cầu trước [V]	7-159
Nhớt động cơ	7-31
Ngoại thất	0-11
Nước làm mát động cơ	7-39
Ngăn chứa đồ có nắp đậy [V]	5-22
Ngăn chứa đồ không có nắp đậy [V]	5-23
Nâng xe bằng con đội	7-180
Nhớt và mỡ chính hãng Isuzu	7-6
Nội thất	0-6
Nút còi	4-89
Ngăn chặn hư hỏng	2-49
Núm điều chỉnh tốc độ cầm chừng	4-76
Ngăn chứa đồ trên nóc xe	5-24
Nhớt hộp số [M/T] / [SA]	7-129
Nhớt vi sai cầu sau	7-156
Nút bấm	4-106
Ngăn chứa đồ vật nhỏ [V]	5-21
Nhớt bầu trợ lực ly hợp [SA]	7-153
Nhớt hộp số phụ [V]	7-163
Nhãn cảnh báo/Chú ý trên xe	0-21

O

Ổ cắm phụ kiện (24V) [V]	5-19

P

Phanh	7-76
Phụ tùng hư hỏng, nhớt và các chất lỏng thải bỏ khác	7-6
Phanh tay	7-84
Phanh đỗ	4-95
Phanh không hoạt động	8-10
Phụ lục đèn cảnh báo/chỉ báo	0-15

Q

Quy định về tuân thủ ECE R13	2-57
Quy trình đảo lốp xe	7-98

S

Sử dụng bánh xích	6-27
Số nhận dạng xe (VIN) và số máy	1-2
Sử dụng bình ắc qui	7-192

T

Trước khi sử dụng xe	2-2
Tình trạng động cơ	7-30
Thay lốp xe (Bánh xe có 10 bulông ISO) V	7-110
Thay lốp xe (Bánh xe có 8 bulông hoặc 6 bulông JIS) V	7-101
Thay thế cầu chì và rơ-le	8-53
Túi phía sau ghé (phía tài xế) V	5-21
Thiết bị giới hạn tốc độ V	2-54
Tấm che nắng	5-17
Thay bánh xe	7-100
Thu thập dữ liệu xe	2-57
Trường hợp lái xe trên đường khó đi	8-72
Trường hợp hết nhiên liệu	8-13
Trường hợp phải kéo xe	8-73
Trống phanh	7-88

V

Vô mỡ các bộ phận khung gầm xe	7-172

X

Xe bị hỏng khi đang lái	8-7
Xử lý sự cố	8-2

Biểu tượng sử dụng trong tài liệu hướng dẫn

Nguy hiểm

Không tuân theo những hướng dẫn xác định bởi biểu tượng này có thể dẫn đến tử vong hoặc thương tích nghiêm trọng cho bạn và / hoặc người khác.

Cảnh báo

Không tuân theo những hướng dẫn xác định bởi biểu tượng này có thể dẫn đến hỏa hoạn trong xe của bạn, thêm vào đó là cái chết hoặc thương tích nghiêm trọng cho bạn và / hoặc những người khác.

Chú ý

Không tuân theo những hướng dẫn xác định bởi biểu tượng này có thể dẫn đến bị chấn thương hoặc tai nạn.

Khuyến cáo

Không tuân theo những hướng dẫn xác định bởi biểu tượng này có thể dẫn đến hư hỏng hay thiệt hại cho xe của bạn.

Lưu ý

- Biểu tượng này xác định thông tin mà bạn cần biết.
- Biểu tượng này cũng xác định thông tin mà có thể sẽ hữu ích cho hoạt động của xe.

Những biểu tượng dưới đây cũng được sử dụng trong tài liệu này.

- V : Loại thiết bị chuyên dụng (Xe của bạn có thể không có biểu tượng này.)
- M/T : Xe sử dụng hộp số thường
- A/T : Xe sử dụng hộp số tự động
- SA : Xe trang bị hệ thống smoother
- AHB : Xe trang bị hệ thống thủy lực trợ lực khí nén
- FAB : Xe trang bị hệ thống phanh khí nén hoàn toàn

Các Từ Viết Tắt

Tài liệu này sử dụng các chữ viết tắt sau đây và được giải thích dưới đây.

Các từ viết tắt	Mô tả
A/C	Hệ thống điều hòa không khí
ABS	Hệ thống chống bó cứng phanh
ACEA	Hiệp hội ô tô và xây dựng châu Âu
API	Viện dầu khí Hoa Kỳ
ASR	Bộ điều khiển chống trượt
ASTM	Hiệp hội vật liệu và kiểm nghiệm Hoa Kỳ
A/T	Hộp số tự động
BS	Tiêu chuẩn Anh Quốc
CAN	Mạng điều khiển nội bộ
DIN	Tiêu chuẩn công nghiệp của Đức
ELR	Hệ thống khóa đai an toàn khẩn cấp
ETRTO	Tổ chức kỹ thuật khung và lốp xe châu Âu
FMVSS	Tiêu chuẩn an toàn xe ô tô liên bang (Hoa Kỳ)
GVW	Trọng lượng toàn bộ cầu xe
HSA	Hệ thống hỗ trợ khởi hành ngang dốc
JASO	Tổ chức tiêu chuẩn ô tô của Nhật Bản
JATMA	Hiệp hội các nhà sản suất lốp xe ô tô Nhật Bản
JIS	Tiêu chuẩn công nghiệp Nhật Bản
MID	Màn hình hiển thị đa thông tin
M/T	Hộp số thường
PTO	Hệ thống trích mô men xoắn từ các đăng
r/min	Vòng trên phút
SAE	Hiệp hội kỹ sư ô tô
SRS	Hệ thống an toàn
SVS	Hãy bảo dưỡng xe ngay
TRA	Hiệp hội lốp và mâm xe
VIN	Số nhận dạng của xe
2WD	Xe hai bánh chủ động
4WD	Xe bốn bánh chủ động

CÁCH SỬ DỤNG TÀI LIỆU VÀ CÁCH TÌM CHỦ ĐỀ CỤ THỂ

0

- CÁCH SỬ DỤNG TÀI LIỆU HƯỚNG DẪN 0-2
- CÁCH TÌM CHỦ ĐỀ CỤ THỂ 0-3
- CÁC CHƯƠNG TRONG TÀI LIỆU HƯỚNG DẪN 0-5
- MỤC LỤC HÌNH ẢNH 0-6
- MỤC LỤC ĐÈN CHỈ BÁO/ CẢNH BÁO 0-15
- NHÃN CHỈ BÁO/ CẢNH BÁO 0-21

Tiêu đề / chương

Những tiêu đề này hiển thị các ý chính của các mô tả nội dung tiếp theo một cách nhanh chóng

Bảng mục lục chương

Sử dụng cái này để truy cập nhanh chương của bạn mong muốn.

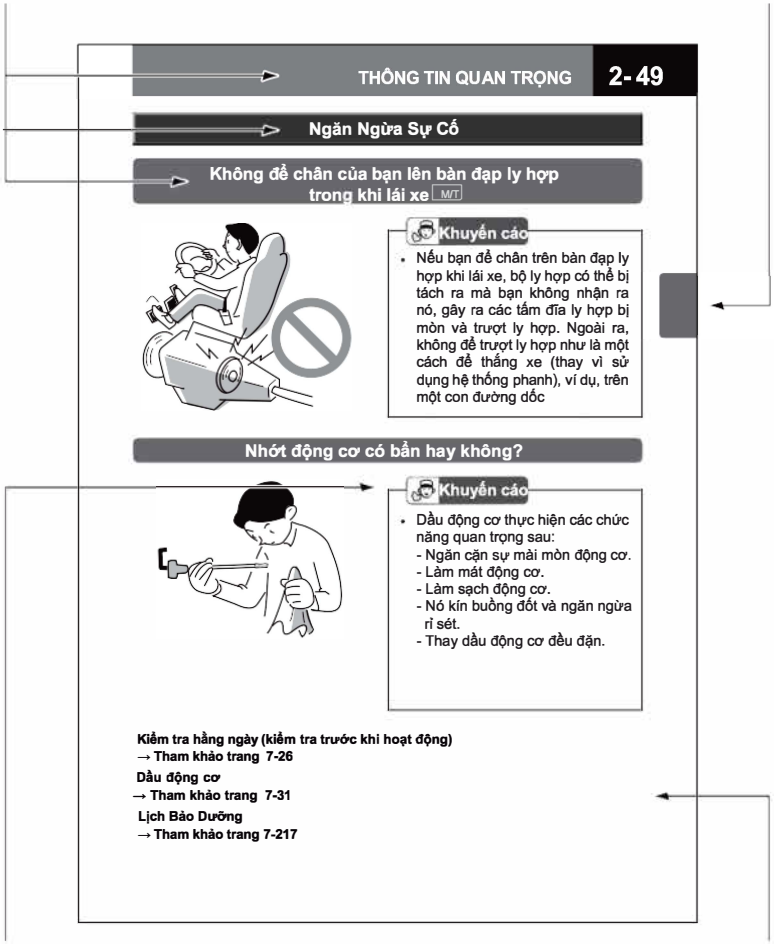

NGUY HIỂM
CẢNH BÁO
CHÚ Ý
KHUYẾN CÁO
LƯU Ý

Biểu tượng

Xem ý nghĩa của những biểu tượng này ở trang trước

Tham khảo trang

Tham khảo trang (hoặc các trang) của tài liệu này liên quan đến các chủ đề hiện tại và bạn cũng nên đọc các phần liên quan đến các trang bạn đang đọc

Tất cả các giá trị được hiển thị trong tài liệu hướng dẫn này theo hệ thống đơn vị quốc tế (hoặc trong đơn vị SI) với các giá trị mét và các giá trị theo hệ thống đơn vị của Hoa Kỳ ghi trong ngoặc đơn thông thường.
Lưu ý: Trang được hiển thị chỉ là ví dụ. Nó không được thiết kế để cung cấp cho bạn thông tin về chiếc xe của bạn.



Sử dụng tiêu đề /chương làm từ khóa

➡ **Trang 0 - 5**

Tìm kiếm các trang mô tả những chủ đề cụ thể bằng cách sử dụng bảng tổng hợp nội dung dưới CHƯƠNG TRONG TÀI LIỆU NÀY, MỤC LỤC CHƯƠNG và / hoặc các BẢNG NỘI DUNG ở trang đầu tiên của mỗi chương.

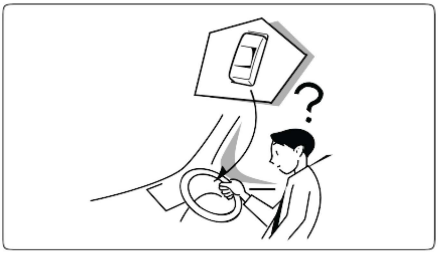

Sử dung mục lục hình ảnh

➡ **Trang 0 - 6 đến 0 - 14**

MỤC LỤC HÌNH ẢNH

Nếu bạn không biết tên của công tắc hoặc thiết bị khác mà bạn cần thông tin, xác định vị trí các trang mô tả nó bằng cách sử dụng các mục lục ảnh.

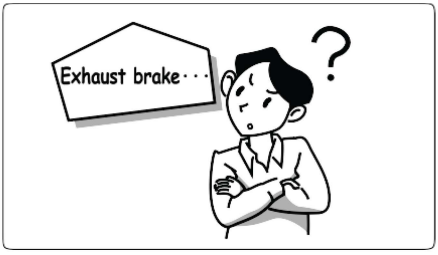

Sử dụng tên thiết bị như là từ khóa.

➡ **Trang 10 - 1 đến 10 - 4**

MỤC LỤC

Nếu bạn biết tên của công tắc hoặc thiết bị khác mà bạn cần thông tin, xác định vị trí các trang mô tả nó bằng cách sử dụng các mục lục ở cuối tài liệu này.

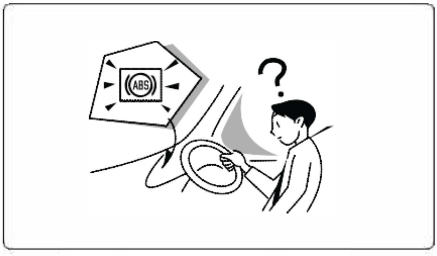

Sử dụng mục lục đèn cảnh báo/chỉ báo

➡ **Trang 0-15 đến 0-20**

MỤC LỤC ĐÈN CẢNH BÁO/CHỈ BÁO

Nếu một đèn cảnh báo/chỉ báo sáng lên, bạn có thể sử dụng các MỤC LỤC ĐÈN CẢNH BÁO / CHỈ BÁO để tìm trang cung cấp thông tin về loại đèn đó.

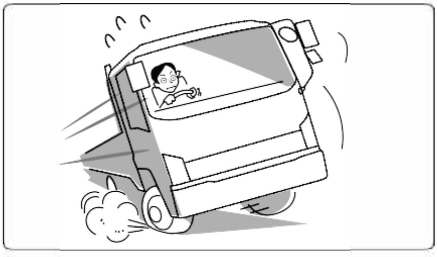

Nếu bạn có bất cứ vấn đề gì về xe

➡ **Trang 8-2 đến 8-80**

TRƯỜNG HỢP KHẨN CẤP

MỤC LỤC HÌNH ẢNH ..... 0 - 6

THÔNG TIN XE 1

THÔNG TIN QUAN TRỌNG 2

Mô tả những gì bạn nên biết trước khi bạn có thể điều khiển xe một cách an toàn và thuận lợi

CỬA, CỬA SỔ VÀ GHẾ NGỒI 3

Hướng dẫn mở / đóng các cửa ra vào thích hợp, cửa sổ và các nắp nhiên liệu. Giải thích làm thế nào để điều chỉnh gương và ghế bao gồm cách sử dụng các dây an toàn.

ĐIỀU KHIỂN VÀ THIẾT BỊ 4

Giải thích làm thế nào để khởi động và ngừng động cơ; mô tả các cách điều khiển khác nhau, mô tả thiết bị đặc biệt như Smoother và HSA.

THOẢI MÁI VÀ TIỆN NGHI 5

Chứa thông tin về hệ thống âm thanh, hệ thống điều hòa không khí, và các tính năng thoải mái và tiện lợi khác.

MẸO VẬN HÀNH XE AN TOÀN VÀ THUẬN LỢI 6

Mô tả những điểm bạn cần phải lưu ý để vận hành xe một cách an toàn và thuận lợi trong điều kiện khác nhau và trong các mùa khác nhau.

KIỂM TRA VÀ BẢO DƯỠNG 7

Hướng dẫn kiểm tra định kỳ, hằng ngày và những chăm sóc khác cho xe, duy trì thông tin cần thiết để giữ cho chiếc xe của bạn trong tình trạng tốt.

TRONG TRƯỜNG HỢP KHẨN CẤP 8

Liệt kê các tình huống khẩn cấp có thể xảy ra và mô tả các hành động mà bạn cần thực hiện để xử lý tình huống.

DỮ LIỆU CHÍNH 9

MỤC LỤC 10

NỘI THẤT

Tay lái bên phải

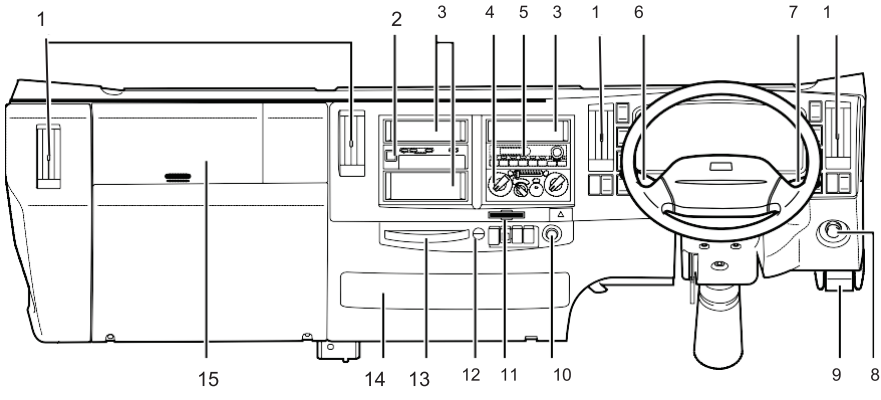

STT	Thiết bị	Trang
1	Cần điều chỉnh hướng gió	5-3
2	V Đồng hồ tốc độ dạng số	4-12
3	V Ngăn chứa nhỏ	5-21
4	V Bộ thông gió	5-4
	V Hệ thống sưởi, không khí thường, làm lạnh	5-6
5	V Radio AM/FM	5-30
	V Đầu đĩa CD (với Radio AM/FM)	5-38
6	Cần gạt nước và công tắc cần gạt nước	4-87
	Công tắc phanh khí xả	4-83

STT	Thiết bị	Trang
7	Công tắc tổ hợp vô lăng	4-79
8	Núm điều khiển cầm chừng	4-76
9	Cần chống nắp ca pô	7-8
10	V Núm mồi thuốc	5-17
	V Ổ cắm điện phụ kiện	5-19
11	Giá để danh thiếp	5-21
12	Móc treo	5-26
13	V Giá giữ ly	5-25
14	Hộp rơ-le	8-53
15	V Túi khí hành khách	4-198
	V Ngăn đựng găng tay	5-22 5-23

Tay lái bên trái

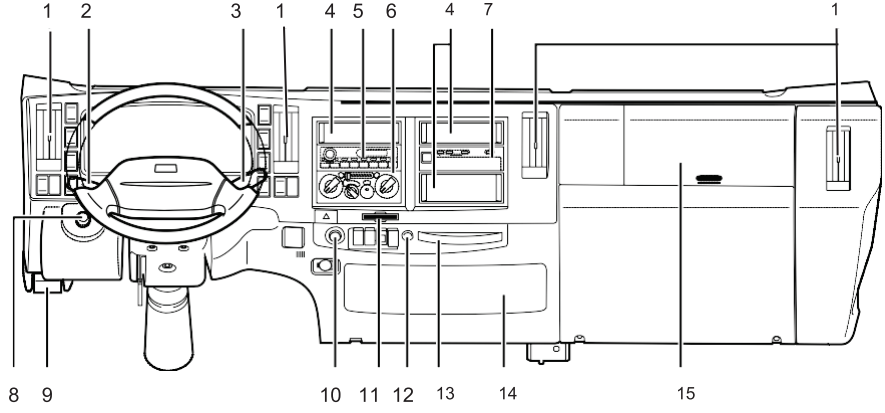

STT	Thiết bị	Trang
1	Cần điều chỉnh hướng gió	5-3
2	Công tắc tổ hợp vô lăng	4-79
	V Công tắc kích hoạt/hủy/cài đặt điều khiển hành trình	4-162 4-163 4-164
3	Cần gạt nước và công tắc cần gạt nước	4-87
	Công tắc phanh khí xả	4-83
4	V Ngăn chứa nhỏ	5-21
5	V Radio AM/FM	5-30
	V Đầu đĩa CD (với radio AM/FM)	5-38
6	V Bộ thông gió	5-4
	V Hệ thống sưởi, không khí thường, làm lạnh	5-6

STT	Thiết bị	Trang
7	V Đồng hồ tốc độ dạng số	4-12
8	Núm điều khiển cầm chừng	4-76
9	Cần chống nắp ca pô	7-8
10	V Núm mồi thuốc	5-17
	V Ổ cắm điện phụ kiện	5-19
11	Gía để danh thiếp	5-21
12	Móc treo	5-26
13	V Giá giữ ly	5-25
14	Hộp rơ-le	8-53
15	V Túi khí hành khách	4-198
	V Ngăn đựng găng tay	5-22 5-23

Tay lái bên phải

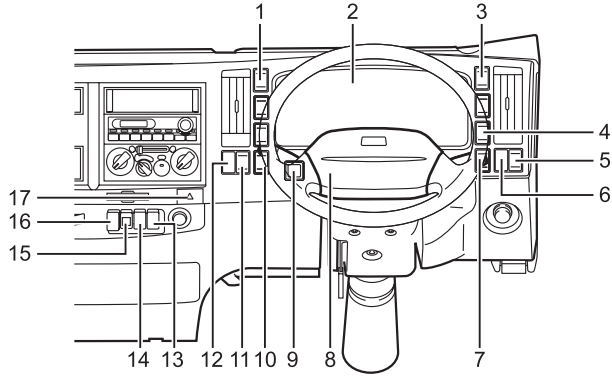

Stt	Thiết bị	Trang
1	V Công tắc bộ chống trượt	4-171
	V Cần số	4-189
2	Đèn hướng dẫn, cảnh báo, chỉ báo	4-10 4-18
3	V Công tắc đèn trong xe	5-16
4	V Công tắc đền sương mù	4-82
5	V Công tắc khóa vi sai giữa	4-187
	V Công tắc gài cầu	4-186
6	V Công tắc khóa vi sai trung tâm	4-86
	V Công tắc khóa vi sai sau	4-85
7	V Công tắc mức sáng đèn	4-81
	V Công tắc khóa vi sai giữa trước	4-190

Stt	Thiết bị	Trang
8	Còi xe	4-89
	V Túi khí tài xế	4-198
9	V Công tắc chỉnh gương chiếu hậu	4-91
10	V Công tắc hệ thống HSA	4-148
11	V Công tắc xông kính	4-91
12	V Công tắc điện cửa kính	4-90
13	V Công tắc PTO	4-194
14	V Công tắc khóa phanh	4-157
15	V Công tắc điều chỉnh HSA	4-149
16	SA Công tắc hệ thống khẩn cấp smoother	4-131
	V Công tắc bật hệ thống HSA	4-154
17	Công tắc bật đèn báo rẽ	4-83

Tay lái bên trái

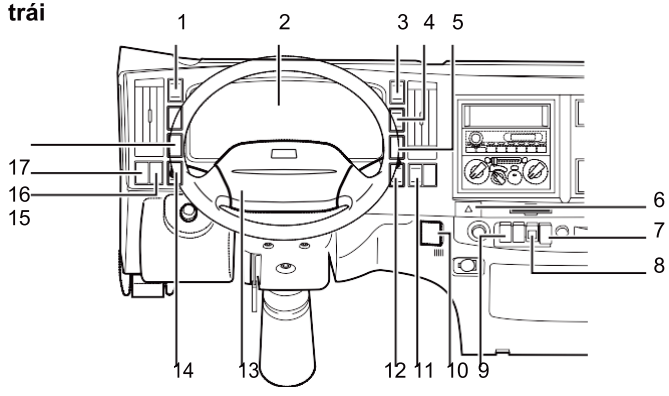

STT	Thiết bị	Trang
1	V Công tắc đèn trong xe	5-16
2	Đèn hướng dẫn, cảnh báo, chỉ báo	4-10 4-18
3	V Cần số	4-189
4	V Công tắc sưởi	4-78
5	V Công tắc điều khiển hành trình chính	4-162
6	Công tắc bật đèn báo rẽ	4-83
7	V Công tắc bật hệ thống HSA	4-154
8	V Công tắc điều chỉnh HSA	4-149
9	V Công tắc PTO	4-194
10	V Công tắc chỉnh gương chiếu hậu	4-91
11	V Công tắc xông kính	4-91

STT	Thiết bị	Trang
12	V Công tắc bộ chống trượt	4-148
13	Còi xe	4-89
	V Túi khí tài xế	4-198
14	V Công tắc mức sáng đèn đầu	4-81
	V Công tắc khóa vi sai trước	4-190
15	V Công tắc khóa vi sai trung tâm	4-86
	V Công tắc khóa vi sai sau	4-85
16	V Công tắc khóa vi sai giữa	4-187
	V Công tắc gài cầu	4-186
17	V Công tắc đèn sương mù	4-82

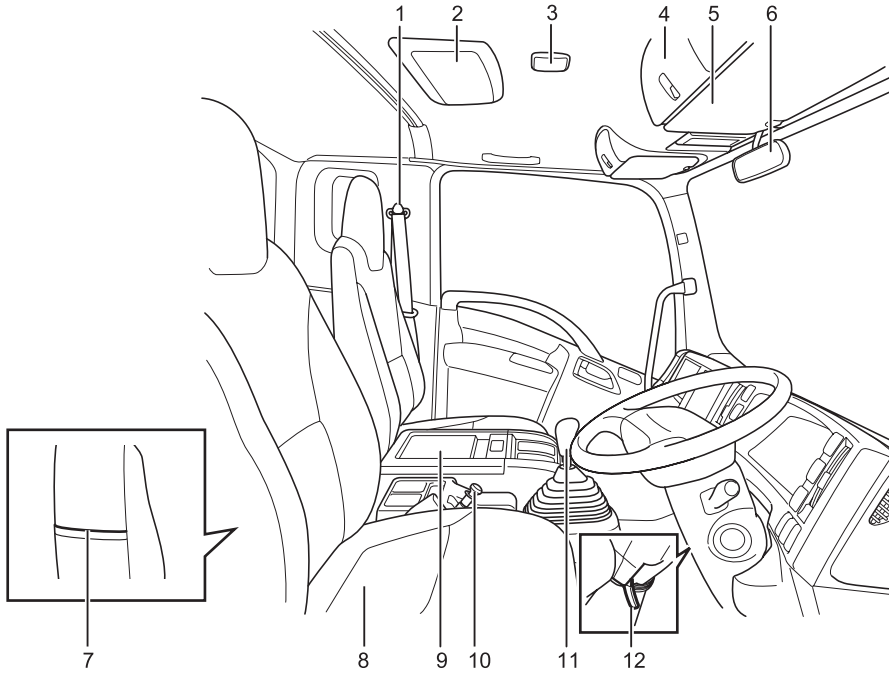

No.	Equipment	Page
1	Đai an toàn	3-34
2	[V] Đèn trần trong xe (đèn huỳnh quang)	5-16
3	Đèn trần	5-17
4	Kệ trên đầu trần xe	5-24
5	Tấm che nắng	5-17
6	[V] Gương chiếu hậu trong xe	3-31

No.	Equipment	Page
7	[V] Túi ghế tài xế	5-21
8	Ghế ngồi	3-20
9	[V] Hộp chứa đồ trung tâm	5-23
10	Cần phanh tay	4-95
11	[M/T] [SA] Cần số	4-99
	[V] Cần số (A/T)	4-104
12	Điều chỉnh vô lăng	3-30

Ngoại thất

FRR/FSR model, FTR/FVR/FVM/FVZ/GVR model with cab-mounted headlights except Indonesia

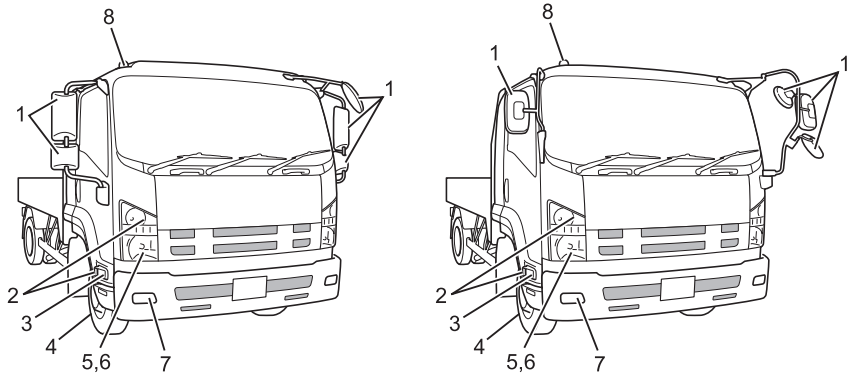

STT	Thiết bị	Trang
1	Gương chiếu hậu ngoài	3-32
2	Đèn tín hiệu rẽ	8-29
3	[V] Đèn góc	8-29
4	Lốp xe và bánh xe	7-92
5	Đèn Pha	8-29

STT	Thiết bị	Trang
6	Đèn kích thước	8-29
7	[V] Đèn sương mù	8-29
8	[V] Đèn báo chiều cao xe	8-29

Loại xe FTR/GVR với đèn pha gắn trên cản trước

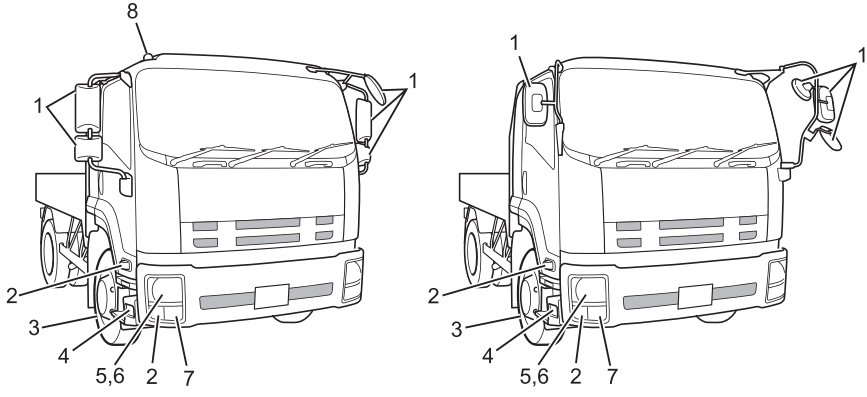

STT	Thiết bị	Trang
1	Gương chiếu hậu ngoài	3-32
2	Đèn tín hiệu rẽ	8-29
3	Lốp xe và bánh xe	7-92
4	[V] Đèn gốc	8-29
5	Đèn Pha	8-29

STT	Thiết bị	Trang
6	Đèn kích thước	8-29
7	[V] Đèn sương mù	8-29
8	[V] Đèn báo chiều cao xe	8-29

FTR/FVR/FVM/FVZ/GVR/GVZ model with cab-mounted headlights for Indonesia

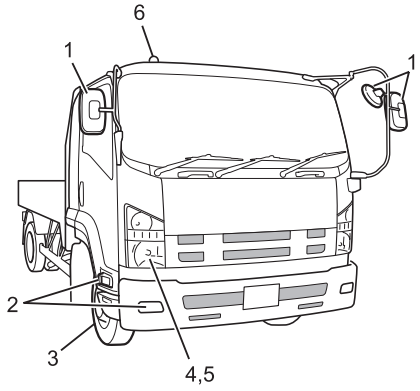

STT	Thiết bị	Trang
1	Gương chiếu hậu ngoài	3-32
2	Đèn tín hiệu rẽ	8-29
3	Lốp xe và bánh xe	7-92
4	Đèn Pha	8-29

STT	Thiết bị	Trang
5	Đèn kích thước	
6	[V] Đèn báo chiều cao xe	8-29

FSS/FTS model with bumper-mounted headlights

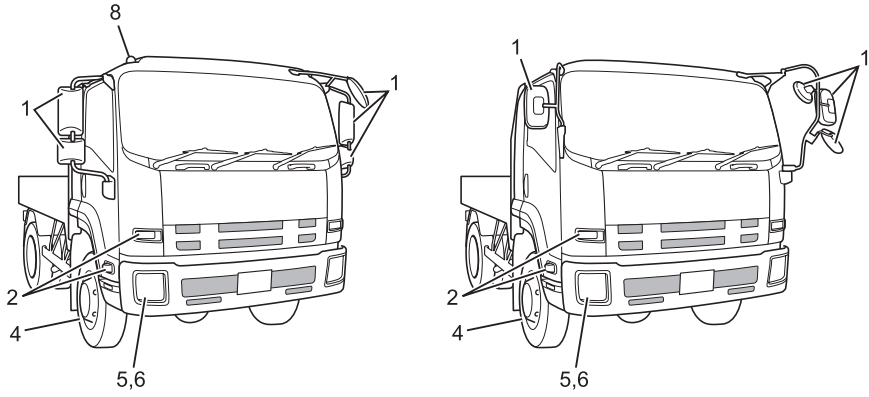

FSS/FTS model with cab-mounted headlights

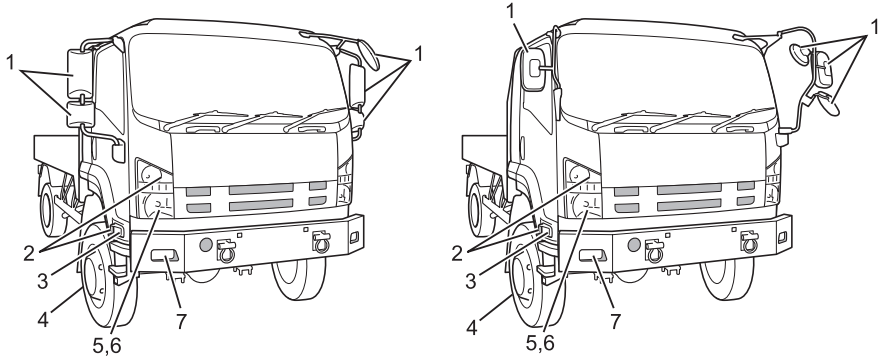

STT	Thiết bị	Trang
1	Gương chiếu hậu ngoài	3-32
2	Đèn tín hiệu rẽ	8-29
3	[V] Đèn góc	8-29
4	Lốp xe và bánh xe	7-92
5	Đèn Pha	8-29

STT	Thiết bị	Trang
6	Đèn kích thước	8-29
7	[V] Đèn sương mù	8-29
8	[V] Đèn báo chiều cao xe	8-29

Phụ Lục Đèn Cảnh Báo/Chỉ Báo

Màn Hình Hiển Thị Đa Thông Tin (MID) [V]

Đèn Cảnh Báo

Thông tin	Hiển thị	Màu	Trang
Mực nhiên liệu thấp		Hổ phách	44-58
Bộ tách nước (lọc nhiên liệu)		Đỏ	4-48
Đông cơ bị quá nhiệt		Đỏ	4-42
Lật Ca-bin	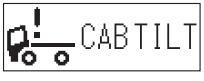	Đỏ	4-59
Hỏng đồng hồ tốc độ		Đỏ	4-69
Lỗi hệ thống CAN		Đỏ	4-69
Điện áp thấp		Đỏ	4-27
Điện áp cao		Đỏ	4-27
Kiểm tra mực nhớt động cơ		Hổ phách	4-44

Đèn Chỉ Báo

Thông tin	Hiển thị	Màu	Trang
[V] Hệ thống PTO		Đỏ	4-65
Kiểm tra lọc gió		Hổ phách	4-45

Thông tin	Hiển thị	Màu	Trang
Nhớt và lọc nhớt động cơ		Xanh lá	4-43
Nhớt hộp số		Xanh lá	4-53
SA Dầu ly hợp smoother		Xanh lá	4-54
Lọc nhiên liệu		Xanh lá	4-55
Dầu trợ lực lái		Xanh lá	4-56
Đảo bánh xe		Xanh lá	4-57
Lượng tiêu thụ nhiên liệu		Xanh lá	4-26
Lượng tiêu thụ nhiên liệu trên hành trình		Xanh lá	4-26
Lượng tiêu thụ nhiên liệu tức thời		Xanh lá	4-26
Lịch		Xanh lá	4-28
Đồng hồ	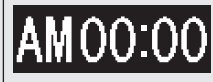	Xanh lá	4-29
V Bộ đếm giờ		Xanh lá	4-17
Điều chỉnh độ sáng của đèn		Xanh lá	4-30

Cụm đồng hồ

Đèn Cảnh Báo

Thông tin	Hiển thị	Màu	Trang
[V] Đèn cảnh báo kiểm tra động cơ		Hổ phách	4-46
Đèn cảnh báo áp suất nhớt động cơ		Đỏ	4-41
Đèn cảnh báo quá nhiệt động cơ		Đỏ	4-42
[V] Đèn cảnh báo hệ thống ABS		Hổ phách	4-40
[V] Đèn cảnh báo hệ thống an toàn		Đỏ	4-37
Đèn cảnh báo ắc -quy		Đỏ	4-45
[SA] Đèn cảnh báo hệ thống smoother		Hổ phách	4-49
Đèn cảnh báo áp suất không khí nạp (ngoại trừ thị trường Nga và Iran)		Đỏ	4-39
Đèn cảnh báo áp suất không khí nạp (dùng cho thị trường Nga và Iran)		Đỏ	4-39
[V] Đèn cảnh báo bộ tách nước (lọc nhiên liệu)		Đỏ	4-48
[AHB] Đèn cảnh báo hệ thống phanh		Đỏ	4-38
Đèn cảnh báo phanh tay		Đỏ	4-61
[V] Đèn cảnh báo đai an toàn		Đỏ	4-37

Thông tin	Hiển thị	Màu	Trang
A/T Đèn cảnh báo nhiệt độ nhớt hộp số tự động		Đỏ	4-51
A/T Đèn cảnh báo kiểm tra hộp số tự động		Hổ phách	4-50
A/T Đèn cảnh báo chuyển số		Đỏ	4-68
V Đèn cảnh báo lật ca-bin		Đỏ	4-59
V Đèn cảnh báo thử phanh		Đỏ	4-59
V Đèn cảnh báo quá tốc độ động cơ		Đỏ	4-41
V Đèn cảnh báo áp suất không khí thấp		Hổ phách	4-69
Đèn cảnh báo mực nhiên liệu thấp		Hổ phách	4-58

Đèn chỉ báo

Thông tin	Hiển thị	Màu	Trang
V Đèn chỉ báo hệ thống HSA		Xanh lá	4-62
V Đèn chỉ báo bugi xông		Hổ phách	4-64
V Đèn chỉ báo điều khiển hành trình chính		Xanh lá	4-67
V Đèn chỉ báo cài đặt hành trình chính		Xanh lá	4-67
V Đèn chỉ báo hệ thống sưởi		Hổ phách	4-64

Thông tin	Hiển thị	Màu	Trang
Đèn chỉ báo đèn pha		Xanh dương	4-60
V Đèn chỉ báo hệ thống ASR		Xanh lá Hổ phách	4-63
Đèn chỉ báo hệ thống phanh khí xả		Xanh lá	4-61
V Đèn chỉ báo khóa vi sai sau		Hổ phách	4-65
V Đèn chỉ báo khóa vi sai trung tâm		Hổ phách	4-65
V Đèn chỉ báo khóa vi sai giữa		Hổ phách	4-66
V Đèn chỉ báo hai cầu chủ động		Hổ phách	4-66
V Đèn chỉ báo chuyển số thấp		Xanh lá	4-52
V Đèn chỉ báo chuyển số thấp		Xanh lá	4-52
Đèn báo rẽ bên trái		Xanh lá	4-60
Đèn báo rẽ bên phải		Xanh lá	4-60
V Đèn báo đèn sương mù sau		Hổ phách	4-60
V Đèn báo bảo dưỡng xe ngay		Hổ phách	4-47
V Đèn chỉ báo khóa vi sai trước		Hổ phách	4-65

Thông tin	Hiển thị	Màu	Trang
V Đèn báo vệ sinh lọc gió		Hổ phách	4-45
V Đèn báo hệ thống PTO		Đỏ	4-65
V Đèn báo khóa phanh		Xanh lá/ Đỏ	4-67
SA Đèn báo chế độ tiết kiệm nhiên liệu		Xanh lá	4-50
SA Đèn chỉ báo chế độ 1st start		Xanh lá	4-50

Nhãn Cảnh Báo/ Chú Ý Trên Xe Của Bạn

- Các nhãn cảnh báo / chú ý trên xe của bạn chỉ ra những chỉ dẫn rất quan trọng và thông tin mà bạn nên biết để đảm bảo sử dụng xe an toàn và đúng đắn. Hãy chắc chắn đọc chúng trước khi sử dụng xe.
- Nếu có bất kỳ nhãn nào bị bong tróc hay không đọc được do mài mòn hay vết trầy xước, xin vui lòng liên hệ với đại lý Isuzu của bạn để được thay thế.
- Những nhãn cảnh báo / chỉ báo chỉ liên quan đến chiếc xe của bạn, ngoài ra không có gì khác. Nếu xe được trang bị với thân xe đặc biệt, kiểm tra sách hướng dẫn từ nhà sản xuất thân xe cho các nhãn cảnh báo / chú ý, nếu có.
- Một số các nhãn cảnh báo / chú ý được ghi trên các trang sau, nhưng có rất nhiều cái khác không được đưa ra. Ngoài ra, nội dung của các nhãn này là rộng từ phần này đến phần khác.
- Các nhãn cảnh báo / chú ý có thể được đặt tại các vị trí khác nhau trong xe của bạn.

Nhãn Cảnh Báo/ Chú Ý Trong Ca-Bin Xe

Khu vực xung quanh cửa hành khách

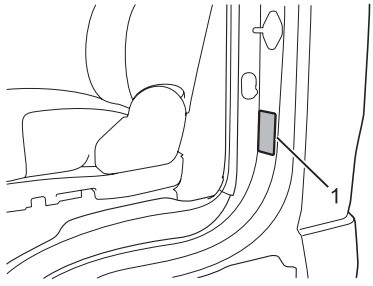

1	V Bảng GCC

Cửa tài xế

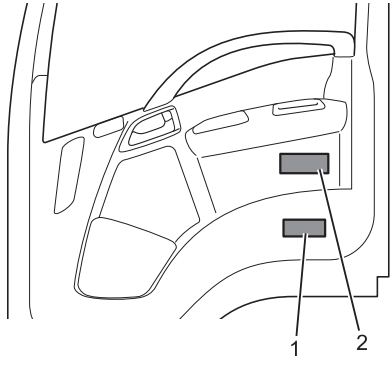

Bảng điều khiển

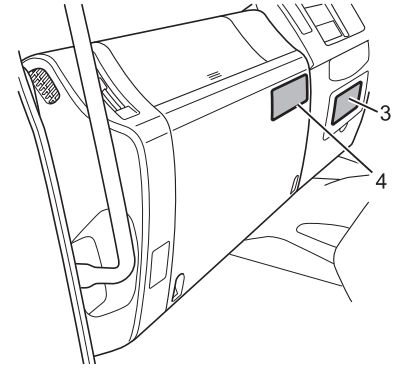

1	V Kéo xe
	V Moay-ơ Bánh Xe
2	V Hỗ trợ khởi hành ngang dốc (HSA)
	V Khóa vi sai
	V Thiết bị giới hạn tốc độ
3	Cầu chì và Rơ-le
4	V Vi sai không có chốt
	V Khóa vi sai

Hộp chứa đồ trung tâm
Ngoại trừ loại xe GVR với phanh tay tại bánh xe

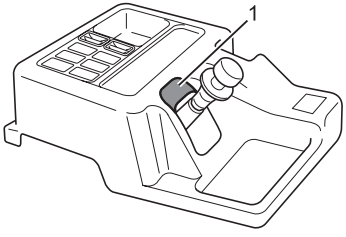

Ngoại trừ loại xe GVR với phanh tay tại đầu ra hộp số

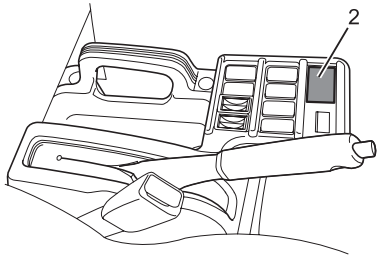

Loại xe GVR với phanh tay tại bánh xe

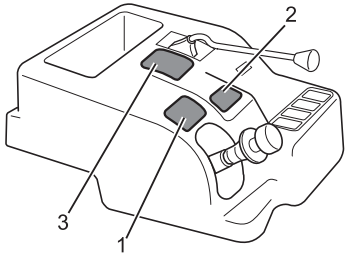

Loại xe GVR với phanh tay tại đầu ra hộp số

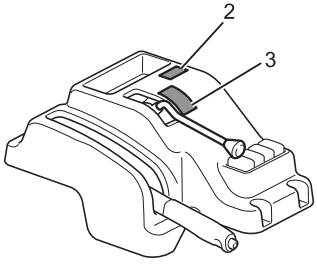

1	V Phanh tay tại bánh xe
2	V Nhãn hộp số (ES11109/FS8209A)
3	V Phanh tay cho rơ-moóc

Tấm che nắng phía tài xế

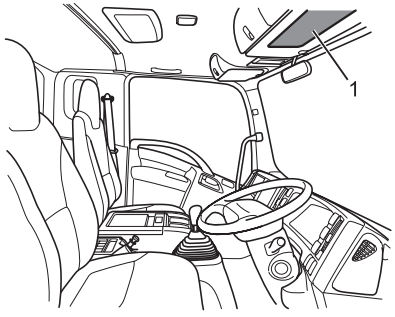

Tấm che nắng phía hành khách

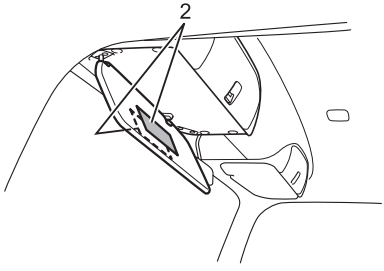

1	V Túi khí tài xế
2	V Túi khí hành khách

Nhãn Cảnh Báo/ Chú Ý Bên Ngoài Ca-Bin

Bên trong nắp Ca-pô trước

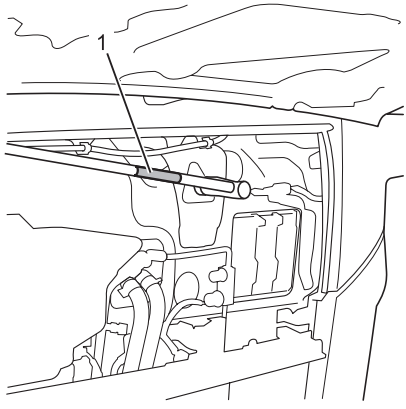

Phía sau bên trái của Ca-bin

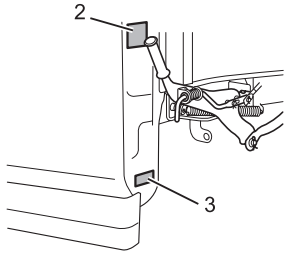

1	Cần gạt nước kính chắn gió
2	V Lật ca-bin
3	V Lật ca-bin bằng điện

Nhãn Cảnh Báo/Chú Ý – Khung Gầm

Phía sau bên trái xe

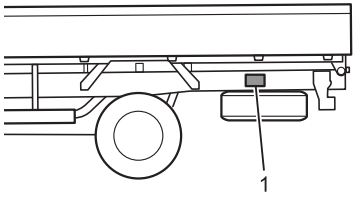

Phanh bánh xe

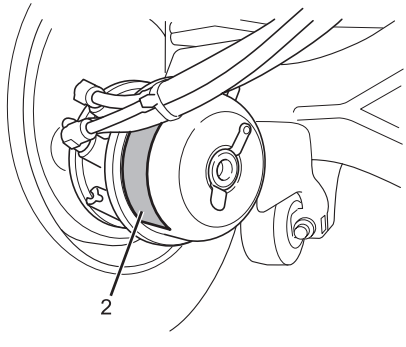

1	V Bánh xe dự phòng
2	V Bầu phanh

Warning/Caution Labels – Engine Compartment

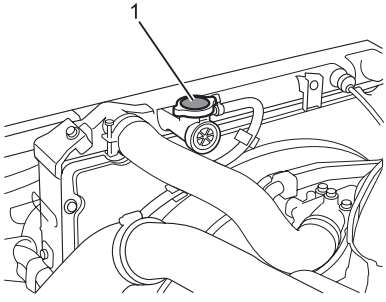

1	Nắp két nước

THÔNG TIN XE 1

• Số Nhận Dạng Xe (VIN) Và Số Máy 1-2

Số Nhận Dạng Xe (VIN) Và Số Máy

Số VIN và số máy là cần thiết cho việc đăng ký xe của bạn. Nó cũng cần thiết khi xe của bạn phải trải qua kiểm tra chính thức. Cung cấp cho đại lý Isuzu của bạn những con số này khi bạn đang cần sửa chữa xe hoặc đặt hàng phụ tùng thay thế.
Các đại lý sẽ có thể làm những công việc được yêu cầu nhanh chóng và thành thạo hơn.

VIN

Số VIN trên khung xe

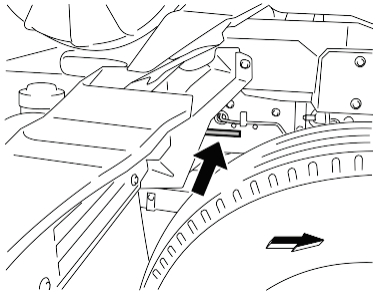

Số VIN được khắc trên khung phía trước bên trái xe.

Bảng thông tin

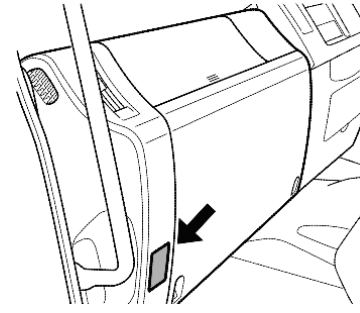

Các bảng thông tin ở phần dưới của bảng điều khiển chỉ số VIN cùng với các thông tin khác như là mã tùy chọn.

Khuyến Cáo

- Vị trí của các bảng thông tin có thể khác nhau tùy theo thị trường. Để biết thêm chi tiết, Tham khảo thông tin từ đại lý Isuzu của bạn.

Bạn có thể xác định loại xe, loại động cơ…, từ số VIN đóng đóng trên khung hoặc ghi trên bảng thông tin

Khuyến Cáo

- Có hai loại số VIN, và cả hai loại được sử dụng theo từng thị trường. Khác nhau về cách diễn giải thông tin. Để biết thêm chi tiết, hãy tham khảo đại lý Isuzu của bạn.

Loại 1 (Ví dụ)

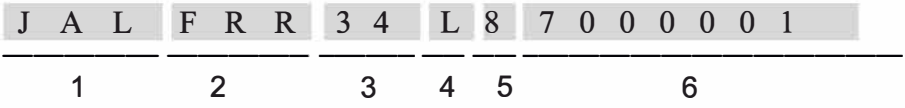

Phần	Mô tả
1	Nhà sản suất trên thế giới (WMI)
2	Mã loại động cơ FRR/FSR/FTR/FVR: 4 × 2 xe tải FVZ: 6 × 4 xe tải FVM: 6 × 2 xe tải GVR: 4 × 2 xe đầu kéo GVZ: 6 × 4 xe đầu kéo FSS/FTS: 4 × 4 xe đầu kéo hoặc xe tải
3	Mã loại động cơ 33: Động cơ 6HH1 34: Động cơ 6HK1 90: Động cơ 4HK1
4	Mã cầu xe
5	Mã năm sản xuất 8: 2008 model 9: 2009 model A: 2010 model B: 2011 model C: 2012 model D: 2013 model E: 2014 model F: 2015 model G: 2016 model H: 2017 model J: 2018 model
6	Số khung gầm

Loại 2 (Ví dụ)

J	A	L	H	5	K	1	6	*	8	7	7	0	0	0	0	1
1			2	3	4	5	6	7	8	9	10					

STT	Mô tả
1	Mã nhận dạng nhà sản suất (WMI)
2	Trọng lượng toàn bộ của xe và hệ thống phanh
3	Mã số seri 5: FRR 6: FSR 7: FTR/FVR/FTS
4	Loại xe K: Ca-bin lật, BBC (cản nằm phía sau cabin) = 1,726 mm (67.95 in), Ca-bin hẹp M: Ca-bin lật, BBC = 2,066 mm (81.34 in), Ca-bin hẹp S: Ca-bin lật, BBC = 2,066 mm (81.34 in), Ca-bin rộng
5	Mã số khung gầm 1: 4 × 2, 2 cầu, 1 cầu chủ động 2: 4 × 4, 2 cầu, 2 cầu chủ động 4: 6 × 4, 3 cầu, 2 cầu chủ động

STT	Mô tả
6	Mã động cơ 3: 6HK1-TC 6: 4HK1-TC
7	Số kiểm tra
8	Mã năm sản xuất 8: 2008 model 9: 2009 model A: 2010 model B: 2011 model C: 2012 model D: 2013 model E: 2014 model F: 2015 model G: 2016 model H: 2017 model J: 2018 model
9	Mã nhà máy sản xuất
10	Số thứ tự xe sản xuất

Mã tùy chọn

Bảng thông tin cũng chỉ ra mã tùy chọn. Các mã này có ba chữ số, mã số, đã được gắn như một thành phần đặc biệt của chiếc xe.
Bạn sẽ có thể sử dụng các mã số để xác định các mã, loại động cơ, hệ thống phanh hoặc các thành phần khác khi xe của bạn cần kiểm tra và các dịch vụ khác.

Mã loại	Động cơ
RDV	4HK1-TCC
RJS	4HK1-TCS
65L	6HH1-S
80L	6HK1-TCS
82L	6HK1-TCN

Mã loại	Hộp số
RSA	MZZ6W model
RSZ	MZW6P model
X5J	MLD6Q model
X5N	MLD6A model
X5Q	MLD6D model
X7W	MLD6S model
Y2C	MLD6W model
Y3A	FS8209A model
Y3B	ALLISON3500 model
Y4G	ALLISON3000 model
Y4F	ALLISON2500 model 5- cấp số
Y4V	FSO5206B model
Y5D	ZF6S1000 model
Y5E	ZF9S1110 over drive model
Y5P	ZF9S1110 direct drive model
Y5Q	MZW5A model
Y5N	ES11109 model
Y5W	ALLISON2500 model 6-cấp số

Mã loại	Hệ thống phanh
Z05	Hệ thống phanh thủy lực trợ lực khí nén
Z06	Hệ thống phanh khí nén

Mã loại	Cầu sau và tay số cuối
W1G	14.5-inch, Tỷ số truyền: 6.143 (43/7)
W1H	14.5-inch, Tỷ số truyền: 5.571 (39/7)
W1J	14.5-inch, Tỷ số truyền: 6.500 (39/6)
W1L	16.5-inch, Tỷ số truyền: 6.500 (39/6)
W1M	16.5-inch, Tỷ số truyền: 7.167 (43/6)
W1Q	15.5-inch, Tỷ số truyền: 6.833 (41/6)
W1R	15.5-inch, Tỷ số truyền: 6.143 (43/7)
W1T	15.5-inch, Tỷ số truyền: 6.500 (39/6)
W1U	14.5-inch, Tỷ số truyền: 4.875 (39/8)
W3B	16.5-inch, gear ratio: 5.571 (39/7)
W3D	18.5-inch, Tỷ số truyền: 4.875 (39/8)
W3E	18.5-inch, Tỷ số truyền: 5.429 (38/7)
W3F	18.5-inch, Tỷ số truyền: 6.167 (37/6)
W3G	18.5-inch, Tỷ số truyền: 6.667 (40/6)

Mã loại	Cầu sau và tay số cuối
W3H	18.5-inch, Tỷ số truyền: 7.167 (43/6)
W3J	16.5-inch, Tỷ số truyền: 7.500 (45/6)
W3K	15.5-inch, Tỷ số truyền: 5.571 (39/7)
W3L	16.5-inch, Tỷ số truyền: 6.143 (43/7)
W3M	18.5-inch, Tỷ số truyền: 5.125 (41/8)
W3N	18.5-inch, gear ratio: 4.556 (41/9)
W3Q	18.5-inch, Tỷ số truyền: 5.857 (41/7)
W3S	15.5-inch, Tỷ số truyền: 5.857 (41/7)
W3U	17.5-inch, Tỷ số truyền: 7.167 (43/6)
W3X	17.5-inch, Tỷ số truyền: 6.429 (45/7)
W3Y	17.5-inch, Tỷ số truyền: 6.143 (43/7)
W3Z	17.5-inch, Tỷ số truyền: 5.571 (39/7)
W4A	17.5-inch, Tỷ số truyền: 5.125 (41/8)
W4B	17.5-inch, Tỷ số truyền: 4.875 (39/8)
W4C	17.5-inch, Tỷ số truyền: 4.556 (41/9)

Mã loại	Cầu sau và tay số cuối
W4F	14.5-inch, Tỷ số truyền: 5.125 (41/8)
W4R	17.5-inch, Tỷ số truyền: 4.333 (39/9)
W4T	18.5-inch, Tỷ số truyền: 4.333 (39/9)
W4W	17.5-inch, Tỷ số truyền: 6.833 (41/6)
W4X	14.5-inch, Tỷ số truyền: 4.333 (39/9)
W5M	14.5-inch, Tỷ số truyền: 4.100 (41/10)
W8F	14.5-inch, Tỷ số truyền: 4.555 (41/9)

Option Codes	Other components
BDM	Power take-off (PTO) – at rear of ZF transmission
B1S	Parking brake drum, 8.5-inch
B1T	Parking brake drum, 10-inch
SH5	PTO – transmission side mounted
8GF	With Smoother
K44	24V-90A generator
K78	24V-40A generator
K89	24V-50A generator
KG2	24V-60A generator

Khuyến Cáo

- Có nhiều mã tùy chọn chưa được hiển thị phía trên. Nếu cần thông tin chi tiết về xe xin hãy hỏi đại lý Isuzu của bạn.

MÃ ĐỘNG CƠ

Động cơ 6HH1

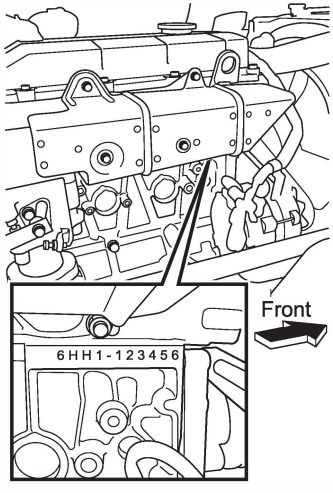

Mã động cơ được đóng phía trên bên phải của khối động cơ.

Động cơ 6HK1

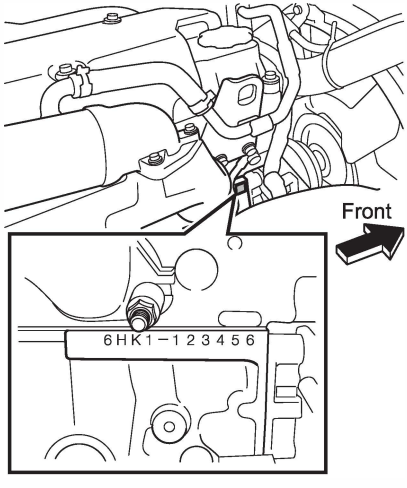

Mã động cơ được đóng phía trên bên phải của khối động cơ.

4HK1 engine model

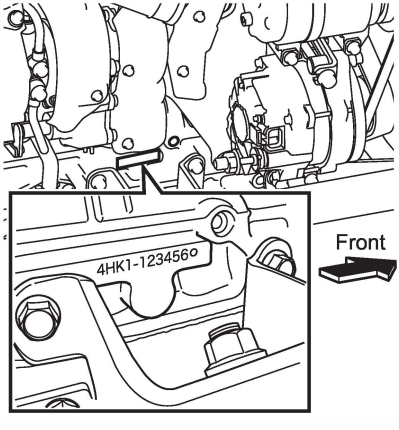

Mã động cơ được đóng phía bên phải của khối động cơ.

THÔNG TIN QUAN TRỌNG 2

- Trước khi lái xe 2-2
- Chở trẻ em 2-15
- Lái xe 2-17
- Hộp số thường ZF9S1110 [V] 2-30
- Hộp số thường ES11109/FS8209A [V] 2-31
- Smoother Model [SA] 2-31
- Hộp số tự động [A/T] 2-35
- Xe hai cầu chủ động [V] 2-36
- Dừng và đỗ xe 2-38
- Giữ an toàn 2-44
- Ngăn chặn sự cố 2-49
- Khi đến thăm đại lý Isuzu 2-51
- Thiết bị giới hạn tốc độ [V] 2-54
- Bộ căng đai trước an toàn và hệ thống an toàn (SRS) Túi khí [V] 2-55
- Thu thập dữ liệu xe 2-57
- Quy định về tuân thủ ECE R13 2-57

Chương này chứa thông tin và lưu ý mà bạn nên tuân thủ để đảm bảo xe hoạt động an toàn và thoải mái. Chắc chắn rằng bạn đã đọc trước khi lái xe.

Trước Khi Lái Xe

Kiểm tra xe hằng ngày

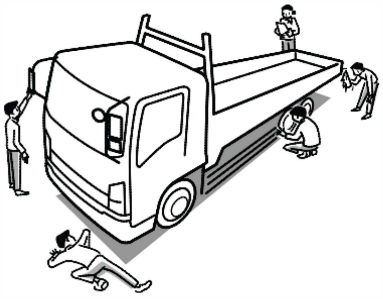

Khuyến Cáo

- Để lái xe an toàn và thoải mái, lưu giữ hồ sơ về quãng đường đã đi và tình trạng của xe khi vận hành.
- Thực hiện kiểm tra tại các khoảng thời gian thích hợp, và thực hiện bảo trì phù hợp với lỗ sau khi kiểm tra.
- Nếu kiểm tra thấy có bất thường tại thời điểm đó hoặc thời gian lái xe trước đó, đưa xe đến sửa chữa tại đại lý Isuzu của bạn trước khi lái xe trở lại.

[1. Kiểm tra có sự bất thường của thời gian lái xe trước đó hay không]

Mục Kiểm Tra	Tham khảo trang
Kiểm tra những bộ phận cho thấy những bất thường trong quá trình hoạt động trước đó	7-28

[2. Kiểm tra để thực hiện với nắp ca-pô mở hoặc lật cabin]

Mục Kiểm Tra	Tham khảo trang
Lỏng hoặc hỏng dây cu-roa quạt	7-55
Mực nước rửa kính chắn gió	7-185
Mực nhớt động cơ	7-31
Mực nước làm mát động cơ	7-43
Mực dầu trợ lực lái	7-166
Mực dầu ly hợp M/T	7-121

[3. Kiểm tra hoạt động của ghế tài xế]

Mục Kiểm Tra	Tham khảo trang
Hoạt động của đồng hồ tốc độ, đèn cảnh báo, chỉ báo	4-10, 4-18
Khả năng khởi động, tiếng ồn bất thường và màu sắc của khí thải	7-30
Hành trình tự do bàn đạp phanh	7-83
Tiếng ồn từ các van phanh	7-83
Tăng áp suất lốp xe	7-80
Hành trình phanh tay	7-84
Tình trạng vòi xịt nước kính chắn gió và hiệu quả gạt nước kính chắn gió	7-185, 7-186
Độ rơ tay lái	3-30, 7-170
Hoạt động của còi và các đèn tín hiệu	4-80, 4-89
Mực nhiên liệu	4-16
Hoạt động của khóa cửa	3-9, 3-10, 3-11
Đèn cảnh báo xả nước lọc nhiên liệu	4-48

[4. Kiểm tra được thực hiện khi đi quanh xe]

Mục Kiểm Tra	Tham khảo trang
Đèn chiếu sáng nhấp nháy, dơ bẩn hay hư hỏng	7-189
Mực dung dịch của ắc-quy	7-196
Mực dầu thắng AHB	7-76
Đọng nước trong bình khí nén (xả nước)	7-119
Hư hỏng nhíp	—
Rò rĩ nhớt , nước làm mát, nhiên liệu, dầu phanh, dầu trợ lực lái	—

[5.Kiểm tra lốp xe , bánh xe]

Mục Kiểm Tra	Tham khảo trang
Áp suất lốp	7-92
Nứt hay những hư hại khác	7-95
Mòn bất thường	7-95
Chiều sâu gai lốp	7-95
Tình trạng mâm xe	7-96

[6. Kiểm tra được thực hiện khi lái xe]

Mục Kiểm Tra	Tham khảo trang
Hiệu quả phanh	7-83
Kiểm tra động cơ ở tốc độ thấp và tăng tốc	7-30
Chức năng hệ thống ly hợp M/T	7-124

Sử Dụng Đúng Nhiên Liệu

⚠ Chú ý

- Hãy sử dụng nhiên liệu diesel. Đối với động cơ tuân thủ tiêu chuẩn khí thải Euro IV, hãy đảm bảo sử dụng nhiên liệu diesel có hàm lượng lưu huỳnh thấp (hàm lượng lưu huỳnh 50 ppm hoặc thấp hơn) hoặc nhiên liệu diesel có hàm lượng lưu huỳnh cực thấp (hàm lượng lưu huỳnh10 ppm hoặc thấp hơn).
- Nếu bạn đổ nhiên liệu kém chất lượng, phụ gia nước làm mát hay chất phụ gia khác, xăng, dầu hỏa hoặc nhiên liệu cồn, nó có thể gây hư hỏng lọc nhiên liệu, cản trở việc bôi trơn bằng nhiên liệu trong các kim phun và ảnh hưởng xấu đến động cơ, có thể dẫn đến sự cố. Nếu bạn vô tình đổ nhiên liệu sai, xả toàn bộ ra ngoài. Khởi động động cơ với nhiên liệu kém có thể dẫn đến cháy và hư hỏng động cơ. Sử dụng loại nhiên loại nhiên liệu khác có thể vi phạm pháp luật tại địa phương.
- Mở nắp bình nhiên liệu chậm. Nếu bạn mở nhanh, nhiên liệu có thể bắn ra ngoài.



Lưu ý

- Các thông số kỹ thuật của nhiên liệu diesel khác nhau theo khí hậu và khu vực.

Bình nhiên liệu
→ Tham khảo trang 3-17

Nhiên liệu
→ Tham khảo trang 6-24

Sử Dụng Trạm Xăng Tự Phục Vụ

⚠ Cảnh Báo

[Hãy tuân theo các hướng dẫn sau khi tiếp nhiên liệu cho xe]

- Dừng động cơ, đóng cửa xe và cửa sổ của xe.
- Để thuốc lá và các nguồn lửa khác tránh xa khỏi xe.
- Trước khi mở nắp bình nhiên liệu phụ, chạm vào những vật bằng kim loại để xả tĩnh điện từ cơ thể của bạn. Nếu có tĩnh điện trên cơ thể của bạn trong khi tiếp nhiên liệu của chiếc xe, tia lửa phát ra do xả điện có thể đốt cháy nhiên liệu, dẫn đến cháy.
- Khi bơm, đặt các vòi phun sâu vào bình nhiên liệu. Nếu bạn cố gắng đổ thêm nhiên liệu bằng cách kéo vòi phun ra từ bình nhiên liệu, nhiên liệu có thể tràn ra ngoài gây nguy hiểm.
- Tất cả các phần của việc tiếp nhiên liệu (từ việc mở nắp bình nhiên liệu phụ để hoàn tất việc tiếp nhiên liệu và đóng nắp bồn chứa nhiên liệu phụ) phải được thực hiện bởi cùng người.
  Những người khác có thể đang chứa tĩnh điện. Không cho phép họ tiếp cận với các bình nhiên liệu.
  Khi đang tiếp nhiên liệu không được trở lại ngồi trên ca-bin. Bạn có thể tích điện trở lại nếu làm như vậy.
- Không sử dụng nắp đậy bình nhiên liệu không phải phụ tùng chính hãng Isuzu.
- Tuân theo những hướng dẫn dán trên trạm nhiên liệu.

⚠ Chú ý

[Chú ý khi tiếp nhiên liệu cho xe]

- Cẩn thận không hít hơi nhiên liệu khi tiếp nhiên liệu cho xe.

Bình nhiên liệu → Tham khảo trang 3-17

Vận Chuyển Hàng Hóa Đúng

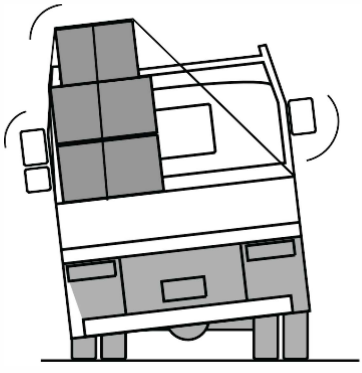

⚠ Cảnh Báo

- Quá tải có thể dẫn đến tai nạn vì lực tác dụng trên các bu lông bánh xe lớn có thể làm gãy bu lông và văng bánh xe.

⚠ Chú ý

- Rất nguy hiểm khi xe chở quá tải hoặc để hàng hóa ở phía của xe. Vận chuyển hàng hóa theo đúng tải trọng quy định, chú ý tải trọng tối đa.
- Tải hàng không đúng có thể làm cho hàng hóa không ổn định. Nó cũng có thể gây quá tải trong khu vực nhỏ, dẫn đến hư hỏng hàng hóa và khung xe.
- Chở quá tải làm cho các bộ phận của xe phải chịu lực lớn. Nó có thể rút ngắn tuổi thọ của xe và gây tai nạn.

Chú ý vận chuyển hàng	Không đúng	Đúng
Không đặt hàng chỉ ở phía trước hoặc chỉ ở phía sau. Phân bố tải đồng đều.	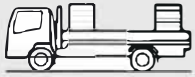	
Khi cần sử dụng kê đỡ hàng hóa, đặt chúng thành hàng dọc theo hàng hóa.		
Để có phạm vi lớn nhất có thể, không cho phép hàng dài vượt quá thùng hàng. Thay vào đó, sử dụng dụng cụ hỗ trợ để nâng cao góc. Tránh nâng cao bằng cách chỉ sử dụng khung bảo vệ phía trước và cạnh sau của thùng hàng.		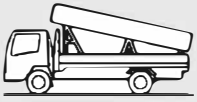
Sử dụng dây thừng và vải bạt để bảo đảm hàng hóa không rơi ra khỏi thùng hàng hóa. Sử dụng dải cao su hoặc dây để ngăn chặn bạt bị bay trong gió.		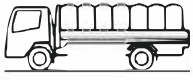
Tránh chất hàng hóa quá cao. Có thể làm xe bị nghiêng sang bên khi gió lớn và khi xe quay vòng.	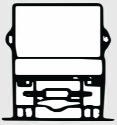	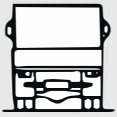

Vận chuyển hàng hóa nặng

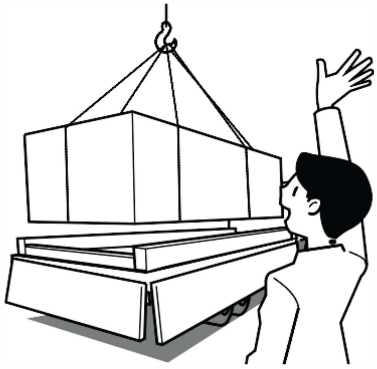

⚠ Chú ý

- Khi chở hàng nặng, làm theo từng bước để ngăn hàng bị trượt khỏi xe và buột chặt hàng bằng dây cáp.

Không buộc hàng hóa quá chặt



Khuyến cáo

- Để ngăn hàng hóa từ rơi ra khỏi thùng hàng, cần phải buộc hàng bằng dây thừng và vải bạt. Tuy nhiên, buộc hàng quá chặt có thể làm hỏng thùng hàng cửa và thành thùng phía trước.

Đảm Bảo Không Có Vật Liệu Dễ Cháy Giữa Thùng Hàng Và Cabin



Cảnh Báo

Hãy cẩn thận không để đầu dây thừng hoặc cạnh của vải bạt thấp hơn so với tấm bảo vệ nhiệt ở mặt sau cabin. Trong thời gian hoạt động của xe, nhiệt của động cơ có thể làm cháy chúng. Cẩn thận các đầu dây và các cạnh của vải bạt.

Lái xe tiết kiệm nhiên liệu

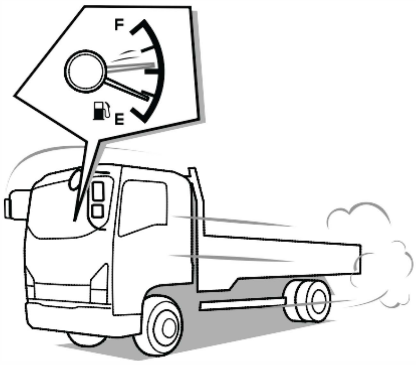

Lái xe quá nhanh, lái xe quá chậm gây nên những tiếng gõ trong động cơ, lái xe mà luôn bật công tắc phanh khí xả, và thường xuyên sử dụng phanh khí xả để điều chỉnh tốc độ dẫn đến khả năng tiết kiệm nhiên liệu kém. Nên lái xe ở tốc độ cố định lâu nhất có thể.

Khi gia tốc, tăng tốc cách nhẹ nhàng và chậm rãi, và sử dụng tay số đầu.

Làm nóng động cơ lâu hơn cần thiết gây tiêu hao nhiên liệu. Xe chở quá tải cũng gây tiêu hao nhiên liệu. Thường xuyên kiểm tra áp suất lốp để đảm bảo áp suất lốp đúng.

Bốc Dỡ Hàng Hóa

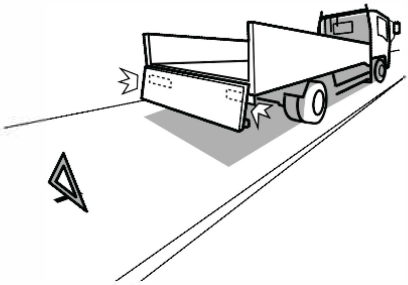

⚠ Chú ý

- Khi bạn tải hàng hoặc dỡ hàng hóa ở bên đường và bửng thùng hàng hoặc bộ phận khác che khuất đèn hậu, đèn báo nguy hiểm, bật đèn tín hiệu, hãy chắc chắn đã cảnh báo các lái xe khác và người đi đường bằng cách dùng bảng hiệu hoặc tam giác cảnh báo khẩn cấp để nơi dễ nhìn thấy.
- Khi bạn tải hàng hoặc dỡ hàng hóa ở bên đường, hãy chọn nơi dừng và đỗ xe đúng luật để các xe khác và người qua đường sẽ không bị bất tiện.

Không Được Mang Nhiên Liệu, Bình Xịt Lên Cabin Xe



⚠ Cảnh Báo

Sẽ vô cùng nguy hiểm để mang nhiên liệu và bình xịt trong cabin. Có thể gây bắt lửa hoặc tràn gây cháy, nổ.

Sử Dụng Màn Cửa

⚠ Chú ý

- Giữ các rèm cửa để không làm che khuất tầm nhìn và cản trở bạn khi lái xe .

Giữ khu vực sàn xe phía ghế tài xế sạch và gọn gàng



⚠ Cảnh Báo

- Sẽ rất nguy hiểm nếu như có hộp rỗng, chai rỗng hoặc các lăn khác quanh sàn xe bởi vì chúng có thể bị kẹt dưới bàn đạp phanh. Để phanh hoạt động hiệu quả cần thiết giữ sàn sạch, nếu không hoạt động của bàn đạp phanh có thể bị cản trở.
- Không để lên hộc chứa đồ, bảng tap-lô hay phía trên bảng táp-lô. Các đồ vật có thể lăn vì chúng có thể cản trở việc lái xe của bạn.

Tư Thế Lái Xe Đúng

⚠ Cảnh Báo

- Trước khi lái xe, chắc chắn rằng bạn đã điều chỉnh ghế lái, tay lái và vị trí của gương mà phù hợp với tư thế lái. Đảm bảo ghế không bị trượt lên trượt xuống. Tất cả hành khách phải đeo đai an toàn.

Ghế → **Tham khảo trang 3-20**
Đai an toàn → **Tham khảo trang 3-34**
Gương → **Tham khảo trang 3-31**

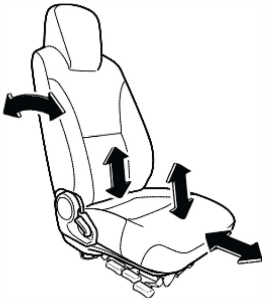

Điều chỉnh ghế

Điều chỉnh ghế lái phù hợp với tư thế lái là phần quan trọng để lái xe an toàn.





Giữ đai an toàn ở vị trí thấp nhất trên hông bạn

Thắt đai an toàn

Chắc rằng bạn đã thắt đai an toàn .Ngồi thẳng, tựa lưng nhẹ lên ghê và đặt đai an toàn thâp nhất có thể lên phần hông của bạn.



Đề xuất điều chỉnh ghé	
a	Hãy điều chỉnh sao cho bạn có thẻ dễ dàng bẻ tay lái với khuỷu tay gập nhẹ.
b	Vị trí lưng ghế phải luôn chạm lưng của bạn
c	Đảm bảo bạn có thể đạp hết hành trình bàn đạp.

Lưu ý khi thắt đai an toàn		Lý do
A	đặt đai an toàn ở vị trí thâp nhất trên hông của bạn.	Áp lực bởi đai an toàn lên cơ thể có thể nguy hiển nếu vị trí đai an toàn không chính xác.
B	Vị trí đai vai phải nằm trên vai (không chạm cổ, cằm, mặt)	
C	Đảm bảo dây không bị xoắn khi thắt đai an toàn.	Để đảm bảo đai an toàn hoạt động hiệu quả.

Hành khách và đai an toàn.
Mỗi người dùng đai an toàn.

⚠ Cảnh Báo

- Chắc chắn bạn đã điều chỉnh ghế trước lái xe. Để có tư thế lái đúng, nhẹ nhàng lắc ghế để đảm bảo nó đã được khóa, và đeo đai an toàn vào trước khi bạn bắt đầu lái xe. Ngoài tài xế, tất cả hành khách khác phải thắt đai an toàn.
- Đối trẻ quá nhỏ mà đai an toàn chạm đến mặt và không thắt được hông của trẻ, sử dụng ghế trẻ em hoặc các cách đảm bảo an toàn thích hợp khác. Sử dụng đai an toàn có thể gây nguy hiểm.

Chở trẻ em → tham khảo trang 2-15

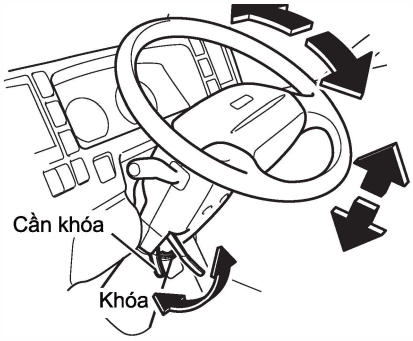

Điều chỉnh vị trí tay lái

Bạn có thể điều chỉnh vị trí của tay lái theo hướng lên, xuống, trước, sau. Sau khi điều chỉnh, đảm bảo rằng tay lái đã được khóa an toàn.

⚠ Cảnh Báo

- Khi bạn điều chỉnh tay lái, nên kéo tay lái lên xuống để đảm bảo nó đã được khóa trước khi lái xe.
- Điều chỉnh vị trí tay lái trước khi lái xe. Nếu điều chỉnh trong lúc lái xe sẽ rất nguy hiểm bởI tay lái sẽ rung lắc lên xuống dẫn tớI khó điều khiển.

Điều chỉnh tay lái → tham khảo trang 3-30

Chở phụ nữ mang thai và người bệnh



⚠ CẢNH BÁO

- Phụ nữ mang thai hoặc người bệnh đi xe trên đường cũng phải đeo đai an toàn. Trong trường hợp nguy hiểm đai an toàn sẽ ép lên vùng bụng, ngực và vai khi va chạm, tuy nhiên phụ nữ mang thai và người bệnh nên hỏi ý kiến bác sĩ trước.
  - Phụ nữ mang thai nên dùng dây đai an toàn ba điểm.
  - Phụ nữ mang thai nên đặt đai vừa khít và thấp nhất lên phần hông có thể (không đặt qua bụng). Cũng nên thắt đai vai lên ngực, không thắt qua bụng.
  - Nếu đai an toàn không được đeo đúng, nó có thể ép lên bụng trong trường hợp phanh gấp hay va chạm gây nguy hiểm cho không chỉ phụ nữ mang thai mà còn cho bé, cả 2 trường hợp đều có thể gây ra nguy hiểm dẫn đến chấn thương nặng hoặc chết.

Đai an toàn → tham khảo trang 3-34

Chở Trẻ Em

Sử Dụng Đai An Toàn Cho Trẻ Em

⚠ Cảnh Báo

- Đai an toàn của xe được thiết kế cho người lớn. Nếu đai an toàn chạm đến mặt hay cằm của trẻ hay không thể thắt qua hông chúng thì sử dụng đai an toàn cho trẻ em, ghế trẻ sơ sinh hay ghế cho trẻ nhỏ. Nếu sử dụng đai an toàn cho trẻ em, nó sẽ gây áp lực lên bụng của chúng trong trường hợp va chạm. Nếu trẻ quá nhỏ không tự ngồi được phải được đặt vào ghế trẻ em.
- Không đặt ghế trẻ em lên ghế trung tâm vì nó có thể cản trở việc lái xe của bạn.
- Nếu xe có túi khí hành khách, không để ghế trẻ em đối diện khu vực túi khí vì tác động của túi khí trong trường hợp tai nạn có thể gây thương tích cho trẻ nhỏ.

Lưu ý

- Loại ghế trẻ em và cách sử dụng ghế thích hợp tùy thuộc vào chiều cao và cân nặng của trẻ.
  Sẽ là không đúng nếu chọn ghế trẻ em theo hình dáng của trẻ. Hãy đảm bảo ghế trẻ em phù hợp với loại xe bạn đang sử dụng
  * Xem hướng dẫn chi tiết với ghế trẻ em trong sổ tay hướng dẫn sử dụng đã cung cấp.

Đai an toàn → tham khảo trang 3-34

Không Để Trẻ Mình Trên Xe

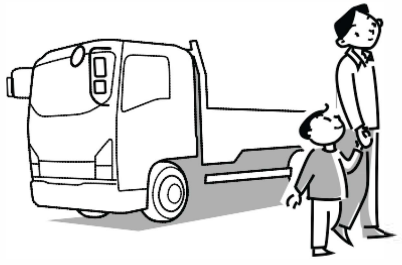

⚠ Cảnh Báo

- Khi bạn đi khỏi xe, dẫn trẻ em đi cùng bạn. Nếu bạn để trẻ mình trên ca-bin, trẻ có thể tác động lên các thứ làm xe chuyển động, gây hỏa hoạn hay tai nạn. Ca-bin cũng có thể nguy hiểm do nóng lên từ nguồn nhiệt mặt trời bên ngoài.

Không Cho Phép Trẻ Để Tay, Đầu Của Chúng Ra Ngoài

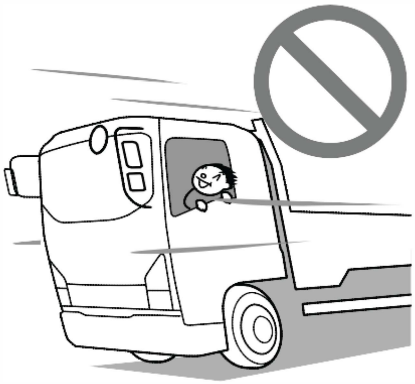

⚠ Cảnh Báo

- Cho dù xe của bạn đang dừng hay di chuyển. Bạn không bao giờ cho phép trẻ em đưa tay, đầu hay các bộ phận khác ra khỏi ca-bin, như vậy sẽ rất nguy hiểm nếu như gặp vật cản.

Người Lớn Nên Mở Cửa, Khóa Cửa Và Đóng Cửa Cho Trẻ



⚠ Cảnh Báo

Để bảo vệ trẻ em không bị kẹt tay hay đầu gây nguy hiểm, người lớn phải mở, đóng và khóa cửa cho trẻ.
Hãy cẩn thận để trẻ không chạm vào công tắc cửa sổ điện và đặt tay hoặc đầu lên cửa sổ. Khi có trẻ trong xe, hãy kiểm soát các cửa sổ điện bằng cách sử dụng công tắc cửa sổ điện bên cạnh chỗ ngồi của tài xế.

Đóng và mở cửa → tham khảo trang 3-9
Cửa sổ điện [V] → tham khảo trang 3-15

Lái Xe

Kiểm tra xung quanh xe trước khi lái xe

Trước khi lái xe, thực hiện kiểm tra an toàn kỹ lưỡng, đảm bảo không có trẻ em hoặc các vật cản xung quanh xe.

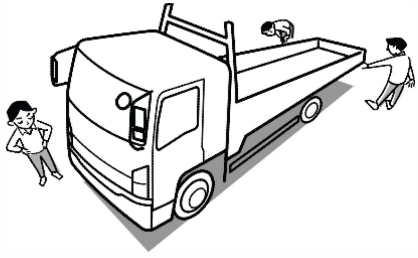

⚠ Cảnh Báo

Trước khi khởi động động cơ, đảm bảo không có vật liệu dễ cháy dưới hoặc xung quanh xe. Những vật liệu đó có thể dẫn đến hỏa hoạn.
Nếu có bất kỳ vật bằng gỗ trong vòng 50 cm (20 in) từ nguồn nhiệt của xe, nó có thể nguy hiểm nghiêm trọng vì gỗ có thể bắt lửa làm biến dạng hay mất màu từ nguồn nhiệt.

Khởi động động cơ → Tham khảo trang 4-4

Cẩn thận với khí thải động cơ

⚠ Cảnh Báo

- Khí thải động cơ chứa khí CO không màu, không mùi. Nếu bạn hít phải khí thải, bạn có thể bị nhiễm độc khí carbon monoxide.
- Không để động cơ khởi động trong thời gian dài trong khu vực không thông thoáng. Bạn có thể bị ngộ độc khí CO nếu để xe khởi động trong thời gian dài trong các khu vực như nhà dữ xe hay trong nhà.
- Kiểm tra ống xả động cơ định kỳ. Nếu phát hiện bất kì sự bất thường (như lỗ hổng do ăn mòn, điểm hư hỏng) đưa xe đến các đại lý isuzu gần nhất để sữa chữa. Vì khí thải có thể rò rĩ vào buồng lái qua những lỗ hổng đó gây ngộ độc khí CO.
- Nếu khí thải vào trong buồng lái, mở hết tất cả các cửa của xe. Chọn chế độ gió ngoài cho hệ thống sưởi, điều hòa. Báo với đại lý Isuzu gần nhất để kiểm tra.

Khởi Động Động Cơ



⚠ Chú Ý

- Đối với loại hộp số thường, kiểm tra cần phanh tay và vị trí tay số là “N”, đạp hết bàn đạp ly hợp trước khi khởi đông.
- Đối với hộp số tự động (loại chọn chế độ bằng cần số), đảm bảo cần phanh tay được kéo và vị trí tay số là “N”, và đạp bàn đạp phanh trước khi khởi động.
- Đối với hộp số tự động (loại chọn chế độ bằng nút nhấn), đảm bảo phanh tay được kéo và vị trí nút nhấn của hộp số là “N”,và đạp bàn đạp phanh trước khi khởi động.
- Bạn phải ngồi vào ghế khi khởi động động cơ. Nếu bạn ở bên ngoài như từ cửa sổ thì bạn không thể kiểm tra vị trí số hộp số là “ N”. Nếu bạn khởi động mà tay số hộp số không phải vị trí “N”, xe có thể di chuyển.

Khởi động động cơ → Tham khảo trang 4-4

Nếu xe không hoạt động trong thời gian dài

Khuyến Cáo

- Trước khi sử dụng lại xe đã không hoạt động trong thời gian dài, kiểm tra rò rỉ nhớt động cơ, hộp số và hộp số phụ và mực nhớt ở mức quy định. Nếu không có đủ nhớt bôi trơn, các bộ phận sẽ không được bôi trơn đầy đủ và sẽ dẫn đến hư hỏng.
- Khởi động động cơ ở chế độ cầm chừng trong ít nhất 5 phút. Kiểm tra tiếng ồn bất thường.
- Hướng dẫn sưởi ấm động cơ, tham khảo "Khởi động động cơ" ở trang 4-4.

Hướng Dẫn Làm Nóng Động Cơ

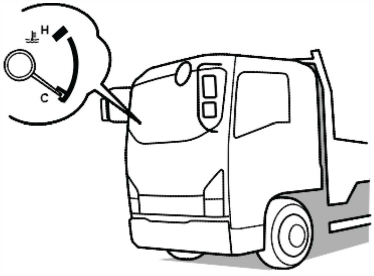

Động cơ đủ ấm khi kim của đồng hồ đo nhiệt độ nước làm mát động cơ bắt đầu dịch chuyển.

Khuyến Cáo

- Không nên khởi động hoặc đạp bàn đạp ga khi động cơ chưa được sưởi ấm. Nếu không có đủ nhớt bôi trơn, các bộ phận sẽ không được bôi trơn đầy đủ và sẽ dẫn đến hư hỏng.
- Các ống xả trở nên cực kỳ nóng trong khi động cơ chạy không tải. Trước khi sưởi ấm động cơ, đảm bảo không có vật liệu dễ cháy (ví dụ, cỏ, giấy thải, dầu hoặc lốp xe cũ) gần ống xả.

Không khởi động động cơ trong Gara



Cảnh Báo

Khởi động xe ở khu vực thông gió kém có thể dẫn đến ngộ độc khí CO. Nên thực hiện ở khu vực thông thoáng, thông gió tốt.

Đừng quên nhả phanh tay

Khuyến cáo

- Chạy xe khi đang kéo phanh tay có thể dẫn đến hư hỏng hệ thống phanh.
- Xe của bạn có hai loại phanh tay:
  - Phanh tay trung tâm:
    Khi kéo cần phanh tay, phanh tay trung tâm sẽ giữ ở vị trí trục các đăng, do đó sẽ khóa các bánh sau.
  - Phanh tay bánh xe:
    Khi cần phanh tay được kéo, phanh sẽ khóa bánh sau. Bạn có thể nghe thấy âm thanh xả khí vào thời điểm này.

Đèn cảnh báo phanh tay → Tham khảo trang 4-61
Cần phanh tay → Tham khảo trang 4-95

Cách Vào Số Hộp Số Thường

Khuyến Cáo

- Vào số nhẹ nhàng như chỉ dẫn bên dưới. Vào số cao, vào số nhanh hay trượt ly hợp trong thời gian dài có thể dẫn đến hư hỏng ly hợp.

Mẫu Hộp Số	Vào số trên đường bằng	Vào số trên đường dốc
Hộp số single-H ZF9S1110	1st	C1
Hộp số Double-H ZF9S1110	1st	C
Hộp số ES11109/FS8209A	1st	Low
Trừ loại ZF9S1110/ ES11109/FS8209A	2nd	1st

Loại hộp số thường 9 cấp V → Tham khảo trang 4-100

Vị trí tay số thích hợp



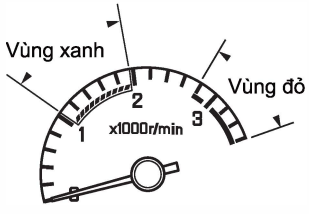

Engine model	Green zone (r/min)	Red zone (r/min)
6HH1	1,000 - 2,300	3,000 - 3,600
6HK1	1,000 - 2,000	2,800 - 3,600
4HK1	1,000 - 2,000	3,300 - 4,000

Khuyến Cáo

- Về số thấp được thực hiện cho hai mục đích:
  - Cho việc phanh động cơ hoặc khi xe xuống dốc dài.
  - Cho việc an toàn và kinh tế khi xe lên dốc

  [Chú Ý khi về số thấp]
- Không về số khi xe đang chạy quá tốc độ quy định.
- Lái xe lên dốc.
  Về số nhỏ để tránh động cơ quá tải.
- Lái xe xuống dốc
  Trong nguyên lý, bạn có thể sử dụng đúng số lúc trước bạn đã lên dốc. Tránh chạy xe quá tốc độ động cơ (r/min) hay kim đồng hồ

Vùng màu xanh là vùng lái xe kinh tế và tiết kiệm.
Giá trị và khoảng rộng vùng màu đỏ phụ thuộc vào mẫu loại xe.

Đồng hồ tốc độ động cơ → Tham khảo trang 4-13
Cần số [M/T] / [SA] → Tham khảo trang 4-99
Cần số [V] → Tham khảo trang 4-104
Nút nhấn chọn số [V] → Tham khảo trang 4-106

LƯU Ý

[Phanh động cơ là gì?]

- Phanh động cơ hiệu quả khi nhả bàn đạp ga trong khi lái xe. Số càng nhỏ thì lực phanh động cơ càng lớn.

Không được tắt động cơ khi đang lái xe



Cảnh Báo

- Công tắc khởi động phải luôn ở vị trí "ON" trong khi lái xe.
  Nếu dừng động cơ trong khi lái xe, hiệu quả phanh sẽ kém, tay lái và bàn đạp ly hợp nặng khó điều khiển. Cũng có thể làm hư hỏng động cơ.
- Khi dừng động cơ trong khi lái xe, trợ lực lái sẽ mất nên cực kỳ nguy hiểm. Đồng thời các loại đèn cảnh báo, chỉ báo sẽ ngừng hoạt động.
- Để vị trí công tắc ở vị trí "LOCK" trong khi lái sẽ rất nguy hiểm vì chìa khóa không thể rút ra và không thể điều khiển tay lái do bị khóa.

Công tắc khởi động → Tham khảo trang 4-74

Không Sử Dụng Giường Trong Khi Xe Đang Chạy

⚠ Chú Ý

- Không thể giữ người ở trên giường được. Sử dụng giường trong khi xe đang chạy sẽ rất nguy hiểm trong trường hợp phanh gấp hay va chạm người có thể bị văng ra ngoài.

Lái Xe Xuống Dốc Dài

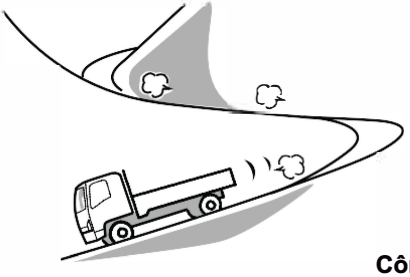

Khi lái xe xuống dốc dài, sử dụng cả phanh động cơ (phanh số thấp) và phanh phụ trợ cùng với bàn đạp phanh. Sử dụng phanh phụ trợ và phanh động cơ để làm giảm áp lực lên bàn đạp phanh và đạt hiệu quả phanh cao. Nhưng cũng sử dụng phanh chân thích hợp để tránh quá tốc độ động cơ.

Công tắc phanh khí xả → Tham khảo trang 4-83

⚠ CHÚ Ý

- Thường xuyên sử dụng phanh chân có thể gây khóa hơi, mòn phanh làm giảm hiệu quả phanh. Nhưng phải sử dụng phanh chân để tránh hiện tượng quá tải động cơ.
- Không điều chỉnh công tắc phanh khí xả.
- Nếu bạn lái xe xuống dốc với hộp số tự động ở dải số "5", "4", "3", "2". Nếu bạn muốn chuyển cần số về dải số thấp hơn đê sử dụng phanh động cơ, vị trí số ban đầu sẽ được duy trì nếu vị trí số thấp đó làm cho động cơ quá tốc độ.
  Vì lý do an toàn, hộp số sẽ tự động chuyển đến số cao hơn nếu động cơ quá tốc độ do tăng ga khi xuống dốc trong khi đang lái xe ở dải số thấp "4", "3", "2" hay "1".

LƯU Ý

[Phanh động cơ là gì?]

- Phanh động cơ chỉ hoạt động khi bạn nhả bàn đạp ga trong khi lái xe. Vị trí tay số càng thấp, lực phanh động cơ càng mạnh.
  Trên xe hộp số tự động, Hiệu quả phanh động cơ đạt lớn nhất khi khóa ly hợp và động cơ truyền động trực tiếp với hệ thống truyền lực.

[Phanh khí xả động cơ là gì ?]

- Phanh khí xả là hệ thống đóng đường ống xả để sử dụng lực đẩy của khí xả để nâng cao hiệu quả phanh động cơ.

[Trượt phanh là gì?]

- Sử dụng phanh thường xuyên dẫn đến phanh bị quá nhiệt nên lực ma sát giữa các mặt ma sát giảm, hiệu quả phanh kém.Hiện tượng này được gọi là trượt phanh.

[Nghẽn ống do bọt hơi là gì?]

- Nếu phanh bị quá nhiệt do sử dụng thường xuyên có thể làm sôi dầu phanh dẫn đến xuất hiện bọt hơi trong đường ống phanh.

  Khi đạp bàn đạp phanh mà có bọt khí trong đường ống phanh, áp suất phanh sẽ không tác dụng lên xy lanh bánh xe nên hiệu quả phanh bị mất. Hiện tượng này gọi là nghẽn ống do bọt khí.

[Qúa tốc độ động cơ là gì?]

- Qúa tốc độ động cơ là khi tốc độ động cơ tăng cao và kim đồng hồ tốc độ động cơ đến vùng màu đỏ.

Lái Xe Trong Thời Tiết Xấu (Mưa, Đường Trơn, Đường Tuyết, etc.)

⚠ CHÚ Ý

- Trong thời tiết xấu, tầm nhìn giảm và mặt đường trơn làm tăng quãng đường phanh. Lái xe chậm hơn và tránh rẽ gấp hay thắng gấp. Sử dụng phanh chân kết hợp với phanh động cơ. Không sử dụng phanh khí xả trên đường trơn có thể làm trượt bánh xe

KHUYẾN CÁO

- Khi có nước trên bề mặt đường sẽ có nguy cơ cao xuất hiện hiện tượng trượt nước, nên lái xe ở tốc độ thấp để bạn có thể hoàn toàn kiểm soát xe.
- Nếu bạn không thể tránh việc lái xe trên đường ngập, đầu tiên nên kiểm tra độ sâu mặt nước và lái xe ổn định ở tốc độ chậm. Có nguy cơ nước sẽ vào trong xy lanh làm hư hỏng động cơ (thủy kích). Giữ xe ở tốc độ chậm và lái xe cẩn thận.

LƯU Ý

[Trượt nước là gì?]

- Nếu lái xe ở tốc độ cao trên đường ướt, lớp nước ngăn cách giữa bánh xe và mặt đường làm cho bánh xe mất độ bám và xe bị trượt trên mặt đường gọi là hiện tượng trượt nước. Nó rất nguy hiểm do lúc đó tay lái và phanh bị mất tác dụng.

Khi Xe Đã Chạy Qua Đường Bị Ngập Hay Ướt



⚠ CHÚ Ý

- Nếu xe đã chạy trên đường bị ngập nước, bị ướt, hoặc đỗ trong khu vực bị ngập lụt, nước có thể vào hệ thống phanh và làm giảm hiệu quả phanh. Nếu sau đó hệ thống phanh không hoạt động tốt, lái xe chậm và nhẹ nhàng nhấn bàn đạp phanh nhiều lần cho đến khi phanh khô và bắt đầu hoạt động bình thường.

KHUYẾN CÁO

- Nếu xe đã chạy trên đường bị ngập nước, bị ướt, hoặc đỗ trong khu vực bị ngập lụt, nhanh chóng thông báo cho đại lý Isuzu để thực hiện các công việc kiểm tra dưới đây.
  - Hiệu quả của phanh
  - Nước xâm nhập hay làm hư hại hệ thống phanh, phanh tay, bầu hơi hay các bộ phận khác.
  - Nước xâm nhập gây hư hỏng động cơ.
  - Ngắn mạch hệ thống điện.
  - Mực nhớt, hiệu suất động cơ, hộp số, vi sai, hộp số phụ.
  - Mỡ bôi trơn các bộ phận
  - Nước xâm nhập vào bạc đạn tách ly hợp (thay bạc đạn).
  - Hư hỏng các phần khác của ly hợp.

Gió Ngang

KHUYẾN CÁO

Nếu xe gặp gió ngang và bị trượt, nắm chặt tay lái, giảm tốc độ và làm theo chỉ dẫn chính xác. Xe có thể gặp gió ngang trong các trường hợp sau đây.

- Lối thoát hiểm đường hầm; lái xe qua cầu, đê, kè …
- Bị xe tải, xe bus lớn vượt qua.
- Vượt qua xe tải, xe bus lớn.

Đối Phó Với Việc Nổ Lốp Xe Trong Khi Lái Xe



CẢNH BÁO

- Nếu bạn cảm thấy lốp xe bất thường khi lái xe, ngay lập tức dừng lại ở nơi an toàn. Nếu bạn tiếp tục lái xe với lốp xe bị bể, các bu lông bánh xe phải chịu lực lớn, có thể bị gãy và các bánh xe bị văng ra ngoài.

KHUYẾN CÁO

- Nếu lốp bị xẹp hoặc nổ lốp xảy ra trong khi bạn đang lái xe, bình tĩnh giữ chắc tay lái và phanh từ từ để giảm tốc. (Phanh gấp sẽ rất nguy hiểm vì nó có thể làm tay lái được kéo sang bên.) Dừng xe ở nơi an toàn và thay lốp xe mới.

Lốp dự phòng [V] → **Tham khảo trang 7-117**
Con đội → **Tham khảo trang 7-180**
Thay lốp (bánh xe 6 bu lông và 8 bu lông) [V] → **Tham khảo trang 7-101**
Thay lốp (bánh xe 10 bu lông) [V] → **Tham khảo trang 7-110**

Nếu bên dưới xe bị va chạm mạnh

KHUYẾN CÁO

- Nếu phía dưới của xe bị va chạm mạnh, dừng xe ở nơi an toàn không gây cản trở giao thông và kiểm tra rò rỉ khí, rò rỉ dầu phanh, rò rỉ nhiên liệu. Nếu bất kỳ phần nào của xe bị hư hỏng, nhanh chóng đưa xe đến kiểm tra và sửa chữa tại đại lý Isuzu gần nhất.

Khi đèn cảnh báo, chỉ báo sáng lên hay nhấp nháy





KHUYẾN CÁO

- Nếu đèn cảnh báo sáng lên hay nhấp nháy, đừng nên bỏ qua. Thực hiện các hành động khắc phục liên quan đến lỗi mà đèn cảnh báo đưa ra.

Các đọc bảng điều khiển → Tham khảo trang 4-10
Mục đèn cảnh báo, chỉ báo → Tham khảo trang 4-18

Model hộp số thường ZF9S1110 [V]

Hộp số thường ZF9S1110 là loại hộp số 6 cấp có chế độ số cao và số thấp. Hãy đọc kỹ cách sử dụng hộp số này.

Hộp số thường ZF9S1110 [V] → Tham khảo trang 4-110

Hộp số thường ES11109/FS8209A V

Hộp số thường ES11109 và FS8209A là loại hộp số 6 cấp có chế độ số cao và số thấp. Hãy đọc kỹ cách sử dụng hộp số này

Hộp số thường ES11109/FS8209A V → Tham khảo trang 4-114

Loại có Smoother SA

Đối với xe có trang bị hệ thống Smoother, người lái xe không sử dụng bàn đạp ly hợp khi gài số, chuyển số, hoặc dừng lại. Chỉ sử dụng cần số, bàn đạp ga và bàn đạp phanh. Hãy tìm hiểu những đặc điểm của Smoother và cách vận hành chính xác. Khi xe đang dừng, hãy nhớ giữ bàn đạp phanh, nếu cần thiết, đặt cần số ở vị trí "N" và đạp phanh xe.
Ngay khi khởi động động cơ, máy điều hòachạy, tốc độ động cơ tăng lên. Khi bạn di chuyển các đòn bẩy sang số ra của "N", nhấn và giữ bàn đạp phanh.

Loại xe có trang bị Smoother SA →Tham khảo trang 4-117



LƯU Ý

[Trườn xe]

- Với động cơ đang chạy và cần số khác vị trí "N", lực sẽ truyền đến bánh xe ngay cả khi không đạp bàn đạp ga, xe có xu hướng di chuyển. Hiện tượng này được gọi là trườn xe.

Sử dụng bàn đạp phanh bằng chân phải



KHUYẾN CÁO

- Ngồi đúng vị trí và sử dụng chân phải để dùng bàn đạp phanh. Để tránh gây tai nạn do đạp nhầm bàn đạp, xác đinh đúng vị trí bàn đạp và để chân lên đúng vị trí mong muốn.
- Để đảm bảo đạp đúng lực phanh, phải sử dụng chân phải để đạp bàn đạp phanh.

Vào số xe

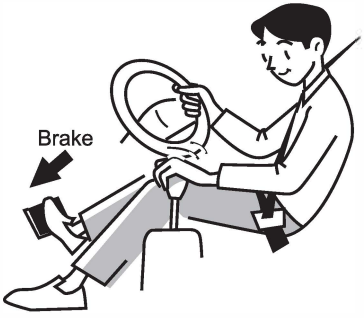

1. Ngồi đúng vị trí, giữ chân phải lên bàn đạp phanh và vào số "D", "R", hay "M".
2. Kiểm tra khu vực xung quanh xe, vị trí cần số, đèn vị trí số và nhả bàn đạp phanh ra.
3. Đạp bàn đạp ga dần dần và từ từ để xe di chuyển.

⚠ CẢNH BÁO

- Khi bạn chuyển số sang vị trí khác “N”. hiện tượng trườn xe sẽ làm xe di chuyển. Khi vào số nhớ đạp bàn đạp phanh.
- Không được đạp bàn đạp ga trong khi chuyển số. Xe có thể di chuyển đột ngột gây tai nạn.
- Ngay sau khi khởi động xe, hệ thống điều hòa hoạt động, tốc độ động cơ tăng cao làm cho xe bị trườn nhiều hơn, nên đạp bàn đạp phanh.

KHUYẾN CÁO

[Những yếu tố an toàn thiết yếu]

- Thậm chí khi bạn muốn dịch chuyển xe quãng ngắn, phải ngồi đúng vị trí lái và đảm bảo có thể đạp bàn đạp phanh, bàn đạp ga.
- Khi bạn lùi xe, bạn phải xoay mình để quan sát nên việc nhấn bàn đạp trở nên khó khăn hơn, đạp bàn đạp phanh trong khi bạn xoay mình. Đồng thời tạo thói quen trả về số “N” ngay sau khi lùi xe. Khi vào số kiểm tra vị trí cần sồ và đèn chỉ thị.
- Khi quay đầu xe mà phải cho xe tiến lùi liên tục, bạn phải đạp phanh để chắc chắn xe đứng yên trước khi gài số.
- Trên Smoother model, bạn không thể chuyển số khác vị trí “N” mà không đạp bàn đạp phanh. Nếu bạn không thể chuyển số, nhả bàn đạp phanh và đạp lại để chuyển số.
- Trên xe có smoother, xe bắt đầu di chuyển khi tay số ở vị trí số 2.

Nếu bạn muốn lực kéo mạnh hơn khi vào số (trong lúc xe đang tải nặng), bạn có thể chọn chế độ bắt đầu di chuyển ở số 1 bằng cách đạp bàn đạp phanh và nhấn công tắc số “1” ở vị trí “ON” hoặc đặt cần số ở vị trí “M” và di chuyển về vị trí “-“ (xuống số). (Đây là phương pháp sử dụng cần số trong chế độ cơ khí.)

Loại xe có trang bị Smoother SA **→ Tham khảo trang 4-117**

Hành động có thể dẫn tới hư hỏng trên xe có trang bị smoother

Hành động có thể dẫn tới hư hỏng	Dấu hiệu hư hỏng
• Dừng xe trên đường dốc với vị tri số khác vị trí "N" , đạp bàn đạp phanh. • Đạp bàn đạp ga và bàn đạp phanh cùng lúc. • Lái xe thời gian giàn ở tay số không hợp lý • Liên tục cho xe tiến và lùi.	• Dầu ly hợp smoothers bị quá nhiệt.
• Chuyển số khi đang đạp bàn đạp ga và tốc độ động cơ cao	• Bánh răng hộp số hoặc ly hợp bị qúa tải.
• Để vị trí công tắc tại "ACC" hay "LOCK" trong khi lái xe. • Để vị trí tay số tại "N" khi xe xuống dốc dài (rất nguy hiểm do thiếu phanh động cơ)	• Hộp số không được bôi trơn hoàn toàn.

Loại Hộp Số Tự Động A/T

Đối với loại hộp số tự động, không cần dùng bàn đạp ly hợp; bạn có thể vào số, chuyển số và dừng xe bằng cách sử dụng cần số hoặc nút nhấn, chân ga và chân phanh. Hãy tìm hiểu những đặc điểm của hộp số tự động và cách vận hành chính xác. Khi xe đang dừng, hãy nhớ giữ bàn đạp phanh, nếu cần thiết, đặt cần số tại vị trí "N" và màn hình hiển thị vị trí số là "N" và đạp bàn đạp phanh.
Sau khi khởi động động cơ, hệ thống điều hòa hoạt động và tốc độ động cơ tăng lên làm cho xe bị trườn nhiều hơn. Nên đạp bàn đạp phanh.

Hộp số tự động ALLISON2500 V **→Tham khảo trang 4-134**
Hộp số tự động ALLISON3000/3500 V **→Tham khảo trang 4-141**



LƯU Ý

[Hiện tượng trườn xe]

Với động cơ đang chạy và cần số khác vị trí "N", lực sẽ truyền đến bánh xe ngay cả khi không đạp bàn đạp ga, xe có xu hướng di chuyển. Hiện tượng này được gọi là trườn xe.

Loại xe hai cầu chủ động V

Xe hai cầu chủ động không phải có thể di chuyển trên mọi địa hình. Hãy chú ý khi sử dụng bàn đạp ga, phanh và tay lái. Tập trung lái xe an toàn, chú ý đến góc dốc và điều kiện mặt đường.

Xe hai cầu chủ động (4WD) V → Tham khảo trang 4-182

Lái xe trên đường trơn, đường tuyết



Trên đường băng hay đường tuyết, lái xe ở tốc độc chậm và ổn định để điều khiển được xe

Khi đạp phanh, nên đạp nhẹ nhàng nhiều lần vì nếu đạp mạnh lần có thể làm xe bị trượt và làm mất tác dụng tay lái.

KHUYẾN CÁO

Khuyến khích sử dụng bánh xích hay bánh chuyên dụng trong mùa động.

Lốp xe dùng cho mùa đông → Tham khảo trang 6-25

Sử dụng bánh xích → Tham khảo trang 6-27

Lái Xe Trên Đường Cát, Bùn



Khi lái xe trên đường cát hay bùn, chạy chậm nhất có thể để tránh phanh gấp, tăng ga đột ngột hay cua gắt.

Nếu khó có thể xác định tình trạng mặt đường bạn sẽ có nguy cơ bị sa lầy. Nên khi cần thiết thì xuống xe để kiểm tra.

LƯU Ý

- Khi bạn không thể tránh việc lái xe qua đường bùn, sử dụng bánh xích là cách tốt nhất để tránh bị sa lầy.

Lái Xe Qua Đường Ngập Nước



Bạn nên tránh lái xe qua vùng ngập nước

KHUYẾN CÁO

- Nếu bạn không thể tránh việc lái xe qua vùng ngập, đầu tiên kiểm tra độ sâu, lái xe chậm qua và giữ tốc độ ổn định. Có nguy cơ nước vào trong xylanh và làm hỏng động cơ (thủy kích).
- Nếu xe phải chạy qua vùng ngập, nhanh chóng đem xe đến đại lý Isuzu để kiểm tra:
  - Hiệu quả của phanh
  - Nước xâm nhập hay làm hư hại hệ thống phanh, phanh tay, bầu hơi hay các bộ phận khác.
  - Nước xâm nhập gây hư hỏng động cơ.
  - Ngắn mạch hệ thống điện.
  - Mực nhớt, hiệu suất động cơ, hộp số, vi sai, hộp số phụ.
  - Mỡ bôi trơn các bộ phận
  - Nước xâm nhập vào ly hợp
  - Hư hỏng các phần khác của ly hợp

Dừng Xe, Đỗ Xe

Đỗ Xe

KHUYẾN CÁO

- Chọn nơi rộng được phép dừng, đỗ xe và không gây cản trở giao thông. Đạp bàn đạp phanh.
- Tránh đỗ xe thời gian dài với xe chở hàng hóa.
- Rửa sạch bụi bám trên kính và gương chiếu hậu để đảm bảo có thể nhìn thấy các xe khác.

Dùng Phanh Tay

CHÚ Ý

- Ngoại trừ trường hợp khẩn cấp, không kéo phanh tay cho đến khi xe dừng hẳn. Kéo phanh tay trước khi xe dừng có thể làm khóa bánh xe, trượt xe và gây tai nạn

Cần phanh tay →Tham khảo trang 4-95

Đỗ Xe An Toàn Trên Dốc

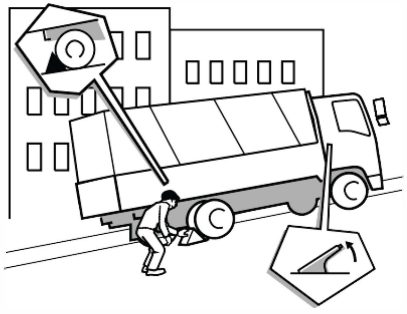

⚠ CHÚ Ý

- Hãy chọn chỗ đỗ xe bằng phẳng và tránh đỗ xe trên đường dốc. Nếu bạn không thể tránh việc đỗ xe trên dốc, kéo mạnh phanh tay và đảm bảo xe không di chuyển. Kê bánh xe và đồng thời vào số để đảm bảo xe không di chuyển.
- Xoay tay lái nghiêng qua một bên để lợi dụng lực cản giúp xe không bị dịch chuyển (ví dụ: lề đường).

Không sử dụng (HSA) để đỗ xe

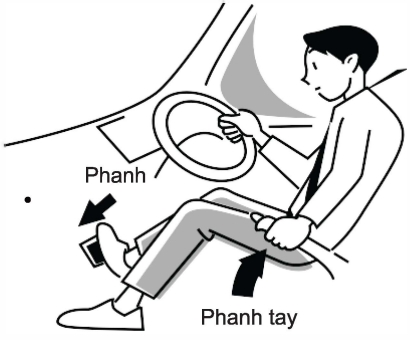

⚠ CHÚ Ý

- HSA là thiết bị dừng xe tạm thời và không thể thay thế phanh tay. Khi đỗ xe, đảm bảo kéo cần phanh tay.

Hệ thống khởi hành ngang dốc V (HSA) → Tham khảo trang 4-146

Ngủ trên xe



⚠ CẢNH BÁO

Trước khi ngủ trên xe, dừng động cơ và xoay công tắc máy về vị trí "LOCK". Nếu không, bất kì tác động nào vào cần số, bàn đạp ga khi ngủ có thể làm xe di chuyển và gây tai nạn.

- Nếu bạn để động cơ chạy và vô tình đạp bàn đạp ga trong khi ngủ, động cơ và ống xả có thể nóng lên, dẫn đến hỏa hoạn..
- Nếu bạn để động cơ chạy khi đang ngủ với xe đỗ ở khu vực mà khí thải có thể vào buồng lái (ví dụ: nơi rất kém thông thoáng), bạn có thể bị ngộ độc khí CO.
- Trên xe có giường, hãy sử dụng giường nếu bạn muốn đi ngủ.

Để Vật Liệu Dễ Cháy Xa Khỏi Xe Của Bạn



⚠ CHÚ Ý

- Các ống xả là cực kỳ nóng ngay sau khi dừng xe. Trước khi đỗ xe, đảm bảo khu vực đỗ không có vật liệu dễ cháy (ví dụ, cỏ, giấy thải, dầu hoặc lốp xe cũ). Hãy để ý khi đỗ xe trong nhà để xe.
- Chú ý đến khí thải trong khi động cơ chạy không tải. Hãy cẩn thận khi bộ trích công suất hoạt động (nếu xe có trang bị) trong khi động cơ chạy cầm chừng.

Dừng, Đỗ Xe Với Động Cơ Đang Hoạt Động

⚠ CẢNH BÁO

- Khi dừng xe, đỗ xe với động cơ đang hoạt động: Trên xe được trang bị hộp số tay, hộp số tự động, hệ thống smoother đều phải đảm bảo bị trí tay số/ nút nhấn/ đèn chỉ thị ở vị trí “N” .Sau đó, đạp phanh xe. Nếu không thực hiện các bước trên, bất kì lực ngoài ý muốn nào lên bàn đạp ga có thể gây ra tai nạn.

⚠ CHÚ Ý

- Để tránh hỏa hoạn, đảm bảo không có vật liệu dễ cháy gần ống xả. Hãy cẩn thận chúng có thể bị đốt cháy bởi khí thải nóng.

Không Chạm Vào Cần Số, Nút Chọn Số Trong Khi Xe Đang Đứng Yên

⚠ CẢNH BÁO

- Không chạm vào cần số, nút chọn số khi xe đứng yên và đang chạy. Nếu bạn chạm vào cần số có thể vào số và xe có thể di chuyển trong khi vẫn đang phanh tay. Nếu bạn đi ra khỏi ghế thì nguy cơ chạm vào cần số làm xe di chuyển là rất lớn.

Trong Khi Xe Di Chuyển Phải Đảm Bảo Động Cơ Hoạt Động

⚠ CHÚ Ý

- Khi động cơ không hoạt động, hệ thống lái trợ lực không hoạt động nên rất khó điều khiển tay lái. Ngoài ra, hệ thống phanh không hoạt động khả năng phanh kém. Nếu bạn xuống dốc mà động cơ không hoạt động, bạn sẽ không thể kiểm soát được chiếc xe và có thể gây tai nạn.

Nhìn Xung Quanh Trước Khi Mở Cửa Xe

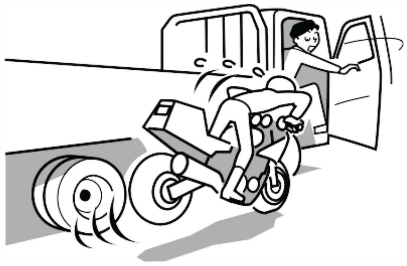

⚠ CHÚ Ý

- Trước khi mở cửa, kiểm tra các khu vực xung quanh xe bằng cách kiểm tra phía trước, phía sau và hai bên. Nếu bạn đột nhiên mở cửa xe mà không kiểm tra các khu vực xung quanh, có thể va chạm với chiếc xe sau bạn hay người đi bộ.

Rời Khỏi Xe

⚠ Cảnh Báo

- Khi rời khỏi xe, đảm bảo hãy đạp phanh xe, tắt máy và khóa cửa. Đừng để người khác nhìn thấy vật có giá trị từ bên ngoài xe.
- Nếu bạn đang đi du lịch với đứa trẻ, không để trẻ mình trong xe. Nếu trẻ chạm vào các thiết bị điều khiển, tai nạn có thể xảy ra. (Ví dụ, chiếc xe có thể di chuyển hoặc gây hỏa hoạn.) Ngoài ra, bên trong xe có thể trở nên nguy hiểm khi bị đun nóng bởi ánh nắng mặt trời.
- Đừng để kính mắt hoặc bật lửa trong xe. Nếu bên trong xe trở nên nóng, bật lửa có thể phát nổ hay nứt , biến dạng kính mắt nhựa hoặc khung hình.

Bộ Giảm Thanh Từ Ống Xả

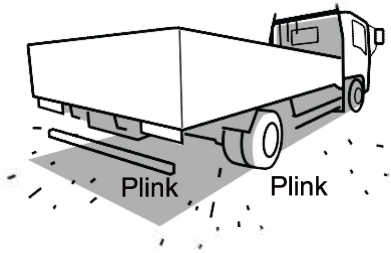

LƯU Ý

Ngay sau khi dừng động cơ, bạn có thể nghe thấy âm thanh plink từ các bộ giảm thanh. âm thanh này xảy ra do ống xả nguội. Nó không phải là sự bất thường hay sự cố.

Bắt Đầu Khởi Động Khi Xe Đang Đỗ

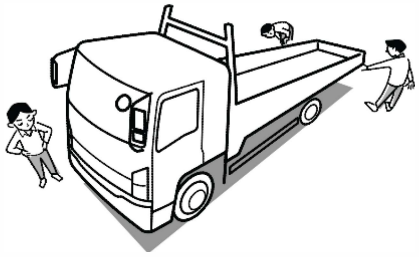

Trước khởi động xe, thực hiện kiểm tra an toàn kỹ lưỡng, đảm bảo không có trẻ em hoặc các vật cản xung quanh xe.

Quay đầu xe

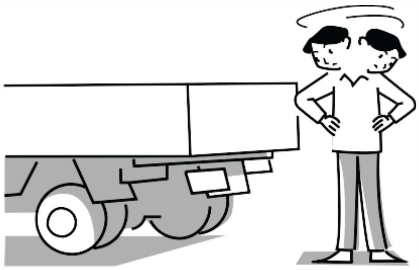

Nếu bạn không thể nhìn thấy khu vực phía sau xe của bạn đủ để khẳng định là an toàn để quay đầu, ra khỏi xe và kiểm tra đằng sau.

Di Chuyển Xe Sau Khi Tạm Dừng

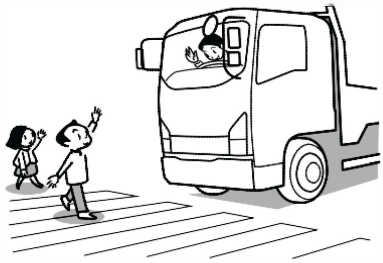

⚠ CHÚ Ý

Hãy tạo thói quen nhìn xung quanh khi muốn di chuyển xe sau khi dừng tạm thời (ví dụ tại đèn giao thông).

Giữ an toàn

Khi nước làm mát động cơ nóng

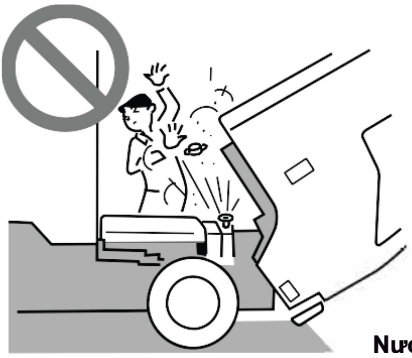

⚠ Cảnh Báo

Đừng nới lỏng hoặc tháo nắp két nước trong khi làm mát động cơ nóng. Tháo nắp trong khi nước làm mát đang nóng là nguy hiểm vì hơi nước hoặc không khí nóng có thể phun ra.

Nước làm mát động cơ → Tham khảo trang 7-39

Khi Ống Xả Đang Nóng

⚠ CHÚ Ý

Khi động cơ đang chạy hoặc ngay sau khi vận hành xe, bộ giảm thanh và ống xả cực kỳ nóng. Hãy cẩn thận không chạm vào chúng khi làm việc gần đó.

Sau khi sử dụng gạt tàn thuốc



⚠ CẢNH BÁO

- Hãy chắc chắn đóng gạt tàn sau khi sử dụng. Nếu không tàn thuốc còn cháy có thể đốt cháy tàn thuốc khác, gây hỏa hoạn.
- Không để gạt tàn để trở nên quá đầy tàn thuốc. Ngoài ra, không đặt vật liệu dễ cháy trong gạt tàn.
- Đừng bao giờ ném tàn thuốc ra ngoài cửa sổ. Không chỉ là xả rác trên đường và xung quanh, mà cũng có thể gây cháy.

Gạt tàn thuốc → Tham khảo trang 5-20

Không Gắn Phụ Kiện Lên Kính Chắn Gió, Của Sổ



⚠ Cảnh Báo

• Không dán các đồ vật trang trí, phim hay các phụ kiện khác vào kính chắn gió hoặc cửa sổ. Họ sẽ làm giảm tầm nhìn. Ngoài ra, chúng có thể còn gây ra hỏa hoạn.

Không Sử Dụng Điện Thoại Di Động Trong Khi Lái Xe



⚠ CHÚ Ý

• Tài xế không bao giờ được sử dụng điện thoại di động hoặc điện thoại xe hơi trong bất kì chế độ nào trong khi lái xe. Như vậy là nguy hiểm.
• Sử dụng điện thoại di động trong khi lái xe có thể dẫn đến tai nạn bởi vì bạn không chú ý đến xung quanh.
• Nếu bạn đang lái xe và muốn sử dụng điện thoại di động, hãy dừng xe ở nơi an toàn.

Sử dụng con đội

⚠ Cảnh Báo

- Đội xe trên đường dốc hoặc đất mềm là cực kỳ nguy hiểm. Hãy đưa xe đến khu vực có bề mặt cứng, phẳng.
- Để các con đội vào đúng vị trí. Đừng quên kéo phanh tay và chêm bánh xe.
- Khi bánh xe phía sau được đội lên, phanh xe không có tác dụng. Không chêm bánh xe là nguy hiểm vì chiếc xe có thể di chuyển.
- Khi đội xe đối với xe có khóa vi sai, đảm bảo mở các khóa vi sai. Khi đội xe đối với loại xe hai cầu loại cơ khí, đảm bảo tắt khóa vi sai cầu trước.
  Đối với loại xe có khóa vi sai hoặc không có chốt khóa vi sai, bất kỳ lực truyền động nào đến các bánh trước hoặc sau cũng có thể làm cho xe di chuyển thậm chí nếu một bánh trước hoặc sau không chạm đất. Nếu còn bất ký bánh xe nào chạm đất, không được tác dụng lực truyền động đến các bánh xe.
- Không chui xuống gầm xe trong khi xe chỉ được đội bằng con đội sẽ rất nguy hiểm. Luôn luôn phải sử dụng các giá đỡ.

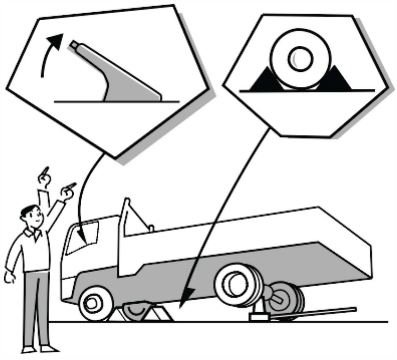

Dụng cụ → Tham khảo trang 7-7
Sử dụng con đội → Tham khảo trang 7-180

Khi ắc-quy hết điện

⚠ CHÚ Ý

- Đừng cố gắng để khởi động động cơ bằng cách đẩy hoặc kéo xe. Bạn có thể làm hỏng động cơ.

Khi ắc-quy hết điện → Tham khảo trang 8-11

Ngăn Chặn Hư Hỏng

Không để chân lên bàn đạp ly hợp trong khi lái xe M/T



Khuyến Cáo

- Nếu bạn để chân trên bàn đạp ly hợp khi lái xe, bộ ly hợp có thể ăn khớp một phần mà bạn không nhận ra, gây ra mòn và trượt ly hợp.
  Ngoài ra, không rà ly hợp như là cách để phanh xe (thay vì sử dụng hệ thống phanh), ví dụ như trên đường dốc.

Nhớt động cơ bẩn?



Khuyến Cáo

- Nhớt động cơ thực hiện các chức năng sau:
  - Nó chống hao mòn đông cơ.
  - Nó làm mát động cơ.
  - Nó làm sạch bộ phận động cơ.
  - Nó làm kín buồng đốt và chống rỉ sét.
  - Thay nhớt động cơ đều đặn.

Kiểm tra hằng ngày → Tham khảo trang 7-26
Nhớt động cơ → Tham khảo trang 7-31
Lịch bảo dưỡng → Tham khảo trang 7-217

Không trèo lên động cơ

Khuyến Cáo

- Không bước lên đông cơ hoặc leo lên đó. Bạn có thể gây ra hỏng hóc động cơ, ví dụ, làm hư hỏng nắp dàn cò hoặc các bộ phận khác.

Không xoay tay lái quá lâu



Cảnh Báo

Nếu bạn kéo tay lái quay hoàn toàn sang một bên trong thời gian dài, dầu trong bơm dầu trợ lực lái sẽ trở nên cực kỳ nóng. Gây ra bôi trơn kém, hư hỏng bình chứa dầu và làm kín, dẫn đến hư hỏng bơm trợ lực lái.
Kết quả là, tay lái có thể trở nên cực kỳ khó khăn để điều khiển và hỏa hoạn hoặc tai nạn khác có thể xảy ra.

Hãy để xe được kiểm tra thường xuyên

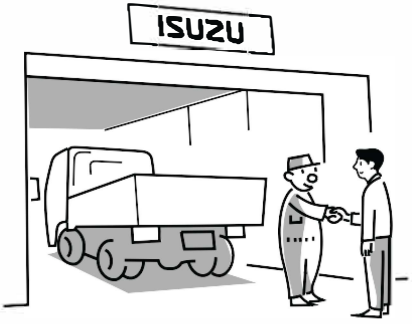

Khuyến Cáo

- Kiểm tra và bảo dưỡng định kì cho phép bạn sử dụng xe lâu dài. Nâng cao tuổi thọ của xe.

Kiểm tra hằng ngày (trước khi hoạt động)
→ Tham khảo trang 7-26

Nhớt động cơ
→ Tham khảo trang 7-31

Lịch bảo dưỡng
→ Tham khảo trang 7-217

Khi Đến Đại Lý Isuzu

Không Sửa Đổi Xe

⚠ CHÚ Ý

- Gắn bộ phận mà không phù hợp với hiệu suất và chức năng của xe có thể dẫn đến sự cố hoặc tai nạn. Đối với việc điều chỉnh (ví dụ, điều chỉnh động cơ) và lắp đặt thiết bị, hỏi đại lý Isuzu của bạn..
- Nếu bạn muốn thêm phụ kiện cho chiếc xe, tham khảo ý kiến Đại lý Isuzu của bạn





Điều Chỉnh Động Cơ Phải Được Thực Hiện Bởi Đại Lý Isuzu



⚠ CHÚ Ý

- Không tự điều chỉnh động cơ.
- Phải tham khảo đại lý Isuzu.

Hàn Điện

KHUYẾN CÁO

- Hàn các bộ phận xe không cẩn thận có thể gây hỏng các bộ phận điện và điện tử làm chúng không hoạt động bình thường. Bất cứ khi nào hàn điện, tham khảo ý kiến Đại lý Isuzu của bạn

Thay Thế Bánh Xe, Lốp Xe

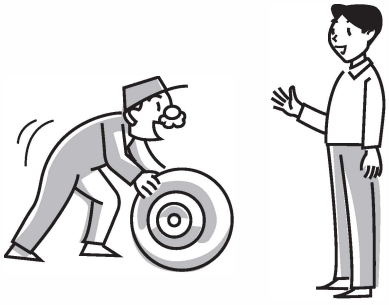

CHÚ Ý

Tham khảo ý kiến Đại lý Isuzu của bạn trước khi thay lốp hoặc bánh xe.
Không bao giờ sử dụng bánh xe không được thiết kế cho xe, lốp xe của xe bạn hoặc lốp xe mà không có kích thước tương tự đúng quy định.
Làm như vậy sẽ cản trở hoạt động an toàn của xe.

Bánh xe và lốp xe

→ Tham khảo trang 7-92

Thay lốp xe (bánh xe loại 6 bu lông hoặc 8 bu lông tiêu chuẩn JIS) V **→ Tham khảo trang 7-101**

Thay lốp xe (bánh xe loại 10 bu lông tiêu chuẩn ISO) V

→ Tham khảo trang 7-110

Lắp Đặt Thiết Bị Điện



⚠ CHÚ Ý

Lắp đặt không phù hợp hoặc tháo các âm thanh, đài phát thanh hoặc thiết bị điện khác có thể ảnh hưởng xấu đến các thiết bị điện khác và gây hư hỏng hoặc cháy nổ. Nó cũng có thể gây nổ túi khí (bao gồm túi khí hành khách, nếu được trang bị). Hãy đảm bảo việc cài đặt các thiết bị điện hoặc tháo bỏ được thực hiện bởi Đại lý Isuzu của bạn.

Khuyến Cáo

[Lắp đặt thiết bị Radio]

Không cài đặt bất kỳ thiết bị radio không chính hãng, hoặc bất kỳ thiết bị radio hoặc ăng ten mà không tuân thủ các tiêu chuẩn có liên quan. Tiếng ồn từ các thiết bị radio có thể gây nhiễu sóng điện từ với các thiết bị điện tử của xe và các hệ thống khác. Tham khảo ý kiến Đại lý Isuzu của bạn nếu bạn muốn cài đặt thiết bị radio.

Thiết bị giới hạn tốc độ V

Đặc điểm của thiết bị giới hạn tốc độ

Thiết bị giới hạn tốc độ là thiết bị hạn chế tốc độ quá nhanh để ngăn chặn vụ tai nạn nghiêm trọng.

Thị trường	Loại xe	Tốc độ
Kenya	FRR/FTR/FVR/FVM/FVZ	80 km/h (50 MPH)
Morocco	FTR/FVR	85 km/h (53 MPH)
Nga	FSR/FVR	90 km/h (56 MPH)
Algeria	FRR/FSR/FTR/FVR/FVZ	90 km/h (56 MPH)

LƯU Ý

- Các thiết bị giới hạn tốc độ hạn chế tốc độ của xe bằng cách kiểm soát lượng phun nhiên liệu. Nó ngăn tốc độ vượt quá tốc độ định trước bất kể lực đạp trên bàn đạp ga.

CHÚ Ý

- Các thiết bị giới hạn tốc độ không kiểm soát phanh, vì vậy nó có thể cho xe vượt quá tốc độ trên sườn dốc.
- Nếu kích thước lốp xe được thay đổi, các thiết bị giới hạn tốc độ có thể không làm việc bình thường. Hãy điều chỉnh tại các đại lý Isuzu .

Đai An Toàn, Bộ căng đai trước Và Hệ Thống Túi Khí (SRS) V



Nếu xe có trang bị đai an toàn với bộ căng đai trước và hệ thống túi khí SRS bị tai nạn hay va chạm mạnh, dây đai an toàn, bộ căng đai trước và túi khí (bao gồm cả túi khí hành khách, nếu được trang bị) sẽ giữ lái xe và hành khách trong chỗ ngồi của mình và giảm tác động vật lý lên tài xế, hành khách. Đọc các điểm sau đây để hiểu về nguyên tắc hoạt động của hệ thống và tác động của nó:

⚠ CẢNH BÁO

- Trước khi lái xe, điều chỉnh vị trí ghế lái cho phù hợp và thắt chặt đai an toàn của bạn. Không ngồi quá gần hay quá xa tay lái. Trên xe có túi khí hành khách không để tay, mặt lên bảng táp-lô có kí hiệu Air-bag. Khi túi khí (bao gồm cả túi khí hành khách, nếu được trang bị) bị bung, người lái xe và hành khách có thể bị bỏng và chấn thương trên cánh tay và khuôn mặt.
- Không giữ bất cứ vật gì trong người giữa cơ thể và túi khí khi ngồi trên xe. Khi túi khí bung ra, những đồ vật đó sẽ trở nên nguy hiểm vì nó sẽ văng vào người bạn và/ hoặc cản trở hoạt động của túi khí.
- Nếu có trẻ em trên xe, hãy chú ý quan sát những điểm sau đây. Nếu không, lực do túi khí bung có thể gây chấn thương đe dọa tính mạng trẻ.
  - Không lái xe khi trẻ ngồi ở phía trước của túi khí hành khách hoặc khi bế trẻ vào lòng. Trẻ sẽ gặp nguy hiểm tại những vị trí này bởi vì khi đó trẻ phải chịu lực mạnh trong trường hợp túi khí bung.
  - Không sử dụng ghế hành khách cho trẻ trên xe có túi khí hành khách. Sử dụng ghế trẻ em hoặc vị trí được thiết kế đặc biệt cho trẻ em.
- Nếu xe có túi khí hành khách, không đặt ghế trẻ em quay mặt về phía sau, nếu không, lực tạo ra do túi khí bung sẽ gây chấn thương đe dọa tính mạng trẻ.

Ghế ngồi → **Tham khảo trang 3-20**

Đai an toàn → **Tham khảo trang 3-34**

Đai An Toàn, Bộ căng đai trước và Hệ Thống Túi Khí (SRS) V
→ **Tham khảo trang 4-198**

⚠ CẢNH BÁO

- Bất kỳ thay đổi không phù hợp với xe hoặc gắn các phụ kiện có thể ngăn chặn hoạt động của đai an toàn với bộ căng đai trước và túi khí (bao gồm cả túi khí hành khách, nếu được trang bị).
- Thay thế tay lái khác tay lái Isuzu chính hãng hoặc dán đồ vật vào tay lái sẽ nguy hiểm vì nó cản trở hoạt động của túi khí. Ngoài ra, không dán bất kỳ nhãn mác lên bề mặt của bảng điều khiển hoặc đặt các phụ kiện lên đó. Các vật như vậy có thể ngăn chặn hoạt động của các túi khí hành khách.
- Những hành động được liệt kê dưới đây đòi hỏi các biện pháp đặc biệt. Vui lòng tham khảo đại lý Isuzu của bạn. Trừ khi các biện pháp chính xác được thực hiện, đai an toàn với bộ căng đai trước hoặc túi khí có thể kích hoạt bất ngờ gây thương tích. Do đó hệ thống có thể bị ảnh hưởng xấu dẫn đến không hoạt động.
  - Bất kỳ sửa chữa hoặc thay thế trong khu vực tay lái, bảng đồng hồ, bảng điều khiển trung tâm hoặc chân ga.
  - Sửa chữa, thay thế hoặc tháo các đai an toàn với bộ căng đai trước, túi khí.
  - Lắp đặt thiết bị âm thanh, phụ kiện, hoặc lắp đặt các bộ phận trên thân xe.
  - Sửa chữa, sơn lại các tấm bảng ở phía trước của xe hoặc trên cabin.





Thu Thập Dữ Liệu Xe

Chiếc xe của bạn, giống như các loại xe hơi khác, có hệ thống máy tính theo dõi và kiểm soát hiệu suất xe. Máy tính trên xe của bạn là loại bo mạch để giám sát các thành phần điều khiển khí xả nhằm mục đích tối ưu hóa việc sử dụng nhiên liệu. Giám sát việc điều khiển hoạt động của túi khí và giúp cho tài xe điều khiển xe trong những tình huống khó khăn. Một số thông tin có thể được lưu trữ trong quá trình hoạt động bình thường để giúp cho việc sửa chữa, khắc phục hư hỏng.
Isuzu có thể tải về và trích xuất thông tin lưu trữ cho mục đích chẩn đoán, bảo dưỡng và sửa chữa xe của bạn hoặc cải thiện tính năng xe Isuzu trong tương lai.

Quy định Về Tuân Thủ ECE R13

Thông tin cần thiết theo quy định phanh châu Âu ECE R13 được đăng trên trang web sau đây: URL: http://www.isuzu.co.jp/world/index.html

Để xem chi tiết thông tin về trang web, nhấp vào "Thông tin khách hàng". Nhấp vào "Thủ tục kiểm tra mòn phanh xe Isuzu (quy định ECE R13)", sau đó nhập mã số nhận dạng xe (số VIN).

CỬA, CỬA KÍNH VÀ GHẾ NGỒI 3

- Chìa khóa 3-2
- Chìa khóa với chức năng chông trộm V 3-3
- Hệ thống khóa điều khiển từ xa V 3-4
- Đóng và mở cửa 3-9
- Chú ý khi ra vào xe 3-13
- Cửa kính điện V 3-15
- Cửa kính cơ khí V 3-16
- Bình nhiên liệu 3-17
- Ghế ngồi 3-20
- Điều chỉnh vòng quay tay lái 3-30
- Gương chiếu hậu 3-31
- Đai an toàn 3-34

Chìa khóa

Chìa khóa với chip thu phát tín hiệu

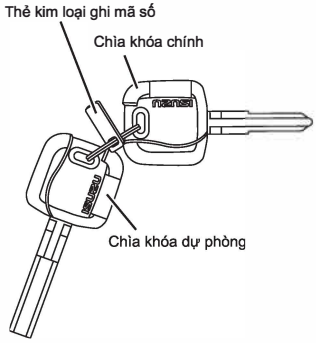

Chìa khóa không có chip thu phát tín hiệu

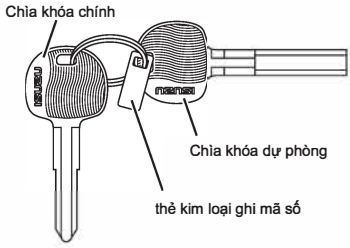

Cả hai mặt chìa khóa giống nhau, vì vậy bạn có thể cắm chìa khóa vào công tắc khởi động với chiều nào cũng được.

Mã số chìa khóa được ghi trên một thẻ kim loại riêng để ngăn không cho người lạ sử dụng

Chìa khóa được dùng ở đâu?

Nơi	Mục đích
Công tắc khởi động	Khởi động và tắt máy
Cửa trước	Khóa và mở cửa
Nắp bình nhiên liệu (có chìa khóa)	Khóa và mở nắp bình nhiên hiệu

KHUYẾN CÁO

- Lau sạch chìa khóa để loại khỏi bụi bẩn trước khi sử dụng

LƯU Ý

- Để chống trộm, hãy cất thẻ kim loại có mã chìa khóa vào nơi an toàn bên ngoài xe..
- Nếu bạn mất chìa khóa, vui lòng đưa mã số chìa khóa cho đại lý Isuzu gần nhất. Đại lý Isuzu có thể nhân bản chìa khóa giúp bạn.
- Nếu bạn bán lại xe, hãy nhớ giao thẻ kim loại có mã số chìa khóa cho chủ mới cùng với xe.

Chìa khóa với bộ thu phát tín hiệu V

Chìa khóa có chứa bộ thu phát tín hiệu.
Hệ thống chống trộm cho phép động cơ chỉ khởi động khi nhận được tín hiệu từ bộ thu phát của chìa đã đăng ký.
Tuy nhiên, khi sử dụng chìa đã đăng ký trước, động cơ cũng thể không thể khởi động trong các trường hợp liệt kê bên dưới đây. Nếu động cơ không thể khởi động do thẻ kim loại giữ chìa khóa, rút chìa khóa và thử lại; đầu tiên xoay công tắc đến vi trí "LOCK", sau đó xoay về vị trí "START" để khởi động động cơ. Đèn cảnh báo đọng cơ sẽ sáng lên sau đó, nhưng nó sẽ không hiển thị những bất thường nếu đèn tắt sau khi bạn khởi động lại 3 lần.

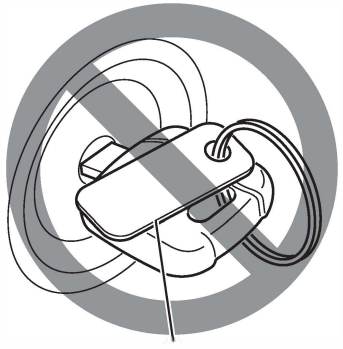

Thẻ kim loại

- Sóng radia được phát ra ở gần đó làm nhiễu tín hiệu.
- Thẻ kim loại đang chạm vào hoặc che phần tay cầm của chìa khóa.

⚠ CẢNH BÁO

- Không được giữ công tắc máy ở vị trí “START” trong hơn 10 giây. Bật công tắc máy quá lâu có thể làm hỏng bình ắc quy hoặc quá nhiệt dẫn đến cháy

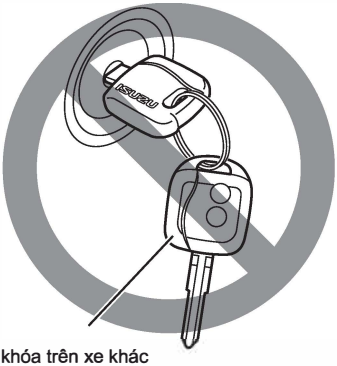

Chìa khóa trên xe khác

- Chìa khóa trên xe khác để gần chìa khóa của bạn.

KHUYẾN CÁO

- Nếu bạn làm mất chìa khóa, hãy liên hệ đại lý Isuzu gần nhất.
- Không được để chìa khóa lên bảng điều khiển hoặc bất kỳ bề mặt nào có nhiệt độ cao (60°C/140°F), chìa khóa có thể bị hỏng.
- Không được để chìa khóa gần các vật liệu có từ tính.

Hệ thống khóa điều khiển từ xa V

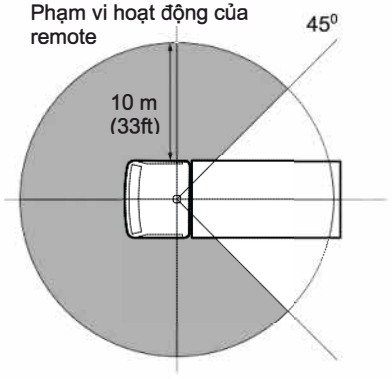

Hệ thống khóa điều khiển từ xa cho phép bạn khóa/mở khóa bằng cách nhấn vào nút điều khiển thay vì đút chìa khóa vào trong ổ khóa.

Remote điều khiển có thể hoạt động trong bán kính 10m (33ft) từ trung tâm xe như hình bên (khoảng cách có thể khác tùy theo điều kiện thực tế).

Cửa sau của xe không thể được khóa/ mở khóa bằng remote.

Mở khóa và khóa cửa

Remote điều khiển

Loại 1

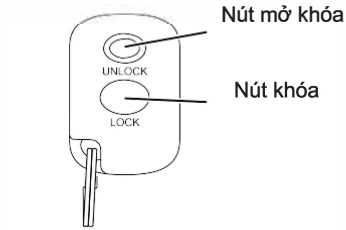

Loại 2

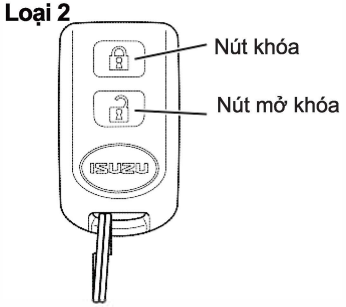

Mở khóa

Nhấn nút mở khóa trên remote khoảng 1 giây hoặc lâu hơn. Hệ thống khóa điều khiển từ xa điều khiển đèn tín hiệu trái và phải nháy sáng đồng thời 2 lần khi nhận được tín hiệu từ remote. Nếu cửa xe được mở với công tắc đèn trong xe ở vị trí “DOOR”, đèn trong xe sẽ sáng trong khoảng 10 giây.

Khóa

Nhấn nút khóa trên remote khoảng 1 giây hoặc lâu hơn. Hệ thống khóa điều khiển từ xa sẽ điều khiển đèn tín hiệu trái và phải nháy sáng đồng thời 1 lần khi nhận được tín hiệu từ remote. Nếu công tắc đèn trong xe ở vị trí “DOOR”, đèn trong xe sẽ tắt.

KHUYẾN CÁO

- Nếu bạn làm mất remote điều khiển, hãy liên hệ đại lý Isuzu gần nhất.
- Sau khi khóa cửa bằng remote, hãy kiểm tra lại bằng cách kéo tay nắm cửa xem xe đã được khóa chưa.
- Tránh để nước dính vào remote, làm rơi, va chạm mạnh hoặc đạp lên nó. Remote sẽ bị hỏng.
- Không được để remote lên bảng điều khiển hoặc bất kỳ bề mặt nào có nhiệt độ cao (60°C/140°F), remote có thể bị hỏng.
- Nếu liên tục khóa và mở khóa 10 lần trở lên, mạch bảo vệ trong hệ thống sẽ được kích hoạt ngăn chặn hoạt động của remote. Nếu điều này xảy ra, hãy chờ trong chốc lát, hệ thống sẽ hoạt động lại bình thường.
- Nếu hệ thống khóa điều khiển từ xa bị lỗi, hãy khóa / mở khóa bằng chìa khóa và đưa xe đến đại lý Isuzu để kiểm tra.

LƯU Ý

- Nút khóa / mở khóa trên remote phải được nhấn mạnh trong hơn 1 giây.
- Nếu bạn không mở bất kỳ cửa nào trong hơn 30 giây sau khi nhấn nút, chức năng khóa tự động sẽ khóa các cửa lại để ngăn ngừa trộm cắp.
- Ở những khu vực gần tháp truyền hình, nhà máy điện, trạm thu phát sóng radio, vv…. Hoặc trong khu vực bị nhiễu sóng, phạm vi hoạt động của remote có thể thay đổi hoặc hệ thống khóa điều khiển từ xa có thể không hoạt động.
- Hệ thống khóa điều khiển từ xa có thể không hoạt động trong các trường hợp sau:
  - Công tắc máy ở vị trí “ON”.
  - Chìa khóa được cắm vào ổ khóaThe key is inserted in the starter switch.
  - Một trong các cửa còn mở.

Thay pin cho remote

Khi pin remote hết, thay mới pin. Tuổi thọ của pin khoảng 2 năm.

Loại pin	Số lượng
Pin Lithium Mã số: CR2032 Điện áp: DC3V	1

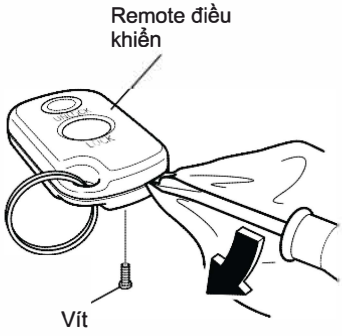

Loại 1

1. Tháo đinh vít và mở nắp bằng đầu vít dẹt hoặc dụng cụ tương tự.
   Dùng vải che đầu vít dẹt để không làm hỏng nắp nhựa.

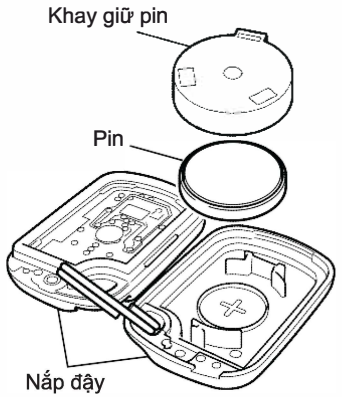

2. Tháo khay giữ pin và pin.
3. Lắp pin mới vào khay giữ pin với cực dương nằm phía trên.
4. Lắp khay giữ pin và pin mới vào vị trí ban đầu.

KHUYẾN CÁO

- Khi đóng nắp, kiểm tra bụi bẩn, tóc hoặc vật lạ dính bên trong remote.

5. Đóng nắp và vặn chặt đinh vít.

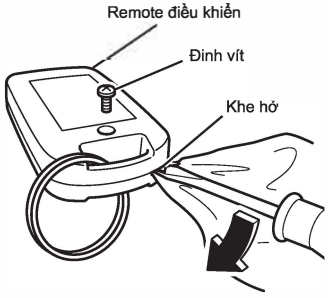

Loại 2

1. Tháo đinh vít và mở nắp bằng cách đưa đầu vít dẹt hoặc dụng cụ tương đương vào khe giữa 2 nắp. Dùng vải che đầu vít dẹt để tránh làm hư hỏng nắp.

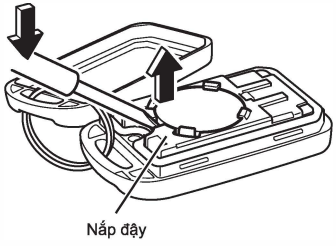

2. Đưa vít dẹt hoặc dụng cụ tương tự vào khe của bộ truyền dẫn để lấy pin cũ ra ngoài.

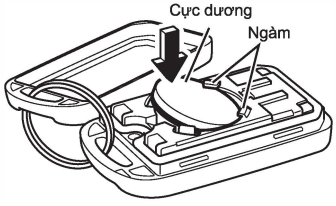

3. Lắp pin mới vào ngàm của bộ truyền dẫn với cực dương nằm phía trên như hình và nhấn xuống.

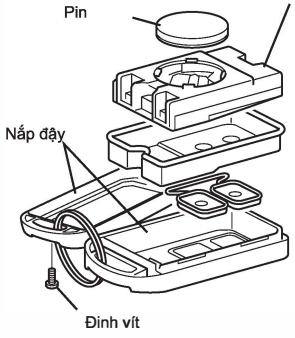

4. Lắp bộ truyền dẫn và pin mới vào vị trí ban đầu.

KHUYẾN CÁO

- Khi đóng nắp, kiểm tra bụi bẩn, tóc hoặc vật lạ dính bên trong remote.

5. Đóng nắp và vặn chặt đinh vít.

LƯU Ý

- Hãy tuân thủ những quy định tại đất nước bạn về việc xử lý pin hư hỏng. Thêm vào đó, hãy cẩn thận để pin tránh xa tầm tay trẻ em.

CHÚ Ý

- Khi thay pin, chỉ sử dụng pin cùng loại với pin cũ hoặc tương đương. Nếu không sẽ có nguy cơ gây nổ pin.
- Không đặt pin dưới ánh nắng mặt trời hoặc gần nguồn nhiệt.
- Đảm bảo cực “+” và “-“ của pin được lắp đúng cách. Lắp đặt sai sẽ gây ra những phản ứng hóa học bên trong pin hoặc các vấn đề khác khi hoạt động.

LƯU Ý

- Tuổi thọ pin khác nhau tùy theo điều kiện sử dụng remote.
- Khi hết pin hoặc khi remote làm việc không liên tục hoặc không làm việc. Hãy thay pin sớm nhất có thể.

Mở và đóng cửa

⚠ CHÚ Ý

- Phải bảo đảm theo các bước sau đây khi bạn rời khỏi xe: 1) Kéo phanh tay. 2) Tắt máy. 3) Khóa cửa.
- Khi đóng cửa, sau khi ngồi vào tay lái, hãy kiểm tra cửa được đóng hoàn toàn chưa. Lái xe với cửa khép hờ rất nguy hiểm.
- Trước khi mở cửa để leo ra vào cabin, hãy kiểm tra cẩn thận khu vực xung quanh xe an toàn, đặc biệt là khu vực phía sau xe.
- Không bao giờ để lại chìa khóa trong xe.
- Chỉ mở cabin khi đã đóng chặt cửa.

Khóa và mở khóa cửa trước

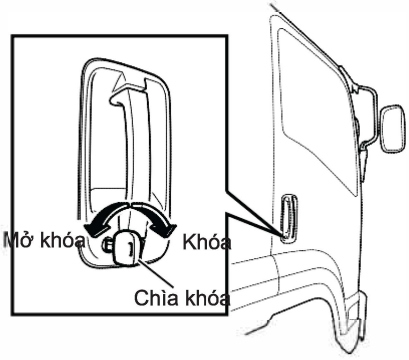

Khóa và mở khóa cửa trước từ bên ngoài bằng chìa khóa

Lắp chìa khóa vào ổ khóa.

Vặn chìa khóa về phía trước xe để khóa và vặn về phía sau xe để mở khóa.

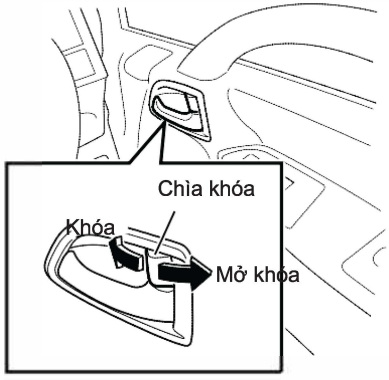

Khóa và mở khóa cửa từ bên trong
Đẩy nút khóa về phía trước để khóa cửa, kéo nút khóa ra sau để mở khóa. Sau khi mở khóa, mở cửa bằng cách kéo tay nắm cửa bên trong.

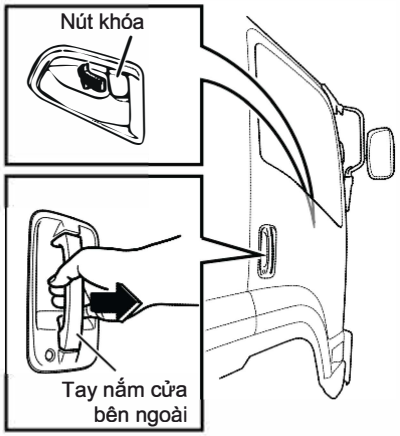

Khóa cửa trước từ bên ngoài không dùng chìa khóa
Đầu tiên đẩy nút khóa trên tay năm cửa phía bên trong về phía trước và rồi đóng mạnh cửa trong khi nâng tay nắm cửa bên ngoài.

KHUYẾN CÁO

- Trước khi đóng cửa, phải nhớ cầm theo chìa khóa.

Khóa và mở khóa cửa phía sau xe (Kiểu cabin lái)



Khóa và mở khóa cửa từ bên trong
Đẩy nút khóa về phía trước để khóa cửa, kéo nút khóa ra sau để mở khóa.

Khóa cửa từ bên ngoài
Đẩy nút khóa trên tay nắm cửa phía bên trong về phía trước và rồi đóng cửa, cửa sẽ được khóa.

Khóa cửa tự động (khóa trung tâm) V

Cách hoạt động của hệ thống khóa cửa tự động:
Khi bạn khóa hoặc mở khóa cửa bên tài xế dùng chìa hoặc bằng cách ấn nút khóa, hệ thống khóa sẽ tự động khóa hoặc mở khóa tất cả các cửa đồng thời.

Mở và đóng cửa trước

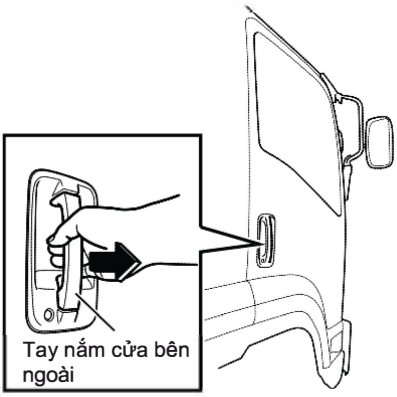

Đóng và mở cửa từ bên ngoài
Để mở cửa, kéo tay nắm cửa bên ngoài.
Để đóng cửa, đẩy tay nắm cửa bên ngoài.

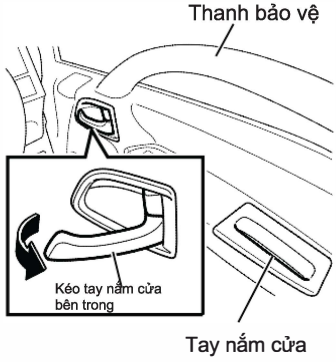

Mở và đóng cửa từ bên trong
Để mở cửa, kéo tay nắm cửa bên trong xe. Để đóng cửa, kéo tay nắm. Đối với xe không có tay nắm, kéo thanh bảo vệ.

KHUYẾN CÁO

Khi xuống xe, đảm bảo xe tắt máy và cửa được khóa. Không được để lại chìa khóa trong xe.

Đóng và mở cửa phía sau xe (kiểu cabin lái)

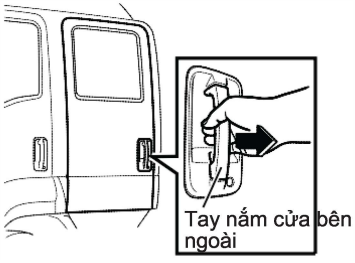

Đóng và mở cửa từ bên ngoài

Để mở cửa, kéo tay nắm cửa bên ngoài.
Để đóng cửa, đẩy tay nắm cửa bên ngoài.

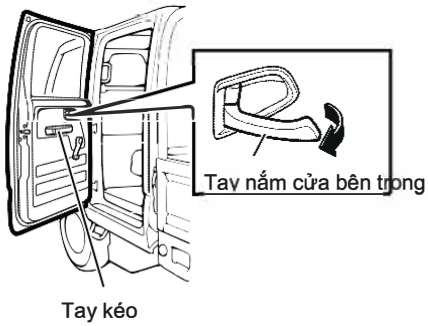

Mở và đóng cửa từ bên trong

Để mở cửa, kéo tay nắm cửa bên trong xe.
Để đóng cửa, đẩy tay nắm.

Lên / xuống xe

Loại 1

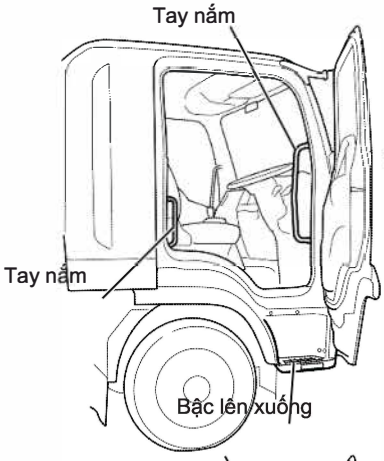

Loại 2

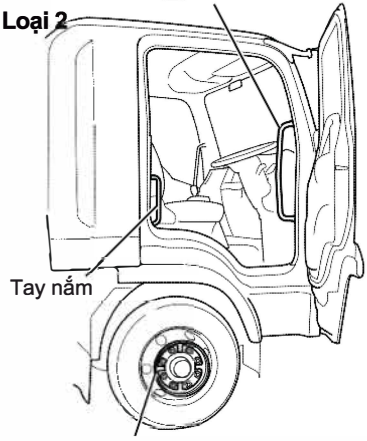

Kiểm tra cẩn thận khu vực xung quang xe, nắm phần tay vịn, đặt chân lên bàn đạp hoặc mâm bánh xe khi lên hoặc xuống xe.

⚠ CHÚ Ý

- Khi lên hoặc xuống xe, đảm bảo tay nắm bàn đạp chân mâm bánh xe luôn hỗ trợ bạn tối thiểu 3 điểm. Rất nguy hiểm khi đứng lên vỏ hoặc bánh xe khi lên và xuống xe. Ngoài ra, không được cố gắng nhảy lên hoặc nhảy ra khỏi xe, như vậy sẽ gây tai nạn và thương tích không mong muốn.
- Lên và xuống xe vớI tay hoặc giày dính dầu mỡ có thể là nguyên nhân gây trượt. Luôn vệ sinh tay và giày khỏi dầu mỡ trước khi lên hoặc xuống xe.
- Mưa và tuyết có thể làm bàn đạp chân và mâm xe trở nên rất trơn. Do đó, luôn làm sạch tuyết và băng khỏi giày và bàn đạp chân hoặc mâm xe, và cẩn thận bị trượt khi lên và xuống xe.
- Chú ý khi đóng hoặc mở cửa, gió mạnh hoặc đường dốc có thể làm cửa đóng hoặc mở bất ngờ.

Loại xe FTR/FVR/FVM/FVZ/GVR có đèn pha gắn trên cản trước

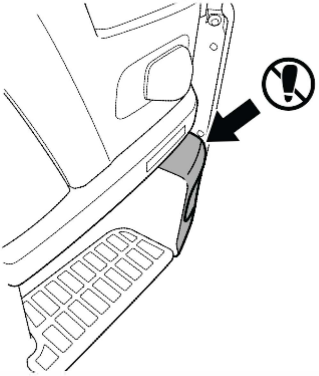

KHUYẾN CÁO

- Không được nắm bộ phận nào khác tay nắm khi lên hoặc xuống xe. Làm như vậy có thể gây thiệt hại xe và thương tích cho bản thân hoặc người khác.
- Khi leo lên cabin, không đạp lên bộ phận nắp nhựa bên dưới; nếu không sẽ làm hỏng bộ phận này. Chỉ sử dụng bậc cửa. (loại xe FTR/FVR/FVM/FVZ/ GVR có đèn pha gắn trên cản trước)

Cửa kính điện V

Cửa kính điện chỉ hoạt động khi công tắc mày ở vị trí "ON". Mở từng cửa kính bằng cách ấn công tắc, đóng từng cửa kính bằng cách kéo công tắc lên.

⚠ CẢNH BÁO

- Trước khi đóng cửa kính, đảm bảo rằng không có nguy cơ kẹp tay, đầu hoặc bất kỳ thứ gì khác khi cửa số chuyển động. Việc không tuân thủ như vậy có thể gây ra tai nạn nghiêm trọng. Điều này đặc biệt lưu ý khi có trẻ đi cùng bạn.

Công tắc cửa kính của tài xế

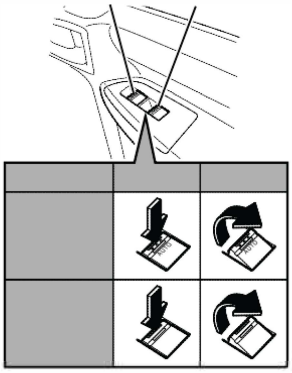

Mở cửa kính tài xế

Ấn nhẹ công tắc cửa kính bên người lai sẽ hạ cửa kính bên người lai cho đến khi nhả công tắc (chế độ tay). Khi ấn chặt công tắc, cửa số sẽ hạ hoàn toàn mà không cần ấn công tắc liên tục (chế độ tự động). Nếu bạn muốn ngừng chuyển động tự động của cửa số trước khi nó hạ xuống hoàn toàn, hãy nâng công tắc lên một chút.

Đóng cửa kính tài xế

Nâng nhẹ công tắc cửa kính bên người lai sẽ nâng cửa kính bên người lai cho đến khi nhả công tắc.

Mở cửa kính hành khách

Cửa kính hành khách tiếp tục hạ xuống khi công tắc phía tài xế bên cửa tài xế được ấn.

Đóng cửa kính hành khách

Cửa kính hành khách nâng lên khi công tắc phía tài xế bên cửa tài xế được nâng lên.

Công tắc nâng hạ kính bên cửa hành khách

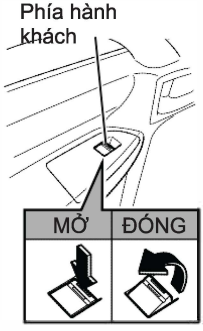

⚠ CHÚ Ý

- Nhớ cảnh báo các hành khách, đặc biệt là có trẻ em đi cùng, không để bất kỳ phần cơ thể nào bị kẹp khi cửa kính đang chuyển động.

Cửa kính tiếp tục hạ xuống khi công tắc cửa kính được ấn và tiếp tục nâng lên khi công tắc được kéo lên. Nó sẽ ngừng chuyển động tại bất kỳ vị trí nào khi nhả công tắc.

Cửa kính vận hành bằng tay V

⚠ CHÚ Ý

- Nhớ cảnh báo các hành khách, đặc biệt là có trẻ em đi cùng, không để bất kỳ phần cơ thể nào bị kẹp khi cửa kính đang chuyển động.

Tay cầm điều chỉnh cửa kính

Quay tay cầm để đóng hoặc mở cửa kính.



Bình nhiên liệu

⚠ CẢNH BÁO

- Đặt công tắc máy ở vị trí “ACC" hoặc “LOCK” để tắt động cơ trước khí đổ nhiên liệu. Đổ nhiên liệu trong khi động cơ đang chạy có thể gây cháy.
- Khi đổ nhiên liệu, không được hút thuốc hoặc đặt gần bất kỳ vật gây lửa. Có nguy cơ gây cháy.
- Sau khi đổ nhiên liệu, đảm bảo nắp bình nhiên liệu được đóng chặt.

⚠ CHÚ Ý

- Nhớ sử dụng nhiên liệu diezen. Đối với xe đáp ứng tiêu chuẩn khí thải Euro 4, hãy sử dụng nhiên liệu diezen có hàm lượng lưu huỳnh thấp (hàm lượng lưu huỳnh 50ppm hoặc thấp hơn) hoặc nhiên liệu diezen có hàm lượng lưu huỳnh cực thấp (hàm lượng lưu huỳnh 10ppm hoặc thấp hơn). Tránh sử dụng nhiên liệu sau: nhiên liệu chất lượng kém, nhiên liệu chứa nhiều tạp chất như chất khử nước, dầu hỏa, hoặc nhiên liệu gốc cồn hoặc hỗn hợp của nó với nhiên liệu diezen sẽ làm ảnh hưởng xấu đến lọc nhiên liệu và bôi trơn kim phun kém.
  Ngoài ra, việc này cũng làm giảm khả năng vận hành của động cơ, có thể gây ra hỏng hóc các hệ thống liên quan đến động cơ. Nếu đổ nhiên liệu không thích hợp, hãy xả toàn bộ nhiên liệu khỏi hệ thống. Việc không tuân thủ cảnh báo này có thể gây ra cháy hoặc hư hỏng động cơ.
- Việc không sử dụng nhiên liệu diezen có hàm lượng lưu huỳnh thấp hoặc cực thấp đối với xe theo tiêu chuẩn khí thải Euro 4 có thể làm cho xe không đạt được các tiêu chuẩn khí thải quy định tại địa phương.
- Phải chắc chắn rằng nắp nhiên liệu được mở ra từ từ. nếu được mở ra quá nhanh, nhiên liệu có thể bị bắn ra ngoài.

Sử dụng trạm đổ nhiên liệu tự động
→ Tham khảo trang 2-5

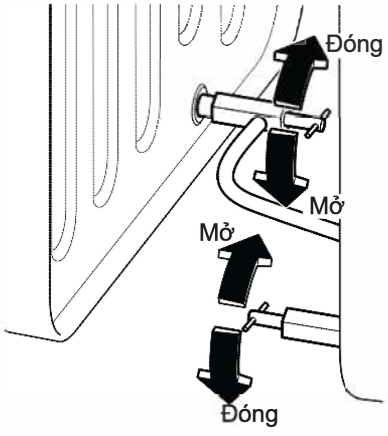

Loại 1

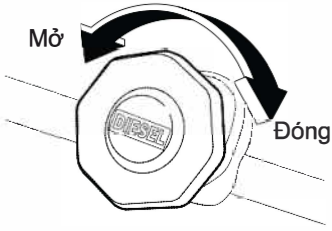

Loại 2

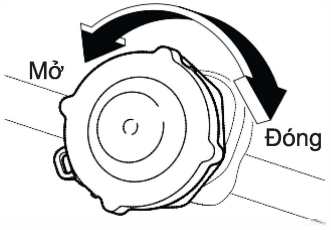

Bình nhiên liệu V

Nếu ống nhiên liệu mở và chỉ còn một lượng nhỏ nhiên liệu trong bình, cần được cảnh báo khi xe đang vận hành không tải hoặc đang lên dốc. Động cơ có thể bị thiếu nhiên liệu vì nhiên liệu bị dồn qua phí bên kia của bình.

KHUYẾN CÁO

- Khi vận hành động cơ không tải hoặc lái xe lên dốc, khuyến cáo nên đổ đầy nhiên liệu hoặc đóng nắp bình nhiên liệu trước.

Đóng và mở nắp nhiên liệu (loại không dùng chìa khóa)

1. Loại bỏ tĩnh điện cơ thể trước khi mở nắp.
2. Từ từ vặn nắp ngược chiều kim đồng hồ để mở.
3. Nạp nhiên liệu.
4. Văn nắp bình nhiên liệu theo chiều kim đồng hồ để đóng.
5. Kiểm tra nắp nhiên liệu được vặn chặt.

CẢNH BÁO

- Nếu nắp bình nhiên liệu không được vặn chặt, rò rỉ nhiên liệu có thể gây cháy khi động cơ khởi động và xe đang chạy.

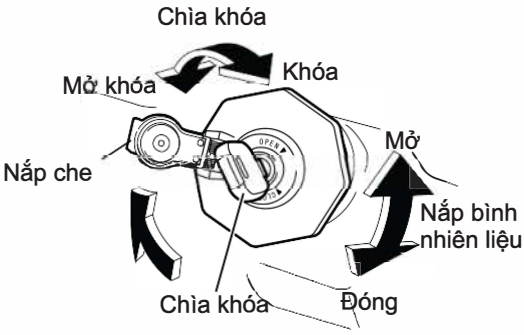

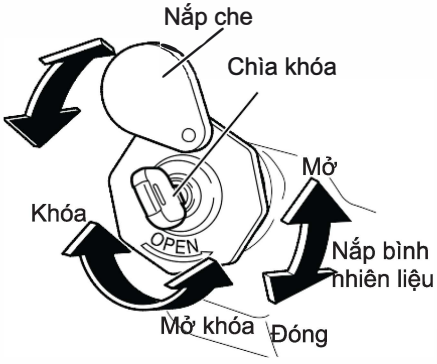

Đóng và mở nắp bình nhiên liệu (loại có chìa khóa)

1. Loại bỏ tĩnh điện cở thể trước khi mở nắp.
2. Mở nắp đậy lắp chìa khóa và vặn đến vị trí "OPEN".
3. Từ từ vặn nắp ngược chiều kim đồng hồ để mở.
4. Nạp nhiên liệu.
5. Lắp cẩn thận nắp vào bình nhiên liệu.
6. Vặn chìa khóa để khóa nắp bình.
7. Rút chìa khóa, đảm bảo nắp bình nhiên liệu được lắp chặt.

⚠ CẢNH BÁO

- Nếu nắp bình nhiên liệu không được vặn chặt, rò rỉ nhiên liệu có thể gây cháy khi xe đang chạy.

KHUYẾN CÁO

- Khi đóng hoặc mở nắp bình nhiên liệu, đảm bảo chỉ xoay nắp đối với bình nhiên liệu, không xoay chìa khóa. nếu có gắp xoay nắp bình nhiên liệu bằng chìa khóa, có thể làm hỏng chìa
- Vệ sinh chìa khóa khỏi bụi bẩn khi đã rút chìa khóa ra ngoài.

Ghế

Ghế của tài xế phải được điều chỉnh để tạo tư thể thoải mái, bạn có thể ấn hoàn toàn các bàn đạp xuống mà không cần phải dịch chuyển phần thân người và bạn có thể vận hành tay lái dễ dàng và thoải mái. Sau khi điều chỉnh, kiểm tra xem ghế đã được khóa hoàn toàn hay chưa.
Điều chỉnh ghế để có tư thế ngồi thích hợp là một thành phần cơ bản của lái xe an toàn.



⚠ CẢNH BÁO

- Tuân thủ cảnh báo này khi điều chỉnh ghế, không tuân thủ có thể gây ra chấn thương.
- Không để trẻ em tự điều chỉnh ghế; người lớn phải điều chỉnh cho trẻ em đi cùng.
- Điều chỉnh ghế trước khi bạn bắt đầu lái xe. Tránh điều chỉnh ghế trong khi xe đang chuyển động vì ghế chưa được khóa không chỉ di chuyển không ổn định, làm bạn không có được tư thế thích hợp mà còn có thể làm làm bạn mất kiểm soát xe, có thể gây tai nạn.
- Thử di chuyển ghế mà không cài then sau khi điều chỉnh để kiểm tra xem ghế đã được khóa hoàn toàn hay chưa. Ghế được khóa lỏng có thể di chuyển không mong đợi và vị trí của bạn có thể mất ổn định, điều này có thể gây tai nạn. Hãy đem xe tới Đại lý Isuzu để bảo trì nếu bạn thấy ghế không được gài cố định. Ngoài ra, đai an toàn sẽ không hoạt động thích hợp nếu ghế tựa lưng không được khóa hoàn toàn.
- Lái xe với ghê quá nghiêng cũng có thể rất nguy hiểm khi va chạm hoặc dừng đột ngột. Nâng ghế tựa lưng lên và đeo đai an toàn đúng cách khi ngồi và thẳng vào ghế.
- Không đặt đệm hoặc vật tương tự vào giữa lưng và ghế của bạn. Làm như vậy không chỉ ảnh hưởng đến độ ổn định của tư thế lái của bạn mà còn làm cho đai an toàn không hoạt động hiệu quả trong trường hợp va chạm.
- Không đặt bất kỳ vật gì bên dưới ghế. Nếu có bất kỳ vật gì bên dưới ghế, ghế có thể bị khóa ở vị trí không thích hợp.
- Trước khi điều chỉnh, kiểm tra xem các rãnh điều chỉnh ghế có vướng thứ gì gây cản trở việc khóa ghế hay không. Lưu ý không để tay hoặc chân của bạn kẹp vào ghế hoặc các rãnh điêu chỉnh ghế khi điều chỉnh.
- Khi điều chỉnh ghế, chủ ý ghế không để va đập vào hành khách hoặc các vật. Làm như vậy có thể gây thương tổn cho hành khách hoặc làm hỏng đồ vật.
- Đảm bảo không để ghế va vào hành khách hoặc hành lý khi điều chỉnh ghế của bạn.

Ghế tài xế (Ngoại trừ model ISRI 6860/875 NTS) V

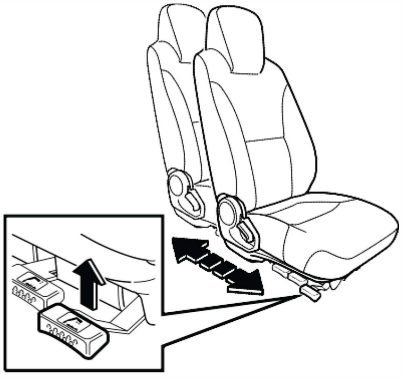

Điều chỉnh trước/sau

Nâng cần đẩy ghế ra phía trước hoặc phía sau. Nhả cần khi ghế vào vị trí mong muốn. Sau khi điều chỉnh, thử đẩy ghế ra phía trước và phía sau để kiểm tra xem nó đã được khóa hoàn toàn hay chưa.

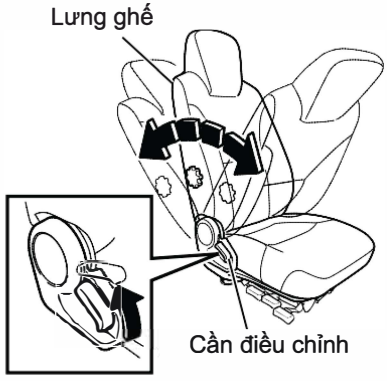

Điều chỉnh độ nghiêng

Để nghiêng ghế, nâng cần độ nghiêng ghế và nhẹ nhàng tựa vào vị trí mong muốn.

Để di chuyển ghế tựa lưng về phía trước, cúi về phía trước và nâng cần.

Sau khi điều chỉnh, kiểm tra xem ghế tựa đã được khóa hoàn toàn chưa.

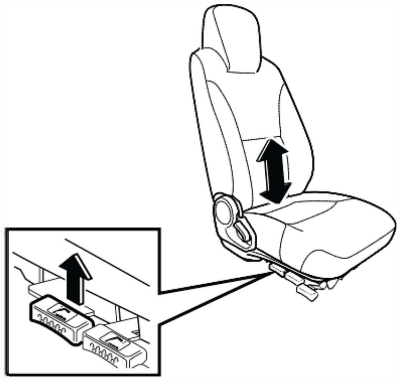

Chỉnh độ nghiêng về phía sau nệm sau

Độ nghiêng của nệm sau có thể điều chỉnh bằng cách nâng cần điều chỉnh độ nghiêng.

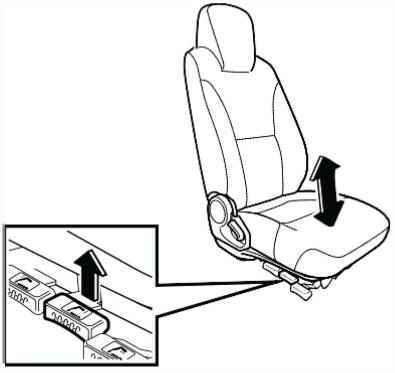

Chỉnh độ nghiêng của nệm trước
Độ nghiêng của nệm trước có thể điều chỉnh bằng cách nâng cần điều chỉnh nệm phía trước.

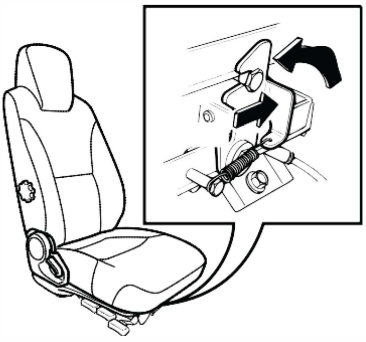

Khóa hơi
(Ghế hơi)
Xoay cần lên để khóa ghế ở độ cao cố định.

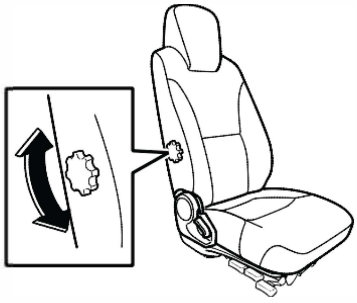

Hỗ trợ giảm chấn
Chọn độ cứng mong muốn cho phần đệm thắt lưng bằng cách xoay núm vặn. Điều chỉnh thích hợp sẽ giúp làm giảm mệt mỏi trong lái xe đường dài.

Ghế tài xế (Model ISRI 6860/875 NTS) V

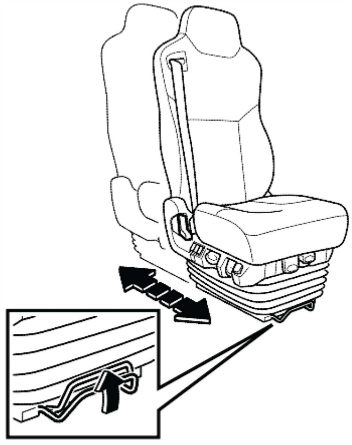

Điều chỉnh ngang

Kéo cần gạt và di chuyển ghế về phía trước hoặc phía sau. Thả đòn bẩy để khóa ghế. Sau khi thực hiện điều chỉnh, cố gắng di chuyển ghế để kiểm tra xem ghế được khóa hoàn toàn.

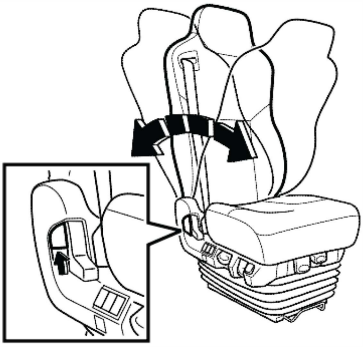

Điều chỉnh lưng ghế

Kéo cần gạt và điều chỉnh vị trí lưng ghế bằng cách áp sức nặng của lưng vào lưng ghế. Sau khi thực hiện điều chỉnh, kiểm tra xem lưng ghế được khóa hoàn toàn.

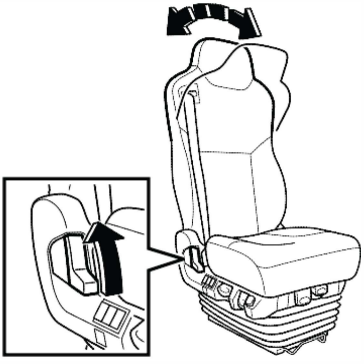

Điều chỉnh phần tựa vai

Kéo cần gạt và điều chỉnh vị trí phần tựa vai phía trên lưng ghế.

Sau khi thực hiện điều chỉnh, kiểm tra phần tựa vai của lưng ghế được khóa hoàn toàn.

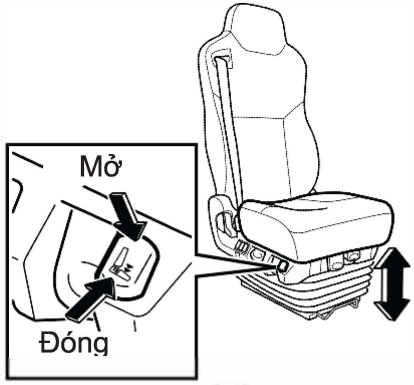

Công tắc đệm khí Nhấn phần phía trên của công tắc để mở đệm khí.
Để tắt, nhấn phần phía dưới của công tắc.

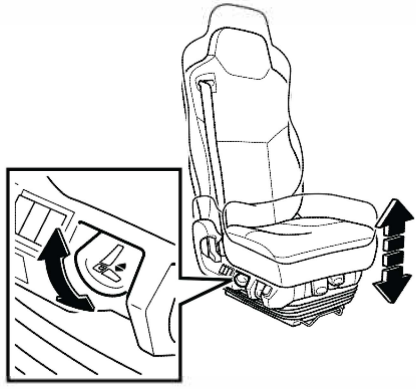

Điều chỉnh chiều cao ghế
Kéo hoặc nhấn phần điều chỉnh để nâng hoặc hạ thấp ghế.

LƯU Ý

- Chức năng điều chỉnh chiều cao ghế sẽ không hoạt động nếu chế độ đệm khí bị tắt.
- Mở chế độ đệm khí bằng công tắc nếu chiều cao ghế không thay đổi khi bạn điều chỉnh độ cao ghế.

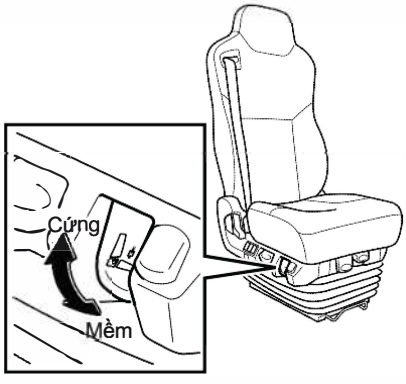

Điều chỉnh lực giảm chấn

Điều chỉnh lực giảm chấn của ghế, đặc điểm hệ thống treo của ghế có thể được tối ưu phù hợp với tất cả các loại địa hình và tài xế xe.

Tăng: Lực giảm chấn tối thiểu

Giảm: Lực giảm chấn tối đa

LƯU Ý

- Điều chỉnh lực giảm chấn của bộ phận giảm chấn sẽ không hoạt động nếu bộ đệm khí bị tắt.
- Mở chế độ đệm khí bằng công tắc nếu lực giảm chấn của bộ phận giảm chấn không thay đổi thậm chí khi bạn sử dụng cần điều chỉnh .

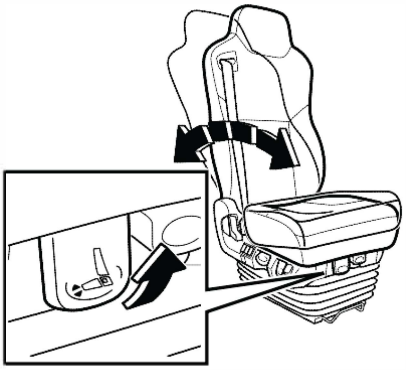

Chỉnh độ nghiêng ghế

Kéo cần gạt và điều chỉnh độ nghiêng ghế bằng cách áp dụng / loại bỏ trọng lượng tại phần phía trước ghế.

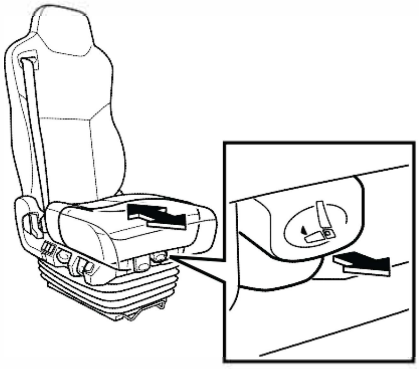

Chỉnh nệm ghế

Kéo cần gạt và di chuyển nệm ghế ra phía trước hoặc phía sau. Thả cần gạt để khóa.

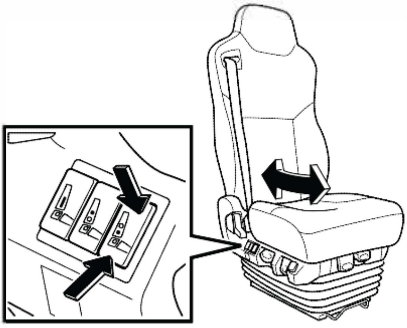

Hỗ trợ giảm chấn phía dưới

Chọn độ cứng mong muốn cho phần hỗ trợ giảm chấn dưới cùng của lưng ghế.

Điều chỉnh thích hợp sẽ giúp làm giảm mệt mỏi trong lái xe đường dài.

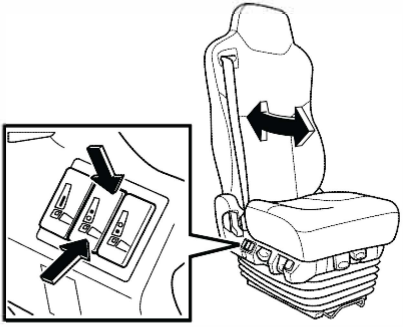

Hỗ trợ giảm chấn trên

Chọn độ cứng mong muốn cho phần hỗ trợ giảm chấn ở giữa lưng ghế.

Điều chỉnh thích hợp sẽ giúp làm giảm mệt mỏi trong lái xe đường dài.

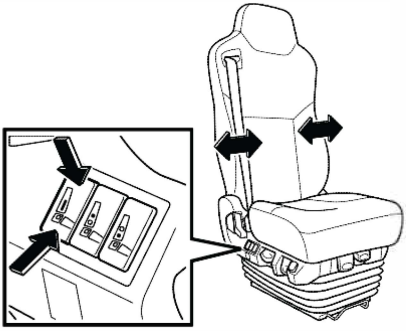

Hỗ trợ giảm chấn 2 bên (Ghế có phần ôm 2 bên)

Chọn độ cứng mong muốn cho phần hỗ trợ giam chấn hai bên của lưng ghế.

Điều chỉnh thích hợp sẽ giúp làm giảm mệt mỏi trong lái xe đường dài.

Ghế hành khách



Điều chỉnh ngả lưng

Kéo cần ngả để điều chỉnh góc nghiêng của lưng ghế.

⚠ CHÚ Ý

- Giống như tài xế, hành khách cũng phải đeo đai an toàn trong thời gian xe chạy, trong trường hợp cơ thể phải chịu một lực lớn nguy hiểm khi và chạm hoặc xe dừng đột ngột.
- Khi xe đang chạy, ghế của hành khách không được ngả về phía trước. Các ghế ở vị trí này sẽ cản trở tầm nhìn của tài xế xe về phía hành khách.

Ghế trung tâm V



Nếu ghế giữa không có người ngồi, gấp lưng ghế về phía trước bằng cách sử dụng cần gạt phía trong của ghế trung tâm.

⚠ CHÚ Ý

- Giống như tài xế, hành khách cũng phải đeo đai an toàn trong thời gian xe chạy, trong trường hợp cơ thể phải chịu một lực lớn nguy hiểm khi và chạm hoặc xe dừng đột ngột.
- Hành lý không được đặt lên ghế trung tâm. Nếu hành lý rơi xuống sàn khi phanh xe, nó có thể ngăn cản hoạt động của bàn đạp phanh.

Ghế sau V

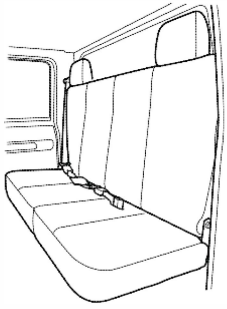

⚠ CHÚ Ý

- Không sử dụng ghế sau không có tựa đầu khi lái xe.

LƯU Ý

- Tựa đầu ghế sau không thể điều chỉnh.

Điều chỉnh hành trình tay lái

Tay lái có thể được điều chỉnh lên/xuống, trước/sau.

⚠ CẢNH BÁO

- Khi bạn đã điều chỉnh tay lái, thử kéo tay lái lên và xuống để kiểm tra xem nó đã được khóa an toàn vào vị tri trước khi lái hay chưa.
- Điều chỉnh tay lái trước khi bạn bắt đầu lái. Điều chính tay lái trong khi bạn lái sẽ cực kỳ nguy hiểm bởi vì tay lái sẽ lắc lư lên xuống, cản trở lái chính xác.

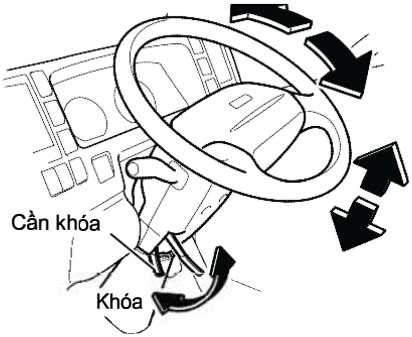

Điều chỉnh

1. Hạ cần khóa xuống để mở khóa.
2. Ngồi vào vị trí lái thích hợp và sau đó đẩy tay lái lái lên xuống để chọn vị trí tay lái tối ưu.
3. Khóa chặt vô lăng ở vị trí đã chọn bằng cách đẩy cần khóa về vị trí khóa.

Gương

Ngồi vào vị trí lái thích hợp trên ghế đã được điều chỉnh thích hợp và sau đó kiểm tra từng gương để đảm bảo gương cho tầm quan sát thích hợp đối với phía sau, các bên, khu vực trước xe và khu vực đối diện trực tiếp với ghế tài xế. Điều chỉnh nếu cần thiết và lau sạch gương bẩn.

Gương bên trong V

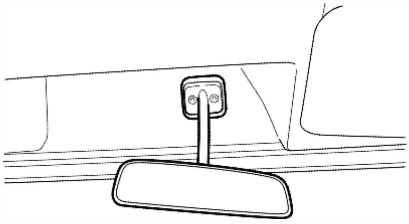

Điều chỉnh

Di chuyển gương tới vị trí cho ảnh phía sau thích hợp.

⚠ CHÚ Ý

- Điều chỉnh gương khi xe đứng yên, không điều chỉnh khi xe đang di chuyển.

Gương chiếu hậu bên ngoài

Gương gắn trên cửa kính V

Sau khi điều chỉnh ghế của bạn để có tư thế lái thích hợp, điều chỉnh gương như hướng dẫn bên dưới để chúng cho tầm nhìn thích hợp nhằm có thể kiểm tra phía sau, bản và các khu vực phía trước và ngay cạnh bên của xe bằng cách di chuyển từng gương.

Loại xe FRR/FSR/FTR/GVR, Loại xe FVR/ FVM/FVZ ngoại trừ thị trường Saudi Arabia

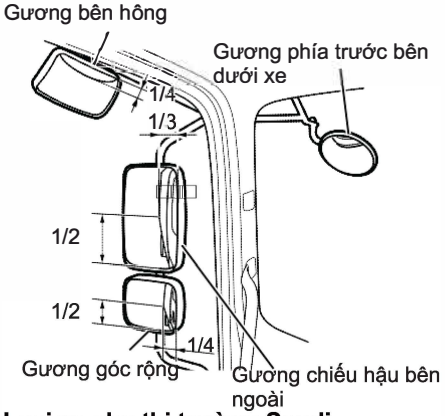

Loại xe cho thị trường Saudi Arabia FVR/FVM/FVZ

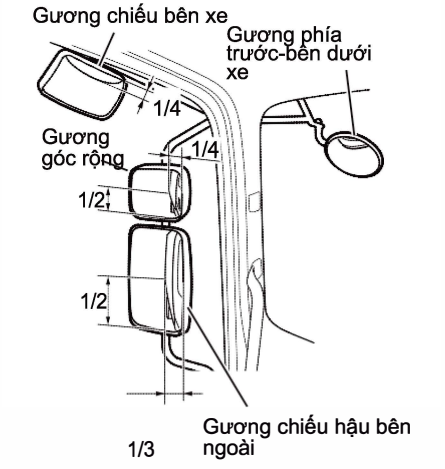

1/3

Gương chiếu hậu bên ngoài

Hướng bên: chỉnh gương để bạn có thể thấy phần bên của xe bao gồm một phần ba bên trong gương.

Hướng thẳng đứng: Điều chỉnh gương để bạn nhìn thấy góc đáy sau của xe tới một nửa độ cao của gương.

Gương góc rộng V

Hướng bên: chỉnh gương để bạn có thể thấy phần bên của xe bao gồm một phần tư bên trong gương.

Hướng thẳng đứng: Điều chỉnh gương để bạn nhìn thấy góc đáy sau của xe tới một nửa độ cao của gương.

Gương chiếu trước-bên dưới xe V

Chỉnh để có thể thấy cạnh của cản xe ở chính giữa gương và phần dưới kính chắn gió dọc theo cạnh gương.

Gương chiếu bên hông V

Hướng bên: chỉnh gương để bạn có thể thấy phần bên của buồn lái bên trong gương.

Hướng thẳng đứng: Điều chỉnh gương để bạn nhìn thấy ca bin ở một phần tư gương phía trên.

Gương gắn trên cột V

Ngồi vào vị trí lái thích hợp trên ghế đã được điều chỉnh thích hợp và sau đó kiểm tra từng gương để đảm bảo gương cho tầm quan sát thích hợp đối với phía sau, các bên, khu vực trước xe và khu vực đối diện trực tiếp với ghế tài xế. Điều chỉnh nếu cần thiết.

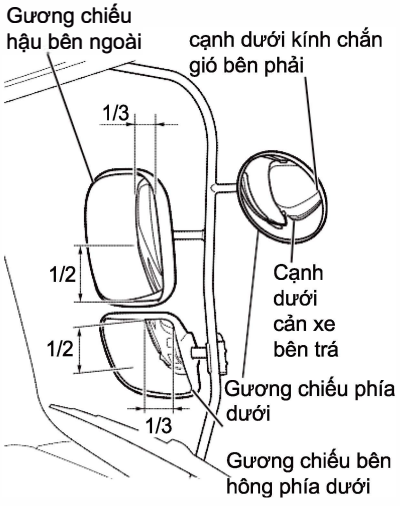

Gương chiếu hậu bên ngoài

Hướng bên: chỉnh gương để bạn có thể thấy phần bên của xe bao gồm một phần ba bên trong gương.

Hưởng thẳng đứng: Điều chỉnh gương để bạn nhìn thấy ảnh của góc dưới phía sau cửa kính tại một nữa chiều cao gương.

Gương chiếu bên hông V

Hướng bên: chỉnh gương để bạn có thể thấy ảnh phần bên của xe bao gồm một phần ba bên trong gương.

Hưởng thẳng đứng: Điều chỉnh gương để bạn nhìn thấy ảnh của cản bên trái xe ở chính giữa gương.

Gương chiếu phía trước bên dưới xe

Chỉnh để có thể thấy cạnh của cản xe ở chính giữa gương và phần dưới kính chắn gió dọc theo cạnh gương.

⚠ CHÚ Ý

- Điều chỉnh gương khi xe đứng yên, không điều chỉnh khi xe đang di chuyển.
- Khi kiểm tra phía sau xe bằng gương, không được làm giảm sự chú ý của bạn với giao thông phía trước.
- Các gương chiếu hậu có thể làm cho xe phía sau bạn trông xa hơn thực tế. Hãy sử dụng gương thận trọng cho đến khi bạn xác định được khoảng cách chính xác từ các hình ảnh.
- Quan sát gương khi vượt xe khác trên đường hẹp, đưa xe vào gara hoặc lái xe gần người đi bộ.
- Không lái xe khi gương chiếu hậu bị gập lại.

Đai an toàn



Chức năng của đai an toàn có thể giảm đi đáng kể nếu chúng không được gài chặt khi xảy ra nguy hiểm, đai an toàn không được gài chặt có thể gây thương tổn cho người đeo.

Không chỉ tài xế xe mà cả hành khách đều phải đeo đai an toàn trước khi xe chạy. Bạn cần làm quen với việc sử dụng đai an toàn đúng cách và các điểm quan trọng cần phải tuân thủ được trình bày trong các trang sau. Việc làm quen với việc sử dụng đúng cách các đai an toàn là cần thiết để đảm bảo an toàn cho bạn.

⚠ CẢNH BÁO

- Phải luôn đeo đai an toàn trước khi bắt đầu lái xe.
- Đai an toàn có chức năng bảo vệ đầy đủ chỉ khi tài xế và hành khách gài chặt chúng khi ngồi thẳng và tựa hoàn toàn vào ghế.
- Đeo đai an toàn vời ghế tựa lưng quá ngả ra phía sau có thể rất nguy hiểm trong trường hợp va chạm hoặc dừng đột ngột vì người ngồi có thể bị trượt đai an toàn và bị thương tổn nặng. Đai an toàn có chức năng tốt nhất chỉ khi người ngồi tựa thẳng vào ghế.
- Nhớ cài chốt vào khóa cho đến khi nghe thấy tiếng tách. Chốt chưa cài hoàn toàn sẽ gây nguy hiểm trong trường hợp va chạm hoặc dừng đột ngột.
- Không cho đai an toàn qua mặt, cằm hoặc cổ.
- Đeo đai an toàn vùng xung quanh hông, không đeo đai tại vùng thắt lưng. Đai an toàn chạy xung quanh thắt lưng sẽ gây ra lực siết lớn và có thể làm tăng khả năng chấn thương khi va chạm hoặc dừng đột ngột.
  Không sử dụng đai an toàn cho trẻ nhỏ nếu đai ở gần với cổ hoặc cằm của trẻ. Ngoài ra, không sử dụng đai an toàn nếu nó không vừa với hông của trẻ bởi vì việc giữ trẻ trong trường hợp này có thể nguy hiểm trong trường hợp va chạm hoặc dừng đột ngột. Thay vào đó, hãy sử dụng hệ thống đai an toàn cho trẻ hiện có trên thị trường. Để biết thêm chi tiết vui lòng liên hệ đại lý Isuzu.

CẢNH BÁO (Tiếp theo)

CẢNH BÁO (Tiếp theo)

- Sử dụng hệ thống an toàn cho trẻ phù hợp với kích cỡ của trẻ. Lắp đặt hệ thống dự theo hướng dẫn của nhà sản xuất.
- Tháo bất kỳ đoạn thắt trong đại an toàn trước khi cài. Đai an toàn có các nút thắt sẽ không có đủ chức năng bảo vệ vì nó không thể phân tán lực va chạm hiệu quả trong trường hợp xảy ra va chạm hoặc dừng đột ngột.
- Các bà mẹ mang thai hoặc người bị bệnh lý về ngực hoặc bụng nên đến bác sĩ để tư vấn cụ thê về cách đeo dây đai an toàn.
- Không sử dụng đại an toàn cho nhiều hơn một người. Nếu đeo cho nhiều hơn một người, đại sẽ không hoạt động hiệu quả trong va chạm hoặc dừng đột ngột.
- Kiểm tra đai và nếu cần thiết đem đến Đại lý Isuzu gần nhất thay thế khi đai bị sờn hoặc mòn và/hoặc khóa hoặc các bộ phận cơ khác không hoạt động được đúng chức năng.
- Nếu xe của bạn bị va chạm, các đai an toàn bị mòn sẽ mất độ bên ban đầu của nó do va đập ngay cả khi chúng trông vẫn còn nguyên. Phải kiểm tra những đai an toán này và đem đến Đại lý Isuzu gần nhất thay thế nếu cần thiết..
- Nhớ giữ khóa và bộ kéo không bị bụi và chất lạ.
- Đeo đai an toàn là một yêu cầu pháp lý. Tài xế xe có trách nhiệm không chỉ đeo đai an toàn cho chính mình mà còn nhắc nhở hành khách đeo đai an toàn. Tuy nhiên, cần kiểm tra với bác sĩ về tính thích hợp của đai an toàn dành cho bà mẹ mang thai hoặc hành khách có bệnh lý về ngực và bụng.

Ghế → **Tham khảo trang 3-20**

Đèn cảnh báo đai an toàn [V] → **Tham khảo trang 4-37**

Bảo dưỡng đai an toàn (ngoại trừ loại ISRI 6860/875 NTS) → **Tham khảo trang 7-211**

Đai an toàn 3 điểm

Đai an toàn kéo hoặc co lại thoải mái nếu người đeo di chuyển chậm nhưng nó khóa và giữ người không bị xô về phia trước khi ngồi trong va chạm mạnh. Điều chỉnh đai vai của tài xế và hành khách để có vị trí thích hợp bằng phương tiện neo vai.



⚠ CẢNH BÁO

- Đai an toàn sẽ được đặt đúng vị trí trên vai của bạn nhưng không tiếp xúc với cổ và/hoặc mặt của bạn. Đai vai có thể làm ảnh hưởng đến bạn khi va chạm hoặc đứng đột ngột nếu nó tiếp xúc với cổ và/hoặc mặt của bạn..

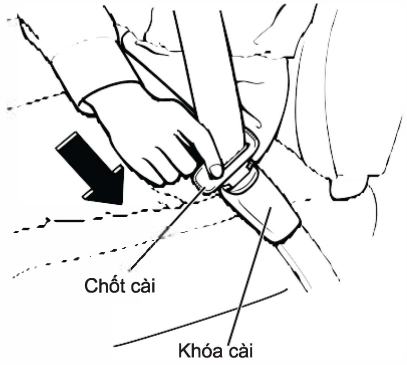

Gài đai an toàn

1. Ngồi vào ghế vào đúng tư thế.
2. Kéo đai an toàn từ từ đồng thời giữ then cài. Sau khi kiểm tra không có chỗ xoắn trong đai, lắp chốt cài vào khóa cho đến khi có tiếng tách.
3. Vị trí đúng của dây đai an toàn là thấp ở bên dưới hông của bạn.



Tháo đai an toàn

Ấn nút trên khóa. Vì đai tự động co lại, hãy để thu lại từ từ bằng cách giữ về tấm then cái cho đến khi đai được kéo hoàn toàn.

KHUYẾN CÁO

- Khi tự động co lại, đai an toàn có thể làm hỏng các vật dụng hoặc đồ trang trí gần của sổ. Giữ để đảm bảo đai an toàn được kéo lên từ từ.
- Trước khi đóng cửa, đảm bảo đai an toàn được kéo lên. Đoạn dây bị chùng có thể mắc kẹt.
- Khi đai an toàn của ghế ngồi hành khách được kéo lên hoàn toàn (hoặc không đươợc kéo ra), kiểm tra xem các nút đang giữ đai trong một trạng thái hoàn toàn thẳng.

⚠ CHÚ Ý

- Nếu bạn sửa bất kỳ bộ phận nào xung quanh tay lái, bảng điều khiển, bàn đạp phanh ly hợp hoặc đại an toàn của tài xế và hành khách hoặc nếu bạn lắp đặt hệ thống âm thanh hoặc thiết bị khác, hệ thống đại an toàn có bộ kéo căng trước và hệ thống túi khí có thể bị ảnh hưởng xấu, có thể làm cho đai an toàn bất ngờ co lại hoặc túi khi bất thình lình phồng lên, gây chấn thương. Cần đem đến Đại lý Isuzu sửa chửa hoặc lắp đặt lại..

LƯU Ý

- Hệ thống đai an toàn cho tài xế xe và hành khách (xe được trang bị hệ thống túi khí) được trang bị chức năng bộ cảng đai và bộ giới hạn tải. Nếu xe bạn được trang bị ghế ISRI, hệ thống đai an toàn của tài xế được cung cấp chức năng bộ cảng và Hệ thống đai an toàn cho hành khách (xe được trang bị hệ thống túi khí) được trang bị chức năng bộ căng đai và bộ giới hạn tải.
- Đai an toàn ba điểm được thiết kế một chức năng bộ căng đai khẩn cấp (ELR).

[Chức năng ELR]

- ELR thường cho phép đai an toàn được di chuyển vào hoặc ra thoải mái khi người ngồi di chuyển. Tuy nhiên, nó khóa đai an toàn để giữ người ngồi khi lực về phía trước sinh ra do va chạm hoặc ngưng đột ngột của người ngồi.
- ELR cũng có tác dụng khóa đai an toàn khi đai được kéo nhanh ra ngoài. Nếu điều này xảy ra, để cho nó co lại ngay và sau đó từ từ kéo nó ra ngoài.

[Chức năng bộ giới hạn tải]

- Bộ giới hạn tải cho phép đai an toàn mở rộng đồng thời duy tri tải làm việc trên đai ở mức không đổi. Điều này giúp giảm lực va chạm tác dụng lên ngực người ngồi..

Đai an toàn với bộ căng đai và bộ giới hạn tải (SRS) hệ thống khí V

→ Tham khảo trang 4-198

Đai an toàn 2 điểm (ghế trung tâm)

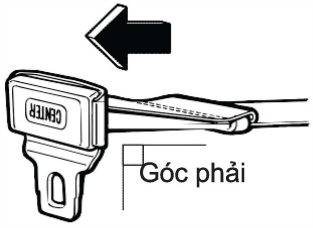

Gài đai an toàn

1. Ngồi vào ghế đúng vị trí.
2. Kéo phần bên dưới chốt an toàn dài hơn cần thiết một chút. (Đặt tấm chốt vuông góc với vành đai để thực hiện dễ dàng hơn.)



3. Sau khi kiểm tra rằng không có xoắn trong dây đai, chèn tấm chốt vào khóa cho đến khi phát ra tiếng tách.



4. Vị trí đúng của dây đai là thấp bên dưới hông. Kéo phần còn lại của dây đai (mặt trên) đến khi dây đai vừa khít với người.

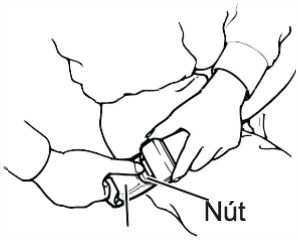

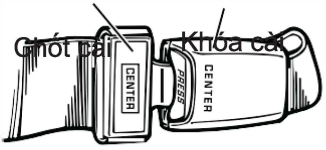

Tháo đai an toàn

Nhấn chốt trên khóa cài để tháo dây đai.

LƯU Ý

[Thiết kế đai an toàn giữa có tác dụng tránh trường hợp siết chặt không đúng cách]

- Đai an toàn giữa (đai an toàn có thể điều chỉnh 2 đoạn) được thiết kế để không thể kết nối được với bất kỳ đai an toàn bên cửa sổ (đai an toàn 3 điểm có bộ căng đai).
- Ngoài ra, khóa của đai an toàn giữa sau được nhận biết bằng dấu "CENTER" để tránh siết chặt đai an toàn giữa sau không đúng.

BẢNG TÁP LÔ VÀ ĐIỀU KHIỂN 4

KHỞI ĐỘNG VÀ DỪNG ĐỘNG CƠ 4-3

BẢNG TÁP LÔ, ĐÈN CẢNH BÁO VÀ ĐÈN CHỈ BÀO 4-9

CÁC CÔNG TẮC 4-73

PHƯƠNG PHÁP LÁI XE 4-93

KHỞI ĐỘNG VÀ DỪNG ĐỘNG CƠ

- Khởi động động cơ 4-4
- Dừng động cơ 4-7

Khởi động động cơ

Đảm bảo các công tắc bao gồm các công tắc gạt mưa, điều khiển đèn và điều hòa không khí ở vị trí OFF.
Xoay công tắc khởi động qua vị trí "ON" để kiểm tra các đèn chỉ báo có sáng lên bình thường và mức nhiên liệu có đầy đủ hay không.

KHUYẾN CÁO

- Sử dụng chìa khóa có có dính bụi hoặc bẩn …, có thể làm hỏng công tắc khởi động. Hãy lau sạch bụi hoặc bẩn trên chìa khóa … trước khi cắm chìa khóa vào.

Khởi động động cơ

Kiểu 1

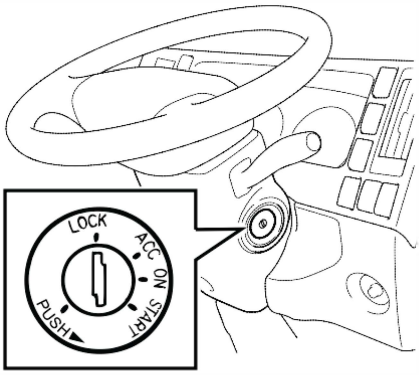

CẢNH BÁO

Không được giữ công tắc máy ở vị trí "START" quá 10 giây.
Vận hành máy khởi động quá lâu có thể làm hỏng ắc quy hoặc gây quá nhiệt và thậm chí gây cháy.

Công tắc khởi động
→Tham khảo trang 4-74

Kiểu 2

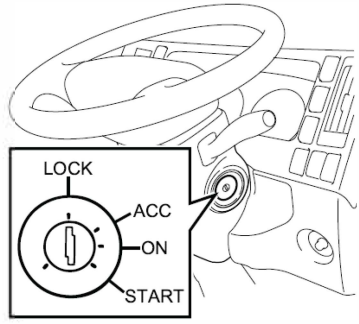

⚠ CHÚ Ý

- Nếu xe của bạn được trang bị hộp số thường, hãy kéo phanh tay chặt khi bạn ngồi vào ghế tài xế trước khi khởi động động cơ. Cũng phải bảo đảm chỉ khởi động động cơ khi đã đạp bàn đạp ly hợp và cần số ở vị trí "N".
- Nếu bạn nghiêng người qua cửa sổ từ phía ngoài xe để khởi động động cơ, xe có thể di chuyển nếu cần số ở vị trí khác "N". Điều này rất nguy hiểm. Đừng bao giờ khởi động động cơ kiểu này.
- Nếu động cơ không khởi động được, hãy đợi 2 giây rồi hãy khởi động lại lần nữa.

1. Nếu xe bạn được trang bị hộp số thường, hãy nhấn bàn đạp ly hợp hết mức.

Đèn chỉ báo bugi xông máy

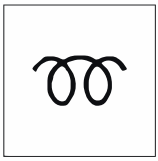

2. Khi công tắc khởi động bật qua vị trí "ON", đèn chỉ báo xông máy sáng lên và tắt đi trong khoảng 0.5 giây khi động cơ ấm, hoặc trong 4 giây khi động cơ lạnh.

Đèn chỉ báo bugi xông máy V
→ Tham khảo trang 4-64

3. Sau khi chắc rằng đèn chỉ báo bugi xông máy đã tắt, bật công tắc khởi động vào vị trí "START" để khởi động động cơ.
Nếu xe bạn được trang bị núm điều chỉnh tốc độ cầm chừng, hãy sử dụng để điều chỉnh tốc độ động cơ trong khi động cơ chạy cầm chừng.
Sau khi động cơ được hâm nóng, xoay núm điều khiển ngược chiều kim đồng hồ và để máy chạy cầm chừng

Núm điều khiển tốc độ cầm chừng
→ Tham khảo trang 4-76

Công tắc hâm nóng V
→ Tham khảo trang 4-78

KHUYẾN CÁO

- Ở nhiệt độ bình thường, động cơ còn lạnh có thể phun nhiều khói trắng hơn bình thường.

LƯU Ý

[Xông máy]

- Động cơ diesel được đánh lửa bằng nhiệt độ không khí nén, điều này có thể khiến khó khởi động khi lạnh bởi vì chỉ lực nén thôi không thể tạo ra nhiệt độc đủ cao để đốt nhiên liệu. Xông máy có nghĩa là hâm nóng khí nén bên trong buồng nổ để động cơ dễ khởi động. Chỉ khởi động máy sau khi đèn chỉ báo xông máy đã tắt.

Dừng động cơ



- Hãy kéo chặt phanh tay. Khi nhả bàn đạp ga, hãy vặn công tắc khởi động về vị trí "ACC" hoặc " LOCK".

KHUYẾN CÁO

- Đừng tắt động cơ ngay sau khi lái xe.Nếu không động cơ sẽ bị kẹt hoặc những hư hỏng khác có thể xảy ra. Trước khi tắt động cơ, hãy trả số về tay số "N", kéo phanh tay và để động cơ chạy cầm chừng khoảng 3 phút.
- Để ngăn không cho bình hết điện, bật công tắc khởi động qua vị trí "ACC" hoặc " LOCK" sau khi tắt động cơ. Nếu bạn để xe trong một thời gian lâu, hãy bật công tắc khởi động ở vị trí "LOCK".

BẢNG TÁP LÔ, ĐÈN CẢNH BÁO VÀ ĐÈN CHỈ BÁO

- Giới thiệu đồng hồ táp lô (Bố cục đồng hồ táp lô) 4-10
- Đồng hồ tốc độ động cơ 4-11
- Analog Tachograph V 4-12
- Đồng hồ vòng tua máy 4-13
- Đồng hồ áp suất khí nén 4-14
- Đồng hồ nhiệt độ nước làm mát động cơ 4-15
- Đồng hồ mức nhiên liệu 4-16
- Hour Meter V 4-17
- Vị trí đèn cảnh báo và đèn chỉ báo 4-18
- Hiển thị màn hình đa thông tin (MID) V 4-22
- Đèn cảnh báo và đèn chỉ báo 4-37
- Kèn cảnh báo 4-70

Giới thiệu bảng đồng hồ táp lô (Bố cục đồng hồ táp lô)

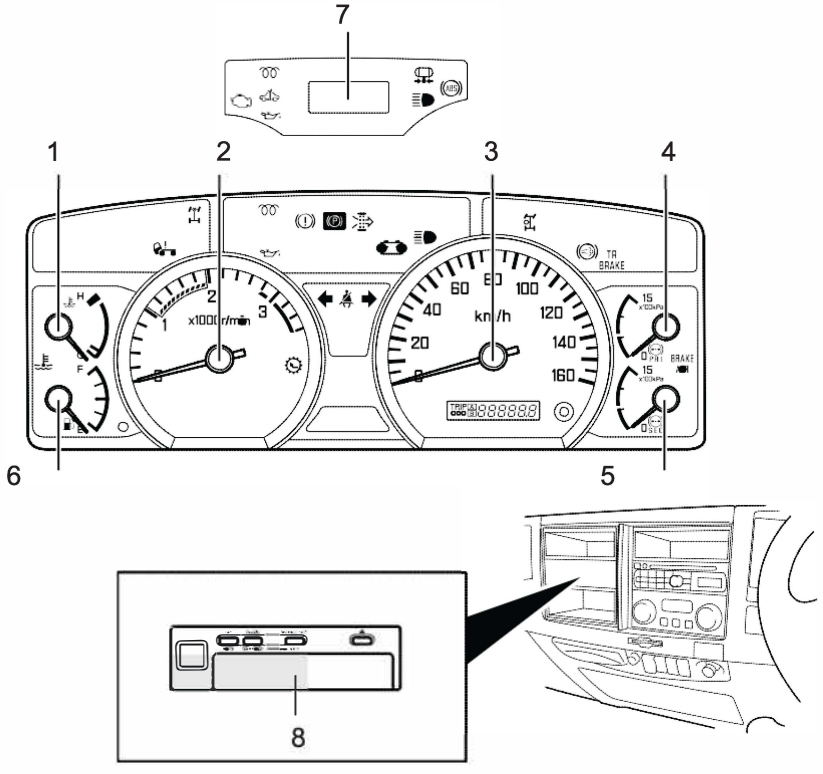

No.	Name	Reference page
1	Đồng hồ nhiệt độ nước làm mát động cơ	4-15
2	Đồng hồ vòng tua máy	4-13
3	Đồng hồ tốc độ động cơ	4-11
4	Đồng hồ áp suất khí nén (thứ nhất)	4-14

No.	Name	Reference page
5	Đồng hồ áp suất khí nén (thứ hai)	4-14
6	Đồng hồ mức nhiên liệu	4-16
7	V Hiển thị màn hình đa thông tin (MID)	4-22
8	V Analog tachograph	4-12

Đồng hồ tốc độ động cơ

Loại xe tiêu chuẩn

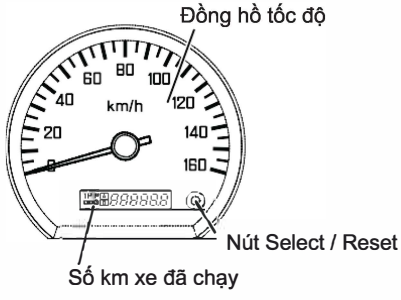

Loại xe có MID

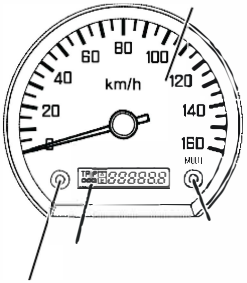

Đồng hồ tốc độ xe chỉ vận tốc xe theo km/h. Đồng hồ tốc độ là bộ phận kết hợp với đồng hồ đo quãng đường đã đi. Mỗi lần bạn ấn nhẹ nút "Reset" khi công tắc khởi động ở vị trí "ON", đồng hồ đo quãng đường đi tuần tự hiện ra chữ "ODO", "TRIPA", và "TRIP B" để chỉ mục được chọn.

Đồng hồ đo quãng đường đã đi của xe

Quãng đường tổng cộng xe đã chạy được chỉ thị theo km. Khi nhảy đến 999,999,chữ "B" sẽ xuất hiện.

Trip Meter

Đồng hồ hành trình cho biết khoảng cách giữa các điểm nhất định hoặc khoảng cách đã đi trong một thời gian, giá trị bên phải dấu chấm thập phân chỉ đơn vị 100 m. Dùng hai đồng hồ hành trình bằng cách chuyển đổi giữa "TRIP A" "TRIP B" cho phù hợp.

Nếu bạn muốn cài đặt lại đồng hồ hành trình, dùng nút Select/Reset để chọn và hiển thị đồng hồ hành trình mà bạn muốn đặt lại.Công tắc khởi động phải ở vị trí ''ON''. Sau đó bấm và giữ lại nút này trong ít nhất 1 giây.

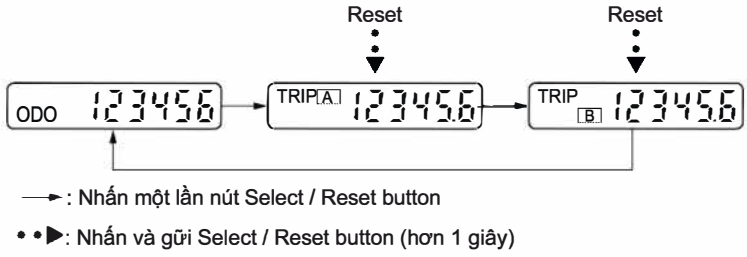

LƯU Ý

- Khi bạn vặn công tắc khởi động vào vị trí "ON", bộ đếm số km đã chạy và đồng hồ hành trình sẽ hiển thị số đo lần trước.
- Bạn có thể làm cho quãng đường đã đi hiển thị trên đồng hồ đo mỗi lần bạn vặn công tắc khởi động đến vị trí "ON". Muốn vậy, vặn công tắc khởi động đến vị trí " LOCK" trong khi quãng đường đi đang được hiển thị, và rồi cùng với việc nhấn nút "Reset/Select", vặn công tắc khởi động đến vị trí "ON".
  Trong khoảng 3 giây sau khi vặn công tắc đến vị trí "ON", vặn công tắc khởi động về "LOCK". Thực hiện lại theo các bước tương tự để hủy bỏ cài đặt

Analog Tachograph V

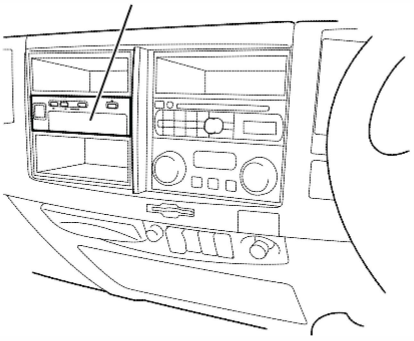

The analog tachograph records vehicle speeds, time, distance traveled and other information. The tachograph can be useful in achieving economic driving and optimum management of operation.

Refer to the separate instruction manual for the analog tachograph for details of its operation.

KHUYẾN CÁO

- Before opening the analog tachograph to replace the chart or for other purposes, stop the engine. Otherwise, the tachograph may not work properly.

Đồng hồ vòng tua máy

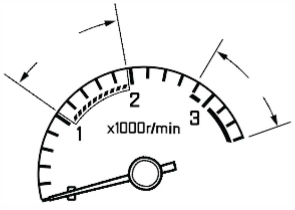

Đồng hồ tua máy chỉ báo tốc độ quay động cơ theo vòng trên phút (r/min). (Vạch chia độ "1" trên mặt chia độ chỉ báo 1000 vòng/phút). Vùng đỏ chỉ báo phạm vi nguy hiểm của vận tốc động cơ vượt quá mức độ cho phép. Không được lái xe với kim của đồng hồ tốc độ ở trong vùng đỏ.

Quy định về vùng đỏ sẽ khác nhau ở từng loại động cơ.

Loại động cơ	Vùng an toàn (vòng/phút)	Vùng đỏ (vòng/phút)
6HH1	1,000 - 2,300	3,000 - 3,600
6HK1	1,000 - 2,000	2,800 - 3,600
4HK1	1,000 - 2,000	3,300 - 4,000

KHUYẾN CÁO

- Cần cực kỳ lưu ý khi chạy lướt xuống triền khá dốc. Vận tốc động cơ có thể dễ dàng vượt quá vận tốc giới hạn, điều đó có thể hây hư hỏng nghiêm trọng cho động cơ.

Sang số đúng cách → Tham khảo trang 2-23

Cần số [M/T] / [SA] → Tham khảo trang 4-99

Cần số [V] → Tham khảo trang 4-104

Chọn nút bấm [V] → Tham khảo trang 4-106

Đồng hồ áp suất khí nén

Ngoại trừ thị trường Nga và Iran

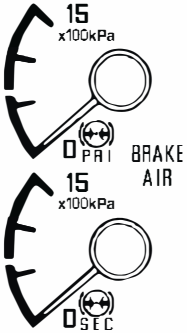

Chỉ dành cho thị trường Nga và Iran

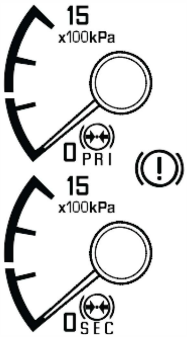

Phạm vi áp suất thích hợp
780 - 890 kPa (8.0 - 9.1 kgf/cm²/**114 - 129 psi**)

Đèn cảnh báo áp suất không khí nén

Ngoại trừ thị trường Nga và Iran



Đồng hồ này chỉ báo áp suất không khí nén trong bình chứa khí nén

Nếu kim đồng hồ chỉ vào vùng đỏ, đèn cảnh báo áp suất không khí nén bật sáng và còi cảnh báo vang lên (Để ngừng còi không báo báo nữa, hãy kéo cần phanh tay lên).

Nếu đèn cảnh báo áp suất không khí nén bật sáng, ngay lập tức ngừng xe và kéo phanh tay. Sau đó đưa cần số vào vị trí "N", cho động cơ hoạt động ở tốc độ cầm chừng để tăng dần áp suất hơi.

Nếu áp suất hơi không tăng lên, hoặc có sai số lớn giữa hai đồng hồ, hoặc mất nhiều thời gian để các kim di chuyển tăng lên, hãy liên hệ với đại lý Isuzu gần nhất.

Kiểm tra áp suất không khí nén

→ Tham khảo trang 7-80

⚠ CẢNH BÁO

- Không được lái xe nếu kim đồng hồ đang ở trong vùng đỏ hoặc đèn cảnh báo áp suất không khí nén bật. Hệ thống phanh làm việc không hiệu quả gây nguy hiểm cho việc vận hành xe của bạn.

Chỉ dành cho thị trường Nga và Iran



Đồng hồ nhiệt độ nước làm mát động cơ

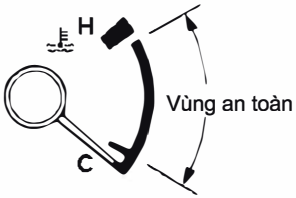

Đèn cảnh báo động cơ quá nóng



Loại xe có **MID**



Khi công tắc khởi động ở vị trí "ON", đồng hồ này chỉ báo nhiệt độ nước làm mát động cơ. "C" nghĩa là lạnh trong khi "H" nghĩa là nóng.
Nếu động cơ trở nên quá nóng, đèn báo động cơ nóng sẽ bật và có một tiếng kêu báo động. Trong lúc vận hành xe, kim đồng hồ nên ở trong vùng an toàn.

KHUYẾN CÁO

- Nếu kim đồng hồ vượt lên vùng an toàn phía trên để vào vùng "H" khi bạn đang lái xe, động cơ có thể quá nóng. Lập tức lách một cách an toàn ra khỏi đường đang lưu thông và thực hiện các động tác cần thiết để xử lý việc động cơ quá nóng.
- Nếu kim đồng hồ ở gần vùng "H" nhưng vẫn còn ở trong vùng an toàn, đây không phải là vấn đề. Hãy kiểm tra mức dung dịch nước làm mát động cơ trong bình chứa. Châm thêm dung dịch nước làm mát vào bình chứa theo đúng yêu cầu.
- Động cơ có thể bị kẹt nếu tắt động cơ đột ngột. Hãy thực hiện các động tác thích hợp cho việc máy quá nóng.

Nước làm mát động cơ →Tham khảo trang 7-39
Khi động cơ quá nóng → Tham khảo trang 8-23

Đồng Hồ Nhiên Liệu



Khi công tắc máy ở vị trí "ON", đồng hồ này chỉ báo lượng nhiên liệu còn lại trong thùng chứa nhiên liệu. "F" nghĩa là thùng đầy trong khi "E" có nghĩa thùng gần hết.

LƯU Ý

- Hãy tạo thói quen châm đầy thùng nhiên liệu trước khi nó hết hẳn.
- Sau khi châm đầy thùng nhiên liệu, cần có một thời gian để kim đồng hồ nhiên liệu ổn định, sau khi công tắc khởi động bật qua vị trí "ON".
- Nếu thùng nhiên liệu đầy khi động cơ tắt nhưng công tắc khởi động ở vị trí "ON", kim đồng hồ nhiên liệu phải mất một thời gian ngắn để chỉ số đọc đúng. Nếu thế hãy bật công tắc khởi động từ vị trí "LOCK" sang" ACC" và rồi đến vị trí "ON" lần nữa.

Đèn Báo Mức Nhiên Liệu Thấp
→ Tham khảo trang 4-58

Khi hết nhiên liệu
→ Tham khảo trang 8-13

Đồng hồ đếm giờ V



Loại xe có màn hình hiển thị đa thông tin (MID)

Đồng hồ này sẽ hiện ra số giờ mà động cơ đã hoạt động được.

Các con số (s) ở phía bên trái dấu thập phân chỉ giờ (s), trong khi con số ở phía bên phải chỉ 1/10 của một giờ.

Điều này sẽ được hiển thị trên màn hình MID.

Để hiển thị đồng hồ đếm giờ, bấm nút chọn MID.

Khi đồng hồ đếm giờ bị lỗi

→ Tham khảo trang 4-36

Đèn Cảnh Báo Và Chỉ Báo

FSS/FTS Loại without multi-information display (MID)

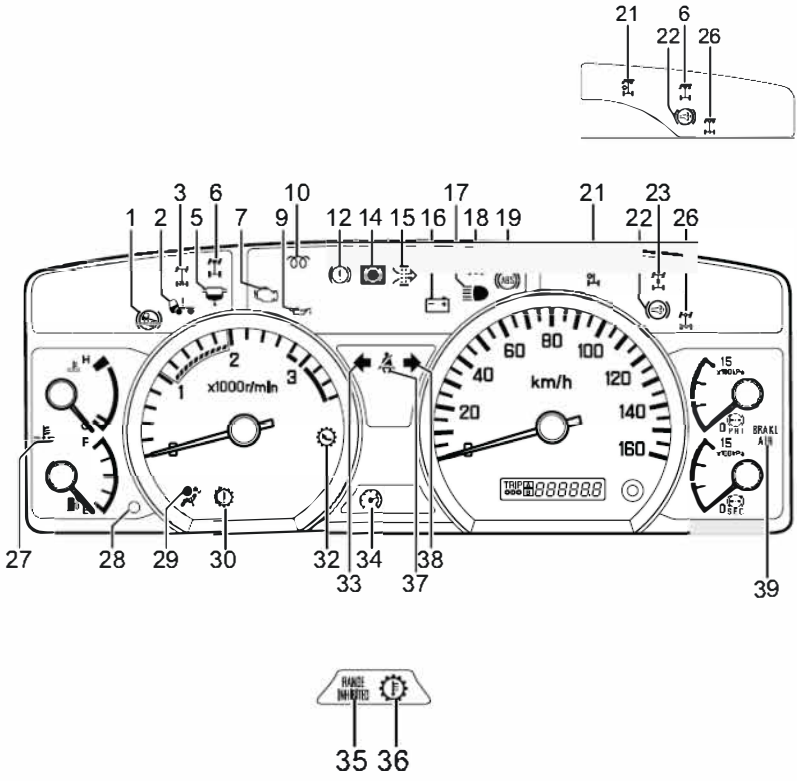

Except FSS/FTS model without MID

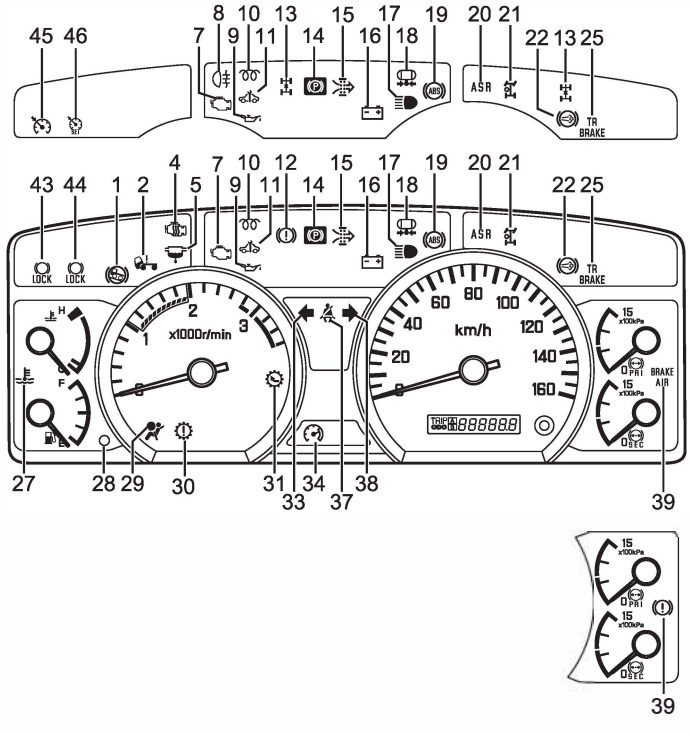

Model with MID

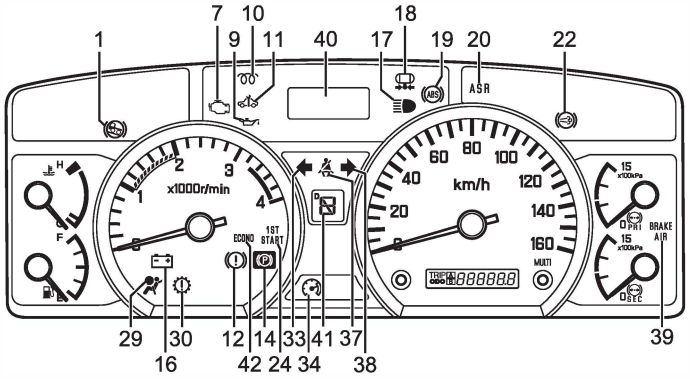

No.	Name	Reference page
1	V Đèn chỉ báo HSA	4-62
2	V Đèn cảnh báo lật cabin	4-59
3	V Đèn chỉ báo khóa bộ cầu sau	4-65
4	V Đèn báo xông	4-64
5	V Đèn cảnh báo bộ tách nước	4-48
6	V Front differential	4-65
7	V Check engine	4-46
8	V Rear fog light	4-60
9	Engine oil pressure	4-41
10	V Glow plug indicator	4-64
11	V SVS indicator light	4-47
12	AHB Brake system	4-38
13	V Inter-differential lock	4-65
14	Parking brake warning	4-61
15	V Air cleaner indicator	4-45

No.	Name	Reference page
16	Generator warning light	4-45
17	High beam indicator light	4-60
18	V Low accessory air	4-69
19	V ABS warning light	4-40
20	V ASR indicator light	4-63
21	V PTO indicator light	4-65
22	Exhaust brake indicator	4-61
23	V Center differential	4-66
24	SA 1st start mode	4-50
25	V Trailer brake	4-59
26	V 4WD indicator light	4-66
27	Engine overheat warning	4-42
28	Low fuel warning light	4-58
29	V SRS airbag warning	4-37
30	A/T Check trans warning	4-50
	SA Smoother warning	4-49
31	V Low range indicator	4-52

No.	Name	Reference page
32	[V] Transfer LOW indicator light	4-52
33	Turn signal and hazard warning flasher indicator light - left	4-60
34	[V] Engine over run warning light	4-41
35	[A/T] Range inhibited warning light	4-68
36	[A/T] Automatic transmission fluid (ATF) temperature warning light	4-51
37	[V] Seat belt warning light	4-37
38	Turn signal and hazard warning flasher indicator light - right	4-60

No.	Name	Reference page
39	Air pressure warning light	4-39
40	[V] Multi-information display (MID)	4-22
41	[SA] Shift indicator	4-102
42	[SA] ECONO mode indicator light	4-50
43	[V] Brake lock indicator light (green)	4-67
44	[V] Brake lock indicator light (red)	4-67
45	[V] Cruise control main indicator light	4-67
46	[V] Cruise control set indicator light	4-67

Loại xe có hiển thị màn hình đa thông tin (MID) V

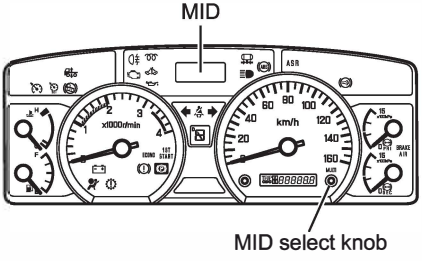

MID trong bảng táp lô có hiển thị các thông tin sau.

- Cảnh báo và chỉ báo
- Hoạt động- các thông tin liên quan
- Dữ liệu bảo dưỡng

Sử dụng các núm chọn MID để chọn màn hình các các chức năng mong muốn

⚠ CHÚ Ý

- Cảnh báo hoặc đèn cảnh báo hiển thị trên màn hình MID có thể tạm thời bị xóa (khoảng 60 giây) bằng cách nhấn núm chọn trên màn hình MID. Tuy nhiên nếu đèn cảnh báo động cơ quá nóng hoặc tình trạng khẩn cấp khác, và bạn đã xóa dữ liệu này thì bạn đừng nên tiếp tục vận hành xe. Điều này sẽ gây nguy hiểm hoặc dễ gây tai nạn.Nếu đèn cảnh báo trên xuất hiện thì bạn nên kiên hệ với đại lý Isuzu gần nhất để kiểm tra xe của bạn.

Màn hình chính

Hình minh họa dưới đây cho bạn màn hình cơ bản của MID và những hoạt động cần thiết để truy cập vào màn hình này.
Sử dụng núm chọn MID để chọn màn hình hoặc chức năng mong muốn

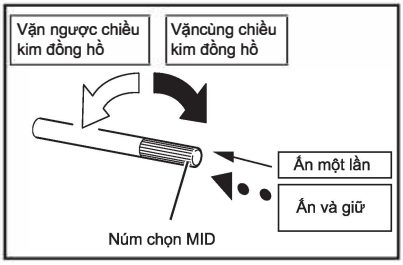

- Núm chọn MID: Ấn một lần
- Núm chọn MID: Ấn và giữ
- Núm chọn MID: Vặn cùng chiều kim đồng hồ
- Núm chọn MID: Vặn ngược chiều kim đồng hồ

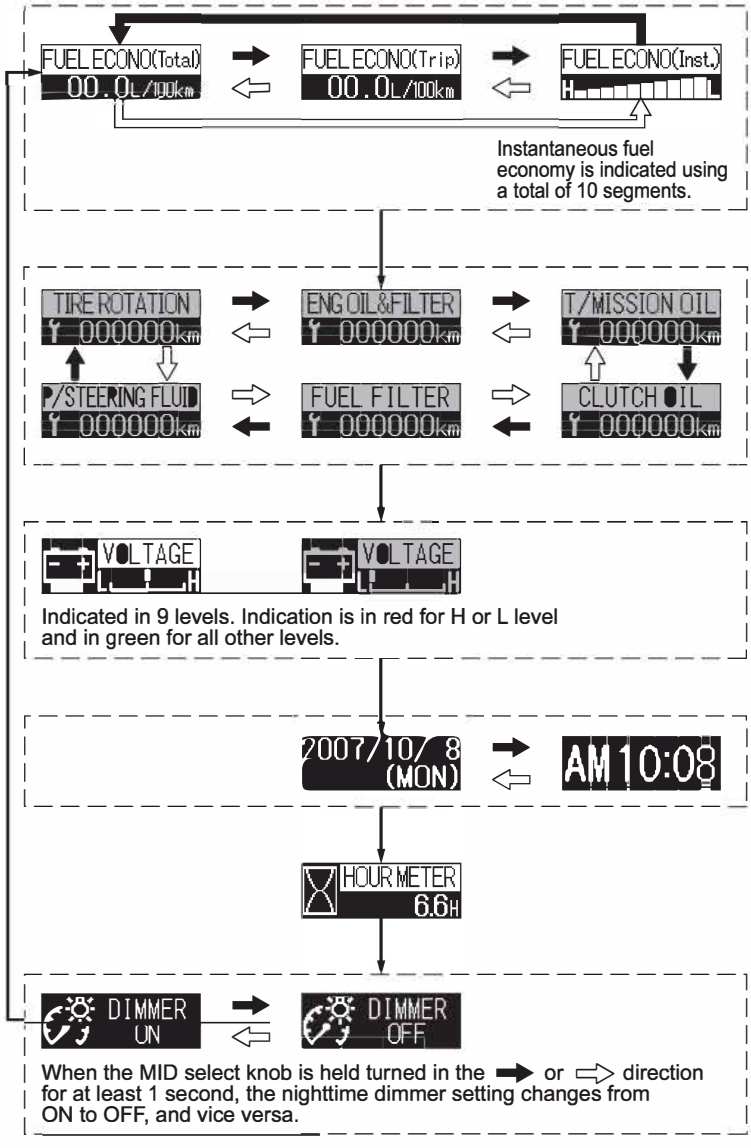
FUEL ECONO(Total)
00.0L/100km
FUEL ECONO(Trip)
00.0L/100km
FUEL ECONO(Inst.)
H
L
Instantaneous fuel economy is indicated using a total of 10 segments.
TIRE ROTATION
000000km
ENG OIL&FILTER
000000km
T/MISSION OIL
000000km
P/STEERING FLUID
000000km
FUEL FILTER
000000km
CLUTCH OIL
000000km
VOLTAGE
VOLTAGE
Indicated in 9 levels. Indication is in red for H or L level and in green for all other levels.
2007/10/ 8
(MON)
AM 10:08
HOUR METER
6.6H
DIMMER ON
DIMMER OFF
When the MID select knob is held turned in the ➡ or ⇨ direction for at least 1 second, the nighttime dimmer setting changes from ON to OFF, and vice versa.

Hiển thị đèn cảnh báo và đèn chỉ báo

Đèn cảnh báo và đèn chỉ báo được hiển thị trên màn hình MID để cảnh báo xe của bạn đang bị lỗi hệ thống hoặc nhắc bạn phải kiểm tra khi các thông tin liên quan đang được hiển thị.
Chọn núm MID để chọn màn hình chính hoặc các chức năng khác.

Màn hình hiển thị	Màu	Mô tả	Tham khảo trang
	Vàng	Mức nhiên liệu quá thấp.	4-58
	Đỏ	Cần tách nước từ bộ lọc nhiên liệu	448
	Đỏ	Động cơ quá nóng	4-42
	Đỏ	Bộ trích công suất (PTO) đang hoạt động	4-65
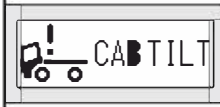	Đỏ	Đang lật cabin	4-59
	Đỏ	Meter đang có vấn đề	4-68
	Đỏ	Lỗi thông tin giữa bảng táp lô các kết nối hệ thống	4-68
	Vàng	Mức nhớt động có thấp.	4-44
	Vàng	Cần làm sạch lọc gió	4-45

Hoạt động – các thông tin liên quan

Hiển thị chức năng hoạt động của xe, các thông tin liên quan như mức tiêu hao nhiên liệu, điện áp bình ắc quy, lịch và đồng hồ, đó là những thông tin quan trọng để bạn nắm bắt các hoạt động của xe một cách hiệu quả.

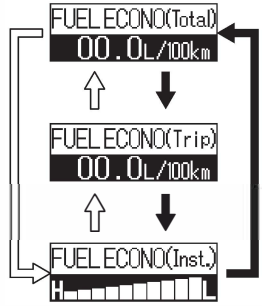

➡ Núm chọn MID: Vặn cùng chiều kim đồng hồ

⇨ Núm chọn MID: Vặn ngược chiều kim đồng hồ

Tiêu hao nhiên liệu

Hệ thống này sẽ tính toán và lưu trữ quãng đường đi được của xe và mức tiêu thụ nhiên liệu trong khi lái xe để bạn biết và lái xe tiết kiệm nhiên liệu một cách hiệu quả.
"TRIP B" là quãng đường đi được của xe và hiển thị mức tiêu hao nhiên liệu
Ấn nút chọn MID để màn hình hiển thị mức tiêu hao nhiên liệu

Cách thiết lập mức tiêu hao nhiên liệu

Khi bạn thiết lập “TRIP B’’ bằng 0 thì mức tiêu hao nhiên liệu được xóa đi

Thông báo	Hiển thị thông tin	Màu	Mô tả
Tiêu hao nhiên liệu	FUEL ECONO(Total) 00.0L/100km	Xanh	Điều này cho thấy mức tiêu hao nhiên liệu trung bình so với quãng đường xe đi được
Mức tiêu hao nhiên liệu cho mỗi quãng đường đi được	FUEL ECONO(Trip) 00.0L/100km	Xanh	Điều này cho thấy mức tiêu hao nhiên liệu trên một quãng đường cụ thể
Tiêu hao nhiên liệu tức thời	FUEL ECONO(Inst.) H L	Xanh	Điều này cho thấy mức tiêu hao nhiên liệu tại một thời điển nhất định trong khi lái xe

Đồng hồ đo điện áp

Đồng hồ đo điện áp hiển thị điện áp của bình ắc quy hiện tại. Ấn núm chọn MID để chọn đồng hồ đo điện áp.

Màn hình sẽ tự động hiển thị điện áp bất thường (chữ màu đỏ trên nền màu đen). Nếu điện áp bình ắc quy xuống đến mức "L" hoặc lên đến mức cao" H" thì đồng hồ đo điện áp sẽ được hiển thị. Nếu đồng hồ đo điện áp báo mức đỏ thì bạn nên mang xe vào đại lý Isuzu gần nhất để kiểm tra.

Thông báo	Màn hình hiển thị	Màu	Mô tả
Đồng hồ đo điện áp		Xanh	Tình trạng hiện tại điện áp của bình ắc quy.
		Đỏ	Điện áp của bình ắc quy quá thấp.
		Đỏ	Điện áp của bình ắc quy quá cao.

LƯU Ý

- Trong hoặc ngay sau khi khởi động động cơ,điện áp báo ở mức "L" hiển thị trên màn hình MID. Nếu đèn cảnh báo này còn hiển thị trên màn hình sau khi khởi động động cơ, thì điện áp bình ắc quy vẫn bình thường.

Lịch và giờ

Sử dụng núm chọn MID để hiển thị lịch và giờ.

⚠ CHÚ Ý

- Lịch và giờ có thể được thiết lập khi xe đứng yên. Khi thiết lập lịch và giờ, hãy dừng xe của bạn vào nơi an toàn.

[Thiết lập lịch]

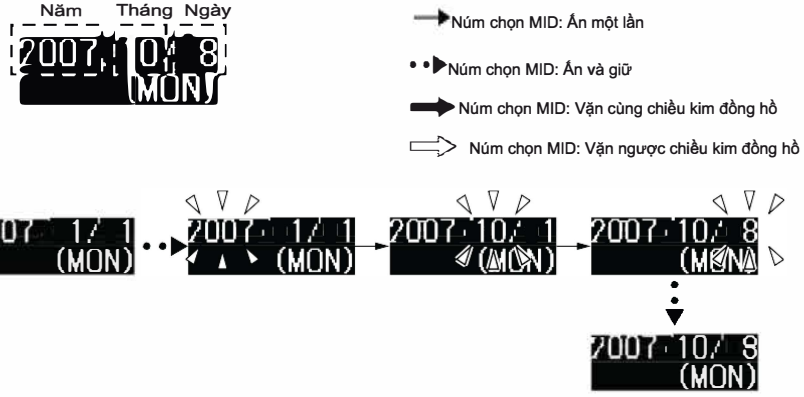

Để chọn năm, tháng hoặc ngày tăng thì vặn núm chọn MID cùng chiều kim đồng hồ, nếu chọn năm, tháng hoặc ngày giảm thì vặn núm chọn MID ngược chiều kim đồng hồ.

1. Ấn núm chọn MID để chọn lịch.
2. Ấn và giữ núm chọn MID để thiết lập giờ. Phần năm bắt đầu nhấp nháy.
3. Thiết lập năm: Vặn núm chọn MID cùng chiều kim đồng hồ để tăng năm và vặn ngược chiều kim đồng hồ để giảm năm
4. Thiết lập tháng: Trong khi màn hình ở chế độ năm, ấn núm chọn MID để chuyển sang thiết lập tháng,phần tháng bắt đầu nhấp nháy.
5. Vặn núm chọn MID cùng chiều kim đồng hồ để tăng tháng và vặn ngược chiều kim đồng hồ để giảm tháng.
6. Thiết lập ngày: Trong khi màn hình ở chế độ tháng, ấn núm chọn MID để chuyển sang thiết lập ngày, phần ngày bắt đầu nhấp nháy.

7. Vặn núm chọn MID cùng chiều kim đồng hồ để tăng ngày và vặn ngược chiều kim đồng hồ để giảm ngày.
8. Để hoàn thành việc thiết lập lịch, ấn và giữ núm chọn MID. Khi thiết lập xong lịch, màn hình sẽ hiển thị thông tin lịch

[Thiết lập giờ]



Để chọn giờ tăng thì vặn núm chọn MID cùng chiều kim đồng hồ, nếu giờ giảm thì vặn núm chọn MID ngược chiều kim đồng hồ

1. Ấn núm chọn MID để chon lịch.
2. Vặn núm chọn MID cùng chiều kim đồng hồ để chọn màn hình hiển thị giờ.
3. Ấn và giữ núm chọn MID để thiết lập giờ. Phần giờ bắt đầu nhấp nháy.
4. Thiết lập giờ: Vặn núm chọn MID cùng chiều kim đồng hồ để tăng giờ và vặn ngược chiều kim đồng hồ để giảm giờ.
5. Thiết lập phút: Trong khi màn hình ở chế độ giờ, ấn núm chọn MID để chuyển sang thiết lập phút, phần phút bắt đầu nhấp nháy.
6. Vặn núm chọn MID cùng chiều kim đồng hồ để tăng phút và vặn ngược chiều kim đồng hồ để giảm phút.
7. Để hoàn thành việc thiết lập đồng hồ, ấn và giữ núm chọn MID. Khi thiết lập xong đồng hồ, màn hình sẽ hiển thị thông tin đồng hồ.

Hiển thị đèn ban đêm trên đồng hồ táp lô

Khi đèn ban đêm được thiết lập ở chế độ 'ON', núm chọn MID ở chế độ đèn pha sẽ bị mờ đi. Để thiết lập đèn ban đêm ở chế độ 'ON', ấn núm chọn MID.

→ Núm chọn MID: Vặn cùng chiều kim đồng hồ

⇨ Núm chọn MID: Vặn ngược chiều kim đồng hồ



Khi vặn núm chọn MID cùng chiêù kim đồng hồ hoặc ngược chiều kim đồng hồ trong vòng 1 giây, đèn ban đêm sẽ chuyển từ chế độ 'ON' sang 'OFF' và ngược lại.

Bảo dưỡng định kì

Các chức năng bảo dưỡng định kỳ cho thấy quãng đường còn lại trước khi đến định kỳ bảo dưỡng kế tiếp.

Khoảng thời gian bảo dưỡng định kỳ gần đến khi màn hình hiển thị chuyển từ màu xanh sang màu vàng.Bạn nên mang xe đến đại lý Isuzu gần nhất để kiểm tra.

⚠ CHÚ Ý

- Chu kì bảo dưỡng cho xe của bạn có thể khác với chu kỳ bảo dưỡng chuẩn, tùy thuộc vào điều kiện đường xá, khí hậu trong khu vực của bạn và điều kiện sử dụng xe. Bạn phải đảm bảo rằng xe của bạn được kiểm tra và sửa chữa theo định kỳ bảo dưỡng khi xe của bạn hoạt động trong các điều kiện khó khăn.

Định kỳ bảo dưỡng xe trong điều kiện khó khăn → Trang tham khảo 7-230

KHUYẾN CÁO

- Màn hình hiển thị gần đến quãng đường bảo dưỡng cho từng giai đoạn trước khi hoặc sau khi hết hạn bảo hành theo định kỳ bảo dưỡng. Khi định kỳ bảo dưỡng tiếp theo đang đến gần, màn hình sẽ hiển thị từ màu xanh chuyển sang màu vàng để nhắc nhở bạn.

Hiển thị bảo dưỡng	Màn hình hiển thị	Màu	Mô tả	Trang tham khảo
Nhớt động cơ và lọc nhớt		Xanh	Quãng đường còn lại để chuẩn bị thay nhớt động cơ và lọc nhớt cho lần kế tiếp	4-43
		Vàng	This is displayed when the next engine oil and filter change is near or due.	
Nhớt hộp số		Xanh	Distance remaining until the next transmission oil change is displayed.	4-53
		Vàng	This is displayed when the next transmission oil change is near or due.	
Dầu ly hợp SA		Xanh	Distance remaining until the next Smoother clutch oil change is displayed.	4-54
		Vàng	This is displayed when the next Smoother clutch oil change is near or due.	
Lọc nhiên liệu		Xanh	Distance remaining until the next fuel filter change is displayed.	4-55
		Vàng	This is displayed when the next fuel filter change is near or due.	
Dầu trợ lực lái		Xanh	Distance remaining until the next power steering fluid change is displayed.	4-56
		Vàng	This is displayed when the next power steering fluid change is near or due.	
Đảo lốp xe		Xanh	Distance remaining until the next tire rotation is displayed.	4-57
		Vàng	This is displayed when the next tire rotation is near or due.	



Làm thế nào để thiết lập và thay đổi quãng đường mới để thay nhớt động cơ và lọc nhớt

1. Ở trên màn hình MID, chọn 'ENG OIL & FILTER'
2. Nhập các số liệu cần thay đổi bằng cách ấn và giữ núm chọn MID.

LƯU Ý

- Nếu bạn muốn hủy các số liệu đã thiết lập, hãy ấn núm chọn MID trong vài giây. Màn hình hiển thị sẽ trở lại như ban đầu trước khi bạn vào thiết lập các số liệu mới.

3. Ấn và giữ nùm chọn MID, thiết lập thời gian mới cần thay đổi (quãng đường).

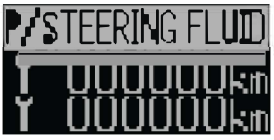



Làm thế nào để thiết lập và thay đổi quãng đường mới để thay nhớt hộp số, dầu trợ lực ly hợp, lọc nhiên liệu và dầu trợ lực lái

1. Ở trên màn hình MID, chọn vào mục bảo dưỡng định kỳ mà bạn muốn điều chỉnh.
2. Nhập các số liệu cần thay đổi bằng cách ấn và giữ núm chọn MID.

LƯU Ý

- Nếu bạn muốn hủy các số liệu đã thiết lập, hãy ấn núm chọn MID trong vài giây. Màn hình hiển thị sẽ trở lại như ban đầu trước khi bạn vào thiết lập các số liệu mới.

3. Ấn và giữ nùm chọn MID, thiết lập thời gian mới cần thay đổi (quãng đường).



Thiết lập để đảo vị trí lốp xe (quãng đường đã đi của xe)

1. Trên màn hình MID, chọn TIRE ROTATION.
2. Nhập các số liệu cần thay đổi bằng cách ấn và giữ núm chọn MID..

LƯU Ý

- Xe vận chuyển từ nhà máy để giao cho bạn thì không có thiết lập để biết thời gian khi nào thì đảo vị trí lốp xe.
- Nếu bạn muốn hủy các số liệu đã thiết lập, hãy ấn núm chọn MID trong vài giây. Màn hình hiển thị sẽ trở lại như ban đầu trước khi bạn vào thiết lập các số liệu mới

3. Thiết lập quãng đường đi để đảo vị trí lốp xe bằng cách ấn núm chọn MID
   - Vặn cùng chiều kim đồng hồ → Quãng đường thiết lập sẽ tăng lên
   - Vặn ngược chiều kim đồng hồ → Quãng đường thiết lập sẽ giảm xuống.
4. Ấn và giữ núm chọn MID để hoàn thành xong việc thiết lập.

Khi màn hình hiển thị báo lỗi

Nếu hệ thống vẫn chưa truy cập được dữ liệu bảo dưỡng, chữ “ERROR” sẽ hiển thị trên mà hình MID

Nếu bị báo lỗi “ERROR”, hệ thống vẫn không tự động thay đổi quãng đường đã đi được hoặc gần tới hạn định bảo dưỡng kế tiếp, thì bạn nên mang xe của bạn vào đại lý Isuzu gần nhất để kiểm tra.

Tiêu hao nhiên liệu



Tiêu hao nhiên liệu tức thời



Tổng số tiêu hao nhiên liệu



Đồng hồ đo thời gian



Nhớt động cơ và lọc nhớt





Nhớt hộp số





Lọc nhiên liệu





Dầu trợ lực ly hợp SA





Đảo vị trí lốp xe





Dầu trợ lực lái





Đồng hồ đo điện áp bình ắc quy



Đèn Cảnh Báo Và Chỉ Báo

Đèn Cảnh Báo Chưa Cài Dây Đai An Toàn



Đèn cảnh báo này bật sáng khi tài xế không thắt dây đai an toàn trong khi bật công tắc khởi động qua vị trí "ON".

LƯU Ý

Đèn cảnh báo này tắt ngay khi tài xế cài dây đai an toàn.

Đèn Cảnh Báo Túi Khí SRS V



Đèn cảnh báo này sáng và nhấp nháy 7 lần khi công tắc khởi động ở vị trí “ON’’ và sẽ tắt ngay sau đó
Nếu đèn cảnh báo túi khí SRS này sáng, dây đai an toàn trên ghế và túi khí có thể không hoạt động đúng khi xảy ra va chạm.

CHÚ Ý

- Nếu có lỗi xảy ra, hãy mang xe của bạn đến đại lý Isuzu gần nhất để kiểm tra.

[Báo lỗi]

- Nếu đèn cảnh báo này không nhấp nháy 7 lần khi công tắc khởi động ở vị trí “ON”.
- Nếu đèn cảnh báo này không tắt
- Nếu đèn cảnh báo này sáng trong khi đang lái xe

Đèn Cảnh báo Hệ Thống Phanh AHB

Loại xe không có màn hình đa thông tin (MID)

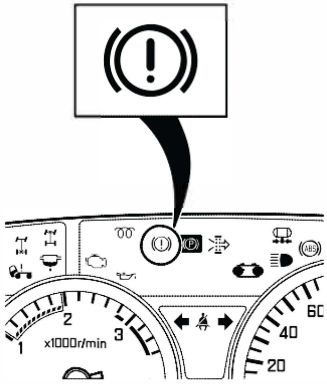

Loại xe có MID

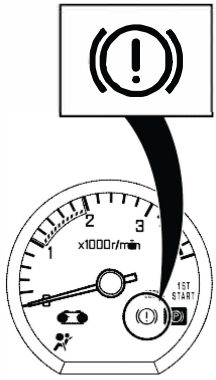

Đèn cảnh báo này sẽ bật sáng ngay khi công tắc bật qua vị trí "ON", và sẽ tắt sau khi động cơ khởi động.

- Nếu đèn cảnh báo hệ thống phanh bật sáng trong khi động cơ đang chạy, có thể do các nguyen nhân sau:
- Mức dầu phanh bị giảm (do phanh mòn hoặc dầu bị rò rỉ, v.v...).
- Hệ thống tự điều chỉnh phanh bị lỗi
- Do hệ thống bầu trợ lực chân không phanh bị lỗi.

⚠ CHÚ Ý

Nếu đèn cảnh báo này bật sáng trong khi động cơ đang hoạt động, hãy đưa xe vào nơi an toàn không có lưu thông và nhanh chóng liên lạc với đại lý Isuzu gần nhất để kiểm tra.

Đèn Cảnh báo Hệ Thống Phanh Hơi

Trừ thị trường Nga và Iran



Chỉ thị trường Nga và Iran

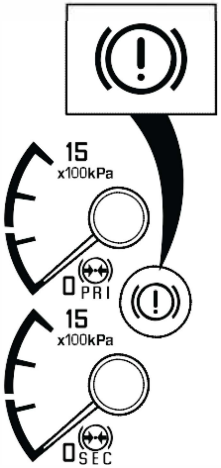

Đèn cảnh báo này sẽ bật sáng ngay khi công tắc bật qua vị trí "ON", và sẽ tắt sau khi động cơ khởi động.

Đèn cảnh báo này sẽ sáng và sẽ phát ra âm thanh nếu áp suất khí thấp hơn so với mức quy định. Hãy mang xe của bạn vào đại lý Isuzu gần nhất để kiểm tra.

Áp suất khí nén→ Tham khảo trang 4-14

Đèn Cảnh Báo Hệ Thống Phanh ABS V



Đèn cảnh báo này sẽ sáng lên khi xoay chìa khóa khởi động về vị trí “”ON”” và sẽ tắt sau khoảng 2 giây.
Đèn cảnh báo này sẽ sáng lên nếu có trục trực ở hệ thống chống bó cứng phanh (ABS).
Vào lúc này, hệ thống ABS sẽ không hoạt động nhưng hệ thống phanh thông thường vẫn sẽ hoạt động.

⚠ CHÚ Ý

- Nếu đèn cảnh báo sáng trong khi vận hành, dừng xe ngay và thực hiện các bước sau đây:
- Tắt động cơ.

• Khởi động lại động cơ. Kiểm tra xem đèn cảnh báo ABS có sáng hay không và sau đó tắt. Nếu hoạt động như vậy, thì không có vấn đề gì. ABS hoạt động bình thường.

• Nếu đèn cảnh báo không sáng hoặc nhấp nháy liên tục, cần đưa xe đến đại lý Isuzu gần nhất để kiểm tra/bảo dưỡng ngay.

• Ngay cả khi có vấn đề trong ABS, các phanh sẽ vẫn hoạt động như các phanh thông thường. Trong trường hợp này, ABS sẽ không ảnh hưởng đến vận hành hệ thống phanh.

Hệ Thống Chống Bó Cứng Phanh (ABS) V → Tham khảo trang 4-166

Đèn Cảnh Báo Áp Suất Nhớt Động Cơ



Đèn cảnh báo này sẽ sáng lên khi xoay chìa khóa khởi động về vị trí “”ON”” và sẽ tắt khi động cơ hoạt động.
Nếu đèn này sáng lên khi động cơ xe đang hoạt động, có nghĩa áp suất nhớt động cơ đang có giá trị bất thường.

KHUYẾN CÁO

- Nếu đèn cảnh báo này sáng trong khi động cơ đang chạy. Ngừng động cơ ngay và kiểm tra mức nhớt động cơ.
- Hệ thống bôi trơn có thể bị hỏng. Hãy đưa xe của bạn tới đại lýIsuzu gần nhất để kiểm tra.

Nhớt động cơ → Tham khảo trang 7-31

Đèn Cảnh Báo Nhớt Động Cơ Quá Nóng V



Đèn cảnh báo này sẽ sáng và sẽ phát ra âm thanh khi kim trên đồng hồ áp suất nhớt động cơ nằm ở vạch đỏ

Đồng hồ công tơ mét → Tham khảo trang 4-13

Đèn Cảnh Báo Quá Nhiệt Động Cơ

Loại xe bình thường



Loại xe có MID



Đèn cảnh báo này sáng khi động cơ quá nóng. Kim của đồng hồ báo nhiệt độ nước làm mát sẽ nằm ở mức màu đỏ. Hãy dừng xe của bạn và nơi an toàn, kiểm tra xe và các thao tac cần thiết.

⚠ CẢNH BÁO

Khi môi chất nước làm mát động cơ vẫn còn nóng, không được tháo nắp két nước. Hơi nóng sẽ thoát ra và bạn có thể bị bỏng. Chỉ bổ sung môi chất nước làm mát động cơ khi nhiệt độ giảm.

Châm thêm nước làm mát động cơ → Tham khảo trang 7-43

⚠ CHÚ Ý

- Nếu bạn tiếp tục lái xe khi đèn báo quá nhiệt động cơ vẫn sáng, động cơ có thể bị bó máy.

KHUYẾN CÁO

- Không được tắt máy đột ngột khi động cơ quá nhiệt. Nếu không, động cơ có thể bị bó máy. Thực hiện các thao tác cần thiết khi động cơ quá nhiệt.

Khi Động Cơ Quá Nhiệt → Tham khảo trang 8-23

Đèn Chỉ Báo Thấy Nhớt Động Cơ Và Lọc Nhớt V



Loại xe có MID

Thông báo này xuất hiện trên màn hình MID khi định kỳ bảo dưỡng nhớt động cơ và lọc nhớt đang đến hạn định bảo dưỡng. Quãng đường còn lại được hiển thị báo cho bạn biết chu kì bảo dưỡng lần kế tiếp đang đến gần.

Quãng đường còn lại để đến hạn bảo dưỡng sẽ hiện thị trên màn hình MID khi công tắc khởi động ở vị trí “ON”. Thông báo này sẽ mất khi bạn khởi động xe hoặc ấn núm chọn MID.

Khi đèn chỉ báo màu vàng xuất hiện trên màn hình MID sáng, bạn nên mang xe của bạn vào đại lý Isuzu gần nhất để kiểm tra hạn định bảo dưỡng.

Hiển thị màn hình đa thông tin (MID) V
→ Tham khảo trang 4-22

Khi báo lỗi trên màn hình
→ Tham khảo trang 4-36

Nhớt động cơ
→ Tham khảo trang 7-31

Thay nhớt động cơ và lọc nhớt
→ Tham khảo trang 7-35

Đèn cảnh báo mức nhớt động cơ V



Loại xe có MID
Thông báo này sẽ xuất hiện trên màn hình khi mức nhớt động cơ quá thấp.

LƯU Ý

- Ở động cơ 4HK1 có trang bị cảm biến mức nhớt động cơ, đèn cảnh báo này cũng sẽ sáng nếu mức nhớt động cơ xuống quá thấp.
- Khi đèn cảnh báo mức nhớt động cơ xuất hiện trên màn hình, hãy kiểm tra mức nhớt bằng que thăm nhớt

[Kiểm tra mức nhớt động cơ]

- Hãy đỗ xe của bạn trên mặt đường phẳng, sau đó kiểm tra mức nhớt động cơ trước khi khởi động xe
- Khi xe của bạn đã vận hành, sau đó ngừng xe và đời khoảng từ 20-30 phút và kiểm tra mức nhớt động cơ.

Hiển thị màn hình đa thông tin (MID) V → Tham khảo trang 4-22
Nhớt động cơ → Tham khảo trang 7-31
Thay nhớt động cơ và lọc nhớt → Tham khảo trang 7-35

Đèn chỉ báo nhắc bảo dưỡng lọc gió V

Loại xe tiêu chuẩn

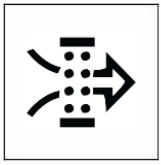

Loại xe có MID



Đèn chỉ báo này sẽ sáng khi lưu lượng không khí đi qua lọc gió giảm.Lúc này lọc gió cần được vệ sinh sạch và bảo dưỡng

Vệ sinh lọc gió và thay lọc gió
→ Tham khảo trang 7-60

Đèn cảnh báo máy phát điện

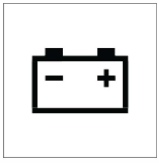

Đèn cảnh báo này phải phát sáng khi công tắc khởi động bật qua vị trí "ON", và phải tắt sau khi máy đã khởi động.
Khi máy đang chạy, đèn cảnh báo này sẽ phát sáng nếu có trục trặc trong hệ thống nạp bình (như dây curoa quạt lỏng hoặc bị đứt).

KHUYẾN CÁO

Nếu đèn cảnh báo này bật trong khi máy đang chạy, hãy lập tức tấp xe vào một nơi an toàn không có lưu thông và nhanh chóng liên lạc với đại lý ISUZU gần nhất để kiểm tra.

Dây Đai Quạt Gió → Tham khảo trang 7-55
Xử Lí Bình ắc quy → Tham khảo trang 7-192
Khi Bình ắc quy Hết Điện → Tham khảo trang 8-11

Đèn Cảnh Báo Kiểm Tra Động Cơ V

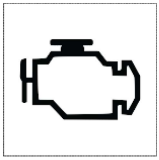

Loại xe đạt tiêu chuẩn khí thải Euro II hoặc Euro III

Đèn cảnh báo này sẽ sáng khi công tắc khởi động bật qua vị trí "ON", và phải tắt sau khoản 5 giây khi máy khởi động.

Nếu đèn cảnh báo này sáng trong khi máy đang chạy, điều này cảnh báo bạn có trục trặc trong hệ thống điều khiển điện tử của động cơ.

KHUYẾN CÁO

- Nếu đèn này sáng khi động cơ đang chạy, tránh lái xe ở tốc độ cao và đưa xe đến đại lý Isuzu gần nhất để kiểm tra.

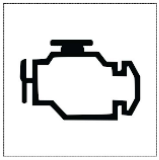

Loại xe đạt tiêu chuẩn khí thải Euro IV

Đèn cảnh báo này sẽ sáng khi công tắc khởi động bật qua vị trí "ON", và phải tắt sau khoản 5 giây khi máy khởi động.

Nếu đèn cảnh báo này sáng trong khi máy đang chạy, điều này cảnh báo bạn có trục trặc trong hệ thống kiểm soát khí thải của động cơ.

KHUYẾN CÁO

- Nếu đèn cảnh báo này sáng khi động cơ đang chạy, hãy lập tức tấp xe vào một nơi an toàn không có lưu thông và đưa xe đến đại lý Isuzu gần nhất để kiểm tra.

Đèn Chỉ Báo Nhắc Bảo Dưỡng Xe SVS V



Loại xe đạt tiêu chuẩn khí thải Euro IV

Đèn nhắc bảo dưỡng xe sẽ sáng khi xoay chìa khóa khởi động về vị trí “”ON”” và sẽ tắt sau khi động cơ khởi động.

Nếu đèn chỉ báo này sáng hãy mang xe đến đại lý Isuzu gần nhất để thực hiện việc bảo dưỡng xe định kỳ theo khuyến cáo của nhà sản xuất

Đèn Cảnh Báo Bộ Tách Nước V

Loại xe tiêu chuẩn



Loại xe có MID



Đèn cảnh báo này phát sáng khi nước trong bộ tách nước (bộ lọc nhiên liệu) cần phải tháo ra.

Tháo nước theo hướng dẫn trong phần "Tháo nước khỏi bộ lọc nhiên liệu" và bảo đảm đèn cảnh báo tắt đi.

⚠ CHÚ Ý

- Nếu đèn cảnh báo này phát sáng khi động cơ đang hoạt động, hãy nhanh chóng tháo nước khỏi bộ lọc nhiên liệu. Nếu bạn vẫn tiếp tục lái xe khi đèn này phát sáng, hệ thống phun nhiên liệu có thể bị hư hỏng.

Xả Nước Khỏi Lọc Nhiên Liệu→ Tham khảo trang 7-72
Xả Gió Hệ Thống Nhiên Liệu → Tham khảo trang 8-14

Đèn chỉ báo dầu trợ lực SA



Đèn chỉ báo này sẽ sáng khi công tắc khởi động bật qua vị trí "ON", và phải tắt sau khoản 2 giây khi máy khởi động.
Đèn chỉ báo này sẽ nhấp nháy khi công tắc khởi động ở vị trí “ON” và sẽ tắt khi công tắc khởi động ở vị trí “OFF”.
Nếu đèn cảnh báo này vẫn sáng khi tắt công tắc khởi động, hoặc sáng trong khi lái xe, thì hệ thống này sẽ hoạt động không đúng chức năng. Hãy mang xe của bạn vào đại lý Isuzu gần nhất để kiểm tra.

⚠ CHÚ Ý

- Nếu đèn cảnh báo này vẫn sáng thì các điều kiện sau đây có thể xảy ra
- Nếu xe của bạn có biểu hiện hoạt động bất thường, khó khăn trong việc điều chỉnh tốc độ cao hoặc thấp. Trong trường hợp này hãy mang xe của bạn đến đại lý Isuzu gần nhất để kiểm tra
  - Hiện tượng trượt dốc không xảy ra
  - Xe chuyển động lên hoặc xuống không được
  - Ly hợp đóng, ngắt nhanh hoặc chậm hơn so với bình thường

KHUYẾN CÁO

- Nếu đèn cảnh báo này nhấp nháy trong khi đang lái xe, dầu bôi trơn có hiện tượng bất thường như nóng hơn. Hãy dừng xe của bạn vào một nơi an toàn không có lưu thông. Không được lái xe tiếp khi đèn cảnh báo này chưa tắt hẳn.

Đèn cảnh báo dầu trợ lực và cảnh báo âm thanh→ Tham khảo trang 4-127

Đèn cảnh báo kiểm tra tín hiệu A/T



Đèn chỉ báo này sẽ sáng khi công tắc khởi động bật qua vị trí "ON", và tắt sau khoảng 2 giây khi máy khởi động.

Nếu đèn cảnh báo này sáng trong khi động cơ đang chạy, điều này cảnh báo bạn có trục trặc trong hệ thống điều khiển điện tử của động cơ.

Đèn chỉ báo ECONO SA



Đèn chỉ báo này sẽ sáng khi công tắc khởi động bật qua vị trí "ON", và tắt sau khoảng 2 giây khi máy khởi động.

Đèn chỉ báo này sẽ sáng khi ấn nút chọn “ECONO”

Loại xe có ECONO → Tham khảo trang 4-126

Đèn chỉ báo gài số 1st SA



Đèn chỉ báo này sẽ sáng khi công tắc khởi động bật qua vị trí "ON", và tắt sau khoảng 2 giây khi máy khởi động.

Đèn chỉ báo này sẽ sáng khi ấn nút chọn gài số 1st

Gài số 1st → Tham khảo trang 4-124

Nhớt truyền động hộp số (ATF) Đèn cảnh báo nhiệt độ nhớt A/T



Đèn cảnh báo này sẽ sáng khi nhớt truyền động hộp số cao bất thường.

Nếu đèn cảnh báo này vẫn sáng trong khi lái xe,hãy dừng xe của bạn vào nơi an toàn không có lưu thông và thực hiện kiểm tra các bước sau đây

Kiểm tra và khắc phục

1. Kiểm tra số bằng cách đặt cần số vào vị trí “N”,khởi động động cơ và nhấn ga ở mức 1000 vòng/phút cho đến khi đèn cảnh báo không sáng nữa.
2. Sau khi đèn cảnh báo không sáng nữa, kiểm tra mức nhớt truyền động của hộp số.

Kiểm tra mức nhớt → Tham khảo trang 7-140

Kiểm tra mức nhớt → Tham khảo trang 7-144

3. Nếu mực nhớt nằm trong khoảng cho phép, nhiệt đọ của nhớt cao bất thường có thể do bộ lọc bị tắc hoặc xe chở qua tải. Hãy thay bộ lọc mới.

Kiểm tra nhớt hộp số → Tham khảo trang 7-142

Kiểm tra nhớt hộp số → Tham khảo trang 7-151

Đèn chỉ báo vị trí gài số V



Loại xe có hộp số ZF9S1110

Đèn chỉ báo này sẽ sáng khi vị trí gài số đang ở vị trí thấp.

Loại xe có 9 số V

→ Tham khảo trang 4-100

Đèn chỉ báo vị trí cần số thấp V



Loại xe có FSS/FTS

Đèn chỉ báo này sẽ sáng khi ấn công tắc điều khiển vị trí số ở ''LOW".

Công tắc gài số V

→ Tham khảo trang 4-189

KHUYẾN CÁO

- Dừng xe của bạ lại trước khi gài số

Đèn chỉ báo nhớt hộp số V



Loại xe có MID

Thông báo này xuất hiện trên màn hình MID khi định kỳ bảo dưỡng nhớt hộp số đang đến hạn định bảo dưỡng. Quãng đường còn lại được hiển thị báo cho bạn biết chu kì bảo dưỡng lần kế tiếp đang đền gần.

Quãng đường còn lại để đến hạn bảo dưỡng sẽ hiện thị trên màn hình MID khi công tắc khởi động ở vị trí “ON”. Thông báo này sẽ mất khi bạn khởi động xe hoặc ấn núm chọn MID.

Khi đèn chỉ báo màu vàng xuất hiện trên màn hình MID sáng, bạn nên mang xe của bạn vào đại lý Isuzu gần nhất để kiểm tra hạn định bảo dưỡng.

Hiển thị màn hình đa thông tin (MID)
→ Tham khảo trang 4-22

Báo lỗi trên màn hình V
→ Tham khảo trang 4-36

Đèn chỉ báo dầu trợ lực ly hợp SA



Loại xe có MID

Thông báo này xuất hiện trên màn hình MID khi định kỳ bảo dưỡng dầu trợ lực ly hợp đang đến hạn định bảo dưỡng. Quãng đường còn lại được hiển thị báo cho bạn biết chu kì bảo dưỡng lần kế tiếp đang đền gần.

Quãng đường còn lại để đến hạn bảo dưỡng sẽ hiện thị trên màn hình MID khi công tắc khởi động ở vị trí “ON”. Thông báo này sẽ mất khi bạn khởi động xe hoặc ấn núm chọn MID.

Khi đèn chỉ báo màu vàng xuất hiện trên màn hình MID sáng, bạn nên mang xe của bạn vào đại lý Isuzu gần nhất để kiểm tra hạn định bảo dưỡng.

Hiển thị màn hình đa thông tin (MID) V
→ Tham khảo trang 4- 22

Báo lỗi trên màn hình
→ Tham khảo trang 4-36

Đèn chỉ báo bộ lọc nhiên liệu V



Loại xe có MID

Thông báo này xuất hiện trên màn hình MID khi định kỳ bảo dưỡng dầu trợ lực ly hợp đang đến hạn định bảo dưỡng. Quãng đường còn lại được hiển thị báo cho bạn biết chu kì bảo dưỡng lần kế tiếp đang đến gần.

Quãng đường còn lại để đến hạn bảo dưỡng sẽ hiện thị trên màn hình MID khi công tắc khởi động ở vị trí “ON”. Thông báo này sẽ mất khi bạn khởi động xe hoặc ấn núm chọn MID.

Khi đèn chỉ báo màu vàng xuất hiện trên màn hình MID sáng, bạn nên mang xe của bạn vào đại lý Isuzu gần nhất để kiểm tra hạn định bảo dưỡng.

Hiển thị màn hình đa thông tin (MID) V
→ Tham khảo trang 4-22

Báo lỗi trên màn hình
→ Tham khảo trang 4-36

Đèn chỉ báo dầu trợ lực lái V



Loại xe có MID

Thông báo này xuất hiên trên màn hình MID khi định kỳ bảo dưỡng dầu trợ lực lái đang đến hạn định bảo dưỡng. Quãng đường còn lại được hiển thị báo cho bạn biết chu kỳ bảo dưỡng lấn kế tiếp đang đến gần.

Quãng đường còn lại để đến hạn bảo dưỡng sẽ hiển thị trên màn hình MID khi công tắc khởi động ở vị trí “ON”. Thông báo này sẽ mất khi bạn khởi động xe hoặc ấn núm chọn MID.

Khi đèn chỉ báo màu vàng xuất hiện trên màn hình MID sáng, bạn nên mang xe của bạn vào đại lý Isuzu gần nhất để kiểm tra hạn định bảo dưỡng.

Hiển thị màn hình đa thông tin MID
→ Tham khảo trang 4-22
Báo lỗi trên màn hình
→ Tham khảo trang 4-36

Đèn chỉ báo đảo vị trí lốp xe V



Loại xe có MID

Thông báo này xuất hiện trên màn hình MID khi định kỳ đảo vị trí lốp xe đang đến gần. Quãng đường còn lại được hiển thị báo cho bạn biết định kì đảo vị trí lốp xe.

Quãng đường còn lại hiển thị trên màn hình MID khi công tắc khởi động ở vị trí "ON". Thông báo này sẽ mất đi khi bạn khởi động xe hoặc ấn núm chọn MID.

Khi đèn chỉ báo màu vàng xuất hiện trên màn hình MID, bạn nên mang xe của bạn vào đại lý Isuzu gần nhất để kiểm tra.

Hiển thị màn hình đa thông tin (MID) V
→ Tham khảo trang 4-22

Báo lỗi trên màn hình
→ Tham khảo trang 4-36

Đảo vị trí lốp xe
→ Tham khảo trang 7-98

Đèn cảnh báo mức nhiên liệu thấp

Loại xe tiêu chuẩn



Đèn cảnh báo mức nhiên liệu thấp

Loại xe có MID



Đèn cảnh báo này sáng khi mức nhiên liệu trong thùng chứa xuống quá thấp trong khi động cơ đang hoạt động

KHUYẾN CÁO

- Nếu đèn cảnh báo này sáng, hãy châm thêm nhiên liệu càng sớm càng tốt.
- Nếu xe cạn nhiên liệu, quy trình xả gió phải được thực hiện

Đồng hồ báo mức nhiên liệu

→ Tham khảo trang 4-16

Khi cạn nhiên liệu

→ Tham khảo trang 8-13

Đèn cảnh báo phanh rơ moóc V



Xe kéo rơ moóc hoặc đầu kéo

Khi phanh tay được kéo thì phanh rơ moóc sẽ hoạt động, đồng thời đèn cảnh báo sẽ sáng

Cần phanh tay rơ moóc V

→ Tham khảo trang 4-98

Đèn cảnh báo lật cabin V

Loại xe tiêu chuẩn



Loại xe có MID



Đèn cảnh báo này sẽ sáng khi công tắc khởi động ở vị trí "ON" và cabin không được khóa an toàn

KHUYẾN CÁO

Khi đèn cảnh báo sáng mà bạn tiếp tục lái xe thì cabin sẽ bị rung mạnh và bị nghiêng. Điều này rất nguy hiểm cho bạn, hãy khóa cabin an toàn trước khi vận hành xe.

Khi cabin bị nghiêng V

→ Tham khảo trang 7-10

Hệ thống khóa cabin bằng điện

→ Tham khảo trang 7-15

Đèn tín hiệu và đèn báo nguy

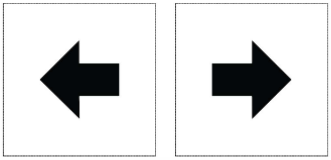

Một trong hai đèn chỉ báo này phát sáng lúc công tắc tín hiệu rẽ được bật (khi công tắc khởi động ở vị trí "ON"). Cả hai đèn chỉ báo sẽ phát sáng lúc bật công tắc đèn báo nguy

Công Tắc Đèn tín hiệu

→ Tham khảo trang 4-80

KHUYẾN CÁO

- Các đèn cảnh báo này không phát sáng nếu bóng đèn bị đứt, hoặc nhấp nháy bất thường nếu dùng bóng đèn không có công suất thích hợp.

Đèn chỉ báo chế độ đèn pha



Đèn chỉ báo này phát sáng khi đèn pha được chọn, hoặc các đèn trước chuyển đổi giữa pha và cos (tín hiệu vượt xe khác).

Công Tắc Điều Khiển Đèn

→ Tham khảo trang 4-79

Đèn chỉ báo đèn sương mù V

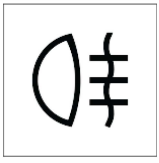

Đèn chỉ báo này sáng khi đèn sương mù được bật lên.

Công tắc đèn sương mù V

→ Tham khảo trang 4-82

Đèn cảnh báo phanh tay



Đèn cảnh báo này sáng khi cần phanh tay được kéo lên

CHÚ Ý

- Độ phát sáng của đèn cảnh báo này không bảo đảm phanh tay được cài chặt, cần phanh tay phải kéo hết mức và chốt lại.
- Cẩn thận, không lái xe khi cần phanh tay đang kéo.

Đèn chỉ báo phanh khí xả

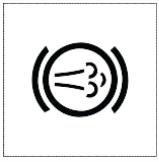

Đèn chỉ báo này phát sáng khi công tắc phanh khí xả được bật.

KHUYẾN CÁO

• Đèn chỉ báo phanh khí xả nhấp nháy khi có trục trặc trong hệ thống phanh khí xả. Hãy đem xe đến kiểm tra tại đại lý Isuzu gần nhất ngay khi có thể.

Công Tắc Phanh Khí Xả

→ Tham khảo trang 4-83

Đèn chỉ báo HSA V



Đèn chỉ báo này sẽ sáng khi xe bắt đầu lên dốc và hệ thống HSA đang hoạt động.

Đèn chỉ bào này sẽ nhấp nháy và phát ra âm thanh nếu bạn rời ra khỏi vị trí lái xe trong khi hệ thống HSA đang hoạt động.

KHUYẾN CÁO

- Nếu có vấn đề với hệ thống HSA, tắt HSA và mang xe của bạn đến đại lý Isuzu gần nhất để kiểm tra.

Hệ thống xe leo dốc (HSA)
→ Tham khảo trang 4-146

Đèn chỉ báo ASR V



Khi bật công tắc khởi động sang vị trí “ON”, đèn chỉ báo này sẽ sáng và chuyển từ màu hổ phách sang màu xanh lục và tắt đi sau 2 giây.

Đèn chỉ báo này sẽ sáng với màu xanh lục khi bộ chấp hành

⚠ CHÚ Ý

- Nếu không bật công tắc tắt ASR khi lái xe, và đèn chỉ báo này chuyển sang màu hổ phách; hãy dừng xe tại khu vực an toàn và thực hiện các bước sau:
  - Dừng động cơ.
  - Bật công tắc khởi động về vị trí “”ON”. Nếu đèn xe bật sáng và chuyển từ cam sang xanh lục, sau đó tắt đi khoảng 3 giây; điều đó chứng tỏ hệ thống ASR hoạt động bình thường.

  * Nếu hệ thống ASR hoạt động không bình thường, hãy mang xe đến đại lý isuzu gần nhất để kiểm tra và sửa chữa

Hệ Thống Chống Trượt (ASR) → Tham khảo trang 4-170

Đèn chỉ báo bugi xông máy V

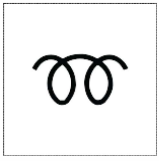

Đèn chỉ báo này phát sáng khi công tắc khởi động ở vị trí "ON" và tắt đi khi việc hâm nóng hoàn tất. Khi đèn này tắt, có thể khởi động động cơ.

Tuy nhiên, tùy thuộc vào nhiệt độ nước làm mát động cơ mà đèn báo này sang hay tắt

[Đông cơ 6HH1]

Đèn này sẽ sáng trong khoảng thời gian từ 15 giây đến 20 giây, nhưng khi nhiệt độ nước làm mát động cơ khoảng -5^{0}C thì đèn này sẽ tắt.

[Động cơ 6HK1]

Đèn này sẽ sáng trong khoảng thời gian 1 – 1/2 giây đến 10 giây, nhưng khi nhiệt độ nước làm mát động cơ khoảng -5^{0}C thì đèn này sẽ tắt

[Động cơ 4HK1]

Đèn này sẽ sáng trong khoảng thời gian 1 – 1/2 giây đến 10 giây, nhưng khi nhiệt độ nước làm mát động cơ trên 10^{0}C thì đèn này sẽ sáng khoảng ½ giây.

Khởi Động Động Cơ
→ Tham khảo trang 4-4

Đèn chỉ báo hệ thống làm nóng động cơ V



Đèn này sẽ sáng khi ấn công tắc làm nóng động cơ.

Công tắc làm nóng động cơ
→ Tham khảo trang 4-78

Đèn chỉ báo PTO V

Loại xe tiêu chuẩn



Loại xe có MID



Đèn chỉ báo này sáng khi kết nối/ bật công tắc bộ trích công suất (PTO).

Bộ Trích Công Suất (PTO)
→ Tham khảo trang 4-193

Đèn chỉ báo khóa cầu sau V



Đèn chỉ báo này sáng khi công tắc khóa cầu sau được bật ở vị trí “ON”.

Công tắc khóa cầu sau
→ Tham khảo trang 4-85

Đèn chỉ báo khóa cầu giữa V



Đèn chỉ báo này sáng khi công tắc khóa cầu giữa được bật ở vị trí “ON”.

Công tắc khóa cầu giữa
→ Tham khảo trang 4-86

Đèn chỉ báo khóa cầu trước V



Đèn chỉ báo này sẽ sáng khi công tắc khóa cầu trước được bật ở vị trí “ON”.

Công tắc khóa cầu trước
→ Tham khảo trang 4-190

Đèn chỉ báo 4WD V

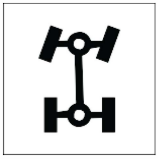

Loại xe FSS & FTS (Động cơ 6HH1)

Đèn chỉ báo này sẽ sáng khi công tắc 4WD được bật ở vị trí "ON".

Công tắc 4WD → Tham khảo trang 4-186

KHUYẾN CÁO

- Hãy dừng xe của bạn lại trước khi bật công tắc 4WD.

Đèn chỉ báo khóa bộ vi sai trung tâm V



Loại xe FTS (Động cơ 6HK1)

Đèn chỉ báo này sẽ sáng khi công tắc khóa bộ vi sai trung tâm được bật ở vị trí "ON".

Công tắc khóa bộ vi sai trung tâm → Tham khảo trang 4-187

KHUYẾN CÁO

- Hãy dừng xe của bạn lại trước khi bật công tắc.

Đèn chỉ báo khóa hệ thống phanh (Màu xanh) V



Đèn chỉ báo này sẽ sáng khi công tắc khóa hệ thống phanh được bật.

Khóa hệ thống phanh V
→ Tham khảo trang 4-157

Đèn chỉ báo khóa hệ thống phanh (đỏ) V



Đèn chỉ báo này sáng khi cần phanh tay được kéo lên.

Khóa hệ thống phanh V
→ Tham khảo trang 4-157

Đèn chỉ báo công tắc điều khiển hành trình chính V

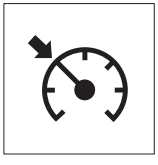

Đèn chỉ báo này sẽ sáng khi công tắc điều khiển hành trình chính được bật ở vị trí “ON”.
Đèn chỉ báo này sáng khi bật công tắc khởi động động cơ sang vị trí “ON”, sau đó sẽ tắt đi trong khoảng 5 giây.

Công tắc điều khiển hành trình chính
→ Tham khảo trang 4-162

Đèn chỉ báo bộ công tắc điều khiển trung tâm V

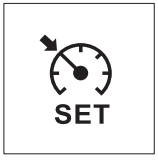

Đèn này sẽ sáng khi xe được thiết lập chế độ hành trình và công tắc điều khiển trung tâm được bật để thiết lập tốc độ của xe.
Đèn này sẽ sáng công tắc khởi động được bật sang vị trí “ON” và tắt sau đó khoảng 5 giây.

Công tắc điều khiển trung tâm
→ Tham khảo trang 4-162

Đèn chỉ báo hạn chế tốc độ xe A/T



Loại xe ALLISON 2500 có hộp số tự động

Nếu tài xế cố gắng di chuyển cần số từ vị trí "N" sang vị trí "D" trong khi động cơ đang hoạt động ở tốc độ cao thì dễ gây tai nạn, hệ thống kiểm soát tốc độ xe sẽ bật và đèn cảnh báo sẽ sáng. Bạn chỉ di chuyển cần số khi tốc độ động cơ không được vượt quá 1000 vòng/phút

Đèn chỉ báo này sẽ sáng khi cố gắng chuyển cần số đến vị trí "N" trong các điều kiện sau đây:

- Tốc độ động cơ phải cao hơn 1000 vòng/phút.
- Nhấn nhẹ bàn đạp chân ga.
- Xe đang di chuyển.

Đèn cảnh báo áp suất khí nén thấp V

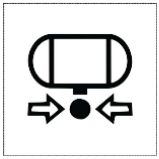

Đèn cảnh báo này sẽ sáng và phát ra âm thanh báo khi áp suất khí nén thấp so với mức quy định. Nếu đèn cảnh báo này sang trong khi đang lái xe, ngay lập tức đỗ xe của bạn vào nơi an toàn không có lưu thông và tiến hành kiểm tra các bộ phận và chi tiết liên quan cần thiết.

Đồng hồ áp suất khí nén
→ Tham khảo trang 4-14

Hư hỏng đồng hồ công tơ mét V



Loại xe có MID
Thông báo này xuất hiện trên màn hình MID khi bảng táp lô có vấn đề. Khi thông báo này hiển thị, bảng táp lô có thể hoạt động không đúng.
Hãy dừng xe của bạn vào nơi an toàn, tắt máy và khởi động lại động cơ.
Nếu thông nào này vẫn còn, hãy mang xe của bạn đến đại lý Isuzu gần nhất để kiểm tra.

Hệ thống truyền tín hiệu bị lỗi (CAN) V



Loại xe có MID
Thông báo này sẽ xuất hiện trên màn hình khi bảng táp lô không thể kết nối bình thường được với các hệ thống khác.
Nếu lỗi CAN này xảy ra, có thể đồng hồ nhiệt độ nước làm mát động cơ không hoạt động và bảng táp lô hoạt động không đúng chức năng.
Hãy dừng xe của bạn vào nơi an toàn, tắt máy và khởi động lại động cơ.
Nếu thông nào này vẫn còn, hãy mang xe của bạn đến đại lý Isuzu gần nhất để kiểm tra.

Kèn cảnh báo

Kèn cảnh báo sẽ kêu lên trong những tình huống sau:

Cảnh báo	Tiếng kêu	Vị trí		Tình trạng
		Trong	Ngoài	
Hệ thống phanh AHB	Bíp liên tục	•	×	Mức dầu phanh quá thấp.
Áp suất khí nén thấp	Bíp liên tục	•	×	Áp suất khí nén dưới mức quy định
Nhiệt độ động cơ nóng	Bíp liên tục	•	×	Động cơ quá nóng.
Động cơ quá nhiệt V	Bíp liên tục	•	×	Kim của đồng hồ tốc độ nằm ở vạch đỏ
Lật cabin V	Bíp lắp đi lắp lại,dài	×	•	Khi lật cabin, cần chống cabin ở vị trí “UP” Khi hạ cabin, cần chống cabin ở vị trí “DOWN”
Lùi xe	Bíp lắp đi lắp lại,dài	•	•	Cần số ở vị trí “R”
Phanh tay không hoạt động	Bíp liên tục	•	×	Khi nút khóa phanh ở vị trí “ON”
Áp suất khí nén hoặc áp suất dầu phanh thấp V		•	•	Rò rỉ dầu phanh hoặc áp suất khí nén dưới mức quy định
Tốc độ quá cao	Bíp liên tục, ngắn.	•	×	Khi tốc độ động cơ 120km/h
Xe bắt đầu leo dốc V	Tham khảo trang 4-156.	*	×	Tham khảo trang 4-156.
Dầu trợ lực SA	Tham khảo trang 4-127.	*	×	Tham khảo trang 4-127.

•: Kèn báo kéo dài ×: Không hoạt động *: Tham khảo cột tình trạng

KHUYẾN CÁO

- Kèn cảnh báo có thể không kêu nếu có trục trặc trong các hệ thống trên, nếu điều này xảy ra cần kiểm tra các hệ thống trên. Hãy liên lạc với đại lý Isuzu gần nhất.

LƯU Ý

- Trên Loại xe có hệ thống tối ưu, còi cảnh báo sẽ báo âm thanh khoảng 1 giây khi công tắc máy được bật ở vị trí “ON”.

CÔNG TẮC

- Công Tắc Khởi Động 4-74
- Núm Điều Chỉnh Tốc Độ Cầm Chừng 4-76
- Công tắc làm nóng động cơ [V] 4-78
- Công Tắc Điều Khiển Đèn Tổ Hợp 4-79
- Công tắc đèn pha [V] 4-81
- Công tắc đèn sương mù trước [V] 4-82
- Công tắc đèn sương mù sau [V] 4-82
- Công tắc đèn báo nguy 4-83
- Công tắc phanh khí xả 4-83
- Công tắc gài cầu sau [V] 4-85
- Công tắc gài cầu giữa [V] 4-86
- Công tắc điều khiển càn gạt nước và rửa kính chắn gió 4-87
- Nút còi 4-89
- Công tắc điện điều khiển gương [V] 4-90
- Công tắc gương điều khiển từ xa [V] 4-91
- Công tắc sấy gương [V] 4-91

Công tắc khởi động

⚠ CẢNH BÁO

- Trong khi lái xe, đừng bao giờ bật công tắc khởi động vào vị trí "LOCK". Chìa khóa có thể rơi ra khỏi công tắc khiến tay lái bị khóa. Điều này cực kỳ nguy hiểm.

KHUYẾN CÁO

- Đừng để đất cát, chất dơ bám vào chìa khóa, điều này có thể làm hư hỏng công tắc khởi động xe.
- Sau khi khởi động máy, đừng vặn công tắc khởi động qua vị trí "START". Nếu không máy khởi động có thể bị hư.
- Dùng các thiết bị điện tử như hệ thống âm thanh trong một thời gian dài khi tắt máy có thể làm cạn bình ắc quy.

Công tắc khởi động

Kiểu 1

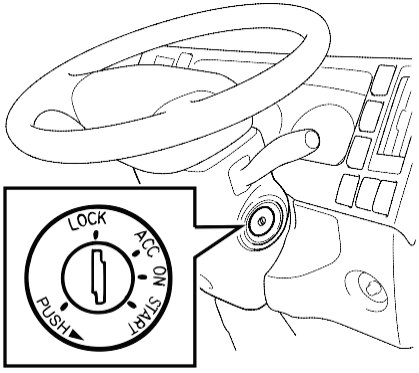

Kiểu 2

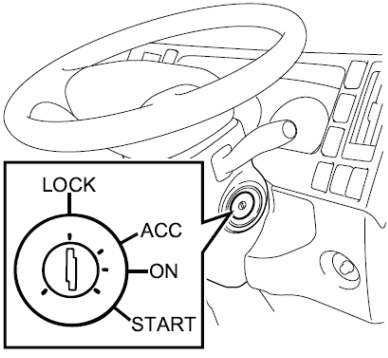

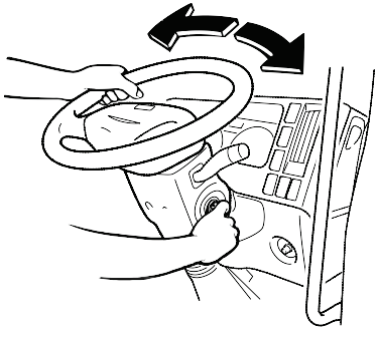

LOCK : Trong vị trí này, có thể cắm hoặc rút chìa khóa. Rút chìa khóa và quay vô lăng cho đến khi được khóa. Vô lăng khóa để chống trộm. Để chuyển công tắc khởI động sang vị trí "LOCK", ấn và giữ chìa khóa ở vị trí "ACC" và sau đó vặn về vị trí "LOCK.

ACC : Trong vị trí này, có thể sử dụng âm thanh và các phụ kiện khác khi động cơ đã ngừng.

ON : Chìa khóa ở vị trí này khi động cơ đang hoạt động. Vị trí này cũng được sử dụng để làm nóng máy trước khi khởi động động cơ.

START : Động cơ được khởi động ở vị trí này. Nhả chìa khóa ngay khi động cơ đã khởi động. Chìa khóa tự động trở về vị trí "ON".

LƯU Ý

- Nếu không thể vặn chìa khóa từ vị trí "LOCK" về vị trí "ON", lắc nhẹ tay lái theo chiều kim đồng hồ và ngược chiều kim đồng hồ, đồng thời bật chìa khóa.

Núm điều chỉnh tốc độ cầm chừng

Núm vặn này được dùng để hâm nóng động cơ.
Bạn có thể tăng tốc độ bằng cách vặn núm theo chiều kim đồng hồ mà không cần dùng bàn đạp ga.
Vặn núm điều khiển trở về hết theo ngược chiều kim đồng hồ sau khi bạn đã dùng để xông máy và giữ nguyên ở vị trí này.

⚠ CẢNH BÁO

- Để động cơ hoạt động trong một nơi kém thông gió có thể gây nhiễm độc khí CO. Hãy chọn một nơi thông gió tốt khi khởi động và hâm nóng động cơ.
- Nhớ phải vặn về hết mức núm điều khiển tốc độ chạy cầm chừng đến vị trí tốc độ thấp nhất trước khi lái.

Tay lái bên phải

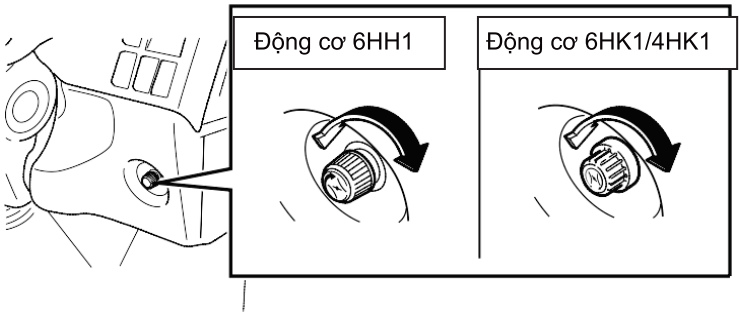

Tay lái bên trái

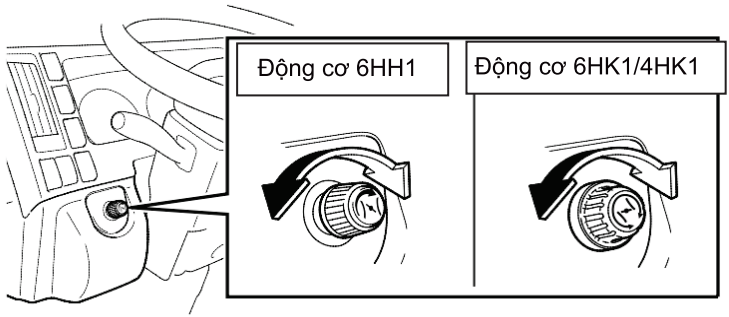

Động cơ 6HH1



CHÚ Ý

- Không sử dụng núm điều chỉnh tốc độ cầm chừng khi xe đang chạy. Điều này có thể giảm khả năng xử lí xe của bạn trong trường hợp khẩn cấp dẫn đến xảy ra tai nạn hoặc thương tích.

KHUYẾN CÁO

- Sử dụng núm điều chỉnh tốc độ cầm chừng để tăng khả năng hâm nóng động cơ hoặc để tăng tốc độ khi xe không tải

[Loại xe 6HK1/4HK1]

- Núm vặn điều khiển tốc độ cầm chừng có phạm vi hoạt động 300 độ. Đừng vặn núm vượt ngoài phạm vi này. Nếu không xe có thể trục trặc.

Động cơ 6HK1/4HK1

Góc điều chỉnh 300^0

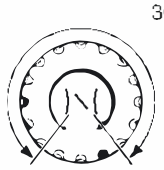

LƯU Ý

- Sử dụng núm điều chỉnh tốc độ cầm chừng để chỉnh động cơ hoạt động ở dãi tốc độ mong muốn trước khi cho xe lăn bánh.

Khởi động động cơ → Tham khảo trang 4-4

Công tắc làm nóng động cơ V

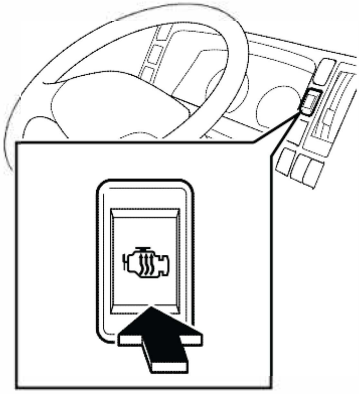

Công tắc này được sử dụng để làm nước làm mất động cơ nóng lên nhanh hơn ở nhiệt độ thấp để làm tăng hiệu quả của thiết bị sưởi/bộ xông kính khi xe đang đậu. Khởi động động cơ và ấn công tắc làm nóng động cơ.Đèn chỉ báo sáng lên trên bảng táp lô và động cơ nóng lên nhanh hơn.

Sau khi động cơ đã nóng lên, ấn công tắc làm nóng động cơ về vị trí "OFF", đèn chỉ báo sẽ tắt.

LƯU Ý

- Hệ thống làm nóng động cơ không hoạt động khi động cơ đã đủ nóng, kể cả ấn công tắc làm nóng động cơ.
- Nếu xe của bạn được trang bị núm điều khiển tốc độ cầm chừng, khi tốc độ động cơ đạt 1000 vòng/phút hoặc tắt chức năng làm nóng động cơ, trong trường hợp này hệ thống làm nóng động cơ không hoạt động khi bạn ấn công tắc làm nóng động cơ và đèn chỉ báo sẽ sáng.

Công tắc điều khiển đèn tổ hợp

Công tắc điều khiển đèn

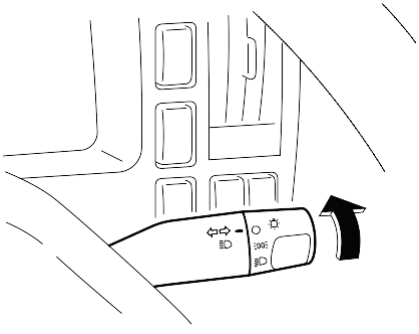

Bật công tắc điều khiển đèn về vị trí chỉ ra trong bảng sẽ khiến các đèn liên quan phát sáng.

KHUYẾN CÁO

- Công tắc điều khiển đèn có thể được sử dụng khi công tắc khởi động đặt ở vị trí “ON”.

Tên	Vị trí			
	O			
Đèn pha	OFF	OFF	ON	ON
Đèn hông		ON		
Đèn sau				
Đèn biển số				
Điều khiển độ sáng đèn				
Đèn sương mù trước V				
Đèn sương mù sau V		OFF	OFF	

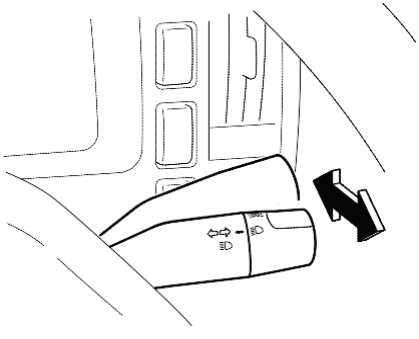

Chuyển đổi giữa đèn pha và đèn cos

Khi đèn trước bật, hãy di chuyển cần về phía trước và phía sau để chuyển đổi giữa đèn pha và cos.

Di chuyển cần về phía trước để chọn pha (chiếu xa), di chuyển cần về phía sau để chọn cos (chiếu gần).

Khi đèn trước bật ở chiếu xa (pha), đèn chỉ báo đèn pha trên bảng táp lô phát sáng.

LƯU Ý

- Dùng đèn chiếu gần (cos) khi có xe phía trước cùng tuyến đường hoặc xe đang tới ở tuyến ngược chiều.

Khi Bóng Đèn Không Sáng

→ **Tham khảo trang 8-29**

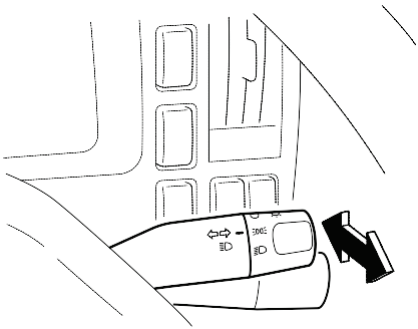

Chuyển Đổi Pha Cốt (Tín Hiệu Xin Đường)

Bằng cách kéo cần điều khiển công tắc đèn và nhả ra, đèn pha sẽ bật sáng và tắt. Đồng thời đèn chỉ báo trên bảng táp-lô sẽ sáng và tắt. Dùng chức năng này làm tín hiệu xin qua mặt xe hoặc các mục đích khác.

Công tắc đèn tín hiệu

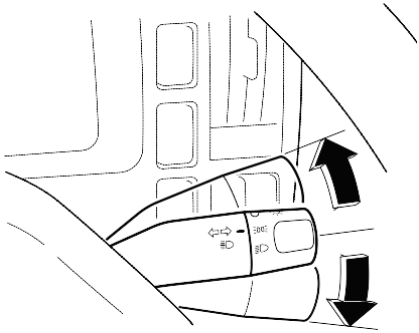

Khi rẽ trái hoặc phải, hãy kéo cần lên xuống để nhấp nháy đèn tín hiệu rẽ.

KHUYẾN CÁO

- Đèn tín hiệu rẽ phát sáng dù công tắc khởi động ở vị trí "LOCK" hoặc "ACC". Đừng vận hành đàn tín hiệu rẽ trong thời gian dài khi tắt máy. Nếu không, bình accu sẽ hết khiến không thể khởi động lại động cơ.

LƯU Ý

- Nếu tay lái chỉ bẻ ít, hãy tắt tín hiệu bằng tay. Ấn nhẹ và giữ cần lên xuống khi qua mặt hay chuyển tuyến đường. Đèn tín hiệu rẽ vẫn tiếp tục nhấp nháy khi cần vẫn còn được kéo. Cần được kéo về vị trí giữa ngay khi tay lái trở lại vị trí hướng thẳng về phía trước.

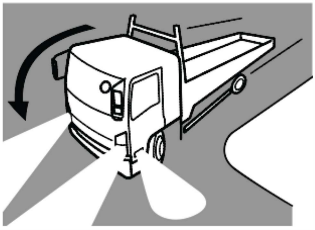

Đèn góc V

Vào ban đêm đèn góc sẽ chiếu sáng khu vực xe đang quẹo. Khi đèn trước bật, đèn góc phát sáng kết hợp với tín hiệu rẽ.

Khi Bóng Đèn Không Sáng

→ Tham khảo trang 8-29

Công tắc điều chỉnh độ sáng của đèn V

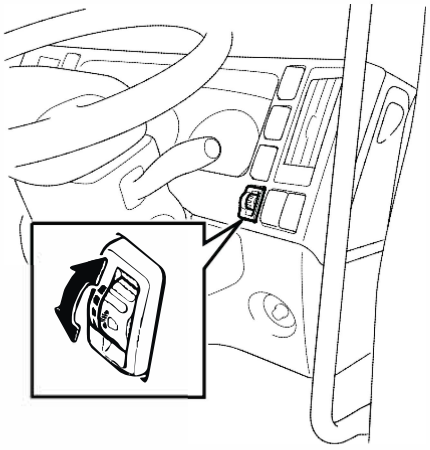

Đèn pha có thể được điều chỉnh ở 4 góc độ khác nhau. Khi có chở hàng hóa thì đèn pha được điều chỉnh cao hơn, chức năng này có thể được sử dụng để giảm đèn góc Khi xe của bạn không có tải, công tắc đèn pha phải được bật ở vị trí cao nhất (vị trí "0").

⚠ CHÚ Ý

- Đừng hạ đèn góc quá thấp. Nếu không phạm vi chiếu sáng xung quanh sẽ giảm và có thể gây tai nạn.

Công tắc đèn sương mù trước V

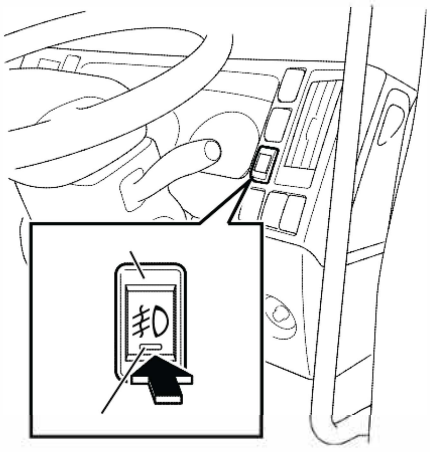

Khi công tắc được xoay đến vị trí " " hoặc " ",và công tắc này được ấn vào, đèn sương mù trước sẽ phát sáng và đèn chỉ báo sương mù trước cũng phát sáng. Để tắt đèn, ấn vào công tắc một lần nữa. Đèn sương mù trước sẽ hữu dụng khi tầm nhìn trước mặt không rõ vì sương mù.

⚠ CẢNH BÁO

- Khi thay thế bóng đèn sương mù trước, đừng dùng đèn có công suất lớn hơn công suất chỉ định. Nếu không, dây điện có thể bị cháy.

Khi bóng đèn không sáng

→ Tham khảo trang 8-29

Công tắc đèn sương mù sau V

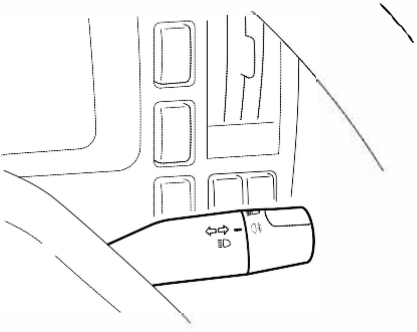

Khi công tắc được xoay đến vị trí " ", đèn sương mù trước sẽ phát sáng và đèn chỉ báo sương mù trước cũng phát sáng. Sử dụng đèn này khi có nhiều sương mù và tầm nhìn thấp.

⚠ CẢNH BÁO

- Khi thay thế bóng đèn sương mù sau, đừng dùng đèn có công suất lớn hơn công suất chỉ định. Nếu không, dây điện có thể bị cháy.

Khi bóng đèn không sáng

→ Tham khảo trang 8-29

Công tắc đèn báo nguy

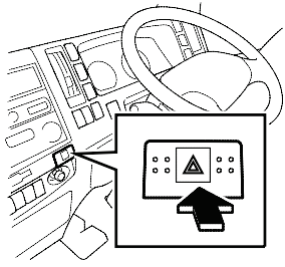

Đèn báo nguy được dùng để báo hiệu cho các xe khác biết xe bạn đang đậu trên đường vì tai nạn hoặc hư hỏng.
Khi công tắc này được nhấn, tất cả các đèn tín hiệu rẽ và đèn chỉ thị tín hiệu rẽ nhấp nháy để báo hiệu tình trạng khẩn cấp. Để tắt đèn báo nguy, hãy bấm vào công tắc này lần nữa.

KHUYẾN CÁO

- Đừng để đèn báo nguy hoạt động trong thời gian dài khi máy tắt, nếu không bình accu sẽ hết khiến không thể khởi động lại động cơ.

Công tắc phanh khí xả

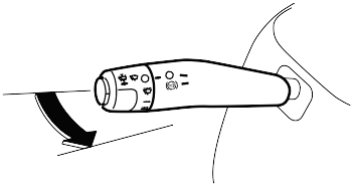

Đèn chỉ báo phanh khí xả

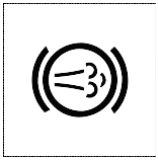

Để sử dụng phanh khí xả, hãy kéo cần ra sau. Để nhả phanh khí xả, hãy nhấn vào bàn đạp ga hoặc bàn đạp ly hợp (nếu xe bạn dùng hộp số tay). Nhả bàn đạp để cài phanh khí xả lại.

- Trên một số xe có kế nối hệ thống phanh khí xả với phanh thông thường, kể cả khi không bật công tắc phanh khí xả, đèn chỉ báo cũng sẽ sáng nếu đạp bàn đạp phanh.

CHÚ Ý

- Rất nguy hiểm khi cài phanh khí xả bị trên đường trơn trợt (khi mặt đường ẩm ướt, đóng băng hoặc phủ tuyết dày) vì bánh xe có thể trượt.

KHUYẾN CÁO

- Nếu kèn cảnh báo kêu lên khi phanh khí xả đang hoạt động, hãy nhanh chóng đỗ xe vào nơi an toàn và liên hệ với đại lý ISUZU gần nhất để kiểm tra.
- Dù cần số đặt ở vị trí "N", phanh khí xả vẫn không nhả cho đến khi máy được hâm nóng (nếu hệ thống hâm nóng được bật lên).

Điều kiện để phanh khí xả hoạt động

Trong những tình huống sau đây, phanh khí xả sẽ không hoạt động kể cả khi bật công tắc & đèn chỉ báo phanh khí xả sáng:

- Đang đạp bàn đạp chân ga hoặc bàn đạp ly hợp (Loại xe có hộp số thường).
- Cần số đang ở vị trí “N”.
- Tốc độ xe thấp hơn 5km/h.
- Đang trong quá trình sang số.
- Xe đang ở vị trí số 1 (Loại xe có hộp số tự động).
- Tốc độ xe khoảng 20km/h hoặc tốc độ thấp hơn (Loại xe có hộp số tự động).

LƯU Ý

- Nếu xe của bạn được trang bị hệ thống chống bó cưng phanh (ABS) thì phanh khí xả sẽ ngưng hoạt động khi phanh ABS đang vận hành, ngay cả khi công tắc phanh khí xả được bật ở vị trí “ON” và đèn chỉ báo phanh khí xả sáng.

Công tắc khóa cầu sau V

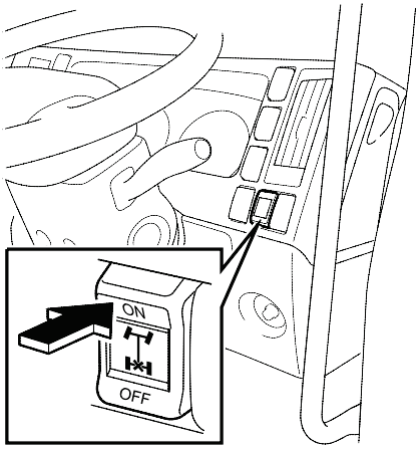

Sử dụng khóa cầu sau chỉ khi một trong các bánh xe đi trên mặt đường bùn lầy, cát, đường dốc, đường có tuyết và các bề mặt đường trơn trượt khác.
Để khóa cầu sau, ấn công tắc khóa cầu sau ở vị trí “ON”, đèn chỉ báo khóa cầu sau sẽ sáng. Để mở lại khóa cầu sau, ấn công tắc ở vị trí “OFF”, đèn chỉ báo cầu sau sẽ tắt.

Đèn chỉ báo khóa cầu sau



⚠ CHÚ Ý

- Những cầu khác sẽ không gặp vấn đề gì nếu bánh xe sau quay liên tục mà không cần sử dụng khóa cầu sau.
- Để khóa cầu sau, dừng xe lại và ấn công tắc khóa cầu sau ở vị trí “ON”.
- Với việc khóa cầu sau, bán kính quay của bánh xe sẽ tăng lên.
- Không sử dụng khóa cầu sau trừ khi cần thiết. Sử dụng khóa cầu sau khi xe chạy trên mặt đường khô ráo có thể làm ảnh hưởng và mòn lốp xe, làm hư hỏng hệ thống khóa vi cầu sau.

Công tắc khóa cầu giữa V

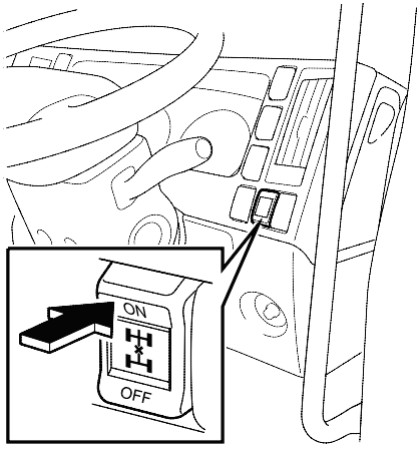

Đèn chỉ báo khóa cầu giữa

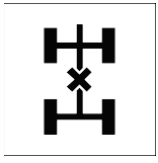

Sử dụng khóa cầu giữa chỉ khi một trong các bánh xe đi trên mặt đường bùn lầy, cát, đường dốc, đường có tuyết và các bề mặt đường trơn trượt khác.
Dừng xe lại để khóa cầu sau, ấn công tắc khóa cầu sau ở vị trí “ON”, đèn chỉ báo khóa cầu sau sẽ sáng. Để mở lại khóa cầu sau, ấn công tắc ở vị trí “OFF”, đèn chỉ báo cầu sau sẽ tắt.

⚠ CHÚ Ý

- Những cầu khác sẽ không gặp vấn đề gì nếu bánh xe sau quay liên tục mà không cần sử dụng khóa cầu giữa.
- Để khóa cầu sau, dừng xe lại và ấn công tắc khóa cầu giữa ở vị trí “ON”.
- Với việc khóa cầu giữa, bán kính quay của bánh xe sẽ tăng lên.
- Không sử dụng khóa cầu giữa trừ khi cần thiết. Sử dụng khóa cầu giữa khi xe chạy trên mặt đường khô ráo có thể làm ảnh hưởng và mòn lốp xe, làm hư hỏng hệ thống khóa cầu giữa.

LƯU Ý

- Khóa cầu giữa thì có kết nối trực tiếp giữa cầu sau phía trước và cầu sau phía sau.

Công tắc điều khiển cần gạt nước và rửa kính chắn gió

Để dùng được công tắc điều khiển cần gạt nước và rửa kính chắn gió, công tắc khởi động phải ở vị trí "ON".

Công tắc điều khiển cần gạt nước

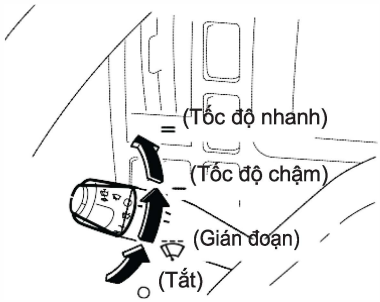

KHUYẾN CÁO

- Hệ thống an toàn có thể hoạt động để dừng cần gạt khi động cơ quá tải. Trong trường hợp này, hãy bật công tắc qua vị trí "OFF", và vài phút sau hãy kiểm tra cần gạt nước có hoạt động lại bình thường không. Nếu cần gạt nước thường xuyên ngưng hoạt động, đừng dùng nữa và liên hệ với đại lý Isuzu gần nhất.
- Trước khi vận hành cần gạt nước, phải bảo đảm thanh cao su ở cần gạt không dính vào kính. Nếu thanh cao su cần gạt dính vào kính mà vận cho vận hành cần gạt nước, cần gạt có thể bị gãy hoặc mô tơ gạt nước bị hư.
- Đừng vận hành cần gạt nước trên mặt kính khô, nếu không mặt kính cóthể hỏng.Luôn luôn dùng công tắc xịt nước rửa kính khi lau mặt kính khô.

Trạng thái của cần gạt nước có các trạng thái tùy thuộc vị trí công tắc điều khiển cần gạt nước..

Vị trí	○		—	=
Trạng thái gạt	Dừng	Gián đoạn V (Mưa nhẹ)	Tốc độ chậm (Mưa vừa)	Tốc độ nhanh (Mưa to)

Công tắc rửa kính

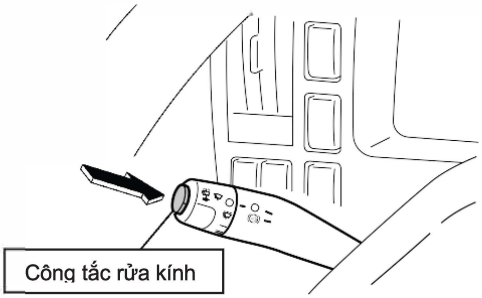
Công tắc rửa kính

Nước rửa kính được phun lên kính chắn gió khi ấn công tắc. Khi đó, thanh gạt nước cũng hoạt động đồng thời.Nước rửa kính có chức năng làm sạch kính chắn gió.

⚠ CHÚ Ý

- Ở nhiệt độ cực thấp, dung dịch nước rửa kính có thể bị đóng băng trên mặt kính sau khi phun, ngăn cản tầm nhìn phía trước của bạn. Trong trường hợp đó hãy hâm nóng kính trước khi dùng công tắc rửa kính.

KHUYẾN CÁO

- Nếu dung dịch không phun ra đủ lượng, hãy nhả công tắc ngay lập tức.Nếu không bề mặt kính chắn gió có thể bị xước
- Đừng giữ công tắc này ở trạng thái nhấn trong hơn 30 giây, nếu không máy bơm phun có thể bị hư.
- Nếu dung dịch rửa kính không phun ra, hãy nhả công tắc xịt nước rửa kính ngay lập tức. Nếu không, mô-tơ có thể bị kẹt.
- Nếu xe được dùng trong khu vực khí hậu lạnh, hãy dùng dung dịch rửa kính phù hợp theo mùa để không bị đông đặc.

Dung Dịch Nước Rửa Kính → Tham khảo trang 7-185

Nút còi

Kiểu 1

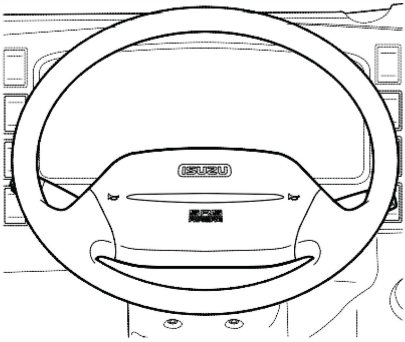

Để bấm còi, hãy nhấn vào miếng nhựa có kí hiệu còi trên vô lăng tay lái.

Kiểu 2

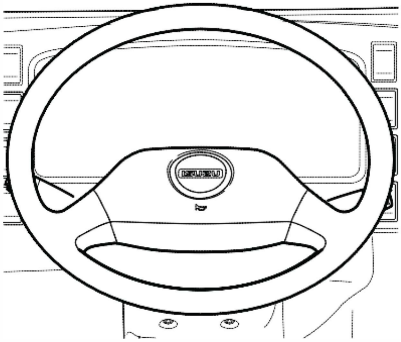

Công tắc điện điều khiển gương V

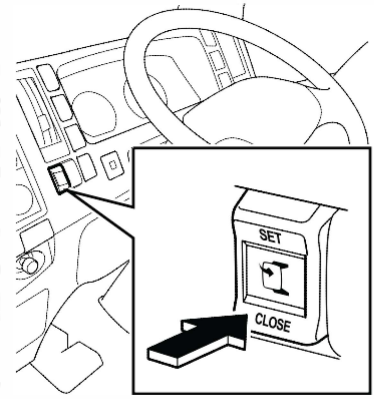

Ấn công tắc ở vị trí “CLOSE” để gập gương chiếu hậu phía bên hành khách. Ấn công tắc ở vị trí “SET” để mở rộng gương ra.

KHUYẾN CÁO

- Khi điều khiển gương ra vào, chỉ được sử dụng công tắc điện điều khiển gương.
- Gập gương lại hay nhả gương ra bằng tay có thể gây nứt và bể gương …

Gương bên ngoài (Bên hành khách)



Công tắc gương điều khiển từ xa V

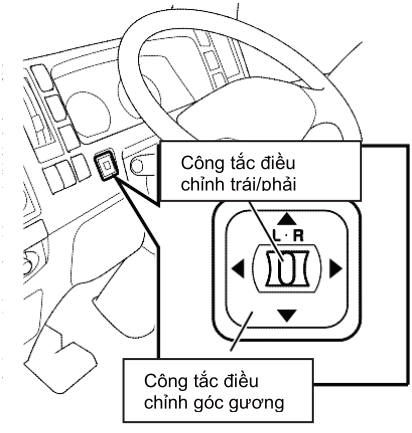

Gương điều khiển từ xa được hoạt động khi ấn công tắc ở vị trí "ACC" hoặc ở vị trí "ON".

Điều chỉnh gương

1. Ấn công tắc chuyển đổi trái/phải về chữ "L" (trái) hoặc "R"(phải) để di chuyển gương ở vị trí mong muốn.
2. Ấn công tắc điều chỉnh góc độ để điều chỉnh góc gương.

KHUYẾN CÁO

- Không được di chuyển gương bằng tay. Nếu không bề mặt gương có thể bị nứt và bể.

Công tắc sấy gương V

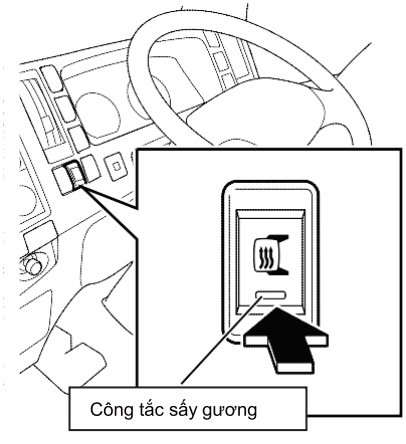

Defrosting the Mirror

Sử dụng công tắc sấy gương để làm tan bề mặt sương mù trên gương. Ấn công tắc sấy gương ở vị trí ""ON", đèn chỉ báo sấy gương sẽ sáng màu vàng. Ấn công tắc sấy gương một lần nữa để trở về vị trí ""OFF", đèn chỉ báo sấy gương sẽ tắt.

KHUYẾN CÁO

- Không được sử dụng sấy gương khi động cơ không hoạt động. Bộ sấy gương tiêu thụ nhiều điện và có thể làm hết điện bình ắc quy.
- Vặn công tắc sấy gương về vị trí "OFF" sau khi đã sấy gương.

PHƯƠNG PHÁP LÁI XE

- Bàn đạp 4-94
- Cần phanh tay 4-95
- Cần số M/T / SA 4-99
- Cần số V 4-104
- Nút còi V 4-106
- Loại xe ZF9S1110 (số tự động) V 4-110
- Loại xe ES11109/FS8209A (số tự động) V 4-114
- Loại xe có trang bị hệ thống Smoother SA 4-117
- Loại xe ALLISON2500 (số tự động) V 4-134
- Loại xe ALLISON3000/3500 (số tự động) V 4-141
- Leo dốc (HSA) V 4-146
- Khóa phanh V 4-157
- Điều khiển hành trình V 4-161
- Hệ thống chống bó cứng phanh (ABS) V 4-166
- Hệ thống chống trượt (ASR) V 4-170
- Khóa trục lái V 4-174
- Van khí xả V 4-178
- Loại xe có hệ thống dẫn động 4 bánh (4WD) V 4-182
- Bộ trích công suất (PTO) V 4-193
- Đai an toàn với cơ cấu căng đai trước và hệ thống túi khí (SRS) V 4-198

Bàn đạp

Loại xe có hộp số thường

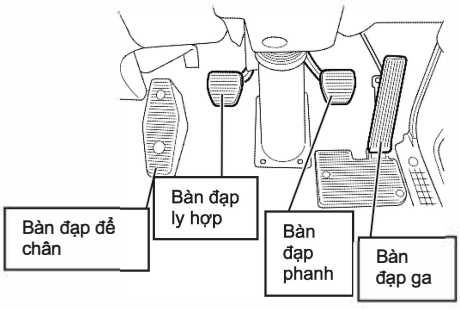

Ngồi vào ghế ở vị trí lái đúng và nhấn bàn đạp phanh và bàn đạp ga bằng chân phải. Để tránh đạp nhầm bàn đạp, hãy kiểm tra vị trí bàn đạp và tập đặt chân lên đúng bàn đạp

CẢNH BÁO

Để lon hay chai lăn trên sàn có thể làm kẹt bàn đạp phanh nếu nó lọt dưới bàn đạp. Điều này rất nguy hiểm. Tấm trải sàn phải đặt đúng chỗ. Tấm trải sàn đặt không đúng chỗ sẽ làm cản trở chuyển động tự do của mỗi bàn đạp.

Loại xe có hộp số tự động

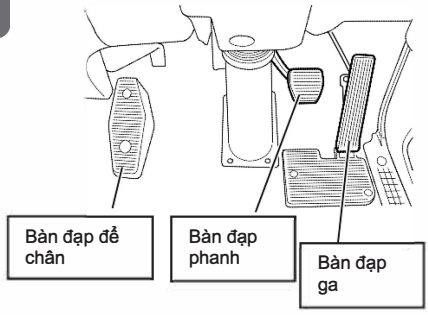

KHUYẾN CÁO

- Đừng rú máy, các bộ phận trong động cơ cũng như sự tiết kiệm nhiên liệu có thể bị ảnh hưởng xấu. Đừng lái xe khi chân tựa vào bàn đạp ly hợp. Làm thế có thể gây hư hỏng bộ ly hợp

Phanh đỗ

⚠ CHÚ Ý

- Khi đỗ hoặc dừng xe, hãy kéo cần phanh tay để chắc chắn xe sẽ không di chuyển.
- Hãy đỗ xe ở nơi bằng phẳng, tránh việc đỗ xe trên dốc. Trong trường hợp phải đỗ xe trên dốc hãy kéo phanh tay, sau đó dùng các miếng chêm bánh xe và cài tay số để chắc chắc xe không di chuyển.
- Không kéo phanh tay khi xe đang di chuyển, trừ khi đó là trường hợp khẩn cấp. Nếu kéo phanh tay trước khi xe dừng hẳng sẽ làm hư hỏng hệ thống truyền lực.
- Nếu không nhả phanh tay khi xe đang di chuyển, sẽ làm hệ thống phanh bị bó / nóng và gây hỏa hoạn.
- Dù đèn cảnh báo phanh tay phát sáng khi phanh tay được cài, điều này không có nghĩa là phanh tay được cài chặt, vì thế hãy luôn luôn kiểm tra cần được kéo lên hết mức chưa.
- Luôn lưu ý kiểm tra tình trạng hoạt động của phanh tay.

LƯU Ý

Cơ cấu phanh tay có 2 loại.

- Phanh chính: Khi kéo cần phanh tay, cơ cấu sẽ khóa cứng phần truyền động từ trục truyền động đến cầu sau.
- Phanh bánh xe: Khi kéo cần phanh tay, các bánh xe sẽ bị khóa cứng.

Hoạt động của phanh tay

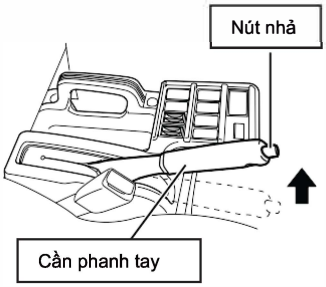

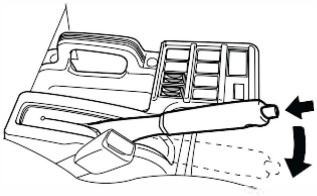

Loại xe có cơ cấu phanh hãm cứng trục truyền động

Gài chặt phanh tay khi đỗ xe. Đèn cảnh báo phanh tay trên bảng đồng hồ táp lô sẽ phát sáng khi cần được kéo lên. Để nhả phanh tay, hãy ấn vào nút nhả trong khi đang nâng cần lên một chút và rồi hạ cần xuống. Đèn cảnh báo phanh tay trên bảng đồng hồ táp lô sẽ tắt.

Đèn cảnh báo phanh tay





Loại xe có cơ cấu phanh bánh xe

Kéo cần phanh tay từ vị trí nhả lên vị trí khóa. Lúc này đèn cảnh báo phanh tay sẽ sáng. Hãy chắc chắn bạn nghe âm thanh hơi khí nén hoạt động khi kéo cần phanh tay.

Để nhả cần phanh tay, ấn vào nút nhả và kéo cần về vị trí nhả. Lúc này đèn cảnh báo phanh tay sẽ tắt.

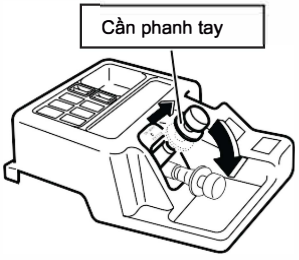

⚠ CHÚ Ý

- Nếu đã nhả cần phanh tay nhưng đèn cảnh báo phanh tay vẫn sáng; có thể hệ thống phanh hơi đã bị rò rỉ. Hãy kiểm tra đồng hồ áp suất hơi.

Vị trí phanh tay

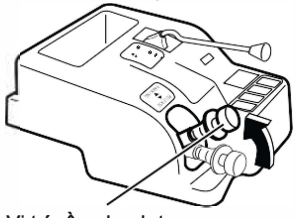

Vị trí cần phanh tay

Vị trí phanh tay



Nút nhả

Xe kéo rơ moóc và xe đầu kéo

Khi cần phanh tay được kéo lên đến vị trí "PARKING", phanh đỗ và phanh kéo rơ moóc được thiết lập. Đèn cảnh báo phanh tay sẽ sáng lên, để nhả cần phanh tay, ấn nút cần phanh tay và đưa vị vị trí "RELEASE".

⚠ CHÚ Ý

- Khi đậu hoặc dừng xe, hãy kéo cần phanh tay để chắc chắn xe sẽ không di chuyển.
- Hãy đỗ xe ở nơi bằng phẳng, tránh việc đỗ xe trên dốc. Trong trường hợp phải đỗ xe trên dốc hãy kéo phanh tay, sau đó dùng các miếng chêm bánh xe và cài tay số để chắc chắc xe không di chuyển.
- Không kéo phanh tay khi xe đang di chuyển, trừ khi đó là trường hợp khẩn cấp. Nếu kéo phanh tay trước khi xe dừng hẳng sẽ làm hư hỏng hệ thống truyền lực.
- Nếu không nhả phanh tay khi xe đang di chuyển, sẽ làm hệ thống phanh bị bó / nóng và gây hỏa hoạn.
- Khi xe di chuyển, phải kiểm tra lại xem cần thắng tay đã được nhả ra hay chưa.

Cần phanh tay của rơ moóc V

Kiểu 1

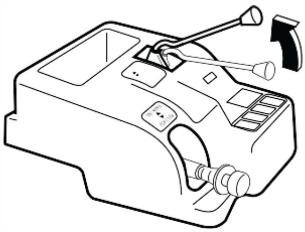

Kiểu 2

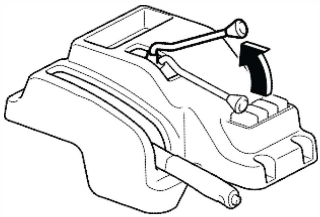

Đèn cảnh báo phanh tay của rơ moóc



Xe kéo rơ moóc và xe đầu kéo

Khi cần phanh tay được kéo lên, hệ thống phanh của rơ moóc sẽ thay đổi theo góc kéo của cần thắng tay. Đèn báo dừng và đèn cảnh báo phanh tay của rơ moóc sẽ sáng.

Khi nhả cần phanh tay thì nó tự động về vị trí “OFF”.

Cần phanh tay được sử dụng để ngăn cho rơ moóc không bị tụt xuống khi xe đậu trên dốc cao.

Cần số M/T / SA

Loại xe có hộp số điều chỉnh tay số 5 hoặc 6 cấp V

Loại xe có hộp số MZW5A

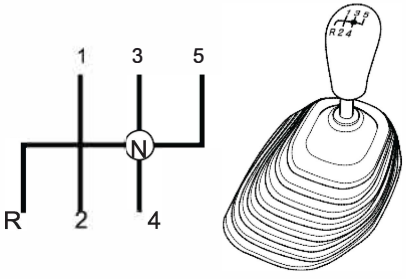

Loại xe có hộp số MZZ/MZW/MLD/ ZF6S1000/FSO5206B

Sau khi nhấn bàn đạp ly hợp hoàn toàn và trong lúc nhấn bàn đạp phanh, hãy đặt cần số vào vị trí số "1" hoặc "R" (số lùi).

Khi cần số chuyển về vị trí "R" (số lùi), đèn báo lùi sẽ phát sáng.nếu Loại xe có kèn báo lùi thì kèn báo lùi sẽ kêu.

Loại xe có hộp số MZZ

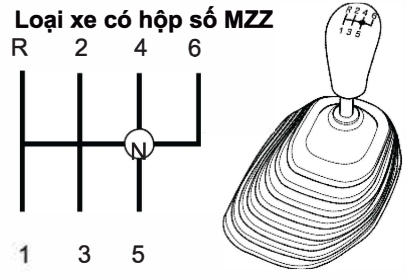

KHUYẾN CÁO

- Chỉ được chuyển sang số lùi từ một số tới hoặc chuyển sang số tới từ số lùi khi xe dừng hẳn hoang toàn. Nếu làm khác đi có thể gây hư hỏng hộp số.

Loại xe có hộp số MZW6P/MLD/ZF6S1000/FSO5206B

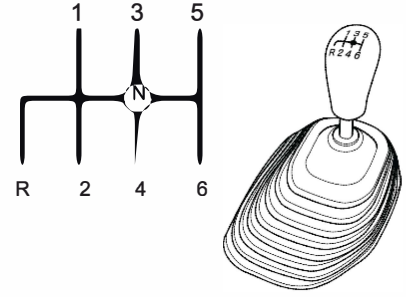

Loại xe có hộp số thường 9 cấp V

Loại xe có hộp số ZF9S1110

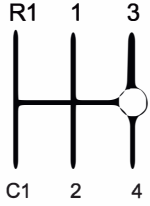

Loại xe có hộp số ZF9S1110

Nhấn hoàn toàn bàn đạp ly hợp trước khi vào số

Các công tắc cần số và cần số được sử dụng để thực hiện việc chuyển đổi giữa số cao và số thấp.

Số cao

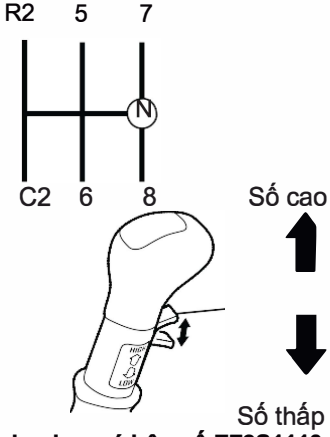

Loại xe có hộp số ZF9S1110

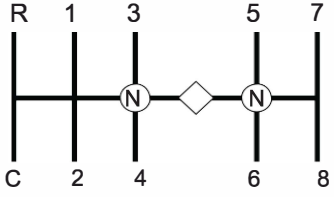

1-4: số thấp
5- 8: số cao

CHÚ Ý

[Loại xe có số đơn-H]

- Khi xe đã dừng hẳn, chuyển qua số C1 hoặc C2, hoặc R1 hoặc R2.

[Loại xe có số đôi]

- Khi xe đã dừng hẳn, chuyển qua số “C” hoặc “R”

LƯU Ý

- Trong Loại xe có số đơn, tỉ số truyền của "C2" là giữa số "3" và số "4". Còn tỉ số truyền của "R2" là giữa số "4" và số "5".

Loại xe có hộp số ZF9S1110 V

→ **Tham khảo trang 4-110**

Loại xe có hộp số ES11109/FS8209A

Có tất cả là 9 số từ dãy số thấp đến dãy số cao. Dãy số thấp có 5 cấp số, từ số 1 đến số 4 và số "L", "R". Dãy số cao từ số 5 đến số 8.

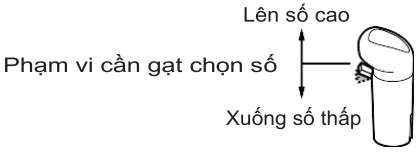

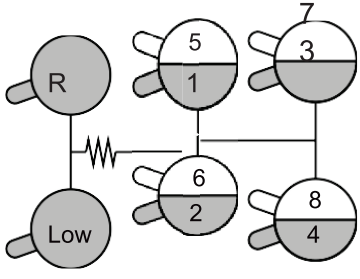

Công tắc chọn số để vào số được sử dụng để thực hiện việc chuyển đổi giữa số cao và số thấp.

Nhấn hoàn toàn bàn đạp ly hợp trước khi vào số.

Loại xe có số đơn
Số thấp: 1-2-3-4
Số cao: 5-6-7-8

CHÚ Ý

- Thực hiện vào số "L" vào số "R" khi xe đã dừng hẳn hoàn toàn.

Loại xe có hộp số ES11109/FS8209A V

→ **Tham khảo trang 4-114**

Loại xe có số tự động SA

Di chuyển cần số để thay đổi số.

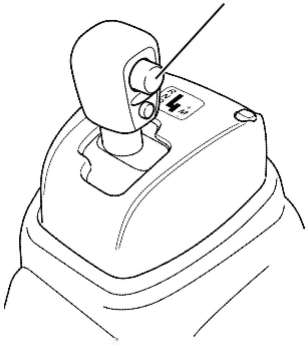

Nút bấm

Số lùi R

Số mo N ⇩↑ Thay đổi số khi ấn nút bấm

Số tiến ↓⇧

\+ Lên số cao

Công tắc chuyển đổi giữa tự động và thường

D ⇔ M

Loại xe có số thường

— Xuống số thấp

⇨ Thay đổi vị trí số mà không cần nhấn bàn đạp phanh

➡ Thay đổi vị trí số cần nhấn bàn đạp phanh

⟹ Cần số tự động trở về vị trí M

Vị trí cần số	Đèn chỉ thị thay đổi trên táp lô	Vị trí số
R	R	Số lùi: sử dụng khi xe đi lùi
N	N	Số mo: sử dụng khi khởi động động cơ
D	D 1 - D 6	Số tiến: Hệ thống sẽ tự động sang số và tùy thuộc và tốc độ của xe
M	+ 1, 2, 3 — 4, 5, 6	Loại xe có số thường: Dấu "+" khi lên số cao và dấu "-"khi xuống số thấp, tùy thuộc vào người lái xe

⚠ CẢNH BÁO

- Chuyển số qua vị trí mới khi xe đang đứng yên, giảm lực đạp lên bàn đạp phanh cho đến khi đèn chỉ báo chuyển từ nhấp nháy sang sáng ổn định. Nếu bạn nhả bàn đạp phanh trước khi đèn chỉ báo sáng ổn định, xe có thể bị tuột dốc và dex gây tai nạn.

LƯU Ý

- Khi động cơ không hoạt động, bạn không thể di chuyển cần số để sang số. Khởi động động cơ trước khi bạn muốn thực hiện việc sang số.
- Khi xe đứng yên và động cơ đang hoạt động, thì chức năng khóa cần số sẽ hoạt động để xe của bạn được an toàn. Bạn không thể di chuyển cần số từ vị trí “N” sang “D” hay “R” mà không cần ấn bàn đạp phanh. Khi xe bắt đầu di chuyển, hãy ấn bàn đạp phanh trước khi di chuyển cần số.

Cần số V

Loại xe có hộp số tự động

Loại xe có hộp số ALLISON2500

Di chuyển cần số để thay đổi số sang vị trí mong muốn

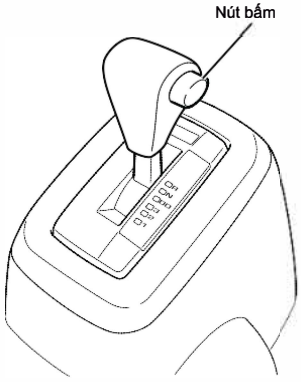

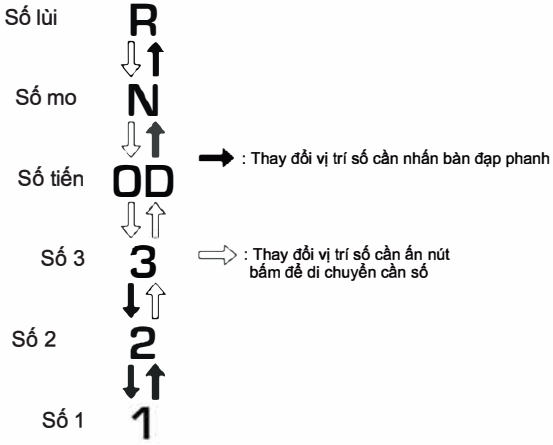

Vị trí cần số	Vị trí số	
R	Số lùi	Sử dụng khi lùi xe
N	Số mo	Sử dụng khi: Khởi động động cơ Dừng và đỗ xe Tăt chế độ hoạt động của bộ trích công suất (Bạn chắc chắn đã keo cần thắng tay) Sử dụng PTO khi xe đã đưng yên Không được di chuyển cần số vào vị N kkdskcdscscdsckhdcfdsdscsafsftritrí
OD	Số tiến	Sử dụng khi xe đang chạy Loại xe có 5 cấp số, nó tự động chuyển số từ số 1 đến số 5 Loại xe có 6 cấp số, nó tự động chuyển số từ số 1 đến số 6
3	Số 3	Sử dụng khi: Đường có nhiều xe cộ lưu thông Tự động chuyển số giữa tất cả các số, từ số 1 đến số 3 Sử dụng phanh động cơ trong quá trình lái xe
2	Số 2	Sử dụng khi Lái xe ở tốc độ thấp, đường đông dân cư Tự đông chuyển số giữa tất cả các số. từ số 1 đến số 2 Sử dụng phanh động cơ trong quá trình xe xuống dốc
1	Số 1	Sử dụng khi Khi xe xuống dốc Tự đông chuyển qua số 1 Sử dụng phanh động cơ trong quá trình xe xuống dốc

⚠ CẢNH BÁO

- Khi khởi động cơ, bạn phải chắc chắn để cần số ở vị trí “N” và kéo cần phanh tay.
- Trước khi di chuyển cần số từ vị trí “N” đến các vị trí số khác, phải đạp bàn đạp phanh. Ấn nút bấm trên cần số trước khi di chuyển số.

LƯU Ý

- Khi chưa khởi động động cơ, bạn phải đặt cần số ở vị trí “N” và kéo cần phanh tay để được an toàn.

Nút bấm V

Loại xe có hộp số tự động 6 cấp số

Loại xe có hộp số ALLISON3000/3500

Các nút bấm và vị trí số được hiển thị trên màn hình ở phần trên của bảng táp lô

Kiểu 1

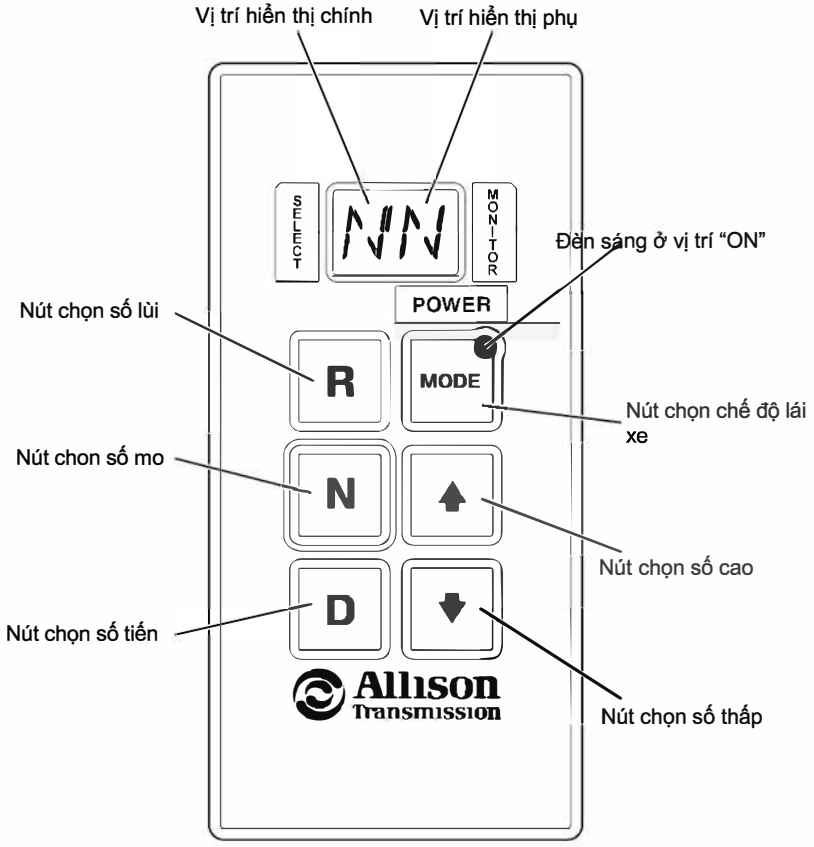

Kiểu 2

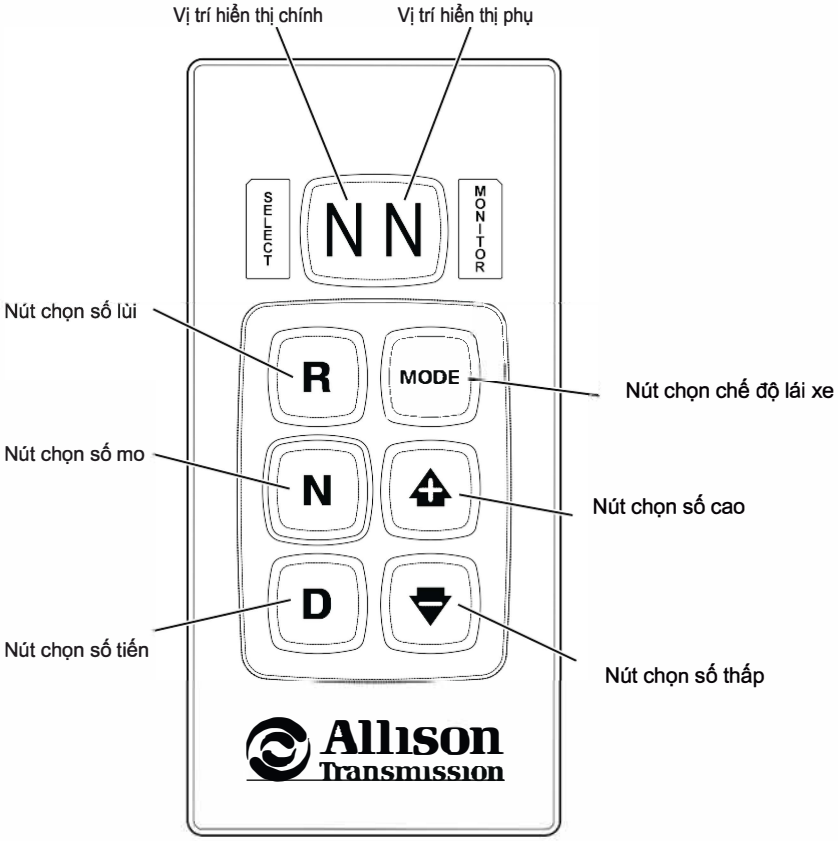
Vị trí hiển thị chính
Vị trí hiển thị phụ
SELECT
N N
MONITOR
Nút chọn số lùi
R
MODE
Nút chọn chế độ lái xe
Nút chọn số mo
N
Nút chọn số cao
D
Nút chọn số tiến
Nút chọn số thấp
Allison
Transmission

Nút chọn chế độ		Màn hình chọn số		Mô tả
		Vị trí chọn số	Hiển thị số	
MODE	Nút chọn chế độ lái xe (Kiểu 1)	—	—	• Chọn nút này để tăng thêm công suất động cơ khi xe lên dốc hoặc trong những trường hợp khác - Đèn sáng ở vị trí "ON" kế bên nút chọn "MODE"
	Nút chọn chế độ lái xe (Kiểu 2)	6	MODE	• Chọn nút này để tăng thêm công suất động cơ khi xe lên dốc hoặc trong những trường hợp khác
R	Chọn số lùi	R	R	• Ấn nút này khi bạn muốn lùi xe - Khi bạn dừng xe hẳn mới bấm nút này
N	Chọn số mo	N	N	• Ấn nút này khi bạn muốn dừng xe lại - Nhấn bàn đạp phanh trước khi bạn ấn chế độ "D" hoặc "R".
D	Chọn số tiến	6	1 - 6	• Ấn nút này để xe chạy bình thường - Số sẽ tự động chuyển số từ số 1 đến số 6
⬆	Chọn số cao	1,2,3 4,5,6	1 - 6	• Ấn nút này để bạn chọn số thích hợp với điều kiện đường xá - Ấn nút này khi bạn muốn chọn số thích hợp và số được hiển thị trên màn hình.
⬇	Chọn số thấp			

KHUYẾN CÁO

- Màn hình hiển thị sẽ báo lỗi khi bạn chọn số mà màn hình không hiển thị ra số bạn chọn. Hãy mang xe của bạn vào đại lý Isuzu gần nhất để kiểm tra.

Loại xe có hộp số ZF9S1110 V

Loại xe có hộp số ZF9S1110 thì bạn phải chọn số cao hoặc số thấp khi bạn muốn sang số, nó khác với hộp số 6 cấp độ

Bạn phải hiểu rõ quy trình sang số để sử dụng một cách thành thạo và chính xác.

Hoạt động của hộp số tự động

Số thấp

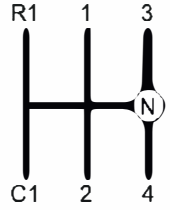

Khi bắt đầu khởi động xe

Bạn phải chắc chắn rằng đèn chỉ báo số thấp trên bảng táp lô.

Nhấn bàn đạp ly hợp và bạn đạp phanh trước khi gài cần số vào vị trí số 1 hoặc “R1”. Khi cần số ở vị “R1”, đèn chỉ báo sẽ sáng và còi báo de sẽ kêu.

Đèn chỉ báo số thấp



⚠ CHÚ Ý

- Khi xe chưa dừng hẳn, bạn vào số ở vị trí “C” hoặc “R”. Thao tác như vậy có thể gây hư hỏng hộp số
- Đạp bàn đạp ly hợp trước khi bạn muốn sang số.

KHUYẾN CÁO

- Sử dụng số ở vị trí “C” khi xe của bạn cần công suất lớn để di chuyển
- Khi bắt đầu di chuyển, hãy vào số 1 trước.

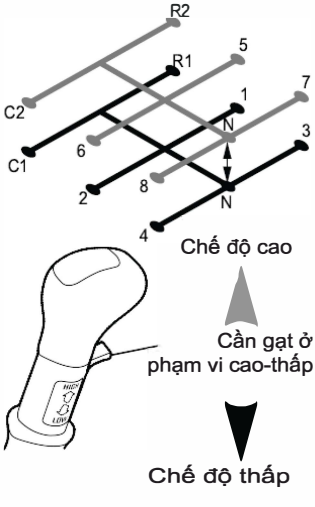

Đèn chỉ báo



Sử dụng cần gạt để chuyển số thấp-cao

Trước khi bạn chuyển từ số 4 lên số 5 hoặc ngược lại thì bạn phải để nút bấm ở chế độ hoạt động thấp-cao.

1. Chọn cần gạt ở chế độ cao hoặc chế độ thấp
2. Nhấn bàn đạp ly hợp
3. Di chuyển cần số vào vị trí “N”, khi cần gạt nằm ở chế độ cao, đèn chỉ báo chế độ thấp sẽ tắt. Khi cần gạt nằm ở vị trí chế độ thấp, đèn chỉ báo chế độ thấp sẽ sáng.

LƯU Ý

- Khi bạn chuyển cần gạt cở chế độ cao hoặc thấp, cần số phải ở vị trí “N”.

4. Khi chuyển từ số 4 lên số 5, kiểm tra đèn chỉ báo đã tắt chưa, sau đó di chuyển cần số vào vị trí số 1, sau đó di chuyển cần số ở vị trí số 5 lên số 8 và ấn cần gạt ở vị trí số cao.
   Khi chuyển từ số 5 xuống số 4, kiểm tra đèn chỉ báo ở số thấp, sau đó di chuyển cần số vào vị trí số 4.

⚠ CHÚ Ý

- Đạp bàn đạp ly hợp trước khi chuyển số.
- Không vào số khác khi xe đang chạy với tốc độ 30km/h hoặc cao hơn. Làm như vậy có thể gây hư hỏng hộp số
- Khi xe đang vận hành, nếu thao tác vào số khác quá nhanh, cỏ thể gây hư hỏng hộp số.

LƯU Ý

- Việc di chuyển cần gạt gặp khó khăn, nguyên nhân có thể do:
  - Nếu cần gạt không thể di chuyển từ số thấp lên số cao, bạn có thể vận hành xe chạy bình thường. Sau đó mang xe của bạn vào đại lý Iszu gần nhất để kiểm tra.
  - Nếu cần gạt không thể di chuyển từ số cao xuống số thấp, bạn hãy dừng xe vào nơi an toàn. Sau đó mang xe của bạn vào đại lý Iszu gần nhất để kiểm tra.

Lên số

Xuống số

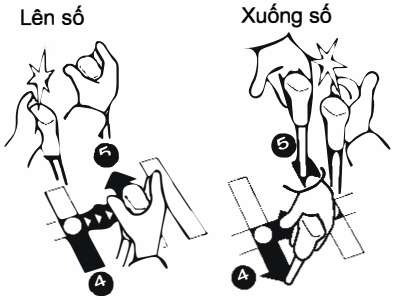

Di chuyển số từ số 3/4 đến số 5/6

Khi bạn di chuyển số từ số 3/4 lên số 5/6 hoặc ngược lại, hãy gạt cần số một cách nhẹ nhàng và nhanh chóng váo vị trí số mà bạn chọn

CHÚ Ý

- Đạp bàn đạp ly hợp trước khi chuyển số.
- Không vào số khác khi xe đang chạy với tốc độ 30km/h hoặc cao hơn. Làm như vậy có thể gây hư hỏng hộp số.

LƯU Ý

- Việc di chuyển cần gạt gặp khó khăn, nguyên nhân có thể do:
  - Nếu cần gạt không thể di chuyển từ số thấp lên số cao, bạn có thể vận hành xe chạy bình thường. Sau đó mang xe của bạn vào đại lý Iszu gần nhất để kiểm tra.
  - Nếu cần gạt không thể di chuyển từ số cao xuống số thấp, bạn hãy dừng xe vào nơi an toàn. Sau đó mang xe của bạn vào đại lý Iszu gần nhất để kiểm tra.

Loại xe có hộp số ES11109/FS8209A V

Loại xe có hộp số ES11109 hoặc FS8209A thì bạn phải chọn số cao hoặc số thấp khi bạn muốn sang số, nó khác với hộp số 6 cấp độ

Bạn phải hiểu rõ quy trình sang số để sử dụng một cách thành thạo và chính xác.

Hoạt động của hộp số tự động

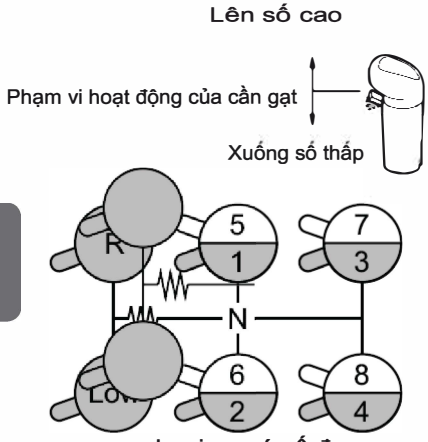

Loại xe có số đơn

Số thấp: 1-2-3-4; số lùi

Số cao: 5-6-7-8

Bước đầu tiên

- Di chuyển cần số vào vị trí "N".
- Khởi động động cơ và đợi áp suất khí nén đạt mức tiêu chuẩn
- Bạn phải chắc chắn cần gạt phải ở vị trí số thấp.

Khởi động xe

- Đạp bàn đạp ly hợp.
- Di chuyển cần số vào vị trí "L" hoặc số 1
- Vào các số khác và nhả bàn đạp ly hợp.

Chuyển từ số thấp đến số 4

- Đạp bàn đạp ly hợp.
- Di chuyển cần số vào vị trí số kế tiếp.
- Vào các số khác và nhả bàn đạp ly hợp.

Chuyển từ số 4 đến số 5

- Cần số ở vị trí số 4, di chuyển cần gạt đến vị trí chọn số cao
- Đạp bàn đạp ly hợp.
- Di chuyển cần số vào vị trí số kế tiếp.
- Vào các số khác và nhả bàn đạp ly hợp.

Chuyển từ số 5 đến số 8

- Đạp bàn đạp ly hợp.
- Di chuyển cần số vào vị trí số cao kế tiếp.
- Vào các số khác và nhả bàn đạp ly hợp.

⚠ CHÚ Ý

- Khi xe chưa dừng hẳn, di chuyển cần số vào vị trí số 1 hoặc số"L", thao tác như vậy có thể gây hư hỏng hộp số
- Khi xe chưa dừng hẳn, di chuyển cần số vào vị trí số "R", thao tác như vậy có thể gây hư hỏng hộp số
- Khi cần số ở vị trí "R", hệ thống còi báo lùi xe sẽ kêu (nếu xe của bạn có trang bị còi lùi xe). Nếu bạn lùi xe mà còi báo lùi xe không kêu, hãy di chuyển cần số trở về vị trí ""N", sau đó di chuyển cần số lại ở vị trí "R".
- Nhấn hết bàn đạp ly hợp trước khi sang số

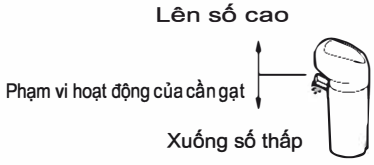

Chuyển từ số 8 xuống số 5

- Nhấn hết bàn đạp ly hợp.
- Di chuyển cần số xuống vị trí số thấp hơn kế tiếp.
- Vào các số khác và nhả bàn đạp ly hợp

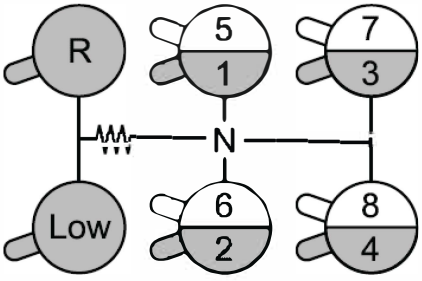

Loại xe có số đơn
Số thấp: 1-2-3-4; số lùi
Số cao: 5-6-7-8

Chuyển từ số 8 xuống số 5

- Di chuyển cần số xuống vị trí số thấp hơn kế tiếp.
- Nhấn hết bàn đạp ly hợp
- Di chuyển cần số đến vị trí số 4
- Vào các số khác và nhả bàn đạp ly hợp.

Chuyển từ số 4 đến số thấp hơn

- Nhấn hết bàn đạp ly hợp
- Di chuyển cần số xuống vị trí số thấp hơn kế tiếp
- Vào các số khác và nhả bàn đạp ly hợp.

Số lùi

- Chuyển cần số vào vị trí số"N"
- Nhấn hết bàn đạp ly hợp
- Di chuyển cần số đến vị trí số "R", còi báo de sẽ kêu

⚠ CHÚ Ý

- Khi cần chuyển số đang ở vị trí khác "N", số sẽ tự động chuyển qua các số khác.
- Khi xe đang vận hành, không được chuyển số qua vị trí "N".
- Khi xe đang lùi, không được chuyển qua các số khác.

LƯU Ý

Việc di chuyển cần gạt gặp khó khăn, nguyên nhân có thể do:

- Nếu cần gạt không thể di chuyển từ số thấp lên số cao, bạn có thể vận hành xe chạy bình thường. Sau đó mang xe của bạn vào đại lý Iszu gần nhất để kiểm tra.
- Nếu cần gạt không thể di chuyển từ số cao xuống số thấp, bạn hãy dừng xe vào nơi an toàn. Sau đó mang xe của bạn vào đại lý Iszu gần nhất để kiểm tra.

Loại xe có số tự động SA

Loại xe này cho phép bạn vận hành dễ dàng hơn, chỉ dụng bàn đạp phanh, bàn đạp ga mà không cần sử dụng bàn đạp ly hợp. Vì vậy bạn phải hiểu rõ quy trình sang số để sử dụng một cách thành thạo và chính xác

Loại xe có số tự động SA → Tham khảo trang 2-31

⚠ CẢNH BÁO

- Đạp bàn đạp phanh khi xe của bạn gặp phải sự cố, và di chuyển cần số về vị trí "N" và phanh xe khi cần thiết
- Tốc độ động cơ sẽ tăng lên khi bạn bắt đầu vận hành xe, hệ thống điều hòa không khí cũng đang hoạt động. Vì vậy bạn nên đạp bàn đạp phanh lại để giảm tốc độ của xe, tránh trường hợp xe bị chồm lên.

LƯU Ý

- Tốc độ động cơ tăng lên khi bạn điều chỉnh núm tốc độ cầm chừng, khi chuyển số qua vị trí số khác, hãy xoay núm tốc độ cầm chứng ngược chiều kim đồng hồ để giảm tốc độ động cơ lại.

Núm điều chỉnh tốc độ cầm chừng → Tham khảo trang 4-76

làm thế nào để sử dụng số tự động

⚠ CHÚ Ý

- Trước khi khởi động động cơ, chuyển cần số về vị trí “”N”, kéo cần thắng tay lên và đạp bàn đạp phanh.
- Khi chuyển cần số từ vị trí “N” đến vị trí “D” hoặc “R”, hãy đạp bàn đạp phanh trước khi chuyển số.
- Không được rời khỏi vị trí lái của bạn khi số đang ở vị trí “D”, “M” hoặc “R”, xe của bạn có thể di chuyển và gây ra tai nạn. Khi bạn rời khỏi vị trí lái, hãy để cần số ở vị trí “N” và kéo cần thắng tay lên để được an toàn.



Bắt đầu khởi động xe - trên đường bằng

1. Đạp bàn đạp phanh, để cần số ở vị trí “N”, đèn chỉ báo số “N” sẽ sáng. Kéo cần phanh tay và bất công tắc khởi động ở vị trí “ON”
2. Đạp bàn đạp phanh và khởi động động cơ, di chuyển cần số vào vị trí “D”, khi đó hệ thống sẽ tự động chuyển số.

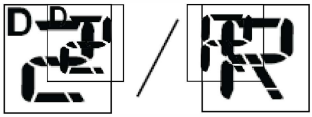

3. Đèn chỉ báo số sẽ sáng trên đồng hồ táp lô, nhả cần phanh tay và bàn đạp phanh, sau đô từ từ nhấn bàn đạp ga để tăng tốc độ của xe.

LƯU Ý

- Khi khởi động động cơ, bạn phải chắc chắn rằng đèn chỉ báo số đang ở vị trí số “N”. Sau đó bạn vào số để xe di chuyển.
- Khi động cơ đang hoạt động, bạn không thể di chuyển cần số.
- Khi xe đang ở dốc cao, bạn có thể bật chức năng hệ thống chống trượt.
- Khi bạn dừng xe lại với động cơ đang hoạt động, hãy ấn nút khóa cần số lại để xe được an toàn.Lúc đó bạn không thể di chuyển cần số được.

Bắt đầu khởi động động cơ – đường đồi dốc

1. Nhấn bàn đạp phanh và kéo cần phanh tay lên.
2. Đạp bàn đạp phanh và di chuyển cần số đến vị trí “D” hoặc “R”.
3. Kiểm tra đèn chỉ báo sang số, nhả bàn đạp phanh.
4. Nhả cần phanh tay, đạp bàn đạp ga từ từ và xe bắt đầu di chuyển

CẢNH BÁO

- Khi xe chạy trên đường đồi dốc hoặc trơn trượt, bạn phải kiểm soat được bàn đạp chân ga và tốc độ của xe.
- Không được sang số khi bạn đang nhấn bàn đạp chân ga. Thao tác như vậy có thể làm hư hỏng hộp số.

KHUYẾN CÁO

- Khi xe dừng lại, không được đạp bàn đạp chân ga khi số đang ở vị trí “D”, “M” hoặc “R”, thao tác như vậy có thể làm hư hỏng hộp số.
- Khi xe dừng lại ở trên đồi dốc, bạn phải kéo cần phanh tay và đạp bàn đạp phanh.

LƯU Ý

- Xe thường bắt đầu hoạt động ở số 2, khi xe có tải nặng và cần lực kéo lơn để di chuyển được, bạn phải ấn công tắc của số 1.
- Khi xe dừng lại, bạn cũng có thể di chuyển cần số ở vị trí số 1 bằng cách nhấn bàn đạp phanh, di chuyển cần số ở vị trí “M”, đẩy cần gạt số về vị trí số thấp.
- Khi xe dừng lại ở đường giao thông có đèn đỏ, bạn nên chuyển số về vị trí “N” để tiết kiệm được nhiên liệu

Bắt đầu vào số 1 → Tham khảo trang 4-124

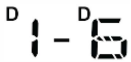

Thay đổi vị trí số - chế độ tự động

- Khi bạn di chuyển càn sang số tự vị trí “N” đén vị trí “D”, bạn nên kiểm tra đèn chỉ báo chuyển số đã sáng hay chưa.

CHÚ Ý

- Nếu bạn sử dụng chế độ tự động khi xe đang ở đường đồi dốc, xe có thể tự động di chuyển lên hoặc xuống, gây khó khăn cho bạn khi lái. Trong trường hợp này, bạn nên sử dụng chế độ số thường để dễ kiểm soát hơn.

CHÚ Ý

- Xe của bạn đang ơ trên đường đồi dốc hoặc bị tắc ngẽn giao thông, bạn nên sử dụng chế độ số thường đê dẽ thao tác và xử lí hơn.
- Bạn nên ái xe ở chế độ " **ECONO''** để tiết kiệm được nhiên liệu

Tiết kiệm nhiên liệu → Tham khảo trang 4-126



Chuyển số - chế độ thường

- Khi bạn muốn thay đổi chế độ sang số thường, di chuyển cần số vào vị trí "M" và di chuyển cần gạt về "+" hoặc "-" để vào số mong muốn.
- Ly hợp sẽ tự động ngắt khi bạn vào số

- Số sẽ không tự động chuyển về chế độ số thường. Để trở về chế độ số tự động, di chuyển cần số về vị trí "D", đèn chỉ báo sang số sẽ sáng.

KHUYẾN CÁO

- Việc vào số để thích hợp cho từng tốc độ của xe. Nếu việc chuyển số gặp trục trặc, còi báo số sẽ kêu và bạn không thể thực hiện việc thay đổi số được.
- Khi lái xe, việc sử dụng số không thích hợp sẽ làm cho hộp số bị hư hỏng.
- Nhấn bàn đạp ga mạnh sau khi sang số sẽ làm cho hộp số bị hư hỏng

LƯU Ý

- Khi xe xuống dốc, để kiểm soát tốc độ của xe, bạn nên sử dụng bàn đạp phanh, hạn chế sử dụng bàn đạp ga.
- Khi xe dừng lại, số sẽ không tự động chuyển qua các số khác.

Khi dừng xe

1. Nhấn bàn đạp phanh để giảm tốc độ của xe.
2. Khi xe dừng lại, chuyển cần số về vị trí “”N” và kéo cấn phanh tay lên.

CHÚ Ý

- Khi bạn rời khỏi vị trí lái, bạn phải chắc chắn cần số đang ở vị trí “”N” và đèn chỉ báo số sáng ở vị trí “N”, kéo cần phanh tay lên,

KHUYẾN CÁO

- Khi xe dưng lại, không được đạp bàn đạp chân ga khi số đang ở vị trí “D”, “M” hoặc “R”, thao tác như vậy có thể làm hư hỏng hộp số.
- Khi xe dừng lại ở trên đồi dốc, bạn phải kéo cần phanh tay và đạp bàn đạp phanh.

LƯU Ý

- Khi xe dừng lại ở đường giao thông có đèn đỏ, bạn nên chuyển số về vị trí “N” để tiết kiệm được nhiên liệu



Khi xe đang đậu

1. Đạp bàn đạp phanh và kéo cần phanh tay lên.
2. Di chuyển cần số về vị trí “N” và bạn phải chắc chắn rằng đèn chỉ báo số ở vị trí “N”, giảm lực đạp trên bàn đạp phanh.
3. Dừng động cơ.

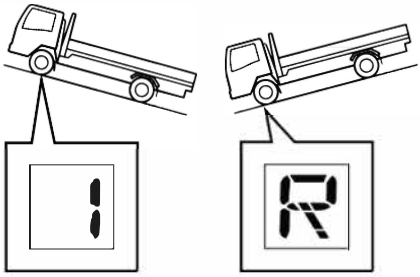

Khi xe đang đậu mà còn số

Khi bạn đỗ xe lại, xe của bạn đang ở số 1, hãy làm theo các bước sau đây:

1. Di chuyển cần số vào vị trí “M”, đạp bàn đạp phanh, sau đó di chuyển càn sang số về vị trí “+” hoặc “-“.
2. Dừng động cơ và giảm lực đạp trên bàn đạp phanh
3. Bạn phải chắc chắn rằng xe của bạn không di chuyển được, dùng miếng chêm để chặn các bánh xe lại.

LƯU Ý

- Sau khi đỗ xe và cần số đang ở vị trí “R”, còi sẽ kêu khi bạn bật công tắc khởi động về vị trí “ON”. Điều này là bình thường.
- Bạn phải chắc chắn rằng cần số đang ở vị trí “N” và đèn chỉ báo số sáng ở vị trí “N” khi xe đã dừng lại.

Loại xe khi khởi động bắt đầu bằng số 1

Công tắc khởi động ở vị trí số 1

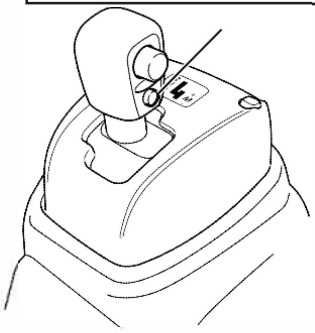

Sử dụng chế độ khởi động ở số “1” khi bạn cần mô men xoắn lớn để bắt đầu di chuyển xe hoặc khi xe có tải nặng
Khi bạn ấn công tắc khởi động ở vị trí số “1”, đèn chỉ báo số 1 sẽ sáng, số sẽ bắt đầu chuyển qua ở vị trí số 1. Để trở về lại bình thường, ấn công tắc khởi động ở vị trí số 1 một lần nữa.

Đèn chỉ báo ở vị trí số 1



⚠ CHÚ Ý

- Sử dụng công tắc khởi động ở vị trí số 1 khi xe đang dừng. Nhấn bàn đạp phanh trước khi ấn công tắc và nhả bàn đạp phanh ra khi đén chỉ báo ở vị trí số 1 sáng ổn định. Khi đèn chỉ báo số đang nhấp nháy, số đang được gài khớp, nếu bạn nhả bàn đạp ra khi đèn báo số chưa sáng ổn định, xe của bạn có thể bị tụt dóc và có thể gây tai nạn.

LƯU Ý

- Công tắc khởi động ở vị trí số 1 sẽ không hoạt động khi chế độ thường đang hoạt động. Nếu bạn đang chọn chế độ thường, sau đó ấn công tắc khởi động ở vị trí số 1thì chế độ này sẽ không hoạt động và đèn chỉ báo số sẽ không sáng.
- Khi chuyển từ chế độ thường sang chế độ khởi động ở vị trí số 1, bạn phải lái xe đi một đoạn, sau đó dừng xe lại, ấn công tắc khởi động ở vị trí số 1 một lần nữa thì hệ thống này mới hoạt động.
- Khi công tắc khởi động động cơ ở vị trí “LOCK” và khởi động lại động cơ, thì hệ thống sẽ chuyển qua khởi động bình thường.

Loại xe có chế độ tiết kiệm nhiên liệu

Công tắc chọn chế độ ECONO

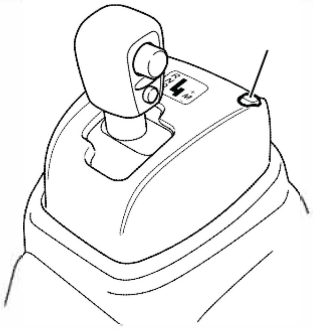

Để lái xe tiết kiệm nhiên liệu thì bạn có thể ấn nút chọn chế độ “ECONO” thì xe sẽ chuyển qua chế độ số tự động. Khi bạn chọn chế độ này, đèn chỉ báo chế độ tiết kiệm nhiên liệu sẽ sáng

Đèn chỉ báo ECONO



LƯU Ý

- Chế độ ECONO sẽ không hoạt động khi chế độ thường đang hoạt động, đèn chỉ báo ECONO sẽ tắt.
- Nếu bạn chọn chế độ ECONO, ngay cả khi bạn bật công tắc khởi động về vị trí “LOCK” và khởi động lại động cơ, chế độ này vẫn hoạt động

Đèn cảnh báo hộp số tự động và còi

Các đèn cảnh báo trên nhấp nháy và âm thanh còi sẽ báo để cảnh báo bạn các vấn đề dưới đây

Loại cảnh báo	Đèn cảnh báo 	Còi cảnh báo	Biện pháp khắc phục
Tài xế mở cửa và rời khỏi vị trí lái khi công tawncs khởi động động cơ ở vị trí “ON”.	—	Tiếng bíp lặp lại, ngắn	Để cần số ở vị trí “N” và kéo cần phanh tay lên
Bàn đạp chân ga vẫn đạp trong khi đang đạp bàn đạp phanh	—	Tiếng bíp lặp lại, ngắn	Nhả bàn đạp ga hoặc để cần số ở vị trí “N”
Xe đang dừng ở trên đồi dốc nhưng vẫn đạp bàn đạp ga	—	Tiếng bíp lặp lại, ngắn	Nhả bàn đạp ga và sử dụng bàn đạp phanh
Lái xe lên dốc với tôc độ thấp	—	Tiếng bíp lặp lại, ngắn	Sử dụng bàn đạp ga hoặc sang số thich hợp để lên dốc
Động cơ quá nhiệt	—	Tiếng bíp	Sử dụng phanh để giảm tốc độ động cơ
Cần số ở vị trí “R” trong khi xe đang chuyển động.	—	Tiếng bíp lặp lại, ngắn	Di chuyển cần số đến vị trí “N” và dừng xe. Sau đó vào số lại
Xe đang hoạt động mà dừng lại thường xuyên	—	Tiếng bíp lặp lại, ngắn	Dừng xe lại ở nơi an toàn, di chuyển cần số về vị trí “N”.
Đang lái xe mà cần phanh tay Chưa hạ xuống	—		Nhả cần thắng tay hoặc gài số khác
Xe dừng lại và kéo cần phanh tay trong thời gian dài	—	Tiếng bíp lặp lại,ngắn	

Loại cảnh báo	Đèn cảnh báo 	Còi cảnh báo	Biện pháp khắc phục
Có vấn đề với số tự động	Đèn sáng	Tiếng bíp kêu liên tục Tiếng bíp lặp lại, ngắn —	Dừng xe của bạn lại, mang xe của bạn đến đại lý Isuzu gần nhất để kiểm tra.
Nhiệt độ nhớt số tự động cao	Flashes nháy		Dừng xe của bạn vào nơi an toàn, chuyển cần số vào vị trí “N”, cho động cơ hoạt động đến khi đèn cảnh báo tắt
Chuyển gấp cần số sang vị trí “ON”	Đèn nhấp	—	
Chuyển đổi hoạt động giữa HSA và sso tự động	—	Tiếng bíp ngắn	—
Chuyển đổi số khi tôc độ động cơ cao	—	Tiếng bíp liên tục	Di chuyển cần số đến vị trí “D” và vào số thích hợp
Chuyển đổi số khi tôc độ động cơ quá thấp	—	Tiếng bíp kêu liên tục, ngắn	Di chuyển cần số đến vị trí “D” và vào số thích hợp

Đèn cảnh báo hộp số tự động SA **→ Tham khảo trang 4-49**

Làm thê nào để điều chỉnh ly hợp trong hộp số tự động

Với hệ thống số tự động, bạn có thể chọn mức độ phù hợp từ một trong 4 vị trí nhanh và chậm. Bạn thực hiện điều chỉnh trong các trường hợp sau đây:

- Nếu ly hợp hoạt động quá nhanh hoặc quá chậm khi bạn khởi động xe
- Thời điểm ăn khớp ly hợp không đúng với thao tác của bạn.



Điều chỉnh

1. Với động cơ đang hoạt động, kéo cần thắng tay lên và di chuyển cần sàn số về vị trí “N”, ấn công tắc HSA ở chế độ OFF

Công tắc HSA ở chế độ OFF

→ Tham khảo trang 4-148

2. Ấn "FAST" hoặc "SLOW" của công tắc điều chỉnh HSA. Nếu bị trượt ly hợp, ấn “FAST”, nếu ly hợp vào đột ngột, ấn “SLOW”.
3. Mỗi lần bạn ấn công tắc điều chỉnh, thì còi báo sẽ kêu một lần và việc điều chỉnh đã hoàn thành.

Điều chỉnh	Số làn chuyển đổi	
	SLOW 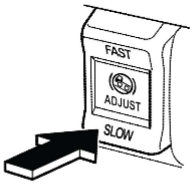	FAST 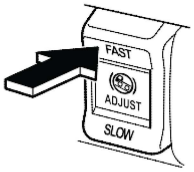
Điều chỉnh là bắt buộc	Một lần	Một lần
Khi bị trượt ly hợp	—	2 đến 3 lần
Khi ly hợp vào đột ngột	2 đến 3 lần	—

⚠ CHÚ Ý

- Nếu bạn điều chỉnh không nằm trong phạm vi cho phép, hãy mang xe của bạn đến đại lý Isuzu để kiểm tra
- Thực hiện điều chỉnh ly hợp khi xe đang dừng hẳn
- Nếu việc điều chỉnh này là lần đầu, hãy mang xe của bạn đến đại lý Isuzu.

Nếu hệ thống hộp số tự động bị lỗi

Nếu đèn cảnh báo hộp số tự động sáng và đang nhấp nháy khi bạn lái xe, hãy dừng xe của bạn vào một nơi an toàn, mang xe đến đại lý Isuzu gần nhất để kiểm tra.

Đèn cảnh báo hộp số tự động SA → **Tham khảo trang 4-49**

⚠ CHÚ Ý

• Nếu đèn cảnh báo hộp số tự động sáng, các trường hợp sau sẽ xảy ra:
- Khả năng xe leo dốc yếu.
- Lên hoặc xuống số không được.
- Thời gian ngắt hoặc đóng ly hợp nhan hơn hoặc chậm hơn so với bình thường.

• Nếu xe của bạn bị tắt máy và không thể khởi động lại được, chuyển cần số vào vị trí “N”.Bạn phải chắc chắn rằng đèn chỉ báo số sáng ở vị trí “N” Sau đó dừng xe của bạn vào một nơi an toàn. Mang xe của bạn vào đại lý Isuzu gần nhất để kiểm tra.

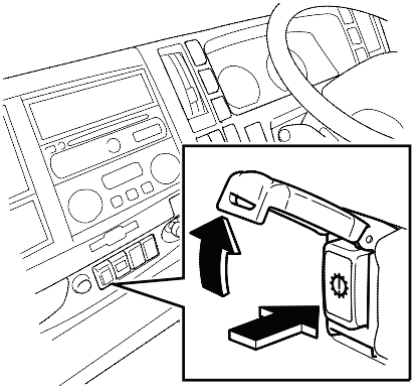

Làm thế náo để sử dụng công tắc khẩn cấp số tự động

- Sử dụng công tắc khẩn cấp nếu hệ thống số tự động gặp trục trặc và dừng xe của bạn vào một nơi an toàn. Mang xe của bạn vào đại lý Isuzu gần nhất để kiểm tra.
- Bình thường, công tắc khẩn cấp này ở vị trí “OFF”, không ấn vào công tắc này khi bạn đang lái xe.



1. Kéo cần phanh tay lên, bật công tắc khởi động động cơ ở vị trí “LOCK” hoặc “ACC”, đạp bàn đạp phanh và cần số đang ở vị trí “N”.
2. Bật công tắc khởi động sang vị trí “ON”.
3. Mở công tắc khẩn cấp số tự động và ấn công tắc, luc đó đèn cảnh báo sẽ nhấp nháy.
4. Đạp bàn đạp phanh và khởi động động cơ. Nhả cần thắng tay xuống và chuyển cần số sang vị trí “D”, “M” hoặc “R”.
5. Nhả bàn đạp phanh, đạp bàn đạp ga từ từ để xe bắt đầu di chuyển.

⚠ CHÚ Ý

- Công tắc khẩn cấp này chỉ được sử dụng trong những trường hợp khẩn cấp, không được ấn công tắc này khi bạn đang lái xe
- Sau khi bạn đỗ xe vào một nơi an toàn khi sử dụng công tắc khẩn cấp, ấn công tắc này trở về vị trí “OFF”, di chuyển cần số về vị trí “N”
- Sử dụng công tắc khẩn cấp này khi công tắc khởi động động cơ ở vị trí “ON”, đèn cảnh báo sẽ nhấp nháy nhanh hơn.
- Khi công tắc khởi động động cơ ở vị trí “ON”, đạp bàn đạp phanh trước khi ấn công tắc khẩn cấp
- Khi công tắc khẩn cấp ở vị trí “ON”, xe có thể di chuyển. Vì vậy hãy đạp bàn đạp phanh trước khi khởi động động cơ

LƯU Ý

- Khi công tắc ở vị trí “ON”, và cần số đang ở vị trí “D” hay “M”, bạn không thể vào số khác ngoài số 1.

Loại xe có hộp số ALLISON2500 V

Loại xe có hộp số này thì bạn hệ thống sẽ tự động ngắt và đóng ly hợp, và tự động chuyển qua số khác theo tốc độ của động cơ
Bạn phải hiểu rõ quy trình sang số để sử dụng một cách thành thạo và chính xác.

Loại xe có số tự động A/T → Tham khảo trang 2-35

Trước khi lái xe

⚠ CẢNH BÁO

- Khi bạn dừng xe, đạp bàn đạp phanh và di chuyển cần số vào vị trí "N".
- Tốc độ động cơ sẽ tăng lên khi bạn bắt đầu vận hành xe, hệ thống điều hòa không khí cũng đang hoạt động. Vì vậy bạn nên đạp bàn đạp phanh lại để giảm tốc độ của xe, tránh trường hợp xe bị chồm lên.
- Tốc độ động cơ tăng lên khi bạn điều chỉnh núm tốc độ cầm chừng, khi chuyển số qua vị trí số khác, hãy xoay núm tốc độ cầm chứng ngược chiều kim đồng hồ để giảm tốc độ động cơ lại.

Nút điều chỉnh tốc độ cầm chừng → Tham khảo trang 4-76

LƯU Ý

- Khi xe dừng lại ở đường tắc ngẽn giao thông hoặc có đèn đỏ, bạn nên sử dụng bàn đạp phanh nhiều hơn, không sử dụng bàn đạp ga.



Hoạt động của phanh

Sử dụng chân phải để đạp bàn đạp phanh và tạo thói quen khi lái xe.

⚠ CẢNH BÁO

- Ngồi vào đùng vị trí lái xe và đạp bàn đạp ga bằng chân phải của bạn. Kiểm tra vị trí cảu bàn đạp ga và bàn đạp phanh, để tránh đạp nhầm



Kickdown

Đạp bàn đạp ga khi cần số ở vị trí “OD”. Để vượt qua xe khác hoặc chuyển qua làn đường khác, bạn có thể sử dụng hệ thống Kickdown này.

⚠ CHÚ Ý

- Nếu bạn đạp bàn đạp chân ga với một tốc độ ổn định, khi bạn nhấn Kickdown, tôc độ xe có thể tăng tốc đột ngột
- Khi xe đi trên đường trơn trượt, nếu bạn nhấn Kickdown, xe có thể bị nghiêng và gây nguy hiểm.

Làm thế nào để sử dụng cần số

⚠ CHÚ Ý

- Khi bắt đầu khởi động động cơ ở số tự động, bạn phải ngồi vào đúng vị trí lái xe, kéo cần thắng tay, di chuyển cần số vào vị trí “N” trước khi khởi động xe.
- Khi cần số đang ở vị trí khác vị trí “N’, việc khởi động xe này rất nguy hiểm.





Khởi động xe – trên đường bằng

1. Đạp bàn đạp phanh, để cần số ở vị trí “N”, đèn chỉ báo số “N” sẽ sáng. Kéo cần phanh tay và bất công tắc khởi động ở vị trí “ON”
2. Đạp bàn đạp phanh và khởi động động cơ, di chuyển cần số vào vị trí “OD”, hoặc vị trí “R”
3. Kiểm tra vị trí số và nhả cần phanh tay.
4. Nhả cần phanh tay và nhả bàn đạp phanh, sau đó từ từ nhấn bàn đạp ga để tăng tốc độ của xe

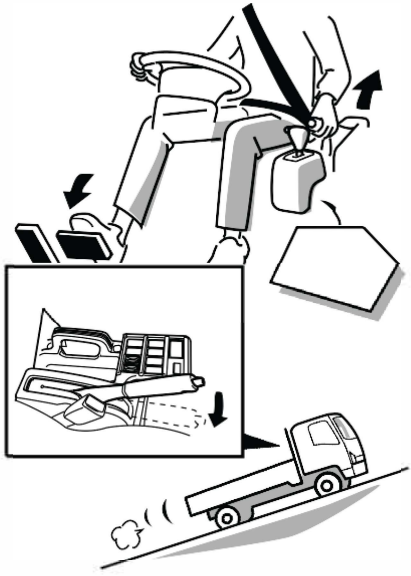

Khởi động xe – đường đồi dốc

1. Bạn phải chắc chắn rằng cấn phanh tay đã được kéo lên.
2. Đạp bàn đạp phanh và khởi động động cơ, di chuyển cần số vào vị trí “OD”, hoặc vị trí “R”
3. Kiểm tra vị trí số và nhả cần phanh tay.
4. Nhả cần phanh tay và nhả bàn đạp phanh, sau đó từ từ nhấn bàn đạp ga để tăng tốc độ của xe

⚠ CẢNH BÁO

- Khi khởi động động cơ, hãy kiểm tra vị trí số và đạp bàn đạp phanh.
- Khi xe di chuyển, bạn phải kiểm soát được tốc độ động cơ. Thao tác đạp bàn đạp chân ga một cách cẩn thận
- Không được chuyển số khi bạn đang đạp bàn đạp chân ga, thao tác như vậy rất nguy hiểm.



Loại xe có chế độ lái tự động

Kiểm soat tốc độ của xe bằng cách sử dụng bàn đạp chân ga và ccanf sang số ở vị trí “OD”

⚠ CẢNH BÁO

- Khi đang lái xe, không được di chuyển cần số sang vị trí “N”, thao tác như vậy có thể gây hư hỏng hộp số và gai tai nạn

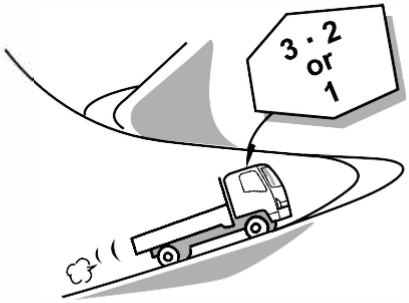

Loại xe có chế độ lái thường

Với Loại xe này, bạn phải sử dụng tay số theo tốc độ của động cơ

- Khi lái xe trên đường đồi dốc, bạn phải sử dụng số ở vị trí “OD”. Nhưng khi xe đi trên đường có độ dốc và độ nghiêng lớn thì bạn phải sử dụng số ở vị trí 3, 2 hoặc 1.
- Khi bạn lái xe xuống dốc, hãy sử dụng số 3, số 2 hoặc số 1. SỬ dụng phanh khí xả để hiệu quả phanh được tốt hơn.

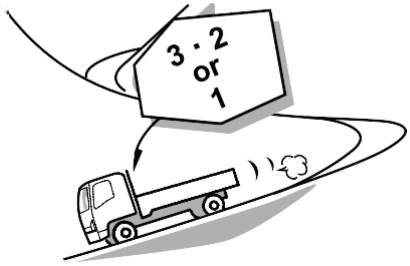

⚠ CHÚ Ý

- Khi xe xuống dốc có độ dốc lớn, bạn phải sử dụng hiệu quả bàn đạp phanh để được an toàn.

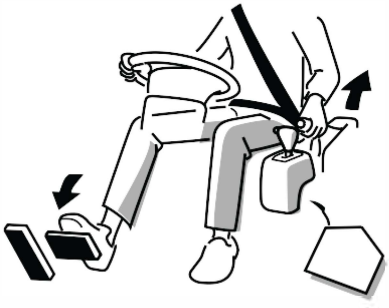

Khi dừng xe

1. Khi bạn dừng lại tạm thời, nhấn bàn đạp phanh và không cần chuyển số về vị trí số “N”
2. Nếu bạn dừng xe lâu hơn, đạp bàn đạp phanh và chuyển số về vị trí “N”

Khi đỗ xe

1. Đạp bàn đạp phanh và kéo cần phanh tay
2. Chuyển cần số về vị trí “N”, nhả bà đạp phanh.
3. Dừng động cơ.

Di chuyển xe trên đường cát và bùi lầy

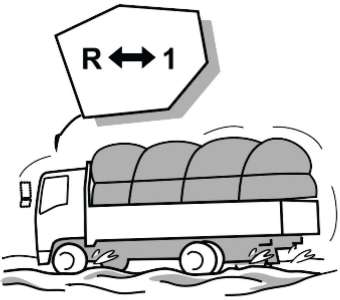

Khi bạn lái xe trên đường bùn lầy, cát hoặc đường có tuyết thì bạn nên sử dụng số thấp nhất.

Nếu bánh xe bị kẹt trong bùn lầy, làm theo các cách sau đây:

1. Nhấn bàn đạp chân ga khoảng 1/2 ga.
2. Sử dụng cần số ở vị trí số 1 hoặc “R” luân phiên nhau.
3. Sau khi lặp đi lặp lại các thao tác trên, nhấn bàn đạp chân ga để xe ra khỏi đường bùn lầy.

⚠ CHÚ Ý

- Không nhấn hết bàn đạp chân ga khi xe bị kẹt ở đường bùn lầy, kiểm tra đèn chỉ báo, nhiệt độ nước làm mát, đèn cảnh báo nhiệt độ nhớt hộp số tự động để đảm bảo hộp số và động cơ không quá nóng.

Loại xe có hộp số ALLISON3000/3500 V

Loại xe có hộp số này thì bạn hệ thống sẽ tự động ngắt và đóng ly hợp, và tự động chuyển qua số khác theo tốc độ của động cơ
Bạn phải hiểu rõ quy trình sang số để sử dụng một cách thành thạo và chính xác.

Loại xe có hộp số tự động A/T → Tham khảo trang 2-35

Trước khi lái xe

⚠ CẢNH BÁO

- Khi bạn dừng xe, đạp bàn đạp phanh và di chuyển cần số vào vị trí “N”.
- Tốc độ động cơ sẽ tăng lên khi bạn bắt đầu vận hành xe, hệ thống điều hòa không khí cũng đang hoạt động. Vì vậy bạn nên đạp bàn đạp phanh lại để giảm tốc độ của xe, tránh trường hợp xe bị chồm lên.
- Tốc độ động cơ tăng lên khi bạn điều chỉnh núm tốc độ cầm chừng, khi chuyển số qua vị trí số khác, hãy xoay núm tốc độ cầm chứng ngược chiều kim đồng hồ để giảm tốc độ động cơ lại.

Nút điều chỉnh tốc độ cầm chừng → Tham khảo trang 4-76

KHUYẾN CÁO

- Khi chuyển từ số "N" qua các số khác để di chuyển xe, bạn phải nhấn bàn đạp phanh
- Khi động cơ đang hoạt động ở số vòng quay 900 vòng/phút, bạn không được chuyển qua các số khác.
- Tốc độ xe khoảng 3 km/h, bạn mới được chuyển từ số "N" qua số "R".
- Khi chuyển từ số lùi qua số tiến và ngược lại, bạn ấn núm chọn chuyển số.
- Nếu bạn không di chuyển được giữa các số, cảm biến bàn đạp chân ga và hệ thống hộp số có thể bị lỗi. Hãy mang xe của bạn đến đại lý Isuzu gần nhất để kiểm tra.

LƯU Ý

- Hệ thống khóa ly hợp không hoạt động ở vị trí số "R"

Sử dụng các nút bấm

Vị trí số	Chế độ hoạt động	Số đề nghị	Chế độ hiển thị
R	Nhấn nút bấm “R”. (Đèn chỉ báo vị trí số “R” sẽ sáng). • Được sử dụng khi lùi xe. - Khi đèn chỉ báo số “R” nhấp nháy, nhấn nút “N”, và sau đó nhấn nút “R’, phải đạp bàn đạp phanh	Vào số"R".	"R" "R"
N	Nhấn nút bấm “N”. (Đèn chỉ báo vị trí số “N” sẽ sáng). • Sử dụng khi khởi động động cơ • Dừng xe hoặc đỗ xe - Đạp bàn đạp phanh	Vào số "N".	"N" "N"
D6	Nhấn nút bấm “R”. (Đèn chỉ báo vị trí số “D6” sẽ sáng). • Sử dụng khi xe chạy trên đường bằng phẳng - Tự động chuyển từ số 1 đến số 6 • Lái xe trên đường có độ dốc vừa phải - Khi đèn chỉ báo số “6” nhấp nháy, nhấn nút “N”, và sau đó nhấn nút “D’, phải đạp bàn đạp phanh	Vào số từ số "1" đến số "6" Vào số "N"	"6" "1" | "6" "6" Đnè chỉ báo nhấp nháy ở số "6" và "N"
D5	Nhấn nút "D" và nhấn một lần nút "⬇" (Đèn chỉ báo vị trí số “N” sẽ sáng) • Sử dụng khi lái xe trên điều kiện đường dốc • Bề mặt đương trơn trượt • Lái xe trên một cung đường như nhau	Vào số từ số "1" đến số "5"	"5" "1" | "5" "5"
D4	Nhấn nút "D" và nhấn một lần nút "⬇" (Đèn chỉ báo vị trí số “D” sẽ sáng.) • Sử dụng khi lái xe trên điều kiện đường dốc • Bề mặt đương trơn trượt • Lái xe trên một cung đường như nhau.	Vào số từ số "1" đến số "4"	"4" "1" | "4" "4"

Vị trí số	Chế độ hoạt động	Số đề nghị	Shift selector display indication
D3	Nhấn nút "D" và nhấn hai lần "⬇" "⬇" (Đèn chỉ báo vị trí số "3 " sẽ sáng.) • Sử dụng khi lái xe trên điều kiện đường dốc • Bề mặt đường trơn trượt Lái xe trên một cung đường như nhau.	Vào số từ số "1" đến số "4"	"3" "1" | "3" "3"
D2	Nhấn nút "D" và nhấn nút ⬇ ⬇ "⬇"3 lần (Đèn chỉ báo vị trí số "2" sẽ sáng.) • Sử dụng khi lái xe trên điều kiện đường dốc. • Bề mặt đương trơn trượt • Lái xe trên một cung đường như nhau.	Vào số từ số "1" đến số "2"	"2" "1" | "2" "2"
D1	Nhấn nút"D" và nhấn nút "⬇" "⬇" "⬇" "⬇"4 lần (Đèn chỉ báo vị trí số "2" sẽ sáng.) • Sử dụng khi lái xe trên điều kiện đường dốc. • Bề mặt đương trơn trượt • Lái xe trên một cung đường như nhau.	Vào số "1"	"1" "1"

Khi hệ thống bị lỗi

Kiểu 1

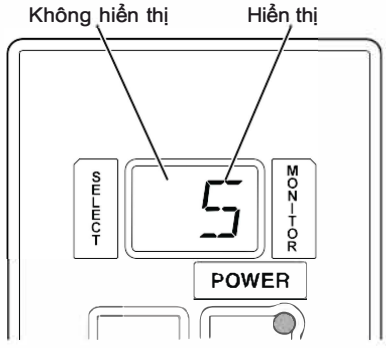

Đèn chỉ báo không sáng hawocj trong khi đang lái xe, xe dừng lại đột ngột, có thể hệ thống đã bị lỡi. háy mang xe của bạn vào đại lý Isuzu gần nhất để kiểm tra

Kiểu 2

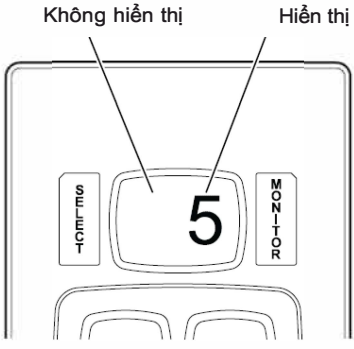

KHUYẾN CÁO

- Khi hộp số tự động bị lỗi, ddenf chỉ báo số hiển thị trên màn hình không sáng. Hãy mang xe của bạn vào đại lý Isuzu để kiểm tra.

Hệ thống (HSA) V

Khi hệ thống HSA không được kích hoạt, hệ thống phanh vẫn hoạt động bình thường. Hệ thống HSA hoạt động khi động cơ hoạt động

⚠ CẢNH BÁO

- HSA là một hệ thống phanh hỗ trợ tạm thời. HSA không phải là một hệ thống thay thế cho bàn đạp phanh
- Để tránh hệ thống HSA hoạt động, khi bạn rời khỏi vị trí lái, hãy kéo cấn phanh tay và rút chìa khóa khởi động xe.
- Hệ thống HSA không thể giữ được lực phanh khi ống dầu phanh bị rò rỉ, do các nguyên nhân sau đây:
  - Công tắc khởi động động cơ nằm ở vị trí khác vị trí “ON”
  - Cầu chì của hệ thống HSA được rút ra
  - Cầu chì của hệ thống số tự động được lấy ra
  - Dây cáp bình ắc quy không kết nối với bình ắc quy
  - Công tắc HSA ở “OFF” được chuyển qua vị trí “ON”

⚠ CHÚ Ý

- Khi động cơ không hoạt động, áp suất khí nén của hệ thống phanh giảm, vì vậy không được sử dụng hệ thống HSA
- Sử dụng bàn đạp phanh khi xe dừng ở trên dốc
- Khi cần phanh tay đang được keo lên và kích hoạt hế thống HSA, thì hệ thống HSA sẽ không hoạt động.
- Ngay cả khi hệ thống HSA hoạt động, đèn báo dừng sẽ tắt và phải nhả bàn đạp phanh
- Khi xe dừng lại với thời dan dài, phải sử dụng cấn thắng tay hơn là sử dụng HSA.
- Khi xe chạy trên đường trơn trượt hoặc đường nhiều tuyết, không được sử dụng hệ thống HSA. Vì nếu sử dụng hệ thống HSA, các bánh xe có thể bị khóa lại
- Nhả bàn đạp phanh từ từ sau khi kích hoạt hệ thống HSA.
- Khi xe chuẩn bị dừng, nhấn mạnh bàn đạp phanh hoặc các bánh xe bị khóa lại thì hệ thống HSA sẽ tạm thời không hoạt động.

Công tắc HSA ở chế độ OFF

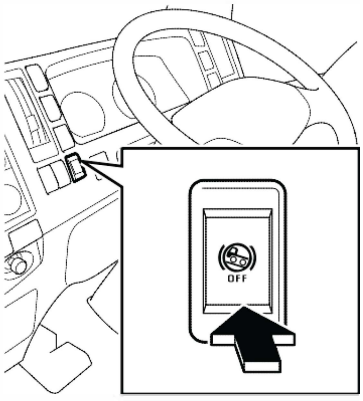

Ấn công tắc này khi bạn muốn tắt HSA, hệ thống HSA sẽ không hoạt động
Ấn công tắc thêm một lần nữa thì HSA sẽ hoạt động

⚠ CHÚ Ý

- Tắt hệ thống HSA trên đường trơn trượt và có nhiều tuyết, khi các bánh xe bị khóa lại, có thể kich hoạt hệ thống HSA.

KHUYẾN CÁO

- Khi hệ thống phanh hoạt động bình thường thì nên tắt hệ thống HSA.

Điều chỉnh công tắc HSA

Điều kiện	Số lần chuyển đổi	
	Chế độ SLOW 	Chế độFAST 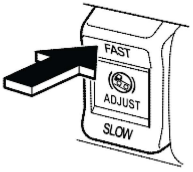
Điều chỉnh là bắt buộc	1 đến 2 lần	1 đến 2 lần
Giữ lực phanh	—	2 to 3 times
Xe xuống dốc	2 đến 3 lần	—
Phanh được kéo	—	3 đến 5 lần
Xe xuống dốc	3 đến 5 lần	—

⚠ CHÚ Ý

- Nếu hệ thống phanh không hoạt động theo đúng chức năng khi điều chỉnh chế độ HSA, hãy mang xe của bạn đến đại lý Isuzu để kiểm tra.

Sử dụng HSA

Đèn chỉ báo HSA



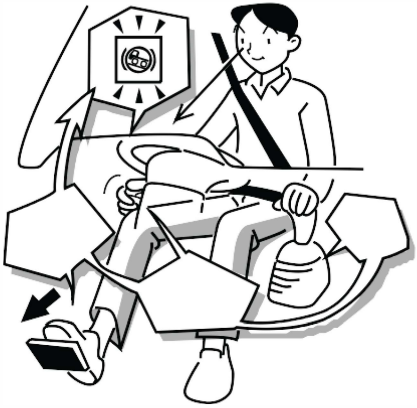

1. Nhấn công tắc HSA ở vị trí “ON”, đèn chỉ báo HSA trên bảng táp lô sẽ sáng khoảng 3 giây

Đèn chỉ báo HSA V

→ Tham khảo trang 4-62

2. Khởi động động cơ, nhả cần thắng tay và bàn đạp phanh ít nhất 1 giây.Nếu hệ thống HSA đã được kích hoạt thì đèn chỉ báo HSA sẽ sáng. Khi HSA vẫn ở chế độ OFF, đèn chỉ báo HSA sẽ không sáng

Công tắc HSA ở chế độ OFF

→ Tham khảo trang 4-148

3. Kéo cần thắng tay,nếu đã tắt hệ thống HSA thì đèn chỉ báo HSA trên bảng táp lô sẽ không sáng.

⚠ CHÚ Ý

- Nếu đèn chỉ báo HSA nhấp nháy hoặc còi cảnh báo kêu, có thể hệ thống HSA đang bị trục trặc. Hãy mang xe của bạn vào đại lý Isuzu để kiểm tra.

Để kích hoạt HSA

1. Dừng xe lại

CHÚ Ý

- Nếu xe có hộp số thường, HSA có thể được kích hoạt tại mọi vị trí số
- Nếu xe có hộp số tự động, hệ thống HSA sẽ không thể kích hoạt tại ví trí số “N”

2. Đạp bàn đạp phanh ít nhất 1 giây, đèn chỉ báo HSA trên bảng táp lô sẽ sáng, hệ thống HSA đã được kích hoạt.

CHÚ Ý

- Khi bạn rời khỏi vị trí lái xe, phải kéo cần phanh tay lên. Nếu bạn mở cửa ra khi hệ thống HSA đang hoạt động, cói cảnh báo sẽ kêu.
- Hệ thống HSA được kích hoạt khi bạn nhấn bàn đạp phanh khoảng 1 giây
- Khi dừng xe lại và các bánh xe bị khóa, hệ thống HSA tạm thời không hoạt động.
- Nếu hệ thống HSA không hoạt động, hãy tắt HSA. Mang xe của bạn vào đại lý Isuzu để kiểm tra

Đèn cảnh báo HSA → tham khảo trang 4-156

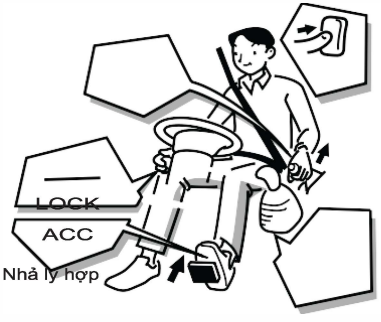

Để HSA không hoạt động

Để HSA không hoạt động, thực hiện các bước sau đây

- Khi cần số ở vị trí khác, ngoài vị trí "N" và động cơ đang hoạt động
- Khi cần số ở vị trí khác ngoài vị trí "N" và đang đạp bàn đạp chân ga.

Điều chỉnh HSA

→ Tham khảo trang 4-153

- Khi cần phanh tay được kéo lên
- Khi công tắc HSA ở chế độ "OFF" được chuyển qua vị trí "ON".
- Khi công tắc khởI động ở vị trí "LOCK" hoặc "ACC"

Điều chỉnh HSA

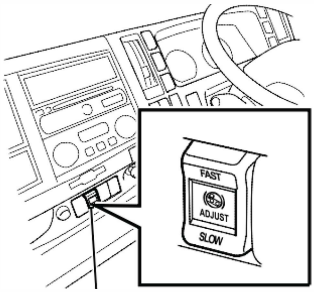

Việc điều chỉnh HSA chỉ được thực hiện trong các điều kiện sau đây:

- Hãm phanh khi khởi động động cơ
- Khi xe di chuyển xuống dốc, HSA được kích hoạt
- Hệ thống phanh bị trục trặc

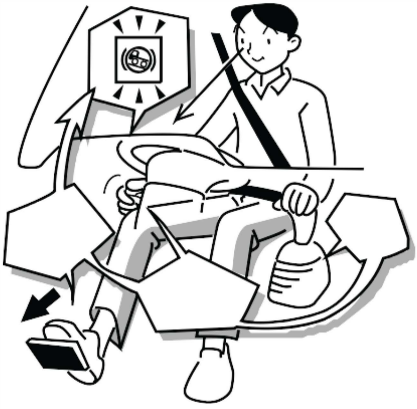

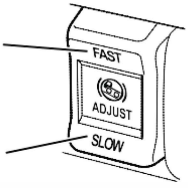

Điều chỉnh

1. Kéo cần phanh tay, cần số phải được đặt ở vị trí “N”, sau đó khởi động động cơ. Phải đảm bảo rằng công tắc HSA OFF được đặt ở vị trí “OFF”
2. Nhấn bàn đạp phanh và nhả cần thắng tay ra.
3. Nếu HSA nhả phanh quá chậm, ấn nút “FAST, nếu HSA nhả phanh quá nhanh, ấn nút “SLOWN”
4. Lặp lại bước 3 cho đến khi hệ thống phanh hoạt động nư mong muốn.

Điều chỉnh HSA trở về trạng thái ban đầu

KHUYẾN CÁO

- Khi còi cảnh báo kêu, có thể hệ thống HSA đã bị lỗi, háy mang xe của bạn đến đại lý Isuzu gần nhất để kiểm tra

Cảnh báo HSA → Tham khảo trang 4-156

Nêu xe của bạn là hộp số thường, điều chỉnh HSA trở về trạng thái ban đầu trong các trường hợp sau đây:

- Thay mới ly hợp hoặc bàn đạp ly hợp đã được điều chỉnh
- Hệ thống HSA nhả phanh quá chậm hoặc quá nhanh khi khởi động động cơ
- Đã thay thế mới hệ thống HSA

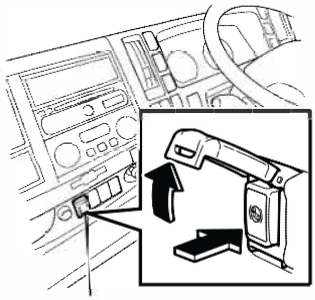

Điều chỉnh

1. Kéo cần phanh tay, cần số phải ở vị trí “N”, sau đó khởi động động cơ.
2. Nhấn bàn đạp ly hợp, cần số phải ở vị trí số 2, bấm công tắc reset HSA. Còi cảnh báo sẽ kêu tiếng bíp ngắn, liên tục
3. Nếu HSA nhả phanh quá chậm, ấn nút “FAST, nếu HSA nhả phanh quá nhanh, ấn nút “SLOWN”. Mỗi lần chuyển đổi còi sẽ kêu.
4. Nhả từ từ bàn đạp ly hợp, khi tốc độ động cơ giảm còn 30 đến 50 vòng/phút, bấm một trong các công tắc “FAST” hoặc “SLOWN’
5. Nhấn bàn đạp ly hợp, chuyển cần số về vị trí “N”, sau đo nhả từ từ bàn đạp ly hợp

6. Nhấn bàn đạp ly hợp, vào bất kỳ số nào ngoài vị trí số “N”, sau đó điều chỉnh HSA.

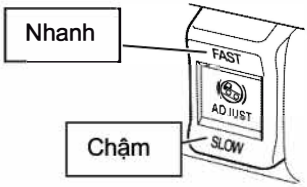

KHUYẾN CÁO

- Thiết lập các hoạt động trong khi phanh xe hoạt động bình thường
- Sau khi chuyển cần số về vị trí số “N”, nhả từ từ bàn đạp ly hợp
- Thực hiện việc điều chỉnh HSA sau khi bàn đạp ly hợp được điều chỉnh

Cảnh báo HSA

Đèn chỉ báo HSA nhấp nháy và còi báo sẽ kêu trong các trường hợp sau đây:

Loại cảnh báo	Đèn chỉ báo HSA	Âm thanh còi	Xử lí
Cửa được mở ra mà không kéo cần phanh tay, trong khi hệ thống HSA đã được kích hoạt	Nhấp nháy	Tiếng bíp lặp lại, ngắn	Kéo cần phanh tay lên rồi sau đó mở cửa
Xe dừng lại một thời gian dài khi HSA đã được kích hoạt	Nhấp nháy	Tiếng bíp lặp lại, ngắn	Sử dụng cần phanh tay hoặc bàn đạp phanh
Xe di chuyển khi hệ thống HSA đã được kich hoạt	Nhấp nháy	Tiếng bíp liên tục	
Đèn cảnh báo bị lỗi, đèn chỉ báo HSA và còi đang hoạt động	Nhấp nháy	Tiếng bíp lặp lại, ngắn	Dừng xe lại, tắt HSA, ấn công tắc về HSA OFF
	Nhấp nháy	—	
	Đèn sáng	Tiếng bíp liên tục	
Công tắc khởi động ở vị trí “LOCK” mà không kéo cần phanh tay	Đèn tắt	Tiếng bíp ngắn, lắp lại (còi kêu khoảng 30 giây)	Kéo cần phanh tay

⚠ CHÚ Ý

- Khi đèn cảnh báo đã bị lỗi, hệ thống HSA có thể bị lỗi. Hãy mang xe của bạn đến đại lý Isuzu để kiểm tra.

LƯU Ý

- Còi sẽ kêu khi bạn mở cửa mà không kéo cần phanh tay, trong khi hệ thống HSA đã được kích hoạt
- Khi bạn đỗ xe mà không kéo cần phanh tay, còi báo sẽ kêu khoảng 30 giây

Đỗ xe ở các vùng lạnh → Tham khảo trang 6-20

Khóa phanh V

Khóa phanh là một thiết bị hỗ trợ phanh, giúp cho xe được an toàn khi bạn đỗ xe.

Công tắc khóa phanh

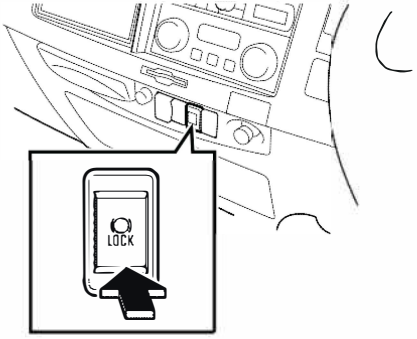

Công tắc này được sử dụng để khóa phanh ở “ON” và “OFF”

LƯU Ý

- Nếu nút khóa phanh được ấn khi áp suất khí nén giảm, dầu phanh không đủ, còi cảnh báo sẽ kêu tiếng bíp dài và đèn cảnh báo sẽ sáng.

Kiểm tra trước khi hoạt động

1. Động cơ đang chạy.
2. Áp suất khí nén và dầu phanh(đèn cảnh báo sẽ tắt)

⚠ CHÚ Ý

- Nếu hệ thống này được sử dụng khi xe đậu và dừng xe, thao tác như vậy có thể làm cho hệ thống phanh bị hư hỏng, giảm lực phanh và có thể gây tai nạn
- Không được sử dụng liên tục trong 1 giờ
- Khi sử dụng khóa phanh, phải dùng miếng chêm để chêm bánh xe
- Không sử dụng khi động cơ không hoạt động và áp suất khí nén thấp
- Không được rời khỏi xe khi đang sử dụng khóa phanh.
- Nếu đèn chỉ báo khóa phanh (màu xanh) tắt và còi báo sẽ kêu tiếng bíp dài khi sử dụng, có thể áp suất khí nén và lực phanh đã giảm, dừng xe của bạn lại. Mang xe đến đại lý Isuzu để kiểm tra,
- Thay thế phụ tùng cần thay theo định kỳ để đảm bảo phanh được an toàn

Làm thế nào để vận hành

1. Đối với xe sử dụng cần phanh tay, lực kéo cần phanh tay khoảng 294N, lúc này đèn chỉ báo khóa phanh (màu đỏ) sẽ sáng
2. Nhấn nút khóa phanh, lúc này đèn chỉ báo khóa phanh (màu xanh) sẽ sáng và khóa phanh sẽ hoạt động

KHUYẾN CÁO

- Khóa phanh sẽ hoạt động khi phanh xe hoạt động ổn định
- Đối với xe sử dụng cần phanh tay, lực kéo cần phanh tay khoảng 294N, lúc này đèn chỉ báo khóa phanh (màu đỏ) sẽ sáng
- Nhấn nút khóa phanh mà không kéo cần phanh tay, còi cảnh báo sẽ kêu tiếng bíp dài.
- Bạn phải chắc chắn đèn chỉ báo khóa phanh đã sáng. Nếu đèn chỉ báo không sáng thì khóa phanh sẽ không hoạt động
- Đối với xe có số tự động, khóa phanh sẽ không hoạt động nếu cần số ở vị trí khác vị trí “N”

Làm thế nào để nhả nút khóa phanh

1. Tắt nút bấm khóa phanh, tại thời điểm này, đèn chỉ báo khóa phanh (màu xanh) sẽ tắt
2. Nhấn bàn đạp ly hợp và nhả cần phanh tay để nhả nút bấm khóa phanh, lúc này đèn chỉ báo khóa phanh (màu đỏ) sẽ tắt.

⚠ CẢNH BÁO

- Nhả cần thắng tay sau khi tắt nút bấm khóa phanh. Nếu thao tác ngược lại có thể gây huy hiểm, không an toàn cho xe.

Xử lí sự cố

Nếu còi cảnh báo khóa phanh kêu và đèn chỉ báo khóa phanh tắt trong khi khóa phanh đang hoạt động, hãy thực hiện các bước kiểm tra sau đây:

1. Còi cảnh báo khóa phanh kêu và đèn chỉ báo khóa phanh (màu xanh) sẽ tắt.

Tình trạng: mất áp suất phanh thủy lực		
Thao tác	Tình trạng	Xử lý
Nhấn bàn đạp phanh	Còi sẽ ngưng kêu, đèn chỉ báo khóa phanh sáng	Kiểm tra dầu phanh và sự rò rỉ dầu phanh Châm thêm dầu phanh nếu bị thiếu, nếu bị rò rỉ dầu phanh, ngưng hoạt động xe và mang xe đến đại lý Isuzu để kiểm tra
	Đèn chỉ báo khóa phanh tắt và còi báo vẫn kêu, hoặc còi báo ngưng kêu một lúc, sau đó kêu lại	Có thể dầu phanh đã bị rò rỉ, ngưng hoạt động xe và mang xe đến đại lý Isuzu để kiểm tra
	Đèn chỉ báo khóa phanh sáng nhưng còi báo vẫn kêu	Xem bước 2

2. Còi báo kêu và đèn chỉ báo khóa phanh (màu xanh) sáng

Tình trạng: mất áp suất khí nén		
Thao tác	Tình trạng	Xử lí
Động cơ không làm việc và bổ sung thêm khí nén.	Còi báo không kêu	Kiểm tra dầu sự rò rỉ khí, nếu bị rò rỉ khí, ngưng hoạt động xe và mang xe đến đại lý Isuzu để kiểm tra
	Còi báo vẫn kêu, hoặc còi báo ngưng kêu một lúc, sau đó kêu lại	Có thể bị rò rỉ khí, nếu bị rò rỉ khí, ngưng hoạt động xe và mang xe đến đại lý Isuzu để kiểm tra

Điều khiển hành trình V

Chức năng điều khiển hành trình cho phép bạn lái xe một một tốc độ không đổi mà không sử dụng bàn đạp chân ga. Chức năng này chỉ được sử dụng khi vận hành xe, không dừng xe lại khi không cần thiết hoặc xe chạy trên đường cao tốc

⚠ CẢNH BÁO

Không được sử dụng công tắc hành trình trên các tuyến đường sau, nếu sử dụng có thể gây nguy hiểm:

- Tuyến đường có nhiều xe cộ, chẳng hạn như đường đô thị
- Đường có nhiều khúc cua và đường xuống dốc
- Đường có nhiều băng, tuyết hoặc trơn trượt

Thị trường	Loại xe	Tốc độ giới hạn	Phạm vi thiết lập
Algeria	FRR/FSR/FTR/ FVR/FVZ	90 km/h (56 MPH)	Khoảng 40 - 80 km/h (khoảng. 25 - 50 MPH)

Cài đặt tốc độ mong muốn của bạn

Công tắc điều khiển hành trình

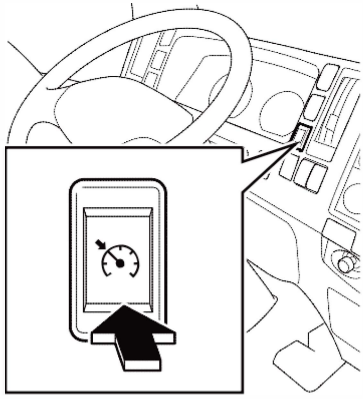

1. Ấn công tắc điều khiển hành trình sang vị trí “ON”. Đèn chỉ báo công tắc điều khiển hành trình sẽ sáng

Đèn chỉ báo điều khiển hành trình



Công tắc điều khiển hành trình

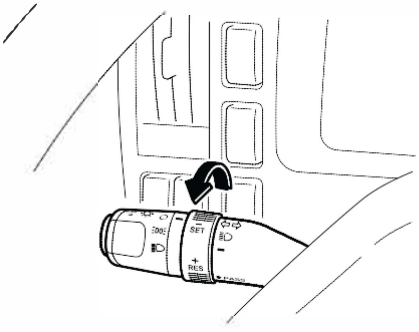

2. Sử dụng bàn đạp ga để điều chỉnh tốc độ của xe Khi xe đạt được tốc độ mong muốn, ấn công tắc điều khiển hành trình. Tốc độ của xe lúc này được thiết lập trong hệ thống, cho phép bạn lái xe với tốc độ tự động đã thiết lập mà không cần sử dụng bàn đạp chân ga

Đèn chỉ báo điều khiển hành trình



LƯU Ý

- Khi bạn sử dụng phanh khí xả, hệ thống điều khiển hành trình sẽ không hoạt động. Hãy tắt công tắc phanh khí xả

Công tắc phanh khí xả

→ Tham khảo trang 4-83

Sử dụng bàn đạp ga trong khi hoạt động

Nếu bạn muốn tăng tốc để vượt qua xe khác, ví dụ, trong khi hệ thống điều khiển hành trình đang hoạt động, chỉ cần bạn đạp vào bàn đạp chân ga. Khi nhả bàn đạp chân ga, tốc đọ sẽ trở lại như quy định

Thay đổi tốc độ đã được thiết lập

Công tắc thay đổi chế độ hành trình

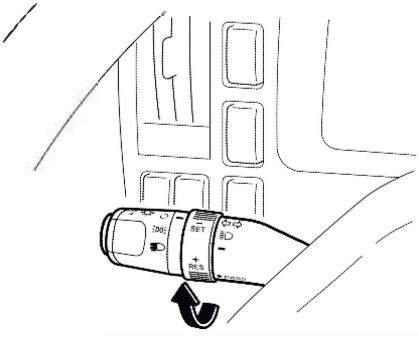

Thiết lập với tốc độ cao

Bật công tắc điều khiển hành trình, tốc độ của xe sẽ được tăng lên trong khi đã thiết lập tốc độ

Khi tốc độ của xe đạt đươc như ý muốn, thiết lập chế độ điều khiển hành trình. Nếu bạn muốn tăng tốc độ hơn nữa thì sử dụng bàn đạp chân ga, sau đó thiết lập chế độ điều khiển hành trình khi tốc độ đạt được như ý muốn

Thiết lập với tốc độ cao hơn nữa

Bật công tắc điều khiển hành trình và nhanh chóng thiết lập, tốc độ sẽ tăng thêm 1km/giờ mỗi lần bạn bật và chuyển đổi công tắc

Công tắc kiểm soát chế độ hành trình

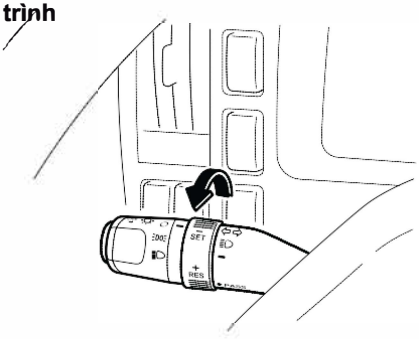

Thiết lập tốc độ thấp

Bật công tắc điều khiển hành trình, tốc độ của xe tiếp tục giảm trong khi thiết lập tốc độ

Khi tốc độ của xe đạt đươc như ý muốn, thiết lập chế độ điều khiển hành trình. Nếu bạn muốn giảm tốc độ nhanh chóng thì sử dụng bàn đạp phanh để hủy bỏ thiết lập điều khiển hành trình, sau đó thiết lập chế độ điều khiển hành trình khi tốc độ chậm lại như ý muốn.

Thiết lập tốc độ thấp hơn nữa

Bật công tắc điều khiển hành trình và nhanh chóng thiết lập, tốc độ sẽ giảm 1km/giờ mỗi lần bạn bật và chuyển đổi công tắc.

Hủy chế độ điều khiển hành trình

Công tắc hủy điều khiển hành trình

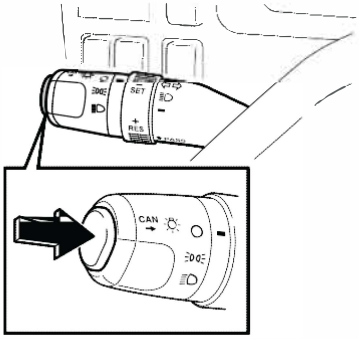

Ấn công tắc điều khiển hành trình một lần nữa sang vị trí "OFF", đèn chỉ báo điều khiển hành trình sẽ tắt.

Việc điều khiển hành trình sẽ tự động hủy trong các trường hợp sau đây:

- Nhấn bàn đạp phanh
- Nhấn bàn đạp ly hợp (có hộp số thường)
- Phanh khí xả hoạt động
- Tốc độ xe giảm xuống 40km/giờ hoặc thấp hơn
- Hệ thống điều khiển động cơ có sự cố
- Tốc độ xe giảm xuống 40km/giờ hoặc thấp hơn so với tốc độ đã thiết lập
- Chuyển số
- Ấn công tắc điều khiển hành trình để hủy

KHUYẾN CÁO

- Khi bạn không sử dụng công tắc điều khiển hành trình, hãy ấn công tắc về chế độ "OFF"
- Khi bật công tắc khởi động ở vị trí "ACC", ấn công tắc điều khiển hành trình đến vị trí "OFF" một lần và làm lại để thiết lập điều khiển hành trình

LƯU Ý

- Xe có số tự động thì tự động sang số khi xe hoạt động. Điều này không hủy được chế độ điều khiển hành trình

Thiết lập lại chế độ điều khiển hành trình

Nếu chế độ điều khiển hành trình được hủy bỏ bởi các vấn đề dưới đây, bạn có thể thiết lập lại chế độ điều khiển hành trình với tốc độ xe đã thiết lập lúc ban đầu

- Nhấn bàn đạp phanh
- Nhấn bàn đạp ly hợp (có hộp số thường)
- Phanh khí xả hoạt động
- Chuyển số
- Ấn công tắc điều khiển hành trình để hủy

KHUYẾN CÁO

- Khi xe dừng lại, các thiết lập chế độ điều khiển hành trình sẽ không được phục hồi lại khi sử dụng công tắc Resume. Bạn phải thiết lập lại chế độ điều khiển hành trình

Hệ thống điều khiển hành trình kết hợp với hệ thống trợ lực phanh

Loại xe có hệ thống điều khiển hành trình kết hợp với hệ thống trợ lực phanh
Hệ thống điều khiển hành trình kết hợp với hệ thống trợ lực phanh (phanh khí xả), hệ thống này được sử dụng để giảm tốc độ của xe khi xe đang trên đồi dốc.

CHÚ Ý

- Điều kiện đường xá có độ dốc khác nhau thì sự hạn chế tốc độ xe cũng khác nhau, tùy thuộc vào tải trọng mà xe vận chuyển.

Tự động hủy bỏ kết hợp với trợ lực phanh

- Hệ thống trợ lực phanh sẽ được hỗ trợ khi tôc độ xe vượt quá tốc độ được thiết lập khi đi trên đường đồi dốc
- Hệ thống trợ lực phanh sẽ không hoạt động khi xe chạy chậm với tốc độ quy định

Hệ Thống Chống Bó Cứng Phanh (ABS) V

Các bánh xe có thể bị khóa và trượt khi phanh đột ngột, hoặc phanh trên bề mặt đường trơn trượt như đường có tuyết. ABS là thiết bị không để hiện tượng trượt xảy ra bằng cách nhận biết và điều khiển hệ thống phanh. ABS chỉ có tác dụng hỗ trợ và không có khả năng ngăn ngừa tai nạn nếu bạn chạy xe vượt quá tốc độ an toàn. Vì vậy hãy luôn lái xe an toàn.

⚠ CHÚ Ý

- Quãng đường phanh trên bề mặt đường trơn trượt sẽ dài hơn so với đường thông thường thậm chí khi xe được trang bị ABS. Ngoài ra, quang đường phanh có thể dài hơn trên đường có tuyết dày và đường đá sỏi khi ABS được kích hoạt. Do đó luôn phải lưu ý điều kiện đường xá và tình trạng lốp xe, tuân thủ các hướng dẫn lái xe an toàn và luôn đảm bảo đúng khoảng cách giữa các xe.
- ABS không ngăn được tai nạn nếu bạn lái xe không an toàn.
- Lắp đặt lốp xe đúng kích thước quy định, cùng nhãn hiệu và thiết kế trên tất cả các bánh xe. Nếu lắp đặt các bánh xe sai cách, quang đường phanh sẽ trở nên dài hơn và độ ổn định cũng như điều khiển lái của xe sẽ giảm đi. Điều này rất nguy hiểm
- Cảm giác lái khi hệ thống ABS kích hoạt sẽ có đôi chút khác biệt so với thông thường. Hãy cẩn trọng khi điều khiển lái.
- Đối với hệ thống phanh khí nén hoàn toàn, hệ thống ABS khi hoạt động sẽ sử dụng nhiều hơi khí nén. Nếu đèn cảnh báo áp suất hơi khí nén sáng lên, hãy dừng xe tại nơi an toàn và kiểm tra xe cẩn thận.

KHUYẾN CÁO

- Lái xe trên đường cát hoặc có bùn có thể ảnh hưởng xấu tới hệ thống phanh và các cảm biến ABS. Hãy rửa xe để làm sạch cát và bùn sau khi đi xe trên đường cát hoặc bùn.
- Trước khi rửa xe, phải thực hiện che chắn cần thiết để ngăn ngừa nước không bắn vào các bộ phận ABS (các cảm biến). Đặc biệt khi lau rửa với áp lực cao, phải cẩn thận sao cho không để nước phun trực tiếp trên các bộ phận ABS

LƯU Ý

[Nhận biết hoạt động của hệ thống ABS]

- Ngay sau khi động cơ khởi động, bạn có thể nghe thấy âm thanh từ bộ chấp hành ABS. Ngoài ra, bạn cũng có thể cảm thấy hơi rung nếu đạp bàn đạp phanh vào thời điểm này. Điều này là bình thường khi ABS hoạt động đúng chức năng.
- Khi ABS hoạt động, có thể cảm nhận được độ rần tại bàn đạp phanh. Điều này là bình thường.
- Nếu xe được trang bị hệ thống phanh khí xả; khi ABS kích hoạt hệ thống phanh khí xả sẽ ngưng hoạt động.
- ABS dễ được kích hoạt hơn khi phanh được sử dụng khi rẽ hoặc lái xe trên đường xấu, do bên trong lốp xe hoặc các lốp xe có xu hướng bị chặn lại.
- ABS không được kích hoạt ngay lập tức sau khi khởi động xe. Nó chỉ được kích hoạt khi tốc độ xe đạt khoảng 10 km/h. ABS không hoạt động khi tốc độ xe giảm xuống còn 5 km/h.

Đèn cảnh báo và dấu hiệu hoạt động của ABS

Đèn cảnh báo ABS



Báo hiệu ABS hoạt động

Khi bật công tắc khởi động về vị trí “ON”, đèn cảnh báo ABS sẽ sáng lên và tắt đi trong 3 giây. Hệ thống ABS bình thường nếu đèn cảnh báo tắt đi.

Dấu hiệu hoạt động của ABS

Khi kích hoạt hệ thống ABS thì xuất hiện rung động nhẹ trên bàn đạp phanh và vô lăng tay lái, có âm thanh phát ra từ bộ chấp hành ABS

LƯU Ý

- Nếu đèn cảnh báo ABS có các dấu hiệu sau thì có thể ABS bị lỗi. Hãy liên hệ với Đại lý Isuzu gần nhất:
  - Nếu đèn cảnh báo ABS sáng lên khi xe đang chạy.
  - Đèn không sáng khi nút “Engine Start/Stop” ở vị trí ‘‘ON’’.
- Nếu có sự cố xảy ra với ABS, hệ thống phanh vẫn làm việc bình thường. Tuy nhiên ABS sẽ không làm việc.

Đèn cảnh báo ABS [V] → **Tham khảo trang 4-40**

Biện pháp an toàn khi lái xe có ABS

Hệ thống ABS không phải là thiết bị giúp cho việc lái xe và dừng xe trong các điều kiện vượt quá giới hạn an toàn cho phép. Vì vậy hãy lái xe cẩn thận

⚠ CHÚ Ý

- Quãng đường phanh trên đường trơn trượt dài hơn so với đường khô ráo thậm chí cả với xe có trang bị ABS. Khi ABS được kích hoạt trong các điều kiện bề mặt đường như bên dưới thì quãng đường phanh có thể dài hơn một chút so với xe không trang bị ABS. Do đó, phải luôn quan tâm đến tình trạng đường và lốp xe:
  - Khi lái xe trên đường sỏi đá, hoặc đường phủ tuyết dày.
  - Khi sử dụng xích ngăn trượt.
  - Khi lái xe qua các khúc cua hoặc các đoạn gồ ghề, đường lát đá.
  - Khi lái xe trên tấm thép hoặc nắp hố ga.
- ABS không làm việc khi khởi động tại chỗ, tăng tốc và rẽ không cần phanh. Trên đường trơn trượt, các lốp xe có thể mất đi độ bám và tài xế có thể không kiểm soát được phương hướng của xe gây ra mất lái. Vì vậy luôn luôn lái xe tuân thủ tốc độ an toàn phù hợp với điều kiện đường xá cùng tình trạng lốp xe và tránh phanh gấp.
- Nếu dùng tính năng phanh động cơ trên đường đóng băng trơn trượt, tay lái có thể bị khóa cứng (ABS không hoạt động), dẫn đến mất điều khiển xe, Hãy dừng xe và chuyển tay số về vị trí N để giảm truyền động từ bánh xe lên động cơ, sau đó lái xe với vị trí tay số phù hợp.
- Đối với hệ thống phanh khí nén hoàn toàn, hệ thống ABS khi hoạt động sẽ sử dụng nhiều hơi khí nén. Nếu đèn cảnh báo áp suất hơi khí nén sáng lên, hãy dừng xe tại nơi an toàn và kiểm tra xe cẩn thận.
- Khi ABS được kích hoạt, có rung động nhẹ (đặc biệt khi bề mặt đường ở lốp xe bên phải và bên trái khác nhau) trên bàn đạp phanh và vô lăng. Ngoài ra, bộ
  chấp hành ABS còn phát ra âm thanh khi hoạt động. Điều này là bình thường. Hãy giữ bình tĩnh và điều khiển vô lăng một cách phù hợp

Hệ thống chống trượt (ASR) V

ASR là hệ thống giúp các bánh xe ngăn ngừa hiện tượng bị trượt khi khởi động hoặc tăng tốc trên đường trơn trượt. Hệ thống ASR được kích hoạt khi động cơ khởi động. Có thể tắt chức năng ASR bằng cách bấm vào công tắc tắt ASR

⚠ CHÚ Ý

- Khi hệ thống ASR được kích hoạt, đèn báo hệ thống ASR sẽ sáng (màu xanh lục); đây là lúc đường trơn trượt. Nếu đèn chỉ báo này sáng lên hãy lái xe cẩn thận và giảm tốc độ khi vào cua.
- Kể cả khi xe có trang bị hệ thống ASR, hãy lái xe cẩn thận trên đường đóng băng hay trơn trượt; có thể dùng bánh xích cho bánh xe.
- ASR không phải là thiết bị giúp tăng tốc khi khởi động, hãy tăng tốc xe một cách cẩn thận khi di chuyển trên đường đóng băng.
- Nếu xe có trang bị bánh xích bánh xe, hãy tắt chức năng ASR để việc xe bắt đầu lăn bánh dễ dàng hơn.

LƯU Ý

[Dấu hiệu hoạt động của ASR

- Tốc độ động cơ có thể tự động giảm nhẹ, nguyên nhân là do điều khiển từ hệ thống ASR.
- Khi sử dụng máy đo để kiểm tra tôc độ và kiểm tra phanh, nhấn vào ASR OFF để hủy ASR

Công tắc tắt ASR

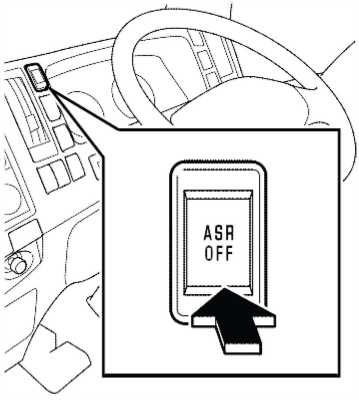

Sử dụng công tắc này nếu bạn muốn vô hiệu hóa tính năng ASR. Nếu bạn bấm công tắc này sau khi khởi động động cơ, đèn ASR sẽ chuyển sang màu hổ phách.

KHUYẾN CÁO

- Khi tắt đi chức năng ASR, xe sẽ không được khiều khiển hỗ trợ khi chạy xe trên đường trơn trượt. Hãy chú ý lái xe an toàn.
- Nên để chức năng ASR hoạt động khi lái xe.

Đèn chỉ báo ASR

ASR

(Màu hổ phách)

LƯU Ý

- Kể cả khi đã bấm công tắc tắt ASR. Hệ thống sẽ tự kích hoạt lại sau khi khởi động động cơ.

Kiểm tra tình trạng hoạt động của hệ thống ASR

Đèn chỉ báo ASR



(Xanh/Hổ phách)

Nhận biết hoạt động của ASR

Hệ thống ASR hoạt động bình thường nếu khi xoay chìa khóa khởi động về vị trí "ON", đèn chỉ báo ASR sẽ chuyển từ hổ phách sang xanh lục và tắt đi sau 3 giây.

Khi nào ASR hoạt động

Khi ASR được kích hoạt, đèn chỉ báo ASR sẽ chuyển sang màu xanh lục. Khi bấm công tắc tắt ASR, đèn chỉ báo sẽ chuyển sang màu hổ phách.

LƯU Ý

- Nếu đèn chỉ báo ASR không sáng trong các tình huống sau, hãy đến đại lý Isuzu gần nhất để kiểm tra và sửa chữa.
  - Đèn chỉ báo chuyển sang màu xanh lục khi xe đang chạy trên đường khô ráo bình thường.
  - Đèn chỉ báo chuyển sang màu hổ phách khi đang lái xe trên đường (mà không bấm công tắc tắt ASR)
  - Đèn chỉ báo không sáng sau khi bật công tắc khởi động về vị trí "ON".
- Nếu hệ thống ASR bị trục trặc, điều này sẽ không làm ảnh hưởng đến việc vận hành của xe. Chỉ có tính năng chống trượt là không hoạt động.

Đèn chỉ báo ASR V **→ Tham khảo trang 4-63**

Biện pháp an toàn khi lái xe có ASR

ASR không phải là một thiết bị giúp lái xe trong các điều kiện vượt quá các giới hạn an toàn. Vì vậy hãy luôn lái xe cẩn thận.

⚠ CHÚ Ý

- Hệ thống ASR không giúp tăng khả năng bám đường của lốp xe, nó chỉ có tác dụng giúp cho việc tăng tốc xe được tốt hơn trên các đường đóng băng hoặc trơn trượt. Trên các đường trơn trượt bánh xe sẽ bám đường kém dẫn đến khả năng điều khiển lái cũng sẽ giảm. Hãy lái xe với tốc độ an toàn và tránh việc tăng tốc.
- Đối với hệ thống phanh khí nén hoàn toàn, hệ thống ASR khi hoạt động sẽ sử dụng nhiều hơi khí nén. Nếu đèn cảnh báo áp suất hơi khí nén sáng lên, hãy dừng xe tại nơi an toàn và kiểm tra xe cẩn thận.
- Kể cả khi xe có trang bị ASR, tránh đừng nhồi bàn đạp ga, bàn đạp ly hợp và đánh tay lái hết mức. Đặc biệt là khi xe đi trên đường trơn trượt, hãy tăng tốc từ từ như thể xe không có trang bị hệ thống ASR.

LƯU Ý

- Hãy tắt chức năng ASR khi xe bạn leo một dốc dài, hoặc khi muốn cho bánh xe quay để văng sạch bùn tuyết ra khỏi bánh xe.

Công tắc tắt ASR → Tham khảo trang 4-171

Móc kéo V

Xe kéo rơ moóc 2 cầu

CHÚ Ý

- Kéo cần phanh tay rơ moóc và kê các bánh xe của rơ moóc trên mặt đất bằng phẳng trước khi gắn hoặc tháo rơ moóc.

LƯU Ý

- Tham khảo hướng dẫn của nhà sản xuất trước khi lắp đặt rơ moóc.

Gắn rơ moóc

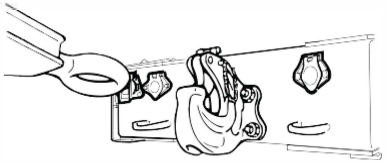

1. Đảm bảo xe đầu kéo và khung đỡ nằm song song và điều chỉnh vòng của đầu kéo ngang tầm với móc kéo trên xe.

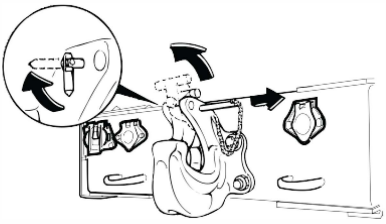

2. Kéo chốt khóa của móc kéo ra ngoài.

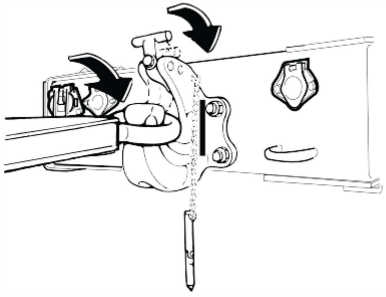

3. Kéo ngược chốt lò xo về phía sau và đặt vòng đầu của rơ moóc vào trong móc kéo, gắn chốt khóa vào.

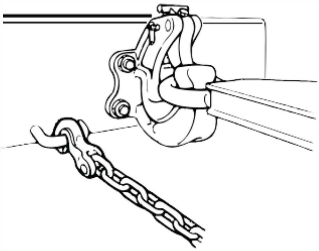

4. Gắn dây xích vào trong móc.

⚠ CHÚ Ý

- Đảm bảo gắn dây xích vào để ngăn ngừa tai tạn có thể xảy ra khi móc kéo bị tuột.

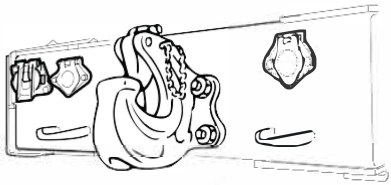

5. Cẩn thận kết nối cáp (1 loại có 4 chốt, 1 loại 7 chốt và 1 loai cho hệ thống ABS).

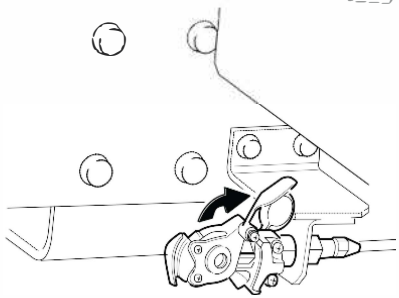

6. Mở nắp của đường ống dẫn khí nén màu vàng và đường ống khí nén khẩn cấp màu đỏ, sau đó kết nối chúng đến các đường ống trên rơ moóc. Khi kết nối các đường ống, khí nén được cung cấp đến các đường ống phanh. Sau khi kết nối, đảm bảo không có rò rỉ khí nén.

⚠ CHÚ Ý

- Khi kết nối các đường ống đến rơ moóc, cẩn thận không để nhầm lẫn các đường ống màu vàng và màu đỏ với nhau.

7. Khởi động động cơ và điều chỉnh áp suất khí nén cho thích hợp.

Loại 1

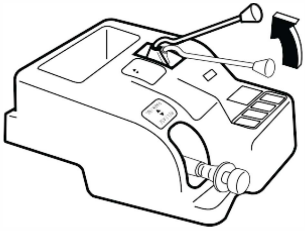

Loại 2

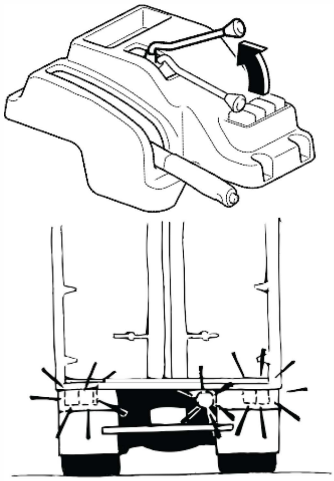

8. Kéo cần phanh tay rơ moóc để kiểm tra hoạt động của phanh rơ moóc. Phanh hoạt động bình thường khi bạn nghe tiếng xả khí khi nhả phanh tay.
9. Kiểm tra rò rỉ khí, đồng thời kiểm tra hoạt động của các đèn chỉ báo của xe đầu kéo và rơ moóc.
10. Khi kéo cần phanh tay và phanh rơ moóc được kích hoạt, từ từ khởi động động cơ. Lặp lại các hoạt động như trên 2 đến 3 lần để đảm bảo việc kết nối giữa xe đầu kéo và rơ moóc hoàn tất.
11. Nâng càng rơ moóc, nhả cần phanh tay và lấy gỗ kê bánh xe ra.

Tháo rơ moóc

Tháo rơ moóc theo trình tự ngược lại với khi lắp.
Chú ý các vấn đề sau khi tháo rơ moóc.

1. Ngắt kết nối đường ống khí nén khẩn cấp màu đỏ trước.

KHUYẾN CÁO

- Khi ngắt kết nối các đường ống khí nén khẩn cấp, hệ thống phanh sẽ được kích hoạt khóa các bánh xe rơ moóc.

2. Khi tháo các dây cáp nối, giữ phần đầu của các dây cáp, không nắm trên dây cáp.

KHUYẾN CÁO

- Kéo trên dây cáp sẽ làm hỏng dây

Bộ khớp nối V

Xe kéo rơ moóc 1 cầu

CHÚ Ý

- Kéo cần phanh tay rơ moóc và kê bánh xe trước khi gắn hoặc tháo rơ moóc.

LƯU Ý

- Tham khảo hướng dẫn của nhà sản xuất trước khi lắp đặt rơ moóc.

Gắn rơ moóc

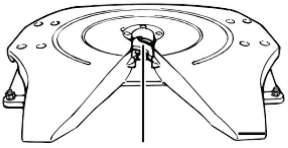

Mâm cặp

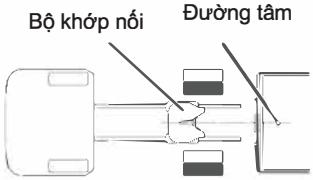

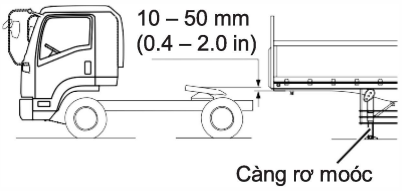

1. Kiểm tra mâm cặp của bộ khớp nối đã mở chưa, nếu chưa mở vui lòng tham khảo “tháo rơ moóc” để được hướng dẫn cách mở mâm cặp.
2. Canh đường tâm của xe kéo và rơ moóc thẳng hàng với nhau và lùi xe lại cho đến khi gần chạm vào phía trước rơ moóc.
3. Điều chỉnh độ cao của bề mặt khớp nối của rơ moóc, càng của rơ moóc phải thấp hơn bề mặt bộ khớp nối từ 10 – 50mm (0.4 – 2.0 in).
4. Từ từ lùi xe lại và gắn rơ moóc vào mâm cặp của bộ khớp nối.
5. Kéo phanh tay rơ moóc và đảm bảo mâm cặp của bộ khớp nối đã được gắn cẩn thận. Dừng động cơ khi việt kết nối hoàn tất.

Phía đầu kéo

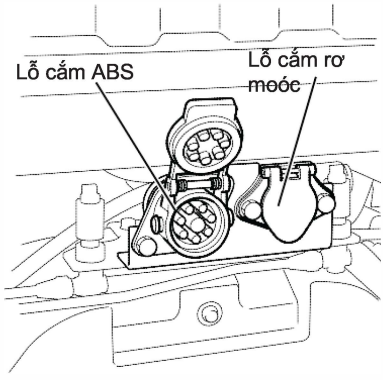

Phía rơ moóc

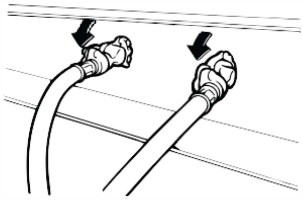

6. Gắn cáp nối.

⚠ CHÚ Ý

- Khi gắn hoặc tháo cáp nối, luôn giữ phần chính của giắc nối, không giữ phần thân cáp.

7. Tách rời đường ống khí nén màu vàng và đường ống khí nén màu đỏ, mở nắp và kết nối chúng với rơ moóc. Khi kết nối các đường ống, khí nén sẽ được cung cấp đến các đường ống phanh của rơ moóc.
   Sau khi kết nối, đảm bảo không có rò rỉ khí trên các đường ống.

⚠ CHÚ Ý

- Khi kết nối các đường ống với rơ moóc, phải cẩn thận không nhầm lẫn các đường ống khí nén màu vàng với đường ống khí nén khẩn cấp màu đỏ.

8. Khởi động động cơ và điều chỉnh áp suất khí nén cho thích hợp.

Loại 1

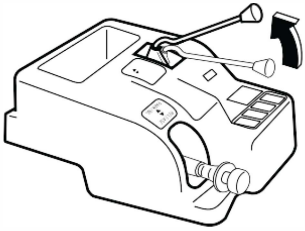

Loại 2

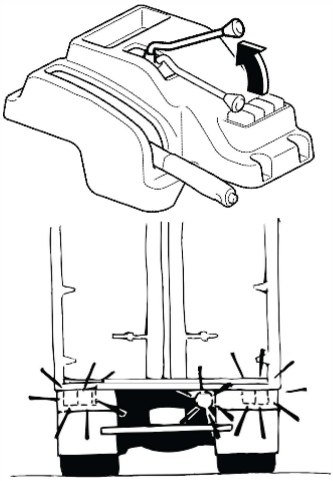

9. Kéo cần phanh tay rơ moóc để kiểm tra hoạt động của phanh. Phanh hoạt động bình thường nếu bạn nghe tiếng xả khí khi nhả phanh tay.
10. Kiểm tra rò rỉ khí nén. Cũng cần phải kiểm tra đèn báo của xe đầu kéo và rơ moóc.
11. Khi cần phanh tay rơ moóc được kéo và hệ thống phanh được kích hoạt, từ từ khởi động động cơ. Lặp lại các thao tác như trên 2 đến 3 lần để đảm bảo việc kết nối hoàn tất.
12. Nâng càng rơ moóc lên, nhả cần phanh tay và lấy gỗ kê bánh xe ra ngoài.

Tháo rơ moóc

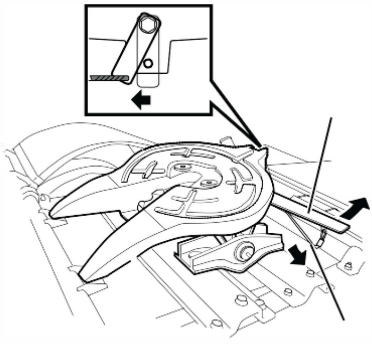

Tháo rơ moóc theo quy trình ngược lại với khi gắn rơ moóc.

1. Kéo cần phanh tay, kê bánh xe.
2. Hạ càng nâng rơ moóc cho đến khi chạm đất.
3. Ngắt kết nối các đường ống khí nén, đường ống khí nén khẩn cấp và cáp nối. Gắn các đường ống vào móc của xe đầu kéo và cáp nối vào thùng đựng.
4. Đẩy cần khóa về phía trước trong khi nới lỏng dây để mở mâm kẹp.
5. Từ từ di chuyển xe đầu kéo về phía trước để tách khỏi rơ moóc.

⚠ CHÚ Ý

- Không đặt bất kỳ vật gì lên kệ. Nó có thể kết nối với rơ moóc trong khi quay gây hư hỏng xe hoặc mất an toàn.

Loại xe 2 cầu chủ động V

⚠ CHÚ Ý

- Ngay cả xe 2 cầu chủ động cũng không thể giúp bạn lái xe an toàn mọi lúc. Chú ý hoạt động của bàn đạp ga, tay lái và bàn đạp phanh cũng như hoạt động của loại xe dẫn động bánh sau.

KHUYẾN CÁO

- Khi hệ thống HAS không được sử dụng trong thời gian dài, kiểm tra rò rỉ nhớt động cơ, hộp số và hộp số phụ, Đảm bảo mực nhớt trong phạm vi cho phép. Nếu mực nhớt quá thấp, nhớt sẽ không được phân phối đến các bộ phận cần bôi trơn dẫn đến hư hỏng hệ thống.
- Khởi động động cơ và để động cơ chạy cầm chừng khoảng 5 phút. Đảm bảo động cơ không có tiếng kêu lạ. Dừng động cơ, kiểm tra rò rỉ nhớt hốp số phụ, sau đó lái xe khoảng 50 mét (164ft) với tốc độ khoảng 15km/h (9 MPH). Đối với xe FTS (6HK1), hộp số phụ được bôi trơn bằng nhớt khi xe di chuyển về phía trước.
- Tham khảo “Khởi động động cơ” ở trang 4-4 để biết thêm thông tin về sưởi ấm động cơ trước khi khởi động.

LƯU Ý

- Lọa xe FSS, FTS (động cơ 6HH1)
  Loại xe 2 cầu chủ động bán thời gian (part-time 4WD; chọn kiểu dẫn động bằng công tắc gài cầu) có thể sử dụng được cả 2 chế độ 1 cầu (2WD) và 2 cầu (4WD) bằng cách sử dụng công tắc gài cầu 4WD. Hơn nữa, công tắc điều khiển hộp số phụ cũng được gắn trên loại xe 2 cầu này. Nó cho phép bạn chuyển đổi giữa chế độ “HIGH (tốc độ cao) và “LOW” (tốc độ thấp).
- Loại xe FTS (động cơ 6HK1)
  Là loại xe 2 cầu chủ động toàn thời gian (full-time 4WD) phân phối công suất động cơ đến tất cả các bánh xe trong toàn bộ thời gian lái xe. Công tắc khóa vi sai trung tâm trên loại xe 4WD cho phép cầu trước và cầu sau kết nối trực tiếp với nhau. Hơn nữa, công tắc điều khiển hộp số phụ gắn trên loại xe 2 cầu này cho phép bạn chuyển đổi giữa chế độ “HIGH” (tốc độ cao) và “LOW” (tốc độ thấp).

Các đặc tính trên xe 2 cầu chủ động



Hiện tượng phanh trên góc hẹp.

Khi chế độ 4WD được sử dụng trên xe 2 cầu chủ động bán thời gian 4WD hoặc khi khi vi sai trung tâm được gài trên xe 2 cầu chủ động toàn thời gian, bạn sẽ cảm nhận được các điều kiện tương tự nếu đạp phanh khi rẽ trên đường khô ráo, đường trải nhựa trong khi xoay tay lái hoàn toàn.

Hiện tượng này chỉ có trên xe 2 cầu chủ động và đó là nguyên nhân của sự khác nhau giữa tốc độ quay của bánh trước và bánh sau khi quay vòng. Đó không phải là dấu hiệu bất thường, khi xoay tay lái về vị trí lái thẳng hoặc chuyển đổi sang chế độ 1 cầu (2WD) đối với xe 2 cầu chủ động bán thời gian hoặc khóa vi sai trung tâm trên xe 2 cầu chủ động toàn thời gian. Hiện tượng này sẽ biến mất.

Lái xe trên mặt đường khô ráo

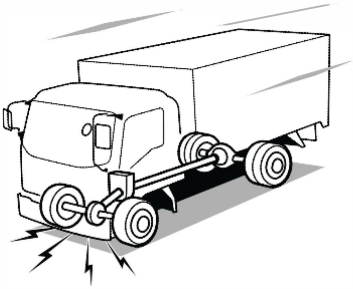

Lọai xe FSS, FTS (động cơ 6HH1)
Lái xe ở chế độ 2WD. Khi lái xe trên đường khô ráo, đường nhựa với chế độ 4WD sẽ làm cho các bánh xe trước nhanh mòn, giảm tính kinh tế nhiên liệu, xe phát ra các âm thanh bất thường và tuổi thọ của hệ thống truyền động giảm.

Đặt công tắc điều khiển hộp số phụ ở vị trí “HIGH” trong điều kiện hoạt động bình thường.

Loại xe FTS(động cơ 6HK1)

Lái xe với khóa vi sai trung tâm được mở. Khi lái xe trên đường khô ráo, đường nhựa với khóa vi sai trung tâm được gài sẽ làm cho các bánh xe trước nhanh mòn, giảm tính kinh tế nhiên liệu, xe phát ra các âm thanh bất thường và giảm tuôi thọ của hệ thống truyền động.
Đặt công tắc điều khiển hộp số phụ ở vị trí “HIGH” trong điều kiện hoạt động bình thường.

Loại FSS/FTS (với khóa vi sai trước)
Lái xe với khóa vi sai trước được mở. Khi lái xe với khóa vi sai trươc được gài sẽ làm cho các bánh xe trước nhanh mòn, giảm tính kinh tế nhiên liệu, xe phát ra các âm thanh bất thường và giảm tuôi thọ của hệ thống truyền động.

Khi lái xe trên đường ghồ ghề hoặc đường tuyết

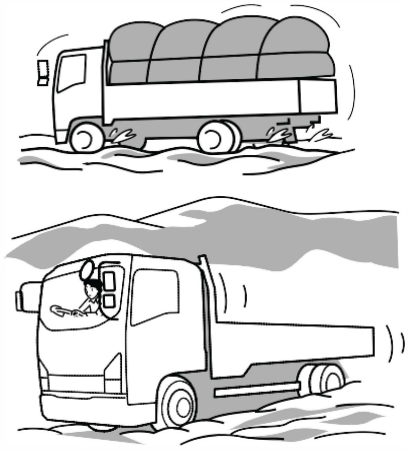

Khi lái xe trên đường ghồ ghề, đường tuyết hoặc đường trơn trượt, hãy về số thấp và giữ tốc độ ổn định.

Loại FSS, FTS (động cơ 6HH1)

Chọn chế độ 4WD để tăng hiệu quả lái xe trong những điều kiện này.

Khi bạn cần lực kéo lớn hơn, hãy sử dụng dải số thấp “LOW”.

Loại FTS (động cơ 6HK1)

Gài khóa vi sai trung tâm để tăng hiệu quả lái xe trong những điều kiện này.

Khi bạn cần lực kéo lớn hơn, hãy sử dụng dải số thấp “LOW”.

KHUYẾN CÁO

- Nếu khóa vi sai trung tâm không được sử dụng được nhưng các bánh xe bị trượt nhiều lần đối với xe 2 cầu chủ động toàn thời gian, có thể bộ vi sai bị hỏng.

Loại FSS/FTS (với khóa vi sai trước)

Hãy gài khóa vi sai trước để tăng hiệu quả lái xe trong những điều kiện này.

KHUYẾN CÁO

- Nếu khóa vi sai trước không được sử dụng nhưng các bánh xe bị trượt đối với xe có khóa vi sai trước, có thể bộ vi sai bị hỏng.

Công tắc 4WD V

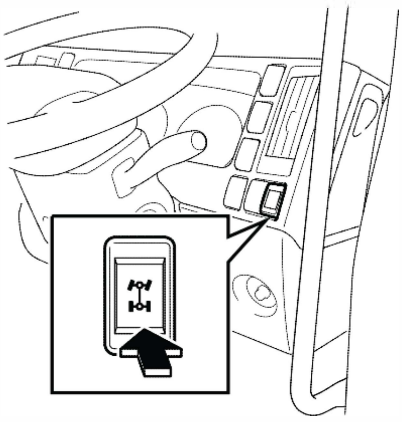

Đèn chỉ báo 4WD

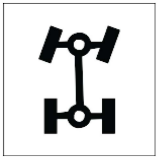

Loại **FSS, FTS (động cơ 6HH1)**

Sử dụng công tắc 4WD khi một hoặc nhiều bánh xe dẫn động ở trong bùn hoặc cát, hoặc trên đường đóng băng hay đường trơn trượt.

Đảm bảo xe đã dừng và nhấn công tắc. Sau đó công suất động cơ sẽ được truyền đến cả cầu trước. Đèn chỉ báo công tắc 4WD sẽ sáng lên.

Khi sử dụng công tắc, phải xác nhận núm điều khiển trục bánh xe phải ở vị trí "LOCK", và chỉ sử dụng công tắc khi xe dừng hẳn hoặc di chuyển với tốc độ chậm.

⚠ CHÚ Ý

- Khi nâng xe bằng con đội, không được sử dụng chế độ 4WD. Khi bạn quay bánh xe, các bánh xe khác cũng sẽ quay theo, điều này rất nguy hiểm.
- Bất cứ khi nào sử dụng chế độ 4WD, phải xác nhận núm điều khiển trục bánh xe phải ở vị trí "LOCK".
- Không được sử dụng công tắc 4WD khi lái xe với núm điều khiển trục bánh xe ở vị trí "FREE". Làm như vậy sẽ gây hư hỏng hộp số phụ.

KHUYẾN CÁO

- Khi lái xe trên đường khô ráo, đường nhựa, đặt công tắc 4WD ở vị trí "OFF". Lái xe ở chế độ 4WD sẽ làm cho các bánh xe trước nhanh mòn, giảm tính kinh tế nhiên liệu, xe phát ra các âm thanh bất thường và giảm tuổi thọ của hệ thống truyền động.
- Không được sử dụng công tăc 4WD khi đang lái xe. Phải đảm bảo xe dừng hẳn trước khi sử dụng công tắc.
- Khi kéo xe, không được chọn chế độ 4WD, làm vậy sẽ gây hư hỏng bộ vi sai.

LƯU Ý

- Khi công tắc điều khiển hộp số phụ được đặt ở vị trí “LOW”, chế độ 4WD khồn thể được tătd cho dù bạn đặt công tắc 4WD ở vị trí “OFF”. Khi hủy chế đỗ 4WD, dừng xe lại, đạp bàn đạp ly hợp, đặt công tắc điều khiển hộp số phụ ở ở vị trí “HIGH”, sau đó đặt công tắc 4WD về vị trí “OFF”.
- Khi xe hoạt động ở chế độ 4WD, bán kính quay vòng HSA lớn hơn khi sử dụng chế độ 2WD

Công tắc khóa vi sai trung tâm V

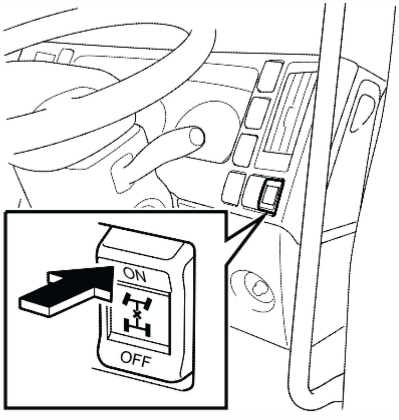

Đèn chỉ báo khóa vi sai trung tâm



Loại FTS (động cơ 6HK1)

Sử dụng khóa vi sai trung tâm khi có một hoặc nhiều bánh xe dẫn động ở trong bùn hoặc cát, hoặc trên đường đóng băng hay đường trơn trượt.

Dừng xe và nhấn công tắc ở vị trí “ON”. Khóa vi sai trung tâm sẽ được gài và đèn chỉ báo sẽ sáng cùng lúc. Khi nhấn công tắc “OFF” khóa vi sai trung tâm sẽ được mở và đèn chỉ báo sẽ tắt.

CHÚ Ý

- Khi nâng xe bằng con đội, không được gài khóa vi sai trung tâm. Khi bạn quay bánh xe, các bánh xe khác cũng sẽ quay theo, điều này rất nguy hiểm.

KHUYẾN CÁO

- Khi lái xe trên đường khô ráo, đường nhựa, không được gài khóa vi sai trung tâm Làm như vậy sẽ sẽ làm cho các bánh xe trước nhanh mòn, giảm tính kinh tế nhiên liệu, xe phát ra các âm thanh bất thường và giảm tuổi thọ của hệ thống truyền động.
- Không được bật công tắc khóa vi sai trung tâm khi đang lái xe. Hãy dừng xe trước khi bật công tắc.
- Khi kéo xe, không được gài khóa vi sai trung tâm, làm như vậy sẽ gây hư hỏng hộp số.
- Nếu khóa vi sai trung tâm không được sử dụng nhưng các bánh xe bị trượt, có thể bộ vi sai bị hỏng.

LƯU Ý

[Khóa vi sai trung tâm]

- Khóa vi sai trung tâm có chức năng kết nối truyền động trực tiếp giữa cầu trước và cầu sau.
- Khi gài khóa vi sai trung tâm, bán kính quay HSA sẽ lớn hơn khi không gài.

Công tắc điều khiển hộp số phụ V

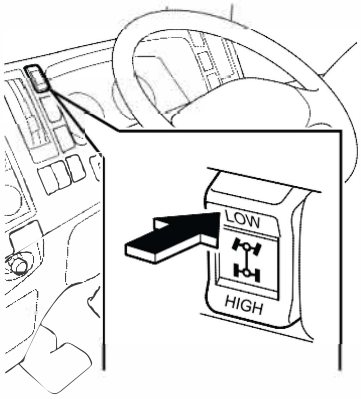

Đèn chỉ báo chế độ LOW



Loại FSS/FTS

Công tắc này được sử dụng để chuyển đổi giữa chế độ "HIGH" (tốc độ cao) và chế độ "LOW" (tốc độ thấp) của hộp số phụ.

1. Phải đảm bảo dừng xe và đạp bàn đạp ly hợp.

LƯU Ý

- Phải đạp bàn đạp ly hợp trước khi bật công tắc điều khiển hộp số phụ.

2. Nhấn vào phía "HIGH" hoặc "LOW" của công tắc. Khi phía "LOW: được nhấn, đèn chỉ báo "LOW" của hộp số phụ sẽ sáng..

HIGH: Sử dụng chế độ này khi lái xe bình thường hoặc trên đường cao tốc.

LOW : Sử dụng chế độ này khi lái xe trên đường tuyết, đường trơn trượt, đường dốc hoặc ghồ ghề.

KHUYẾN CÁO

- Không được bật công tắc điều khiển hộp số phụ khi đang lái xe. Phải đảm bảo dừng xe và đạp bàn đạp ly hợp trước khi sử dụng công tắc.

LƯU Ý

[Loại xe FSS, FTS (động cơ 6HH1)]

- Cho dù công tắc 4WD được đặt ở vị trí "OFF", việc nhấn công tắc điều khiển hộp số phụ ở chế độ "LOW" cũng sẽ làm cho xe chuyển sang chế độ 4WD.
- Đèn chỉ báo chế độ "LOW" sẽ không sáng trừ khi xe chuyển sang chế độ 4WD (công tắc 4WD chuyển sang vị trí "ON").

[Loại xe FTS (động cơ 6HK1)]

- Đèn chỉ báo chế độ "LOW" chỉ sáng khi tắt chế độ "LOW" và hộp số phụ chuyển sang chế độ "HIGH".

3. Đảm bảo đèn chỉ báo chế độ "LOW" sáng, sau đó tiếp tục lái xe.

Công tắc gài cầu trước V

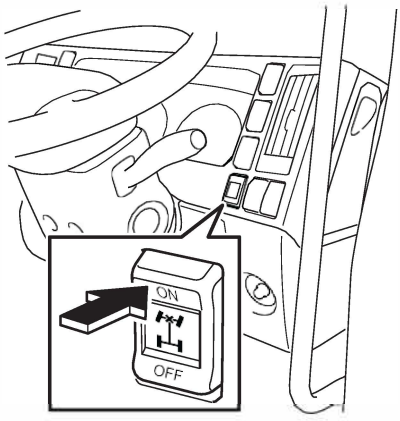

Đèn chỉ báo gài cầu trước



Loại xe FSS/FTS

Sử dụng gài cầu trước chỉ khi một trong các bánh xe đi trên mặt đường bùn lầy, cát, đường dốc, đường có tuyết và các bề mặt đường trơn trượt khác.

Để gài cầu trước, dừng xe lại và ấn công tắc gài cầu trước ở vị trí "ON", đèn chỉ báo gài cầu trước sẽ sáng. Để mở lại gài cầu trước, ấn công tắc ở vị trí "OFF", đèn chỉ báo cầu trước sẽ tắt.

⚠ CHÚ Ý

- Khi nâng bánh xe lên bằng con đội, chế độ gài cầu trước sẽ không hoạt động. Khi bạn quay một bánh xe thì các bánh xe khác cũng sẽ quay theo, thao tác như vậy rất nguy hiểm

KHUYẾN CÁO

- Không sử dụng gài cầu trước trừ khi cần thiết. Sử dụng gài cầu trước khi xe chạy trên mặt đường khô ráo có thể làm ảnh hưởng và mòn lốp xe, làm tiêu hao nhiên liệu và hư hỏng hệ thống truyền động phía trước
- Không được sử dụng gài cầu trước khi đang lái xe. Bạn phải dừng xe lại trước khi gài cầu trước.
- Khi đang kéo xe, không được gài cầu trước, làm như vậy có thể gây hư hỏng cầu trước.
- Khi xe đang chạy trên đường trơn trượt mà bạn không gài cầu trước, có thể làm hư hỏng cầu trước.

Trục xoay bánh xe V

Trục xoay bánh xe là hệ thống cho phép các bánh xe trước và trục dẫn động được kết nối với nhau hoặc không kết nối.

⚠ CHÚ Ý

- Khi bạn lái xe ở chế độ 4WD, bạn phải đảm bảo các nút bấm trên trục xoay bánh xe ở vị trí “LOCK”
  Nếu trục xoay bánh xe quay tự do, mô men xoắn lớn sẽ tác động lên hệ thống trục dẫn động các bánh sau lớn khi công tắc 4WD dãy thấp, điều này có thể gây hư hỏng.

KHUYẾN CÁO

- Không được để nút bấm ở giữa vị trí “FREE” và “LOCK”
- Để đảm bảo đủ nhớt bôi trơn của hệ thống dẫn động cầu trước, mỗi tháng phải để trục xoay bánh xe bên trái và phải ở vị trí “LOCK” và lái xe khoảng 20km.
- Các nút bấm bên trái và phải của trục xoay bánh xe có thể bị nóng sau khi lái xe
- Thiết lập trục xoay bánh xe ở vị trí “LOCK” và “FREE”, luôn luôn làm như vậy cho cả hai bên của xe.

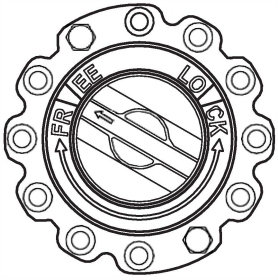

Vị trí "FREE"

Khi nút bấm trục xoay bánh xe ở vị trí "FREE", các bánh xe sẽ bị ngắt kết nối với trục dẫn động.

Sử dụng vị trí này khi lái xe ở chế độ 2WD.

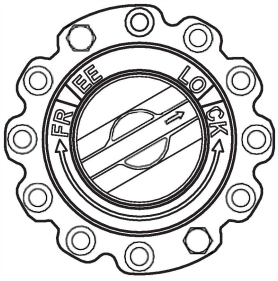

Ví trí "LOCK"

Khi nút trục xoay bánh xe ở vị trí "LOCK",các bánh xe được nối với trục dẫn động và hệ thống 4WD được hoạt động.

Vị trí này được sử dụng khi lái xe ở chế độ 4WD.

LƯU Ý

- Khi bạn lái xe ở chế độ 4WD, các nút bấm trên trục xoay bánh xe bên trái và bên phải ở vị trí “LOCK” (ngay cả khi công tắc 4WD được bật ở vị trí “ON”, các nút bấm trên trục xoay bánh xe cũng ở vị trí “LOCK”
- Nếu trục xoay bánh xe bên trái và phải được thiết lập ở vị trí “FREE” và các bánh xe trước bị ngắt kết nối với trục dẫn động khi lái xe ở chế độ 2 WD, thì các bánh xe phía trước sẽ không được kết nối với hệ thống dẫn động cầu trước. Như vậy tiếng ồn và mức độ ma sát sẽ giảm, có thể tiết kiệm nhiên liệu hơn.

Bộ trích công suất (PTO) V

Bộ trích công suất PTO là thiết bị trích xuất công sinh ra từ động cơ xe hoặc hộp số để dẫn động các thiết bị phụ trợ khác. Phần nội dung này sẽ giới thiệu về hoạt động của bộ PTO, tuy nhiên về chi tiết cấu tạo và nguyên lí hoạt động vui lòng tham khảo quyển [hướng dẫn sử dụng các thiết bị lắp ngoài].

Hoạt động của bộ trích công suất

CHÚ Ý

- Đảm bảo không có người hoặc vật dụng nào xung quanh hay ở trước xe trước khi vận hành PTO.
- Vận hành PTO trên mặt phẳng cân bằng.
- Khi vận hành PTO, nhớ chuyển tay số về vị trí “N”, kéo phanh tay và đạp bàn đạp phanh bằng chân phải của bạn
- Không sử dụng PTO khi xe đang điều khiển xe trên đường
- Chi tiết cấu tạo và nguyên lí hoạt động vui lòng tham khảo quyển [hướng dẫn sử dụng các thiết bị lắp ngoài].
- Không được sang số khi PTO đang hoạt động

KHUYẾN CÁO

- Không thể kế nối PTO trong khi tăng tốc động cơ để hâm nóng bằng cách xoay núm điều chỉnh tốc độ cầm chừng. Hãy đợi đến khi động cơ ấm lên, sau đó chỉnh lại núm điều chỉnh tốc độ cầm chừng về vị trí bình thường trước khi kết nối PTO

LƯU Ý

[Tăng tốc động cơ để hâm nóng]

- Đó là việc chỉnh cho tốc độ động cơ hoạt động cầm chừng tăng lên, giúp cho quá trình làm nóng động cơ diễn ra nhanh hơn khi động cơ đang nguội.

Công tắc PTO

Đây là công tắc dùng để kết nối hoặc ngắt kết nối PTO.Khi kết nối PTO, đèn chỉ báo PTO sẽ sáng. Bạn phải chắc chắn rằng xe không di chuyển, sau đó mới được kết nối PTO

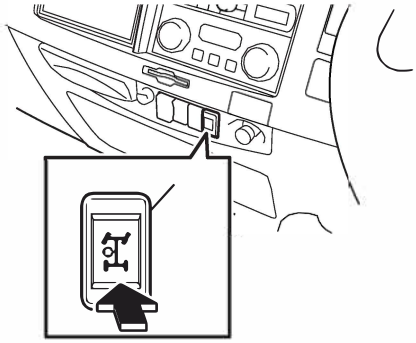

Đèn chỉ báo PTO



Loại xe MID



Kết nối PTO trên loại xe hốp số thường

1. Để xe đứng yên, kéo phanh tay với vị trí tay số ở “N”.
2. Đạp hoàn toàn bàn đạp ly hợp, đợi vài giây sau đó ấn công tắc PTO về vị trí “ON”. Đèn chỉ báo PTO sẽ sáng

⚠ CHÚ Ý

- Bạn phải đạp hoàn toàn bàn đạp ly hợp trước khi vận hành PTO, nếu không thao tác như vậy sẽ làm hư hỏng hộp số.

Kết nối PTO trên Loại xe hốp số tự động

1. Kéo cần phanh tay và chuyển cần sang số về vị trí “N”, vặn núm điều chỉnh tốc độ cầm chừng ngược chiều kim đồng hồ
2. Nhấn bàn đạp phanh, ấn công tắc PTO về vị trí “ON” ,đèn chỉ báo PTO sẽ sáng

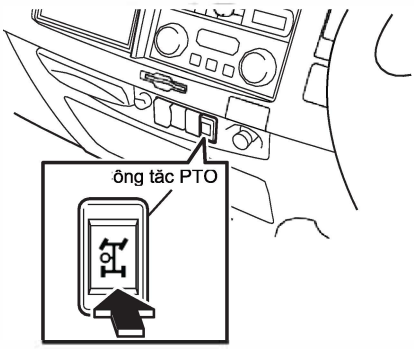

Đèn chỉ báo PTO



Loại xe MID



Ngắt kết nối PTO trên Loại xe hộp số thường

Nhấn bàn đạp ly hợp, ấn công tắc PTO về vị trí “OFF”, đèn chỉ báo PTO sẽ tắt.

Ngắt kết nối PTO trên Loại xe hộp số tự động

Nhấn bàn đạp phanh, ấn công tắc PTO về vị trí “OFF”,đèn chỉ báo PTO sẽ tắt.

Cần điều khiển PTO

Khi điều khiển hệ thống PTO, bạn có thể nâng cần lên hoặc hạ cần xuống
Phần này mô tả nội dung để bạn biết cách sử dụng cần điều khiển PTO để hệ thống hoạt động hoặc không hoạt động

Chi tiết cấu tạo và nguyên lí hoạt động vui lòng tham khảo quyển "hướng dẫn sử dụng các thiết bị lắp ngoài"

⚠ CHÚ Ý

- Khi bạn đang lái xe hoặc đang bảo dưỡng xe, hãy đảm bảo cần điều khiển đang ở vị trí xuống thấp.Bạn phải chắc chắn cần điều khiển ở ở đúng vị trí khi bấm nút khóa.
- Khi bạn đi ra ngoài hoặc vào trong cabin, không được cầm cần điều khiển. Thao tác như vậy.

Hoạt động của cần điều khiển PTO

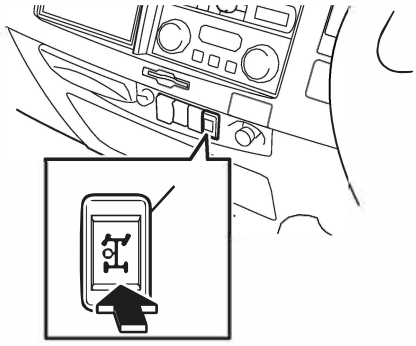

Để nâng cần điều khiển

1. Ấn công tắc PTO để PTO được kết nối

   Công tắc PTO → Tham khảo trang 4-194

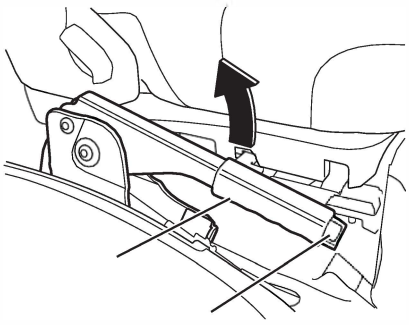

2. Bấm nút khóa để kéo cần điều khiển lên. Cần điều khiển sẽ tự dồng khóa khi cần được nâng lên.

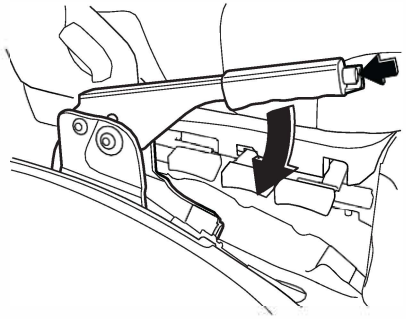

Để hạ cần điều khiển
Bấm nút khóa để di chuyển cần điều khiển xuống.

LƯU Ý

- Chi tiết cấu tạo và nguyên lí hoạt động vui lòng tham khảo quyển [hướng dẫn sử dụng các thiết bị lắp ngoài].

Cách sử dụng cần điều khiển PTO

Khi bạn muốn kết nối hoặc ngắt kết nối, sử dụng cần điều khiển ở đúng vị trí có liên quan, tốc độ được thay đổi khi bạn sử dụng bàn đạp phanh

CHÚ Ý

- Bạn phải chắc chắn rằng cần điều khiển phải được khóa trong khi lái xe
- Hạ cần điều khiển xuống khi bạn muốn kết nối hoặc ngắt kết nối

LƯU Ý

- Chi tiết cấu tạo và nguyên lí hoạt động vui lòng tham khảo quyển [hướng dẫn sử dụng các thiết bị lắp ngoài].

Đai an toàn có cơ cấu căng đai trước và hệ thống túi khí SRS V

Đai an toàn có cơ cấu căng đai trước và hệ thống túi khí (SRS), hệ thống được kích hoạt trong trường hợp va chạm phía trước xe khi lực va chạm vượt quá mức giới hạn. Để giảm chấn động cho tài xế và hành khách, cơ cấu căng đai trước và túi khí trước sẽ giữ chặt cơ thể trong ghế. Tuân thủ các chỉ dẫn sau đây để bảo vệ bạn và hành khách khỏi thương tổn nghiêm trọng hoặc gây tử vong do va đập từ đai an toàn với cơ cấu căng đai trước và hoạt động của túi khí.

Kiểm tra sự hoạt động

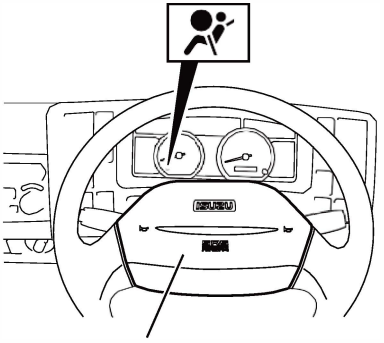

Túi khí bên ghế tài xế

Đèn cảnh báo túi khí SRS sẽ nhấp nháy 7 lần khi công tắc khởi động động cơ được bật qua vị trí “ON”' và sau đó đèn cảnh báo sẽ tắt

Khi đèn cảnh báo túi khí sáng, các túi khí có thể hoạt động không đúng khi cần thiết.

⚠ CHÚ Ý

- Nếu có lỗi xảy ra với hệ thống trên,hãy mang xe của bạn đến đại lý Isuzu để kiểm tra và bảo dưỡng

[Báo lỗi]

- Đèn cảnh báo không nhấp nháy 7 lần công tắc khởi động động cơ được bật qua vị trí “ON”.
- Nếu đèn cảnh báo không tự động tắt.
- Nếu đèn cảnh báo sáng trong khi đang lái xe

⚠ CẢNH BÁO

- Nếu bạn tự chỉnh sửa hoặc lắp đặt phụ kiện lên xe không đúng phương pháp thì có thể đai an toàn có cơ cấu căng đai trước và túi khí không thể hoạt động đúng cách.
- Nếu thay thế vô lăng bằng một vô lăng không đạt tiêu chuẩn hoặc dán nhãn dính lên nắp chụp vô lăng thì hệ thống có thể bị hư hỏng hoặc chất dính bung ra trong trường hợp kích hoạt hệ thống. Gắn các chất dính hoặc đặt các vật dụng như là các phụ kiện hoặc túi lọc không khí lên mặt trên của bảng điều khiển cũng nguy hiểm. Chúng có thể cản trở việc hoạt động của túi khí.
- Thực hiện bất kỳ công việc nào dưới đây cần sự thận trọng đặc biệt nên cần sự tư vấn và đồng ý từ đại lý Isuzu trước khi thực hiện. Việc thực hiện không đúng cách có thể khiến dây đai an toàn có cơ cấu căng đai trước và túi khí bị kích hoạt sai, gây tổn thương cho người sử dụng. Nếu việc điều chỉnh không đúng cách đều có ảnh hưởng xấu đến vận hành hệ thống, gây lỗi hoặc hư hỏng.
  - Việc sửa chữa hoặc thay thế vô lăng, bảng điều khiển, bảng điều khiển trung tâm, các bộ phận xung quanh bàn đạp ga,
  - Việc sửa chữa, thay thế hoặc bỏ đai an toàn có cơ cấu căng đai trước và túi khí.
  - Khi lắp đặt hoặc sửa đổi thiết bị âm thanh và các phụ kiện
  - Việc sửa chữa hoặc sơn các bảng ở phía trước hoặc các bảng trên cabin.

⚠ CHÚ Ý

Hãy mang xe của bạn vào đại lý Isuzu để kiểm tra nếu bạn gặp một trong các vấn đề sau đây:

- Đèn cảnh báo túi khí SRS sáng bất thường
- Đai an toàn có cơ cấu căng đai trước và hệ thống túi khí SRS được kích hoạt trong trường hợp va chạm (Đèn cảnh báo túi khí sẽ sáng)

CHÚ Ý (Tiếp)

CHÚ Ý (Tiếp)
- Xe của bạn bị va đập nhất định phía trước trực diện, ngay cả khi va đập không làm kích hoạt đai an toàn có cơ cấu căng đai trước và túi khí.
- Đai an toàn bị sờn hoặc mòn.
- Mặt vô lăng bị vỡ hoặc bị hỏng hoặc bị va đập.
- Bề mặt bảng điều khiển bị vỡ hoặc bị hỏng hoặc bị va đập.

Đèn cảnh báo túi khí SRS [V] **→ Tham khảo trang 4-37**

Đai an toàn có bộ căng đai

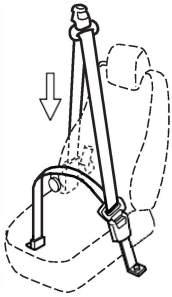

Khi xe bị va chạm mạnh trong tình huống va chạm trước trực diện, đai an toàn bị rút ngay lập tức để giữ chặt tài xế trên ghế, do vậy tăng cường được chức năng giữ đai an toàn.

Đai an toàn → Tham khảo trang 3-34

Dòng xe ISRI 6860/875NTS

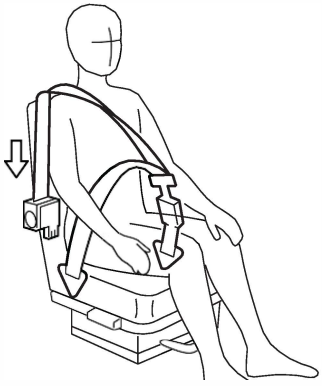

⚠ CẢNH BÁO

- Đai an toàn có cơ cấu căng đai trước có chức năng làm giảm nguy cơ chấn thương cho tài xế và hành khách trong trường hợp xe bị va chạm phía trước trực diện vượt quá mức nhất định. Đai an toàn chỉ có tác dụng tối ưu khi được đeo thích hợp.
- Đai an toàn có bộ căng đai trước làm căng đai an toàn ngay lập tức để giảm nguy cơ thương tổn nghiêm trọng. Nếu đai an toàncó cơ cấu căng đai trước trước kích hoạt, bạn có thể bị xước hoặc tím nhẹ hoặc bị bỏng do nhiệt do cọ xát.

CHÚ Ý

- Không được tháo hay gỡ bỏ đai an toàn, sẽ vô tình kích hoạt hệ thống làm bung các bộ phận, gây hư hỏng hoặc làm bạn bị thương

KHUYẾN CÁO

- Khi đai an toàn có cơ cấu căng đai trước được kích hoạt, không thể sử dụng lại đai an toàn có cơ cấu căng đai trước. Phải thay thế đai ngay tại đại lý Isuzu.

LƯU Ý

- Mặc dù chức năng cơ cấu căng đai trước trước hỏng, đai an toàn vẫn hoạt động như đai an toàn bình thường (với ELR) và chức năng đai an toàn vẫn được đảm bảo.
- Cơ cấu căng đai trước trước phát ra âm thanh khi rút lại đai an toàn.
- Khi đai an toàn có cơ cấu căng đai trước và hệ thống túi khí được kích hoạt do va đập, đèn cảnh báo túi khí SRS sáng.

Hệ thống túi khí (SRS)

Hệ thống túi khí SRS và đai an toàn có cơ cấu căng đai trước có chức năng làm giảm nguy cơ chấn thương cho tài xế và hành khách trong trường hợp xe bị va chạm phía trước trực diện vượt quá mức nhất định

⚠ CẢNH BÁO

- Túi khí trước được kích hoạt cùng với đai an toàn có cơ cấu căng đai trước để giảm lực tác động đế người lái và hành khách khi xe bị va chạm mạnh. Hệ thống này tác dụng tối ưu chỉ đạt khi được đeo đai an toàn thích hợp.
- Túi khí trước không thay thế đai an toàn. Nhớ đeo đai an toàn.
- Túi khí trước bung ra ngay lập tức với lực đáng kể để giảm lực tác động. Nếu túi khí bung ra, bạn có thể bị xước hoặc thâm tím nhẹ hoặc bỏng do nhiệt tạo ra do ma sát.

KHUYẾN CÁO

- Khi túi khí trước bung ra, âm thanh và khói trắng được tạo ra nhưng không gây cháy. Khói trắng này không có hại cho sức khỏe. Tuy nhiên, nếu nó bám vào mắt và da của bạn, hãy rửa bằng nước ngay lập tức. Mặc dù hiếm, người có da nhạy cảm cũng có thể bị dị ứng
- Ngay sau khi túi khí trước bị bung ra, phần kim loại bơm căng túi khí sẽ nóng. Không được đụng vào.
- Không thể sử dụng lại túi khí cũ sau khi bung ra. Bạn phải thay thế túi khí mới tại đại lý Isuzu gần nhất.

LƯU Ý

- Túi khí trước bị xẹp xuống nhanh chóng sau khi kích hoạt và không làm ảnh hưởng tầm nhìn
- Khi đai an toàn có cơ cấu căng đai trước và túi khí trước được kích hoạt do va chạm, đèn cảnh báo túi khí SRS sẽ sáng lên.

Sử dụng khi nào và cách thức hoạt động đai an toàn với cơ cấu căng đai trước và hệ thống túi khí SRS

Đai an toàn có cơ cấu căng đai trước và hệ thống túi khí SRS được kích hoạt khi xe bị va chạm mạnh trong trường hợp va chạm trước. Do thân xe hấp thụ một phần năng lượng va đập, hệ thống có thể không kích hoạt do lực va đập giảm hoặc lực va đập bị lệch hướng. Tuy nhiên, ngay cả khi phần trước xe bị biến dạng lớn do va chạm, trong một số trường hợp lực va đập lên ghế không đáng kể. Do đó, mức độ biến dạng và hư hại đến xe không nhất thiết trùng khớp với việc kích hoạt túi khí.

Khi nào dây đai an toàn có cơ cấu căng đai trước và hệ thống túi khí SRS được kích hoạt?

Khi xe va chạm trực diện với xe đang đỗ hoặc xe đang chuyển động với lực va chạm mạnh



Khi xe va chạm trực diện với tường cứng với lực va chạm mạnh



⚠ CẢNH BÁO

- Ngay sau khi các túi khí SRS được bung ra, phần kim loại bung túi khí ra sẽ bị nóng. Không được chạm vào. Làm như vậy có thể gây thương tích như bỏng.

Khi nào không kích hoạt được đai an toàn có cơ cấu căng đai trước và hệ thống túi khí SRS?

Trong các trường hợp sau đây, đai an toàn có cơ cấu căng đai trước và hệ thống túi khí SRS không được kích hoạt ngay cả khi chúng hoạt động bình thường.

Khi xe va chạm vào cột điện hoặc cây thẳng đứng.



Khi xe vướng vào phía dưới xe khác hoặc chướng ngại vật.



Khi xe có va chạm lệch (va chạm một bên)



Khi xe va chạm góc trước xe.



Khi nào đai an toàn có cơ cấu căng đai trước và hệ thống túi khí SRS được kích hoạt mà không phải do va chạm?

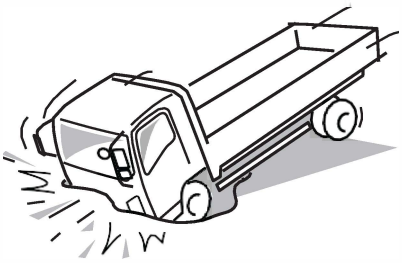

- Khi xe rơi vào hố hoặc rãnh trên đường.
- Khi xe va chạm mạnh với chướng ngại vật trên đường.
- Khi xe va chạm với lề đường ở tốc độ cao.
- Khi xe nảy lên trên không và va vào mặt đất, nhận lực va đập mạnh vào gầm xe.

⚠ CẢNH BÁO

- Ngay sau khi hệ thống túi khí được bơm căng, phần kim loại túi khí bung ra trở nên nóng hơn. Không được chạm vào,làm như vậy có thể gây thương tích như bỏng.

Khi nào đai an toàn có cơ cấu căng đai trước và hệ thống túi khí SRS không được kích hoạt?

Trong các trường hợp sau đây, đai an toàn có cơ cấu căng đai trước và hệ thống túi khí SRS không được kích hoạt ngay cả khi chúng hoạt động bình thường.

Khi xe bị đụng từ phía sau



Khi xe bị đụng từ phía bên hông.

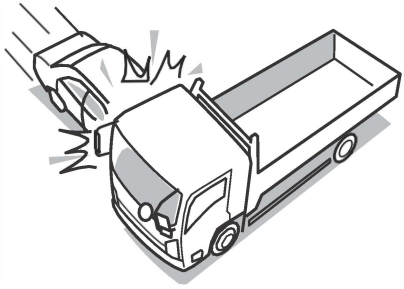

Khi xe lật một bên hoặc lật ngược

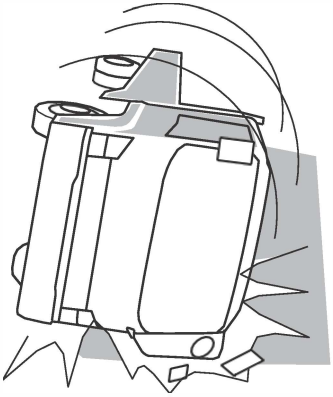

⚠ CẢNH BÁO

- Sơn lại các tấm cabin, sửa chữa lại xung quanh xe, vô lăng, bảng táp lô, lắp đặt các phụ kiện như thiết bị âm thanh và sửa chữa xung quanh bảng táp lô có thể ảnh hưởng xấu đến hệ thống túi khí SRS, có thể gây thương tích hoặc tử vong do va đập túi khí khi bị bung ra đột ngột.
- Nếu bạn thay đổi phía trước xe (cản xe, khung gầm…), lắp đặt thiết bị (ví dụ cần gạt tuyết…), sửa đổi khung hoắc thay đổi độ cao của xe bằng các phương pháp và/hoặc vật liệu trái phép, hệ thống túi khí SRS có thể không hoạt động bình thường. Hãy tham khảo ý kiến của đại lý Isuzu
- Cần xử lí đặc biệt khi bỏ túi khí. Khi bỏ hệ thống túi khí SRS trên xe, hãy tham khảo ý kiến của đại lý Isuzu.

⚠ CHÚ Ý

- Hãy mang xe của bạn đến đại lý Isuzu gần nhất để kiểm tra ngay trong các trường hợp sau đây:
- Khi đèn cảnh báo túi khí SRS không sáng hoặc sáng khi đang lái xe
- Khi túi khí bị bung ra.
- Khi túi khí không được bung ra mặc dù xe nhận được một mức va chạm nhất định ở phía trước.
- Khi mặt đệm vô lăng vỡ hoặc hư hỏng hoặc bị va đập..
- Khi mặt mặt bảng đồng hồ vỡ hoặc hư hỏng hoặc bị va đập.

LƯU Ý

- Khi túi khí bị bung ra, các khí như khói trắng được tạo ra nhưng không phải do cháy. Khói trắng này không có hại đối với sức khỏe. Tuy nhiên, nếu nó bám vào mắt và da, hãy rửa bằng nước ngay lập tức. Mặc dù rất hiếm nhưng người có làn da nhạy cảm có thể bị dị ứng.
- Không thể sử dụng lại túi khí đã bị bung ra. Cần thay thế túi khí mới tại đại lý Isuzu.

Kích hoạt hệ thống túi khí SRS

Khi xe bị va chạm trực diện với một lực nhất định hoặc lớn hơn, hệ thống túi khí được kích hoạt và túi khí được bung ra ngay lập tức. Nó không cản trở tầm nhìn của bạn.

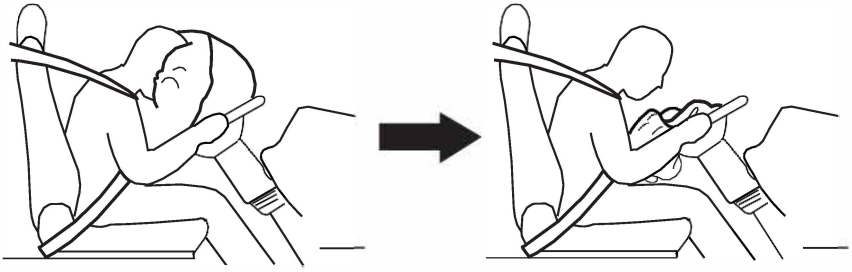

Khi nào hệ thống túi khí SRS có tác dụng tối đa?

⚠ CẢNH BÁO

- Trước khi lái xe, hãy điều chỉnh ghế để có tư thế lái thích hợp và đeo đai an toàn đúng cách. Không được ngồi quá gần hoặc dựa vào vô lăng. Không cho phép hành khách đặt tay /chân lên bảng đồng hồ và để mặt hoặc ngực gần bảng đồng hồ. Khi túi khí được kích hoạt, bạn hoặc hành khách có thể bị bỏng hoặc bị thương ở tay hoặc mặt.
- Nếu thay vô lăng không đạt tiêu chuẩn hoặc có chất dính trên vô lăng, hệ thống có thể bị trục trặc hoặc chất dính có thể bị bong ra trong các trường hợp kích hoạt hệ thống. Gắn các chất dính hoặc đặt các đồ vật lên bề mặt của bảng đồng hồ cũng rất nguy hiểm. Chúng có thể cản trở hoạt động bình thường của túi khí hoặc túi khí có thể bung ra khi hệ thống bị kích hoạt.

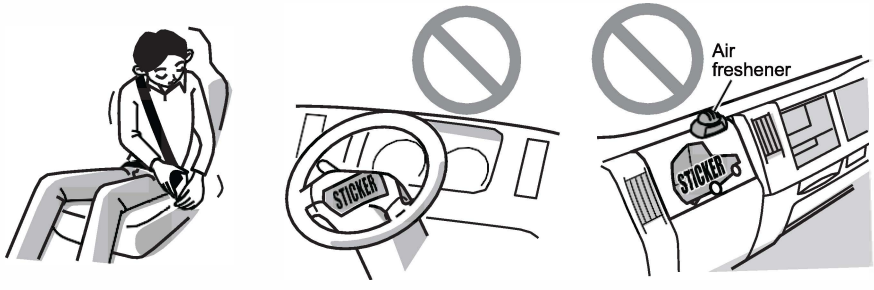

Khi có trẻ đi cùng

⚠ CẢNH BÁO

- Đảm bảo tuân thủ các chỉ dẫn sau đây khi cho trẻ đi cùng xe. Nếu không trẻ có thể bị thương tích dẫn đến tử vong do va đập từ túi khí bị bung ra.
  - Không cho trẻ đứng trước bất kì túi khí nào hoặc ngồi trong lòng bạn khi đang lái xe. Làm như vậy rất nguy hiểm bởi vì trẻ sẽ bị va đập mạnh do túi khí bung ra.
  - Không được lắp đặt ghế an toàn dành cho trẻ hướng về phía ghế hành khách phía trước. Khi túi khí hành khách bung ra có thể gây thương tích dẫn đến tử vong cho trẻ.

Xử lí hệ thống túi khí SRS

⚠ CẢNH BÁO

- Không tháo túi khí. Làm như vậy có thể gây ra sự cố hoặc kích hoạt túi khí.
- Không được đặt bất cứ thứ gì gần túi khí. Bạn có thể bị tổn thương khi một vật bị bung ra do lực bơm hơi của túi khí.
- Không được nghỉ bằng cách sử dụng vô lăng làm gối hoặc để tay hoặc để chân tựa lên nó. Nếu xe dừng với công tắc máy ở vị trí "ON" và có va chạm mạnh phía trước xe, túi khí sẽ bung ra và gây thương tích cho bạn.
- Không lái xe khi đặt đồ vật giữa bạn và túi khí hoặc để đồ vật trong lòng bạn. Nếu túi khí bung ra, các đồ vật có thể văng ra và va vào mặt hoặc có thể cản trở hoạt động của túi khí gây nguy hiểm.
- Không được làm ướt cảm biến túi khí hoặc va đập vào nó. Hệ thống có thể bị hỏng, điều này rất nguy hiểm.



THOẢI MÁI VÀ TIỆN NGHI 5

- Cửa thông gió 5-2
- Máy thông gió [V] 5-4
- Máy sưởi/Điều hòa thủ công/Máy lạnh [V] 5-6
- Đèn trong xe 5-16
- Tấm che nắng 5-17
- Núm mồi thuốc [V] 5-17
- Nguồn cấp cho phụ kiện(24V) [V] 5-19
- Gạt tàn thuốc 5-20
- Túi sau ghế (phía tài xế) [V] 5-21
- Hộc chứa đồ [V] 5-21
- Ngăn chứa card 5-21
- Hộc chứa đồ có nắp che [V] 5-22
- Hộc chứa đồ không có nắp che [V] 5-23
- Hộc chứa đồ trung tâm [V] 5-23
- Hộc đựng tiền đồng 5-24
- Ngăn chứa tài liệu phía trên 5-24
- Giá giữ ly [V] 5-25
- Móc áo [V] 5-25
- Móc 5-26
- Hướng dẫn sử dụng máy CD và Radio 5-26
- Ăng ten 5-29
- Đài AM/FM [V] 5-30
- Máy CD (Có đài AM/FM) [V] 5-38

Cửa thông gió

Model cửa thông gió loại Ram

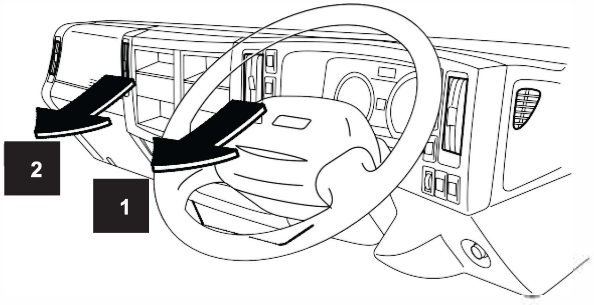

Số	Cửa thông gió	Đặc điểm
1	Cửa thông gió phía tài xế	Hướng gió được điều chỉnh bằng cần chọn gió
2	Cửa thông gió phía hành khách	Hướng gió được điều chỉnh bằng cần chọn gió

Model khác

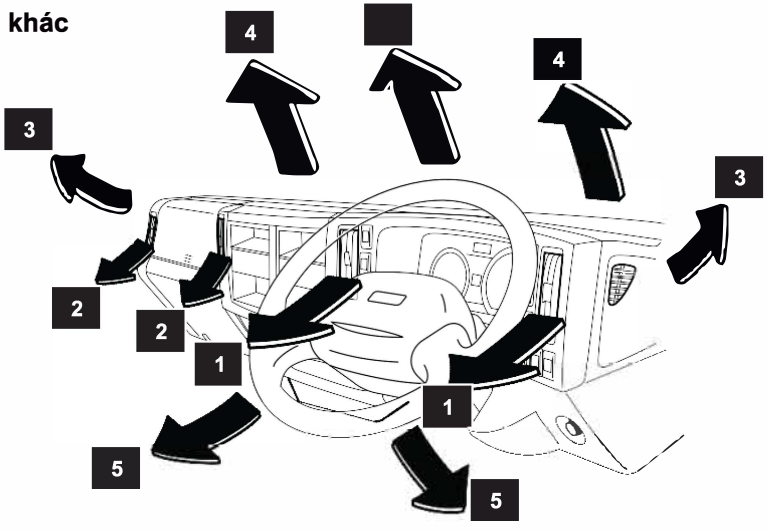

Số	Cửa thông gió	Chức năng
1	Cửa thông gió phía tài xế	Hướng gió được điều chỉnh bằng cần chọn gió
2	Cửa thông gió phía hành khách	Hướng gió được điều chỉnh bằng cần chọn gió
3	Cửa thông gió cửa sổ	Hướng gió được đưa đến cửa sổ.
4	Cửa thông gió kính chắn gió	Hướng gió được đưa đến kính chắn gió.
5	Cửa thông gió dưới chân	Hướng gió được đưa xuống dưới chân.

Cần điều chỉnh hướng gió

Dùng cần điều khiển để chỉnh hướng gió từ cửa thông gió. Để đóng cửa thông gió, gạt cần xuống dưới.

Model cửa thông gió Ram

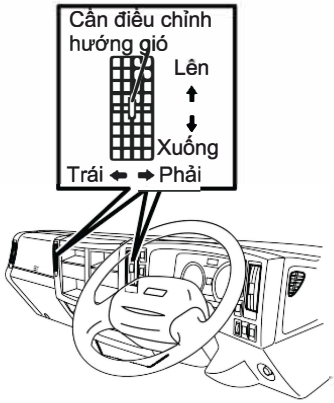

Các model khác

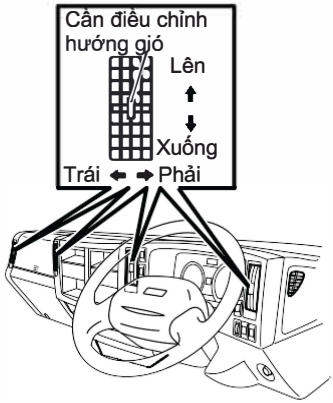

LƯU Ý

- Hạ cần điều chỉnh hướng gió để chỉnh hướng gió thổi từ cửa thông gió 1 (phía tài xế) và cửa thông gió 2 (phía hành khách) ra khỏi tài xế hoặc hành khách.

Máy thông gió V

Điều khiển

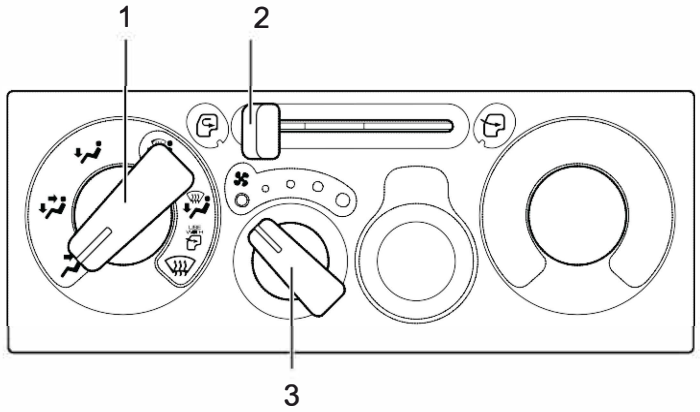

Số	Tên
1	Núm chọn hướng gió
2	Cần chọn gió

Số	Tên
3	Núm điều khiển quạt gió

1. Núm chọn hướng gió

Vị trí núm	Phân bố không khí	Cửa thông gió
	Mặt	Không khí thổi từ cửa thông gió 1 và 2.
	Mặt và chân	Không khí thổi từ cửa thông gió 1,2 và 5
	Chân	Không khí thổi từ cửa thông gió 5.
	Chân, kính cửa và kính chắn gió	Không khí thổi từ cửa thông gió 5 và một ít từ cửa thông gió 3 và 4.
	Chân, kính cửa và kính chắn gió	Không khí thổi từ cửa thông gió 5 và lượng không khí nhiều hơn ở vị trí " " từ cửa thông gió 3 và 4.
	Cửa kính và kính chắn gió	Không khí thổi từ cửa 3 và 4

LƯU Ý

- Đèn "" khuyến cáo nên điều chỉnh cần chọn gió tại vị trí lấy gió bên ngoài vào khi sử dụng vị trí "", "", "" để xông kính chắn gió.

2. Cần chọn gió

Vị trí cần		Mục đích
	Sử dụng không khí từ bên ngoài	Sử dung vị trí này để thông gió trong cabin. (Chức năng này thường được chọn sẵn.)
	Tuần hoàn không khí bên trong xe	Sử dụng vị trí này để hạn chế bụi bẩn và không khí ô nhiễm từ bên ngoài vào xe. (như đi trong đường hầm hay khi kẹt xe.)

LƯU Ý

- Việc sử dụng vị trí tuần hoàn gió bên trong quá lâu làm cho kính chắn gió và cửa số bị mờ làm hạn chế tầm nhìn.

3. Núm điều khiển quạt gió
Tốc độ quạt gió được điều chỉnh với 4 mức độ khác nhau.

Thông gió

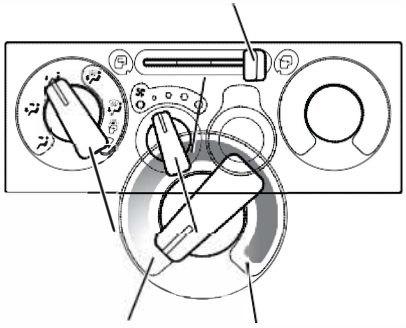

Thông gió bên ngoài

Quay núm chọn hướng gió (1) đến vị trí tùy ý. Di chuyển cần chọn gió (2) đến vị trí " ".
Đặt núm điều khiển quạt gió (3) ở mức độ bạn muốn.

Máy sưởi/Điều hòa thủ công/Máy lạnh V

Cách điều khiển

Loại xe không có máy lạnh và máy điều hòa

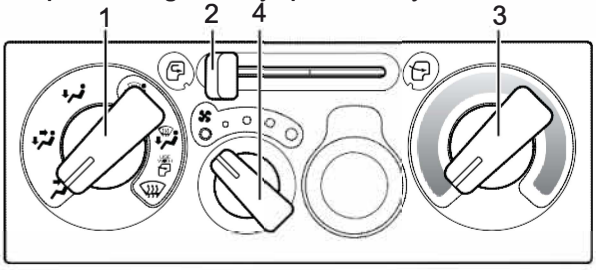

Loại xe có máy điều hòa

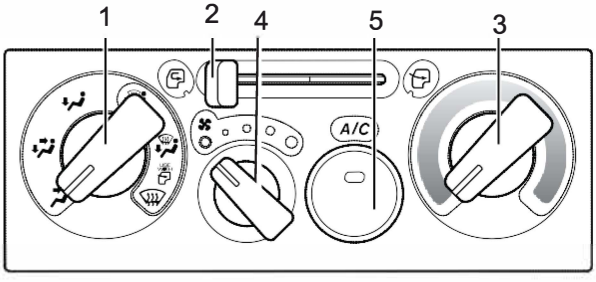

Loại xe có máy lạnh

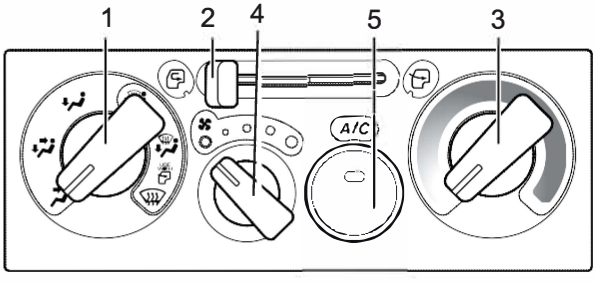

Số	Tên
1	Núm chọn hướng gió
2	Cần chọn gió
3	Núm điều khiển nhiệt độ

Số	Tên
4	Núm điều khiển quạt gió
5	Công tắc điều hòa (A/C)

1. Núm chọn hướng gió

Ngoại trừ thị trường Nga

Vị trí núm	Phân bố không khí	Cửa thông gió
	Mặt	Không khí thổi từ cửa thông gió 1 và 2.
	Mặt và chân	Không khí thổi từ cửa thông gió 1, 2 và 5.
	Chân	Không khí thổi từ cửa thông gió 5.
	Chân, cửa sổ và kính chắn gió	Không khí thổi từ cửa thông gió 5 một ít từ cửa 3 và 4.
	Chân, cửa sổ và kính chắn gió	Không khí thổi từ kính chắn gó 5 và lượng không khí nhiều hơn ở vị trí " " từ cửa thông gió 3 và 4.
	Cửa sổ và kính chắn gió	Không khí thổi từ cửa thông gió 3 và 4.

LƯU Ý

- Đèn " " khuyến cáo nên điều chỉnh cần chọn gió tại vị trí lấy gió bên ngoài vào trong xe khi đặt vị trí " ", " ", " " để xông kính chắn gió.

Chỉ áp dụng cho thị trường Nga

Vị trí núm	Phân bố không khí	Cửa thông gió
	Mặt	Không khí thổi từ cửa thông gió 1 và 2.
	Mặt và chân	Không khí thổi từ cửa thông gió 1,
	2 và 5. Chân	Không khí thổi từ cửa thông gió 5.
	Chân, cửa sổ và kính chắn gió	Không khí thổi từ cửa thông gió 5 một ít từ cửa thông gió 1, 2, 3, và 4.
	Chân cửa sổ và Kính chắn gió	Không khí thổi từ cửa thông gió 5 và lượng không khí từ cửa thông gió 1, 2, 3 và 4 lớn hơn tại vị trí " "
	Cửa sổ và kính chắn gió	Không khí thổi từ cửa thông gió 3 và 4

LƯU Ý

- Đèn " " khuyến cáo nên điều chỉnh cần chọn gió tại vị trí lấy gió bên ngoài vào trong xe khi đặt vị trí " ", " ", " " để xông kính chắn gió.
- Chỉ áp dụng cho thị trường Nga, Một lượng nhỏ không khí ấm sẽ thoát ra từ cửa thông gió trên mặt trong chế độ CHÂN/XÔNG KÍNH, đóng cần điều chỉnh hướng gió khi cần thiết để không khí không thổi trực tiếp vào mặt.

2. Cần chọn gió

Vị trí cần		Mục đích
	Sử dụng khí ngoài xe	Sử dụng vị trí này để thông khí bên trong xe. (Nên thường xuyên sử dụng chế độ này.)
	Tuần hoàn khí trong xe	Sử dụng vị trí này để ngăn bụi bẩn, nếu không, không khí ô nhiễm bên ngoài sẽ xâm nhập vào cabin. (khi trong đường hầm hay khi kẹt xe .)

LƯU Ý

- Việc sử dụng vị trí tuần hoàn gió bên trong quá lâu làm cho kính chắn gió và cửa số bị mờ làm hạn chế tầm nhìn.



LẠNH (màu xanh) ẤM (màu đỏ)

3. Núm điều khiển nhiệt độ

[Máy sưởi hoặc máy điều hòa không khí]

Dùng núm này để chọn nhiệt độ bạn muốn bên trong cabin. Xoay núm ngược chiều kim đồng hồ để giảm nhiệt độ và xoay theo chiều kim đồng hồ để tăng lên.

[Máy lạnh]

Dùng núm này để chọn nhiệt độ bạn muốn bên trong cabin. Xoay núm ngược chiều kim đồng hồ để giảm tối thiểu hoạt động máy lạnh. Và xoay núm theo chiều kim đồng hồ để tăng tối đa hoạt động máy lạnh.



Lạnh ít Lạnh tối đa

4. Núm điều khiển quạt gió
   Tốc độ quạt có thể điều chính vào một trong 04 mức tốc độ có sẵn.
5. Công tắc điều hòa (A/C)
   Ấn vào công tắc này để dùng hệ thống điều hòa. Đèn chỉ báo bên trong công tắc sẽ phát sáng để báo hệ thống điều hòa đang vận hành.

   Hệ thống điều hòa cũng có thể dùng để khử ẩm khi máy sưởi đang chạy.

LƯU Ý

- Mặc dù công tắc A/C mở, hệ thống điều hòa sẽ không vận hành khi núm điều khiển quạt đang ở vị trí tắt. Phải bảo đảm núm điều khiển quạt ở vị trí khác với vị trí tắt.
- Dù vào các mùa không cần sử dụng hệ thống máy lạnh, thỉnh thoảng cho chạy máy lạnh vài phút với động cơ chạy cầm chừng để ngăn việc bôi trơn kém của các bộ phận trong hệ thống.

Thông gió

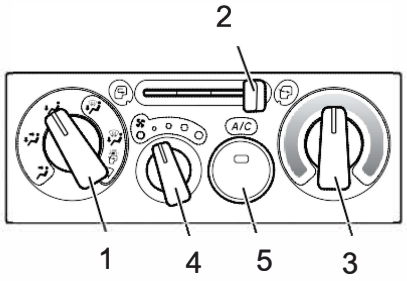

Thông gió bên ngoài

Nhấn công tắc A/C (5) đến vị trí “OFF”. Quay núm chọn hướng gió (1) đến vị trí tùy ý. Di chuyển cần chọn gió (2) đến vị trí " ". Đặt núm điều khiển nhiệt độ (3) vào vị trí bạn muốn.

Điều chỉnh núm điều khiển quạt gió (4) ở mức độ bạn muốn.

Cách sử dụng máy sưởi (Máy sưởi hoặc điều hòa thủ công)

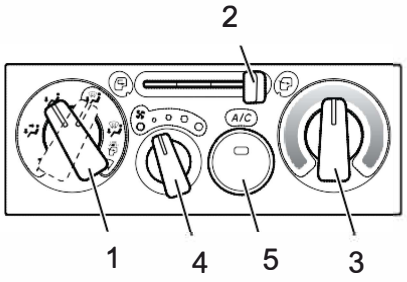

Sưởi trung bình

Đặt núm chọn hướng gió (1) đến vị trí "" hay "" "" . Dùng vị trí "" để sưởi ấm chân trong khi xông kính chắn gió.

Đặt cần chọn gió (2) về vị trí "".

Chỉnh núm điều khiển nhiệt độ (3) và núm điều khiển tốc độ quạt (4) đến vị trí bạn muốn. Để khử độ ẩm bên trong cabin khi đang sưởi, xoay công tắc A/C (5) đến vị trí ON.

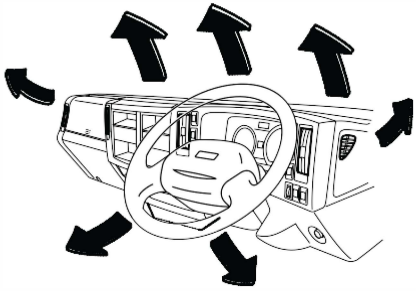

LƯU Ý

- Vì máy sưởi sử dụng nhiệt từ nước làm mát động cơ, hiệu quả sưởi của nó kém khi nhiệt độ nước làm mát thấp. Để tăng hiệu quả sưởi, tăng tốc độ động cơ bằng cách bật công tắc xông.

Núm điều khiển tốc độ cầm chừng
→ Tham khảo trang 4-76

Công tắc xông V
→ Tham khảo trang 4-78

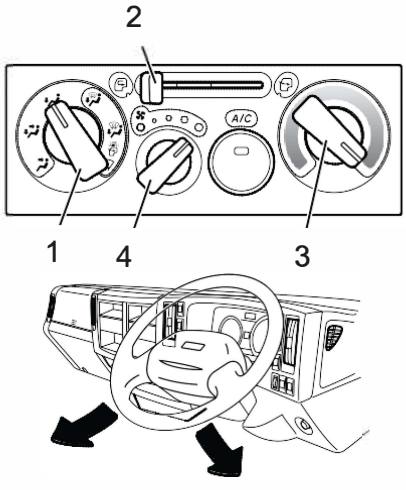

Sưởi cực đại

Đặt núm chọn hướng gió (1) đến vị trí "", đặt cần chọn gió (2) đến vị trí "" , xoay núm điều khiển nhiệt độ (3) tối đa theo chiều tăng nhiệt độ.

Đặt núm điều khiển quạt gió (4) đến vị trí tốc độ tối đa.

Mở công tắc warm-up nếu được trang bị.

Công tắc xông V

→ Tham khảo trang 4-78

LƯU Ý

- Việc sử dụng vị trí tuần hoàn gió bên trong quá lâu làm cho kính chắn gió và cửa số bị mờ làm hạn chế tầm nhìn.
- Nhiệt độ có thể được tăng lên bằng cách bật công tắc xông.

Công tắc xông V

→ Tham khảo trang 4-78

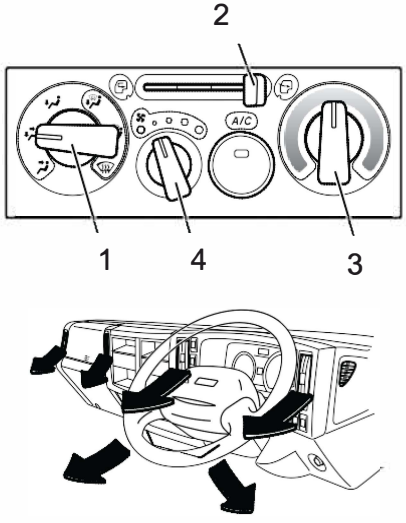

Sưởi 2 chiều

Đặt núm chọn hướng gió (1) đến vị trí "".

Đặt cần chọn gió (2) đến vị trí "".

Đặt núm điều khiển nhiệt độ (3) vào vị trí giữa.

Điều chỉnh núm điều khiển quạt gió (4) theo ý muốn.

Khử sương và xông kính chắn gió (Máy sưởi hoặc máy điều hòa thủ công)

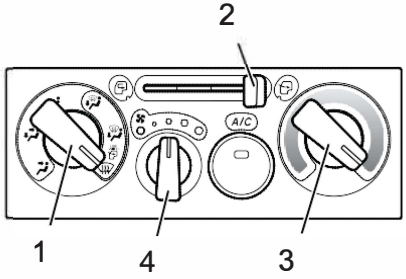

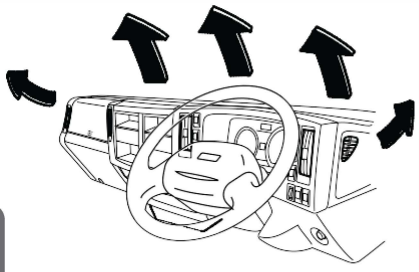

Khử sương

Đặt núm chọn hướng gió (1) đến vị trí "⛆"

Đặt cần chọn gió (2) đến vị trí "⛐"

Vặn núm điều khiển nhiệt độ (3) đến vị trí nhiệt độ cao theo nhu cầu. Để loại bỏ sương mù vào mùa hè, chỉnh núm điều khiển nhiệt độ (3) đến vị trí mong muốn.

Chỉnh núm điều khiển quạt gió (4) tới vị trí bất kỳ (ngoại trừ vị trí "OFF").

Nếu xe được trang bị hệ thống điều hòa nhiệt độ, sử dụng hiệu ứng về độ ẩm của hệ thống rất có hiệu quả trong việc loại bỏ sương mù.

LƯU Ý

- Không sử dụng vị trí làm lạnh tối đa khi đang vận hành hệ thống điều hòa nhiệt độ với múm chọn cửa thông gió (1) ở vị trí "⛆" Mặt ngoài của kính chắn gió sẽ lập tức bị đọng sương làm hạn chế tầm nhìn.

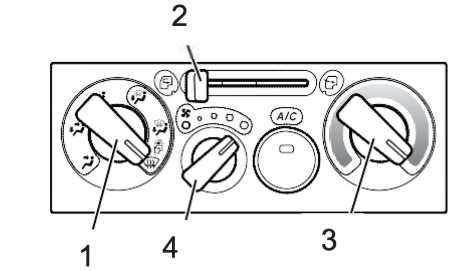

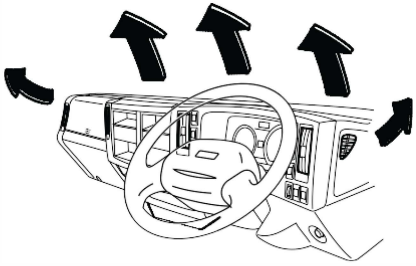

Xông kính

Đặt núm chọn hướng gió (1) đến vị trí "".

Đặt cần chọn gió (2) đến vị trí "".

Chỉnh núm điều khiển nhiệt độ (3) tối đa theo chiều tăng nhiệt độ.

Chỉnh núm điều khiển quạt gió (4) đến vị trí tốc độ tối đa.

Bật công tắc xông nếu có.

Công tắc xông V

→ Tham khảo trang 4-78

LƯU Ý

- Sau khi xông kính, đảm bảo cần chọn gió được đặt ở vị trí " ". Nếu không kính chắn gió sẽ bị đọng sương làm cản trở tầm nhìn.

Làm lạnh (Máy điều hòa thủ công hay máy lạnh)

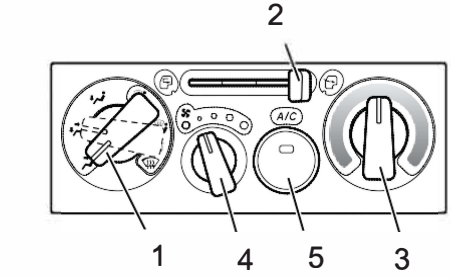

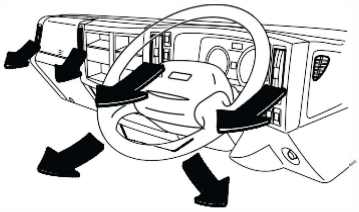

Làm lạnh trung bình/bình thường

Cài đặt này phù hợp với việc làm mát trong thời gian dài hoặc lạnh vừa.

Nhấn nút A/C (5) sang vị trí "ON".

Đặt núm chọn hướng gió (1) đến vị trí "" cho chế độ làm mát bình thường hoặc chuyển sang vị trí "" cho việc làm lạnh vừa phải.

Chỉnh núm điều khiển nhiệt độ (3) đến vị trí mong muốn.

Chỉnh núm điều khiển quạt gió (4) đến vị trí mong muốn.

LƯU Ý

- Khi dùng hệ thống điều hòa khi xe vận hành ở chế động không tải trong thời tiết cực kỳ nóng, đặt cần chọn gió (2) tại vị trí " ".

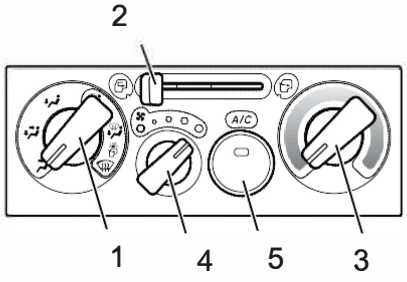

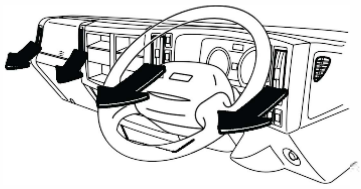

Làm lạnh tối đa

[Máy điều hòa thủ công]

Đặt núm chọn hướng gió (1) đến vị trí "".

Nhấn công tắc A/C (5) sang vị trí "ON".

Di chuyển cần chọn gió (2) đến vị trí "".

Chỉnh núm điều khiển nhiệt độ (3) tối đa theo chiều giảm nhiệt độ.

Chỉnh núm điều khiển quạt gió (4) đến vị trí tốc độ tối đa.

LƯU Ý

- Đậu xe trong khoảng thời gian dài dưới trời nắng, cần mở các cửa sổ và các cửa chính để khí nóng trong cabin thoát ra ngoài trước khi vận hành hệ thống điều hòa.
- Sử dụng hệ thống điều hòa trong thời gian dài ở chế độ làm lạnh tối đa sẽ làm không khí bên trong xe có mùi hôi. Thỉnh thoảng di chuyển cần chọn gió sang vị trí sử dụng không khí ngoài hoặc mở cửa sổ để cho không khí bên ngoài vào trong xe.
- Trong quá trình làm lạnh, sương có thể đọng trên các cửa thông gió. Đó là nguyên nhân của việc làm lạnh nhanh trong điều kiện không khí có độ ẩm cao, không phải vấn đề bất thường.

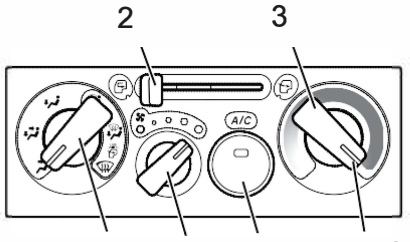

[Máy lạnh]

Đặt núm chọn hướng gió (1) đến vị trí "".

Nhấn công tắc A/C (5) sang vị trí "ON".

Di chuyển cần chọn gió (2) đến vị trí "".

Xoay núm điều khiển làm lạnh (3) theo chiều làm lạnh tối đa.

Đặt núm điều khiển quạt gió (4) đến vị trí tốc độ gió tối đa.

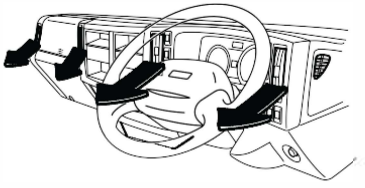

Đèn nội thất

Công tắc đèn nội thất V

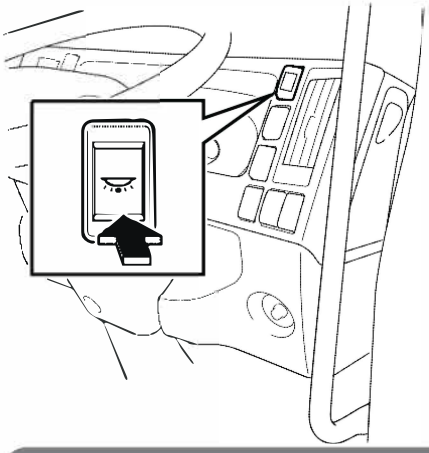

Nhấn công tắc để mở đèn nội thất. Nhấn một lần nữa để tắt đèn.

KHUYẾN CÁO

- Không để công tắc đèn nội thất ở chế độ hoạt động. Việc sử dụng các đèn huỳnh quang hay đèn trên mái xe trong thời gian dài, đặc biệt khi xe tắt máy sẽ làm ắc-quy hết điện.

Đèn nội thất (Đèn huỳnh quang) V

⚠ CHÚ Ý

- Không bật đèn nội thất khi đang lái xe. Ánh sáng bên trong xe sẽ phản chiếu lên các cửa sổ, Khó nhận biết được giao thông bên ngoài, có thể dẫn đến tai nạn.

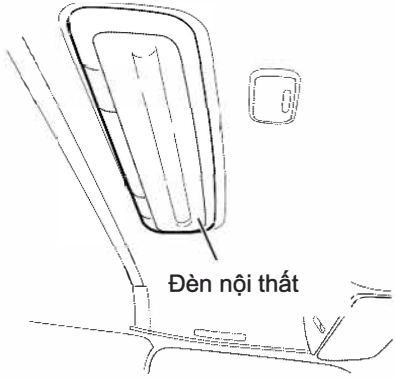

Đèn huỳnh quang hoạt động không phụ thuộc vào vị trí công tắc khởi động.

Sử dụng công tắc đèn nội thất để mở hoặc tắt đèn.

KHUYẾN CÁO

- Không sử dụng đèn huỳnh quang khi động cơ không hoạt động vì loại đèn này sử dụng rất nhiều điện, có thể làm ắc quy hết điện.

Đèn trần

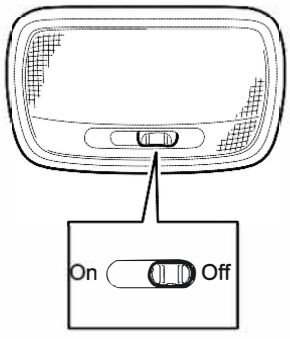

Đèn trần hoạt động không phụ thuộc vào vị trí công tắc khởi động. Đèn trần được điều khiển bởi vận hành của "DOOR", di chuyển công tắc đèn ở giữa vị trí "ON" và "OFF".

ON : Đèn sẽ sáng bất kể cửa đóng hoặc mở.

DOOR: Đèn được mở khi cửa xe mở hoặc cửa xe được mở khóa bằng điều khiển từ xa.

OFF : Đèn sẽ tắt bất kể cửa đóng hoặc mở.

Tấm che nắng

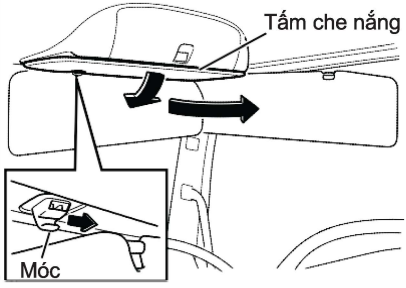

Tấm che năng bảo vệ cho mắt bạn trong ánh nắng gay gắt. Hãy sử dụng khi ánh sáng mặt trời quá mạnh. Để giảm bớt độ chói bên hông, hãy tháo tấm che nắng khỏi móc và quay sang bên cạnh.

⚠ CHÚ Ý

- Vì lý do an toàn, tấm che nắng phải được gấp lại sau khi sử dụng.

Núm mồi thuốc V

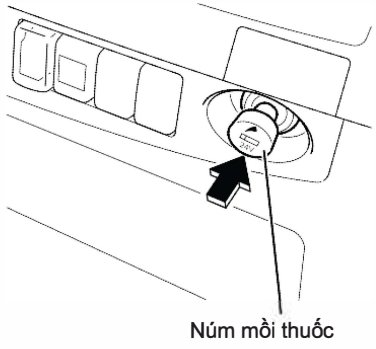

Núm môi thuốc có thể sử dụng khi công tắc khởi động ở vị trí “ACC" hoặc “ON”

1. Nhấn núm mồi thuốc vào cho đến khi nó khóa lại.
2. Khi núm mồi thuốc nóng lên, nó sẽ bật ra về vị trí ban đầu. Rút ra và sử dụng.

⚠ CẢNH BÁO

- Vì đầu núm mồi thuốc có thể trở nên cực kỳ nóng, Không được chạm vào đầu núm mồi thuốc đề phòng bị phỏng.
- Không được đè ngón tay trên núm mồi thuốc khi đã nhấn vào. Núm mồi thuốc sẽ quá nóng và bị hư hỏng hoặc gây cháy.
- Nếu núm mồi thuốc không tự bật ra sau 20 giây, núm mồi thuốc đã có vấn đề. Hãy rút núm mồi thuốc ra bằng tay ngay lập tức.
- Không được rời xe với núm mồi thuốc đã nhấn vào, có thể gây cháy.
- Không được bẻ cong núm mối thuốc. Núm môi thuốc bị cong sẽ không hoạt động đúng chức năng và rất nguy hiểm.

⚠ CHÚ Ý

- Nếu bạn muốn sử dụng khe cắm núm mồi thuốc làm nguồn điện cho các thiết bị khác, hãy liên hệ đại lý Isuzu gần nhất.
- Nếu khe cắm núm mồi thuốc được sử dụng cho việc làm nguồn điện trong trường hợp cần thiết, bên trong khe cắm có thể bị biến dạng. Khi sử dụng núm mồi thuốc đã bị biến dạng, có thể gây ra lỗi như núm mồi thuốc nhảy ra ngoài hoặc nhảy ra không đúng như khi nhấn vào.
- Khi muốn sử dụng lại chức năng mồi thuốc sau khi chuyển lại từ nguồn điện, hoặc thay núm mồi thuốc, nê sử dụng phụ tùng chính hãng Isuzu. Không được sử dụng núm mồi thuốc khác.
- Khi vệ sinh núm mồi thuốc, không dùng lực quá mạnh. Nó có thể bị biến dạng.
- Vệ sinh tàn thuốc và bụi bẩn trong khe cắm và trên đầu nóng của núm mồi thuốc.

KHUYẾN CÁO

- Không dùng núm mồi thuốc trong khi động cơ không hoạt động. Núm môi thuốc tiêu thụ rất nhiều điện năng và có thể làm ắc quy hết điện.

Cổng cấp nguồn cho phụ kiện (24V) V

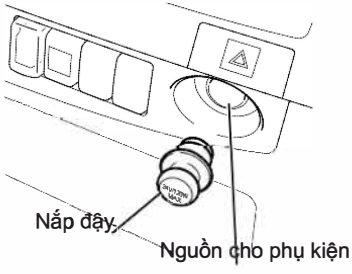

Cổng cấp nguồn điện có thể sử dụng khi công tắc khởi động ở vị trí "ACC" hoặc "ON".
Sử dụng cổng cấp nguồn cho các thiết bị cơ bản trên xe. Mở nắp để sử dụng.

⚠ CẢNH BÁO

- Công suất tải tối đa của cổng cấp nguồn là 120W (5A). Nếu thiết bị sử dụng có tải lớn hơn, đường dây có thể bị quá nóng và gây cháy. Sử dụng cổng cấp nguồn cho những thiết bị có công suất tải trong khoảng cho phép.
- Điện áp của cổng cấp nguồn trên xe là 24V. Nếu sử dụng thiết bị có điện áp khác 24V, có thể gây hư hỏng do quá nóng hoặc có thể gây cháy.
- Đảm bảo chuôi cắm điện của thiết bị gắn đúng vị trí với cổng cấp nguồn. Sử dụng thiết bị khi chuôi cắm chưa gắn chặt có thể gây nóng bất thường và có thể làm đứt cầu chì trên xe.
- Không được cắm núm mồi thuốc và cổng cấp nguồn cho phụ kiện. Sẽ làm nóng bất thường gây nguy hiểm.

KHUYẾN CÁO

- Sử dụng cổng cấp nguồn cho phụ kiện trong thời gian dài khi xe không hoạt động sẽ làm ắc quy hết điện.
- Đậy nắp khi không sử dụng. Nếu có vật lạ, nước hoặc chất lỏng rơi vào cổng cấp nguồn, cổng cấp nguồn có thể bị hỏng. Ngoài ra, không đưa ngón tay hoặc bất kỳ vật kim loại nào vào trong cổng cấp nguồn.
- Bộ phận bên trong của cổng cấp nguồn thiết bị có thể bị biến dạng do kích thước chuôi cắm của thiết bị, không dùng lực quá mạnh để gắn chuôi cắm vào cổng cấp nguồn. Nếu cổng cấp nguồn bị biến dạng, phải thay mới cổng cấp nguồn.
- Khi gắn vào hoặc tháo các chuôi cắm của thiết bị, tắt nguồn thiết bị hoặc chuyển công tắc về vị trí "LOCK".

Gạt tàn thuốc

⚠ CẢNH BÁO

- Đóng nắp gạt tàn sau khi sử dụng. Nếu có một mẩu thuốc lá không được dập tắt hoàn toàn, các mẩu khác trong gạt tàn sẽ bắt cháy.
- Đừng để gạt tàn đầy tàn thuốc lá.
- Chỉ bỏ những que diêm và tàn thuốc lá trong gạt tàn khi chúng được dập tắt hoàn toàn.
- Không được vứt tàn thuốc ra cửa sổ, không chỉ xả rác ra xung quanh mà còn là nguyên nhân gây hỏa hoạn.

Gạt tàn thuốc phía tài xế và hành khách V

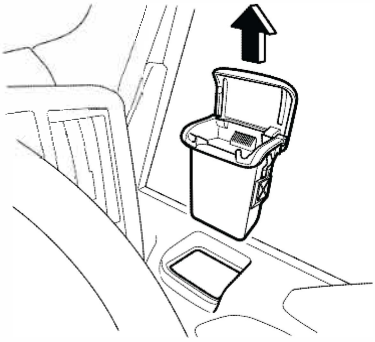

Mở nắp để sử dụng.
Dập tắt thuốc trên chỗ dụi. Để đố gạt tàn, hãy đóng nắp, kéo gạt tàn hướng lên ra ngoài.

Gạt tàn thuốc phí sau V

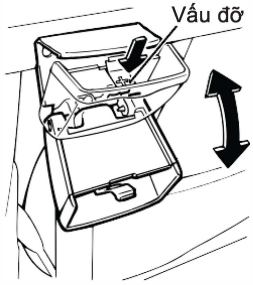

Kéo gạt tàn về phía bạn để sử dụng.
Bỏ tàn thuốc vào bên trên vấu đỡ. Gạt tàn thuốc phía sau không thể tháo rời. Để vệ sinh, nhấn và giữ vấu đỡ để mở nắp và xoay gạt tàn thuốc xuống phía dưới để hứng tàn thuốc rơi ra ngoài.

Túi phía sau ghế (phía tài xế) V

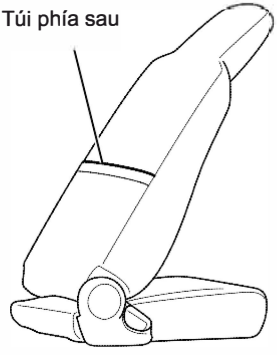

Sử dụng để chứa các đồ vật như giấy đăng ký xe hoặc tài liệu hướng dẫn sử dụng.

Ngăn chứa đồ V

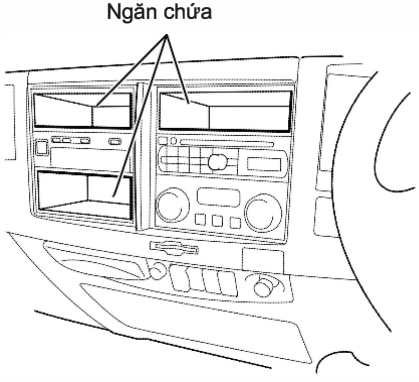

Sử dụng để chứa các đồ vật nhỏ.

⚠ CHÚ Ý

- Không để mắt kính và bật lửa bên trong cabin. Bật lửa có thể bị nổ, tròng kính hoặc gọng bằng nhựa có thể bị biến dạng hoặc nứt nếu nhiệt độ bên trong quá nóng.

Ngăn chứa card

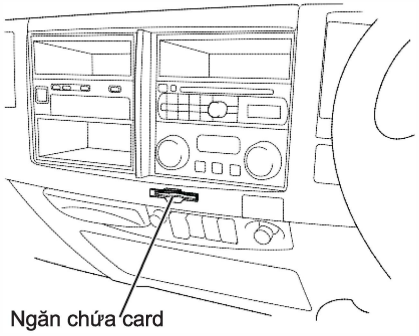

Dùng để đựng card.

Ngăn chứa đồ có nắp đậy V

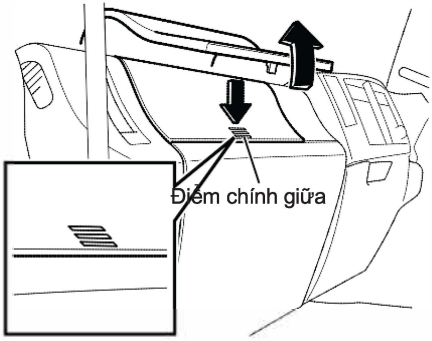

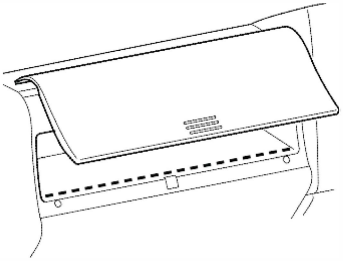

Nhấn vào điểm đánh dấu chính giữa để đóng hoặc mở nắp.

⚠ CHÚ Ý

- Để an toàn, hãy đóng ngăn chứa đồ khi lái xe. Nắp ngăn chứa đồ hoặc các đồ vật rơi ra có thể làm bạn bị thương.
- Nắp ngăn chứa đồ sẽ tự động bật lên khi mở khóa. Đừng để mặt hoặc đầu của bạn ở gần nắp.
- Đừng để mắt kính hoặc bật lửa trong xe. Bật lửa có thể bị nổ và tròng kính hay gọng bằng nhựa có thể bị biến dạng hoặc gãy nếu nhiệt độ bên trong trở nên rất nóng.
- Khi đóng nắp, không để các đồ vật vượt qua khỏi vạch như trong hình. Nắp có thể bị gãy khi đóng lại nếu để đồ vật vượt ra khỏi vạch và kẹ bên ngoài hộc chứa.
- Những tài liệu kích thước lớn như giấy đăng ký xe hay hướng dẫn sử dụng không thể đặt túi phía sau ghế tài xế hoặc hộc chứa đồ trung tâm, ngăn chứa phía trên đầu hoặc các vị trí khác.

Túi phía sau ghế (phía tài xế) V
→ Tham khảo trang 5-21

Ngăn chứa không có nắp đậy V

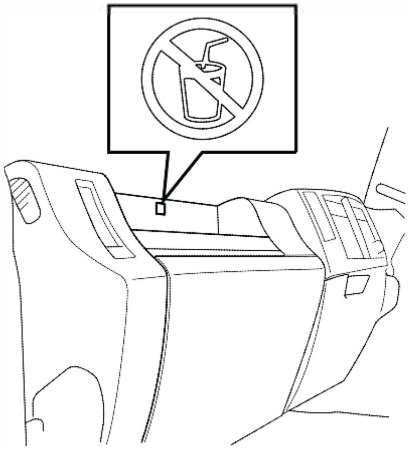

CHÚ Ý

- Không để ly nước hoặc đồ vật chứa đồ uống khác.
- Không để các vật có thể chắn tầm nhìn.
- Không để các vật có thể đổ vỡ khi xe bị nghiêng.

Hộc chứa đồ trung tâm V

Loại 2 ghế ngồi

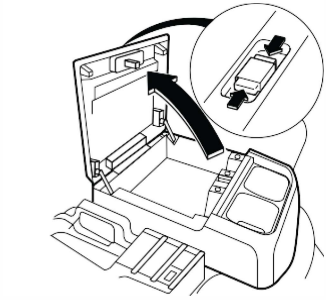

Loại 3 ghế ngồi

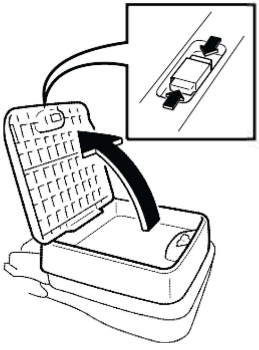

Nhấn núm trên nắp đậy để mở. Sử dụng để đựng các đồ vật nhỏ.

Có 2 giá giữ ly phía trước cụm điều khiển trung tâm.

CHÚ Ý

- Đừng để mắt kính hoặc bật lửa trong xe. Bật lửa có thể bị nổ và tròng kính hay gọng bằng nhựa có thể bị biến dạng hoặc gãy nếu nhiệt độ bên trong trở nên quá nóng.

Hộc đựng tiền đồng

Hộc đựng tiền đồng

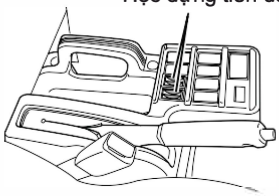

Hộc đựng tiền đồng

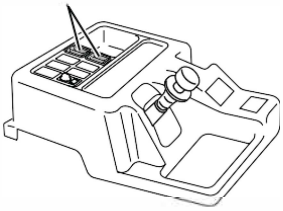

Sử dụng hộc đựng tiền đồng để chứa tiền đồng hay các đồ vật nhỏ khác.

Ngăn chứa đồ trên nóc xe

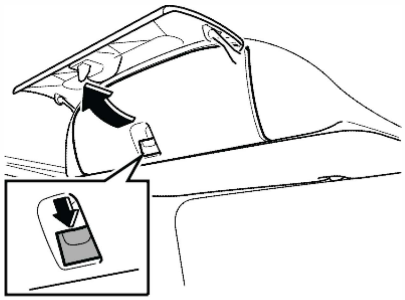

Kéo xuống núm phía ngoài nắp để mở. Sử dụng để chứa các đồ vật nhỏ.

⚠ CHÚ Ý

- Đừng để mắt kính hoặc bật lửa trong xe. Bật lửa có thể bị nổ và tròng kính hay gọng bằng nhựa có thể bị biến dạng hoặc gãy.

Giá giữ ly V

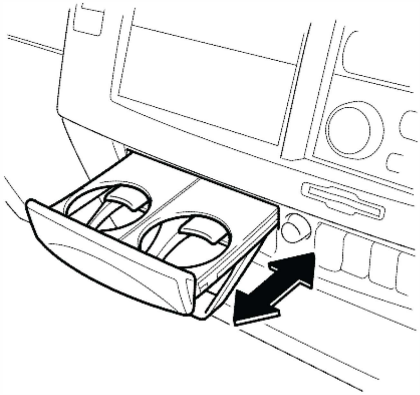

Kéo ra ngoài để mở.

⚠ CHÚ Ý

- Không đặ ly nước quá đầy. Nếu tràn nước có thể gây hỏng radio hoặc các mạch điện khác. Nếu bị đổ nước cần lau ngay lập tức bằng vải khô.
- Không lật cabin khi đặt ly nước đầy trong giá giữ ly.
  Giá giữ ly nước có thể bị gãy nếu trọng lượng mỗi khay quá 0.75 kg (26 oz).

Móc áo V

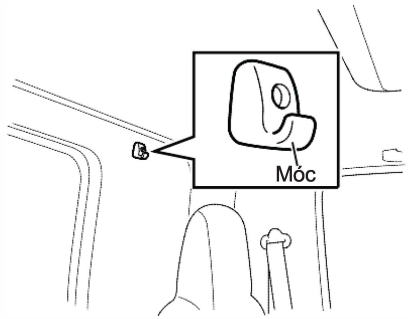

Dùng để móc quần áo.

Móc

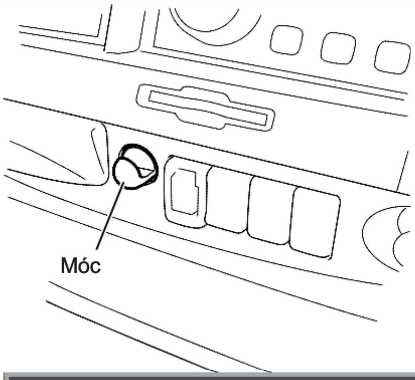

Dùng để móc các túi nhựa.

⚠ CHÚ Ý

- Không treo vật nặng quá 3 kg (106 oz) hay vật dễ dàng rơi ra khi lái xe. Làm vậy rất nguy hiểm.

Hướng dẫn sử dụng máy CD và Radio

⚠ CHÚ Ý

- Chỉ sử dụng radio hoặc máy CD khi xe đang đứng im. Sử dụng khi xe đang chạy có thể gây tai nạn.
- Chỉnh âm lượng vừa đủ để có thể nghe âm thanh từ bên ngoài. Nếu không thể nghe âm thanh bên ngoài, tai nạn có thể khó tránh khỏi.
- Không lắp đặt ăng ten radio rời gần ăng ten máy radio của xe. Nó có thể gây nhiễu âm thanh của radio hoặc máy CD.

KHUYẾN CÁO

- Không sử dụng radio và máy CD lâu khi xe đang dừng. Có thể làm ắc quy hết điện.
- Cẩn thận không để đổ nước trên radio và máy CD.
- Không được mở các bộ phận hay tra dầu cho radio hoặc máy CD.

Hoạt động của máy CD

KHUYẾN CÁO

- Chức năng phát lại có thể không sử dụng được khi đang ghi âm hoặc do đặc tính đĩa, trầy xước, bụi bẩn, hoặc đĩa cũ.

Chỉ những CD có các dấu hiệu dưới đây có thể được sử dụng.



Đối với CD-R và CD-RWs với các ký hiệu dưới đây, chức năng phát lại có thể không sử dụng được do điều kiện thu âm hoặc đặc tính của đĩa, trầy xước, bụi bẩn, hoặc đĩa cũ. Tình trạng đĩa có thể gây nóng bất thường hoặc hỏng máy.



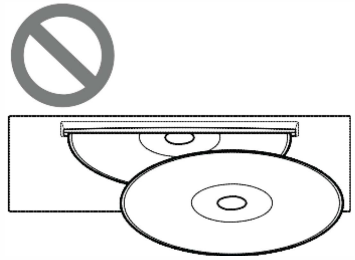

KHUYẾN CÁO

- Không bỏ nhiều đĩa CD vào ngăn chứa CD hoặc cho nhiều hơn một CD trong một lần cho CD vào.

KHUYẾN CÁO

- Không được lau đầu đọc của máy.
- Khi trời lanh hoặc mưa, nước có thể đọng lại trong máy CD ngăn chặn hoạt động bình thường. Nếu điều này xảy ra, lấy đĩa CD ra và sử dụng hệ thống điều hòa không khí để hút ẩm hoặc thông gió bên trong buồng lái một lúc trước khi nạp đĩa CD.
- Khi lái xe trên đường gập gềnh những rung lắc mạnh có thể làm máy CD chuyển bài.
- Sử dụng benzene, lau đầu đọc đĩa hoặc dung dịch chống tĩnh điện có thể làm hỏng CD.
  Nếu CD dơ, lau qua với vải mềm thấm nước để loại bỏ bụi bẩn và lau sơ qua một lần bằng vải khô để loại bỏ hoàn toàn hơi nước.
  Lau từ trung tâm CD ra phía ngoài.
- CD dễ dàng bị hỏng do nhiệt độ, không để CD dưới ánh nắng trực tiếp hoặc gần cửa thông gió khi trời nóng.
- Không để đĩa CD trong máy hoặc chèn một phần trong thời gian dài. Nó có thể làm trầy đĩa và không thể sử dụng lại được.
- Không sử dụng các loại CD được chỉ ra bên dưới, Nếu không sẽ gây hư hỏng:
  - CD được làm với hình dạng đặc biệt như hình trái tim hoặc hình bát giác
  - Có bộ chuyển đổi hoặc CD với tính năng đặc biệt, như đĩa đôi và đĩa có thể in.
  - CD trong suốt hoặc có phần bán trong suốt ở mặt ghi âm.
  - CD bị cong hoặc bị trầy xước.
  - CD có các ký hiệu cá nhân hoặc nhãn ghi, hoặc CD còn dính các keo từ nhãn dán.
  - CD được bảo vệ.

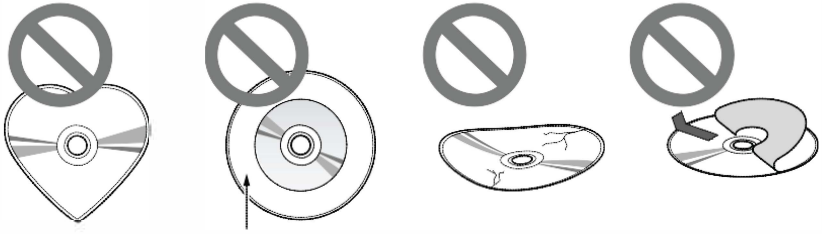

Móc

Ăng ten

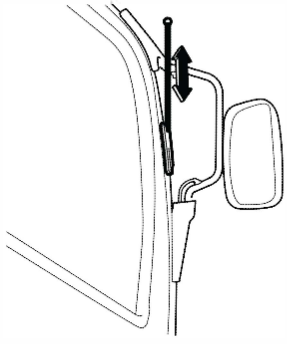

Kéo dài toàn bộ ăng ten khi sử dụng.

KHUYẾN CÁO

- Để tránh làm gãy ăng ten, thu ngắn ăng ten khi đi qua vị trí hẹp hay khi qua phòng rửa xe

LƯU Ý

[Thu tín hiệu radio]

- Khi so sánh với tín hiệu AM, tín hiệu FM có chất lượng tốt hơn và tương thích với âm thanh stereo. Tuy nhiên, do tính chất tự nhiên của sóng FM, chất lượng tín hiệu khi xe đang di chuyển sẽ không ổn định trong những điều kiện dưới đây:
  - Hướng truyền thẳng của tín hiệu sóng FM
    Tín hiệu FM có hướng truyền thẳng mạnh hơn tín hiệu AM, chúng dễ dàng bị chặn bởi các vật thể lớn như núi hoặc các tòa nhà. Khu vực tiếp nhận tín hiệu của sóng FM sẽ hẹp hơn tín hiệu AM.
  - Mất âm thanh
    Tín hiệu FM bị phản xạ dễ dàng bởi các vật cản, do đó khi lái xe qua các khu vực đô thị, âm thanh có thể bị gián đoạn hoặc lẫn nhiều tạp âm.
  - Âm thanh bị nhiễu
    Nhận đồng thời các tín hiệu trực tiếp từ các đài phát thanh và tín hiệu dội lại từ các tòa nhà có thể gây nhiễu sóng hoặc tiếng ồn.

AM/FM Radio V

Máy radio kênh AM/FM có thể hoạt động khi công tắc máy ở chế độ "ACC" "ON".

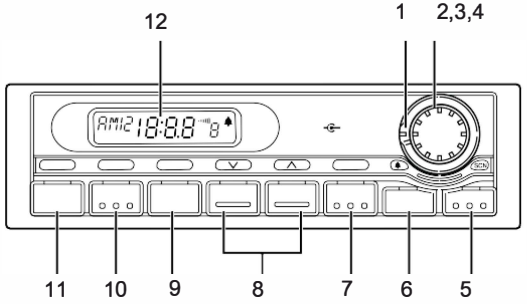

Số	Tên
1	Núm điều chỉnh âm thanh (TONE)
2	Nút nguồn (SW)
3	Điều chỉnh âm thanh (VOL)
4	Điều chỉnh cân bằng (BAL)
5	Nút tìm kiếm (SCAN)
6	Nút báo thức
7	Nút chọn kênh (CH)

Số	Tên
8	Nút điều chỉnh (∨ ∧)
9	Nút lưu tự động (AS)
10	Nút chọn tần số (AM/FM)
11	Nút hẹn giờ(CLOCK)
12	Hiển thị bộ nhớ (MEMO)
13	Hiển thị

Bảng điều khiển



Mở nguồn
Nhấn nút "SW" để mở radio. Nhấn một lần nữa để tắt.

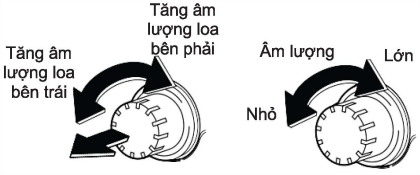

Âm lượng và điều chỉnh loa trái-phải
Xoay núm "VOL" để điều chỉnh âm thanh. Kéo núm "BAL" ra ngoài và xoay để cân bằng trái – phải.

KHUYẾN CÁO

- Khi mở hoặc tắt thiết bị với cường độ âm thanh cực lớn có thể làm hỏng thiết bị hoặc tai của bạn. Đặt âm lượng ở mức độ trung bình.

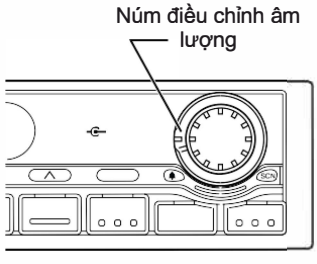

Điều chỉnh âm lượng

Xoay núm "TONE".

Xoay theo chiều kim đồng hồ để tăng âm treble, xoay ngược chiều kim đồng hồ để tăng âm bass.

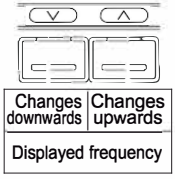

Dò đài

1. Nhấn nút "AM/FM" để chọn dãi tần số.
2. Mỗi lần nhấn nút dò, tần số thay đổi 1 kHz (AM) hoặc 0.1 MHz (FM).
   Kiểm tra trên màn hình hiển thị.

LƯU Ý

- Khi màn hình hiển thị tần số đạt giá trị cực đại (1,629 kHz đối với AM, 108 MHz đối với FM) khi nhấn nút dò tăng tần số, nó sẽ trở về giá trị tần số thấp nhất (522 kHz cho AM, 87.5 MHz cho FM). Khi đạt giá trị tần số thấp nhất khi nhấn nút dò giảm tần số, nó sẽ tiếp tục với tần số lớn nhất.
- Cài đặt kênh yêu thích vào nút cài đặt nhanh để thuận tiện cho việc chọn kênh khi đang lái xe..

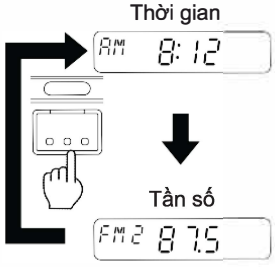

Tùy chọn hiển thị

Mỗi lần nhấn nút "AM/FM", màn hình sẽ chuyển chế độ hiển thị "thời gian" và "tần số".

LƯU Ý

- Nếu nút "AM/FM" không được nhấn trong vòng 5 giây, màn hình sẽ quay về chế độ hiển thị thời gian.

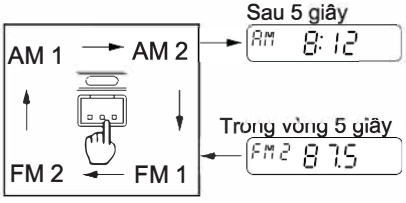

Lựa chọn tần số **AM/FM**

Trên màn hình hiển thị thời gian, nhấn nút "AM/FM". Màn hình sẽ chuyển sang chế độ hiển thị tần số. Nhấn nút "AM/FM" nhấn nút một lần nữa trong vòng 5 giây để chọn tần số. Màn hình sẽ hiển thị lần lượt và lặp lại giữa các tần số (AM1, AM2, FM1 và FM2) sau mỗi lần nhấn nút.

LƯU Ý

- Nếu nút "AM/FM" không được nhấn trong vòng 5 giây, màn hình sẽ quay về chế độ hiển thị thời gian.

Hoạt động của Radio

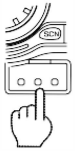

Dò đài

1. Nhấn nút "AM/FM" để chọn tần số.
2. Nhấn nút "SCAN" để bắt đầu tự động tìm kiếm các kênh theo chiều tần số tăng dần. Khi máy nhận được tín hiệu từ một kênh, nó sẽ được giữ trong vòng 5 giây trước khi máy tiếp tục dò tìm kênh tiếp theo.
   Nếu nhấn nút "SCAN" khi chế độ tự động tìm kiếm đang hoạt động, chế độ tự dò đài sẽ bị hủy và radio sẽ tiếp tục nhận tần số của kênh cuối cùng.

LƯU Ý

- Màn hình sẽ hiển thị "ST" khi máy nhận được tần số có âm thanh stereo.

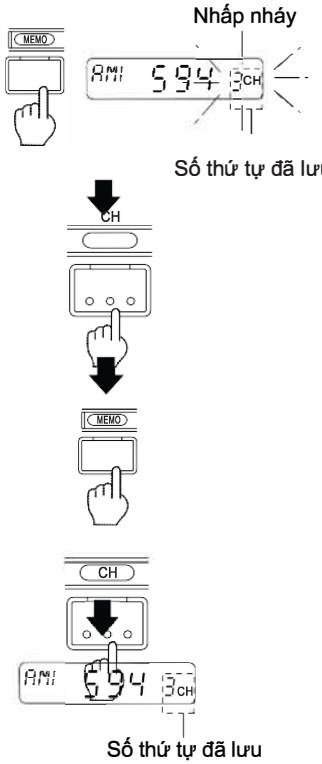

Cài đặt kênh vào nút cài đặt nhanh

Tối đa có 6 kênh có thể được lưu cho các tần số AM1, AM2, FM1 và FM2.

1. Trong khi radio phát tín hiệu từ một kênh, nhấn nút "MEMO" để bắt đầu lưu kênh vào chế độ nhớ. Số thứ tự của kênh được lưu sẽ nhấp nháy.
2. Chọn kênh mong muốn để cài đặt bằng nút "CH". Nhấn nút "MEMO" một lần nữa để hoàn tất cài đặt.

Sau khi hoàn tất lưu các kênh trong bộ nhớ, nhấn nút "CH" để chọn bất kỳ kênh nào.

Màn hình sẽ hiển thị tần số của kênh được phát và tương thích với số thứ tự của kênh.

LƯU Ý

- Khi tín hiệu các kênh được cài đặt sẵn yếu, nên sử dụng chức năng lưu tự động. Chức năng này cho phép lưu 6 kênh với tín hiệu tốt nhất tại khu vực đang lái xe, các kênh sẽ được lưu tự động từ 1 đến 6 với tần số thấp nhất được lưu vào kênh 1.

LƯU Ý

- Các kênh lưu trữ của radio sẽ bị xóa khi nguồn cấp điện bị ngắt, ví dụ như để thay ắc quy. Bạn phải cài lại các kênh cho radio.
- Sử dụng chức năng lưu tự động nếu tín hiệu của các kênh được lưu bị yếu sóng.

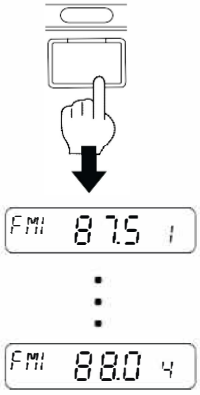

Chức năng lưu tự động

Chức năng lưu tự động sẽ chọn 6 kênh có tín hiệu mạnh nhất trong khu vực và lưu chúng vào bộ nhớ, thứ tự được sắp xếp theo chiều tăng dần của tần số.

1. Nhân nút "AS" trong hơn 2 giây.

   Radio sẽ bắt đầu chuyển tần số lần lượt từ tần số đang sử dụng (AM1, AM2, FM1 hoặc FM2).
2. Khi hoàn tất lưu các kênh vào bộ nhớ sẽ có tiếng “beep”. Việc quét tìm tần số sẽ kết thúc khi hoàn tất 1 vòng dò tìm.
3. Để dò tìm, nhấn nút "CH" để chọn bất kỳ kênh "1" đến "6" để lưu.

LƯU Ý

- Các kênh được cài đặt trong bộ nhớ radio đang sử dụng sẽ bị xóa nếu chọn chức năng lưu tự động.

Điều chỉnh thời gian

Nhấn nút "CLOCK" và giữ lâu hơn 2 giây. Màn hình "time-of-day" sẽ nhấp nháy, chế độ cho phép cài đặt đã được khởi động.

Thời gian được hiển thị dưới dạng 12 giờ. Buổi chiều được thể hiện bằng ký tự "PM".



Cài đặt đồng hồ

Nhấn nút "MEMO" để cài đặt đồng hồ. Thời gian được hiển thị sẽ được chuyển về giờ gần nhất. Nếu số phút nhỏ hơn 30, số giờ sẽ không thay đổi. Nếu số phút từ 30 trở lên, số giờ sẽ tăng lên 1 giờ.

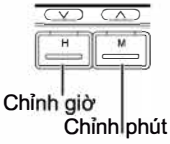

Chỉnh thời gian

Khi ở chế độ điều chỉnh thời gian, nhấn phím di chuyển (nút ∨ chỉnh giờ; để chỉnh phút nhấn dấu ∧).

Sau khi hoàn tất cài đặt, nhấn nút "CLOCK" trong vòng 2 giây. Thời gian điều chỉnh sẽ được lưu lại.

LƯU Ý

- Nếu việc điều chỉnh thời gian bị hoãn lại 15 giây hoặc lâu hơn, chế độ cài đặt sẽ bị hủy. Thực hiện lại qui trình ban đầu để điều chỉnh thời gian.
- Màn hình hiển thị thời gian sẽ nhấp nháy khi nguồn điện bị ngắt và cung cấp trở lại do thay ắc quy. Màn hình sẽ ngừng nhấp nháy khi thời gian được cài lại.

Cài đặt báo thức

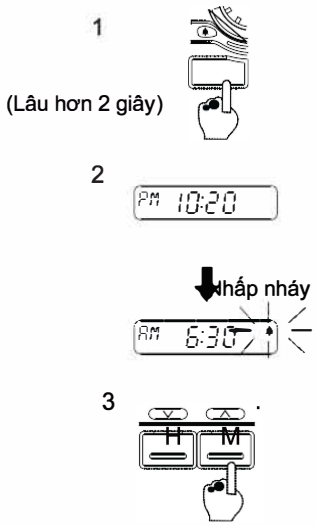

Âm báo sẽ phát ra khi bạn cài đặt. Để cài đặt báo thức, phải nhấn và giữ nút báo thức trong hơn 2 đến khi màn hình hiển thị giờ và có biểu tượng "⍑" nhấp nháy.

1. Nhấn nút báo thức trong 2 giây hoặc lâu hơn, kiểm tra màn hình hiển thị thời gian nháy sáng. Sau đó, nhấn nút để điều chỉnh (∨ để điều chỉnh giờ; ∧ để chỉnh phút).
2. Chuyển màn hình hiển thị để thể hiện thời gian, chờ để thời gian thực tế được hiển thị
3. Nhấn phím báo thức để chắc chắn biểu tượng "⍑" được hiển thị ổn định. Để tắt báo thức, nhấn bất kỳ một phím.

LƯU Ý

- Nếu việc điều chỉnh bị hoãn lại 15 giây hoặc lâu hơn, chế độ cài đặt sẽ bị hủy. Thực hiện lại qui trình ban đầu để điều chỉnh.
- Để hủy bỏ báo thức, nhấn phím báo thức. Đảm bảo rằng phím "⍑" không còn được hiển thị.
- Nếu xe không hoạt động trong thời gian dài, hủy báo thức.

Máy CD (Có Radio AM/FM) V

Máy CD có thể sử dụng khi công tắc máy ở chế độ "ACC" hoặc "ON".

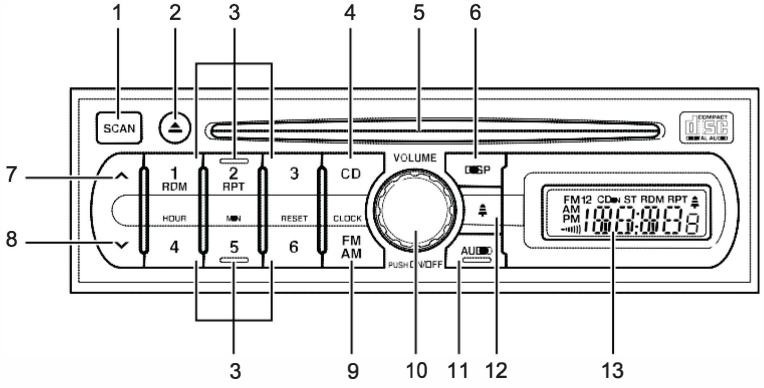

Số	Tên
1	Nút dò tìm
2	Nút mở khay CD
3	Nút cài đặt
4	Nút chọn máy phát CD
5	Khay nạp CD
6	Nút chọn hiển thị
7	Nút dò

Số	Tên
8	Nút dò
9	Nút chọn AM/FM (Chọn tần số/Nút chỉnh đồng hồ)
10	Công tắc nguồn/Núm chỉnh âm lượng
11	Nút chỉnh audio
12	Nút báo thức
13	Bảng hiển thị

Bộ điều khiển

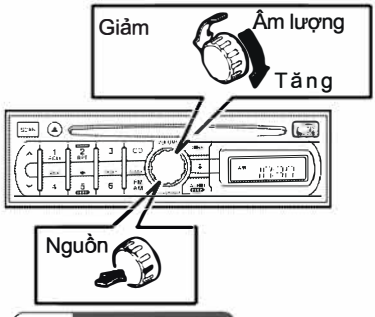

Mở nguồn

Nhấn "Power switch" để mở nguồn. Nhấn một lần nữa để tắt nguồn

Chỉnh âm lượng

Xoay "Núm chỉnh âm lượng" để thay đổi âm lượng.

Xoay theo chiều sang phải để tăng âm lượng, và xoay qua trái để giảm âm lượng.

KHUYẾN CÁO

- Khi mở hoặc tắt thiết bị với cường độ âm thanh cực lớn có thể làm hỏng thiết bị hoặc tai của bạn. Đặt âm lượng ở mức độ trung bình.

Điều chỉnh âm thanh/cân bằng âm thanh

Mỗi lần nhấn nút "AUDIO", chế độ điều chỉnh âm thanh sẽ lần lượt thay đổi theo Bass (BA), Treble (TR), Trước - sau (FA), trái – phải (BL), và sau đó quay lại chế độ ban đầu (hủy bỏ cài đặt).

Sử dụng phím "^ v" để cài đặt hiển thị. chế độ trước - sau (FA) sẽ không hoạt động khi chọn chế độ phát 2 loa.

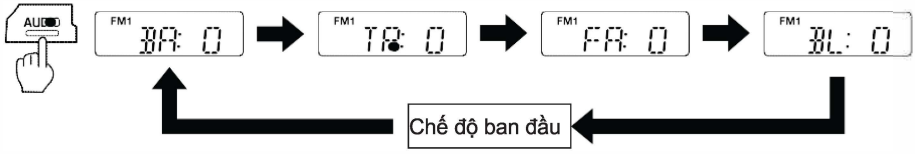

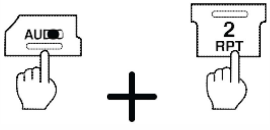

Lựa chọn cấu hình loa phát

Nhấn nút "2/RPT" trong khi giữ nút "AUDIO". Bạn sẽ nghe âm báo "beep", cấu hình loa phát sẽ chuyển qua lại giữa chế độ 2 loa và 4 loa



Phát qua các loa phía trước

Phát qua các loa phía trước và phía sau

LƯU Ý

- Cấu hình của loa máy CD sẽ thay đổi từ hệ thống 4 loa (mặc định) khi ắc quy bị ngắt kết nối. Nếu chọn hệ thống 2 loa, cài đặt lại cấu hình.

Lựa chọn hiển thị

Khi đang sử dụng máy radio, màn hình sẽ thay đổi hiển thị "thời gian", "tần số", quay lại "thời gian" sau mỗi lần nhấn nút "DISP".

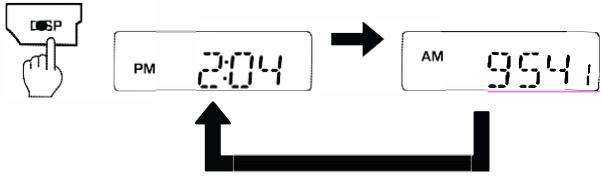

Khi đang sử dụng máy phát CD, màn hình sẽ thay đổi hiển thị "thời gian", "số thứ tự bài hát trong CD", và "thời gian phát" mỗi lần nhấn nút "DISP".

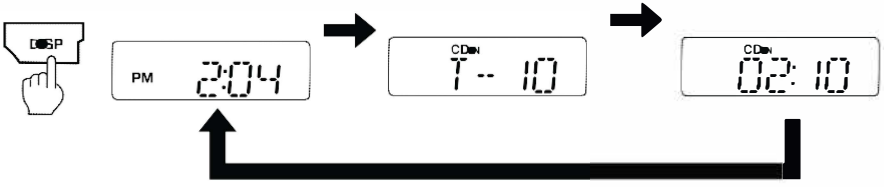

LƯU Ý

- Tần số, số thứ tự bài hát trong CD hoặc thời gian phát sẽ quay lại màn hình hiện thị thời gian sau 5 giây.

Sử dụng radio

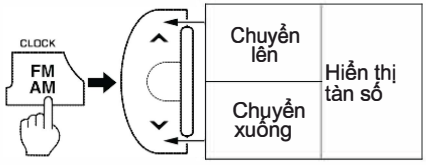

Dò đài

1. Nhấn nút "Power switch" hoặc nút AM/FM, "AM/FM/CLOCK" để mở nguồn cho radio.
2. Nhấn nút AM/FM, "AM/FM/ CLOCK" để chọn tần số. Mỗi lần nhấn nút AM/FM, tần số sẽ được thay đổi giữa, FM1, FM2 và AM.
3. Mỗi lần nhấn nút "^ v" (trong khoảng 0.5 giây.), tần số thay đổi một bước (dò đài thủ công).
   Kiểm tra màn hình hiển thị để điều chỉnh.
   Nhấn và giữ nút "^ v" (0.5 giây hoặc lâu hơn) để bắt đầu dò đài (dò đài tự động).

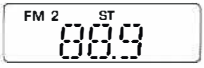

LƯU Ý

- Khi màn hình hiển thị đạt giá trị tần số cao nhất, nó sẽ quay lại tần số thấp nhất. Khi đạt giá trị tần số thấp nhất, nó sẽ trở lại tần số cao nhất.
- Khi radio phát kênh có chế độ âm thanh stereo, ký hiệu "ST" sẽ được thể hiện trên màn hình hiển thị.
- Cài đặt kênh yêu thích vào nút cài đặt nhanh để thuận tiện cho việc chọn kênh khi đang lái xe.

Thu tín hiệu theo tần số

Đặc tính	AM	FM
Các nước ngoài khu vực Trung/Nam Mỹ	531 - 1,629 kHz (9 kHz step)	87.5 - 108 MHz (0.1 MHz step)
Các nước ở vùng Trung/Nam Mỹ (Chile, Ecuador, Colombia)	530 - 1,710 kHz (10 kHz step)	87.75 - 107.9 MHz (0.2 MHz step)

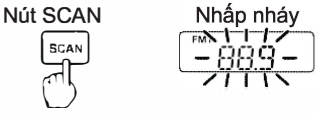

Dò đài (Tự động dò đài)

1. Nhấn nút AM/FM, "AM/FM/ CLOCK" để chọn tần số.
2. Nhấn nút "SCAN" để bắt đầu chế độ dò đài tự động theo chiều tần số tăng dần. Khi radio nhận được tần số từ một kênh, nó sẽ giữ trong vòng 5 giây trước khi tiếp tục dò tìm kênh tiếp theo.

   Nếu nhấn nút "SCAN" khi chế độ tự động tìm kiếm đang hoạt động, chế độ tự tìm kiếm sẽ bị hủy, radio sẽ tiếp tục nhận tần số của kênh cuối cùng .

LƯU Ý

- Nếu chế độ tự động dò đài không hoạt động do tín hiệu yếu, chọn kênh phát theo cách thủ công.

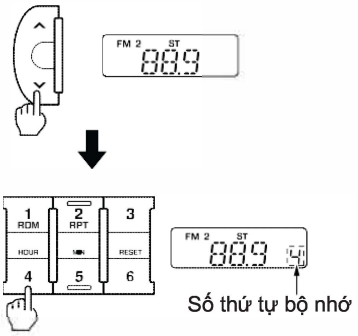

Nút cài đặt nhanh

Tối đa có 6 kênh (từ 1 đến 6) có thể được lưu cho các tần số AM1, AM2, FM1 và FM2.

1. Chọn phát đúng kênh radio bạn muốn lưu vào bộ nhớ.
2. Nhấn và giữ nút cài đặt nhanh ("1" đến "6") 2 giây hoặc lâu hơn. Khi nghe tiếp "beep", kênh được lưu thành công vào bộ nhớ.

   Để nghe các kênh được lưu trước, nhấn các nút cài đặt trước tương ứng ("1" đến "6") trong khoảng 2 giây.

LƯU Ý

- Các kênh được lưu trong bộ nhớ sẽ bị xóa khi nguồn bị ngắt do thay ắc quy hoặc cầu chì.

Cài đặt thời gian

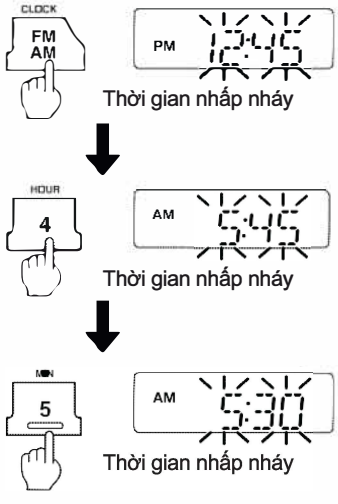

Điều chỉnh thời gian

Nhấn và giữ nút AM/FM, "AM/FM/ CLOCK" trong 2 giây hoặc lâu hơn để bắt đầu hoặc kết thúc chế độ điều chỉnh thời gian.

Khi chế độ điều chỉnh thời gian được khởi động, Bạn sẽ nghe tiếng "beep", và màn hình hiển thị sẽ nhấp nháy.

Cài đặt giờ

Để cài đặt giờ, nhấn nút "4/HOUR" không quá 2 giây. Nhấn và giữ nút "4/HOUR" 2 giây hoặc lâu hơn để điều chỉnh tăng giờ.

Cài đặt phút

Để cài đặt phút, nhấn nút "5/MIN" không quá 2 giây. Nhấn và giữ nút "5/MIN" 2 giây hoặc lâu hơn để điều chỉnh tăng phút.

Sau khi cài đặt phút, nhấn nút AM/FM, "AM/FM/CLOCK" không quá 2 giây để lưu cài đặt thời gian (màn hình sẽ ngưng nhấp nháy). (Ngoài ra, nếu bạn không nhấn bất kỳ nút nào trong vòng 15 giây, màn hình sẽ dừng nhấp nháy và thời gian được cài theo thời gian đang hiển thị.)

LƯU Ý

- Nếu không có hoạt động thay đổi nào trong vòng 15 giây hoặc lâu hơn, chế độ cài đặt thời gian sẽ bị hủy. Thực hiện lại qui trình từ đầu.
- Màn hình hiển thị thời gian sẽ nhấp nháy khi nguồn cấp điện bị mất kết nối và được nối trở lại do quá trình thay ắc quy. Màn hình sẽ ngừng nhấp nháy khi thời gian được cài đặt lại.

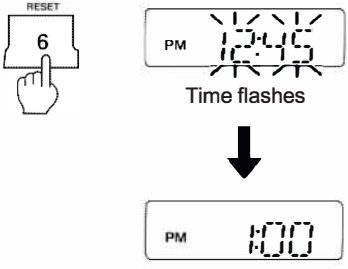

Cài đặt đồng hồ

Nhấn nút t "6/RESET" khi chế độ điều chỉnh thời gian đang hoạt động để cài đặt thời gian đến giờ gần nhất.

Nếu số phút nhỏ hơn 30, số giờ không thay đổi. Nếu số phút lớn hơn 30, số giờ sẽ tăng lên 1 giờ.

Ví dụ: 12:00 – 12:29 → 12:00
12:30 – 12:59 → 1:00

Sử dụng báo thức

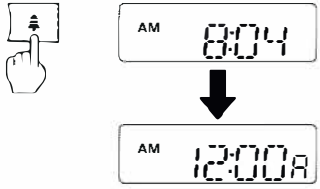

Cài đặt báo thức

1. Nhấn nút cài đặt báo thức "🔔" không quá 2 giây để hiện thời gian sẽ báo thức trên màn hình ("A" sẽ được hiển thị trên màn hình).

LƯU Ý

- Mỗi lần nhấn nút cài đặt báothức "🔔", màn hình sẽ hiển thị lần lượt "tần số", số thứ tự bài hát trong CD, thời gian phát, giờ hiện tại", "giờ báo thức", và "giờ hiện tại".
- Nếu thiết lập báo thức bị bỏ qua trong 5 giây, màn hình sẽ quay lại thời gian đang hiển thị.

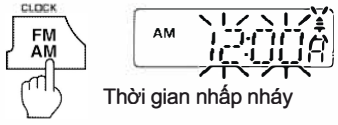

2. Nhấn và giữ nút AM/FM, "AM/FM/CLOCK" trong 2 giây hoặc lâu hơn đến khi bạn nghe tiếng "beep", màn hình hiển thị sẽ nhấp nháy và chuyển sang chế độ cài đặt thời gian ("🔔" sẽ hiển thị trên màn hình).



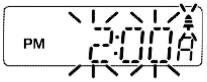

Thời gian nhấp nháy

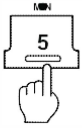

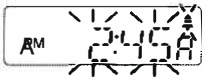

Thời gian nhấp nháy



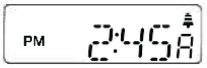

Cài đặt báo thức

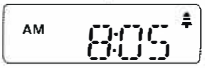

Thời gian hiện tại

3. Chỉnh giờ bằng cách nhấn nút "4/HOUR"không quá 2 giây. Nhấn và giữ nút "4/HOUR" trong 2 giây hoặc hơn để tiếp tục điều chỉnh tăng giờ.
4. Điều chỉnh phút bằng cách nhấn nút "5/MIN" trong khoảng 2 giây. Nhấn và giữ nút "5/MIN" trong 2 giây hoặc lâu hơn tiếp tục điều chỉnh tăng phút.
5. Nhấn nút AM/FM, "AM/FM/ CLOCK" không quá 2 giây, màn hình quay lại hiển thị giờ hiện tại, biểu tượng "🔔" được hiển thị phía trên bên phải màn hình thể hiện rang báo thức đã được thiết lập.

Tắt và mở chế độ báo thức

Nhấn và giữ nút "🔔" trong 2 giây hoặc lâu hơn đến khi nghe tiếng "beep" để chuyển chế độ báo thức ON/OFF.

Tắt báo thức



Mở báo thức



LƯU Ý

- Sau khi cài đặt báo thức, có thể kiểm tra thời gian cài đặt bằng cách nhấn nút "⏶" không quá 2 giây.
- Để hủy báo thức, nhấn nút "⏶" trong 2 giây hoặc hơn, Đảm bảo rằng "⏶" không còn hiển thị trên màn hình.
- Nếu xe không hoạt động trong khoảng thời gian dài, hủy báo thức.

Sử dụng máy CD

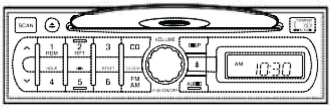

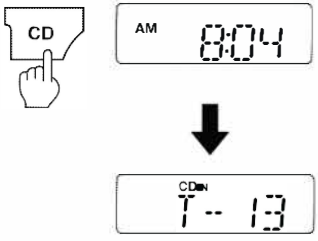

Phát CD

Cho đĩa CD và khe CD với mặt nhãn phía trên (phía in). Máy phát CD sẽ khởi động và tự động phát CD.

Chuyển sang phát CD khi đang nghe radio

Nhấn nút "CD" khi đĩa CD có săn trong máy phát, bài hát sẽ tiếp tục tại điểm được dừng trước đó.

KHUYẾN CÁO

- Kiểm tra không có CD trong máy trước khi cho CD vào. Sự chèn ép đĩa CD có thể làm hỏng CD hoặc là nguyên nhân làm máy phát CD bị lỗi.

LƯU Ý

- Đẩy nhẹ CD vào máy nó được tự động đưa vào.

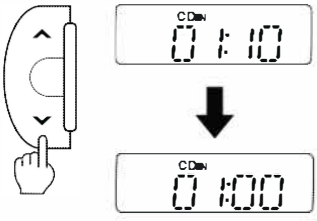

Phát nhanh/Lùi nhanh

Nhấn và giữ nút "^ v" 0.5 giây hoặc lâu hơn để lướt nhanh liên tục.

^ : Phát nhanh

v : Lùi nhanh

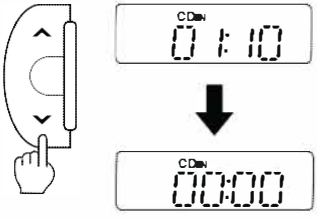

Phát lại

Nhấn nút "v" không quá 0.5giây để phát lại từ đầu bài hát đang phát.

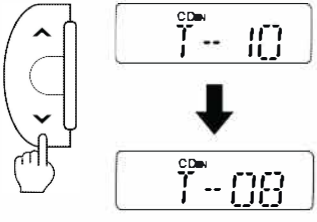

Chọn bài

Nhấn nút chọn bài không quá 0.5 giây "^ v" để chọn bài hát có số thứ tự mong muốn.

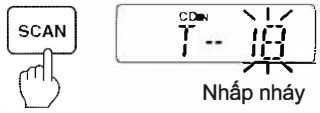

Tìm bài

Nhấn nút "SCAN" khi đang phát để phát 10 giây đầu mỗi bài, bắt đầu từ bài kế tiếp. nhấn một lần nữa để thoát chế độ dò tìm.

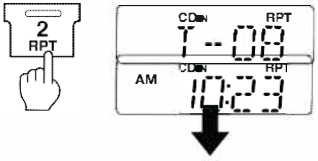

Lặp lại

Nhấn nút "2/RPT" khi đang phát để chỉ phát lặp lại bài đang phát. Nhấn một lần nữa để hủy chế độ phát lặp lại.

PHƯƠNG PHÁP VẬN HÀNH XE AN TOÀN VÀ ỔN ĐỊNH

6

Lái xe an toàn và tự tin	**6-2**
Những vấn đề khi lái xe trên đường	**6-2**
Lái xe với rơ moóc	**6-17**
Những lưu ý khi đỗ xe	**6-20**
Những lưu ý khi lái xe trong khu vực và điều kiện nóng	**6-21**
Những lưu ý khi lái xe trong khu vực và điều kiện lạnh	**6-22**
Sử dụng xích bánh xe	**6-27**

Lái xe an toàn và tự tin

Ngủ đủ giấc



Nếu bạn lái xe khi bạn đang mệt mỏi, bạn sẽ buồn ngủ và mất tập trung. Hãy ngủ đủ giấc trước khi lái xe.

Nghỉ ngơi khi lái xe đường dài

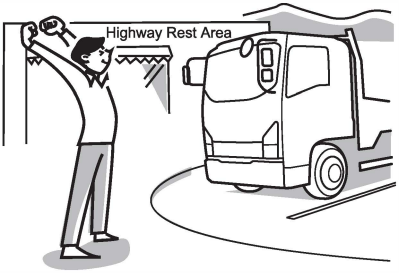

Lái xe đường dài làm bạn mệt mỏi. Hãy dừng lại nghỉ ngơi sau từng chặng đường.

Những vấn đề khi lái xe trên đường

Những chú ý khi lái xe



- Tập trung vào việc lái xe an toàn, tuân theo tất cả những bảng giới hạn tốc độ, những biển báo trên đường và những tín hiệu giao thông đúng theo luật.
- Không bật công tắc máy đến bất kỳ vị trí nào khác ngoài “ON” trong khi lái xe. Hệ thống trợ lực lái sẽ ngưng hoạt động làm cho việc lái vô cùng khó khăn. Phanh cũng sẽ không hoạt động tốt, đặt bạn vào tình huống cực kỳ nguy hiểm.



- Nếu bạn nghe thấy bất kỳ tiếng ồn, mùi hoặc các rung lắc bất thường từ các bộ phận bất kỳ của xe, ngay lập tức dừng xe tại nơi an toàn và kiểm tra.
- Nếu đèn cảnh báo sáng hoặc chuông báo hoạt động trong khi bạn đang lái xe, ngay lập tức dừng xe tại nơi an toàn và kiểm tra.
- Nếu xe bạn trang bị hộp số thường, Không được đạp chân vào bàn đạp ly hợp ngoại trừ khi sang số, sẽ làm mòn bố ly hợp.

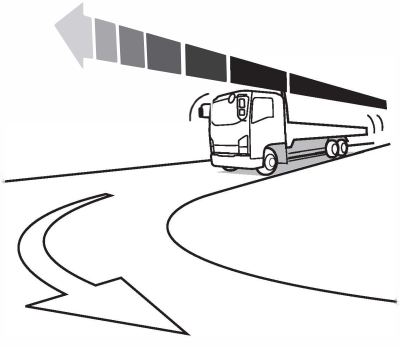

- Giảm tốc độ vừa đủ khi vào khúc cua. Đạp phanh hoặc bẻ tay lái gắt trong khi rẽ sẽ làm dịch chuyển hàng hóa hoặc bị rớt xuống, bánh xe bị trượt và xe bị nghiêng qua một bên.

- Trong khi lái xe, không được đặt tay của bạn vào cần số ngoại trừ khi chuyển số sẽ làm hỏng hộp số.

- Tránh cạ phần bên hông bánh xe vào lề đường hoặc lái xe vào chỗ lồi lõm trên mặt đường, bạn sẽ làm hư bánh xe, làm cho bánh xe bị nổ hoặc hết hơi.

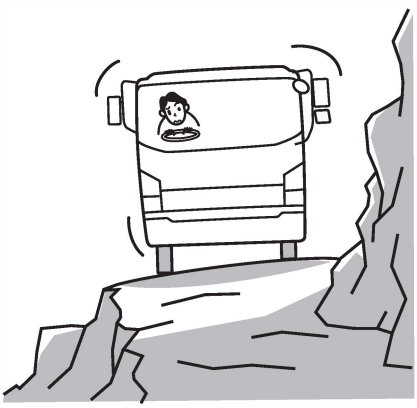

Trên đường chật hẹp hoặc đông đúc

Khi lái xe vượt qua trên đường núi chật hẹp, trên đường nhỏ hoặc đô thị đông đúc, hãy cẩn thận chủ ý đến cả những chướng ngại vật hai bên và điều kiện đường.

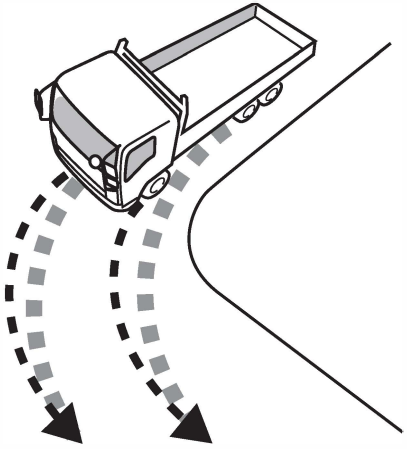

Khi rẽ, các bánh sau sẽ cua gắt hơn bánh trước

Sử dụng các gương chiếu hậu để xác định an toàn.

Lên dốc hoặc xuống dốc

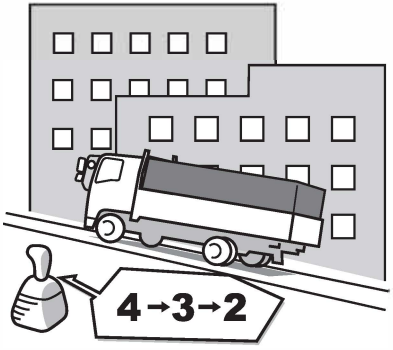

Lên dốc

Cài số thấp trước khi lên dốc để tránh quá tải cho động cơ.

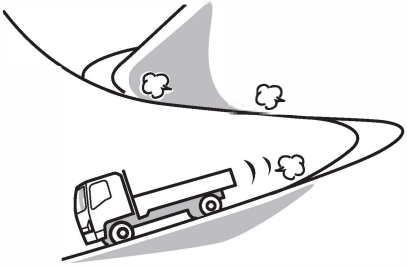

Xuống dốc

- Hãy cẩn thận không lái xe quá nhanh xuống dốc.
- Sử dụng số tương tự bạn đã dùng khi lái xe lên dốc. Cũng nên sử dụng phanh khí xả trong trường hợp này để tránh đi quá nhanh.
- Không được để động cơ chạy vượt quá giới hạn.

CHÚ Ý

[Chạy quá giới hạn]

- Động cơ chạy quá giới hạn biểu hiện tốc độ động cơ tăng lên quá cao làm cho kim đồng hồ tốc độ động cơ đi vào vùng đỏ. Điều này rất nguy hiểm vì có thể làm hỏng động cơ.

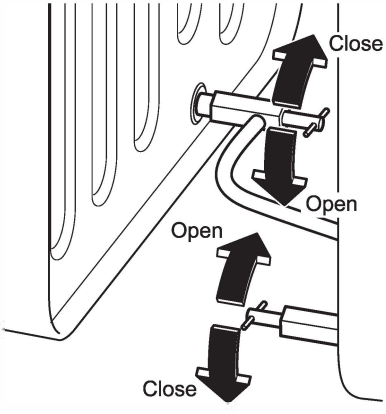

Bình nhiên liệu trong trường hợp khẩn cấp

Nếu các ống của thùng nhiên liệu được mở và chỉ còn một lượng nhỏ nhiên liệu còn sót lại, bạn nên được cảnh báo trong khi động cơ chạy cầm chừng hoặc lái xe lên sườn dốc.
Động cơ có thể bị thiếu nhiên liệu vì nhiên liệu di chuyển giữa các thùng chứa do sự chênh lệch mức nhiên liệu giữa các thùng chứa.

KHUYẾN CÁO

Khi động cơ chạy không tải hoặc lái xe lên sườn dốc, chúng tôi khuyên bạn nên đổ đầy nhiên liệu hoặc đóng kín nắp thùng nhiên liệu.

Phanh xe



Nếu xe của bạn được trang bị hệ thống phanh thủy lực trợ lực khí nén hoặc phanh khí nén, chỉ đạp nhẹ lên bàn đạp cũng tạo lực phanh lớn. Không đạp mạnh bàn đạp phanh ngoại trừ tình huống khẩn cấp.

1. Quãng đường phanh khác nhau tùy theo tốc độ xe và các điều kiện trên đường. Trước tiên, giảm tốc độ xe bằng cách sử dụng phanh động cơ và phanh khí xả một cách thích hợp.
2. Đạp giữ bàn đạp phanh cho tới khi xe dừng lại tại vị trí mong muốn.
3. Nhả bàn đạp phanh.

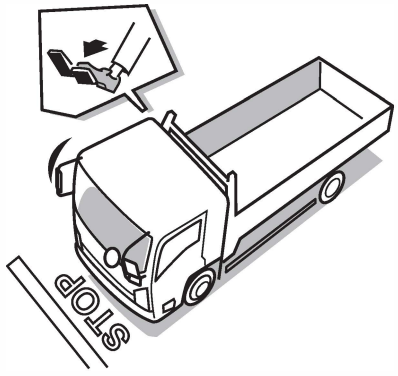

⚠ CHÚ Ý

- Đừng để bàn đạp phanh trả về hết. Nếu bạn để bàn đạp phanh trả về hết, sẽ có một khoảng thời gian trì hoãn ngắn trước khi phanh bắt đầu hoạt động cho lần phanh kế tiếp, có nghĩa là quãng đường phanh sẽ tăng lên.
- Đạp và nhả phanh thường xuyên sẽ làm giảm áp suất khí nén của xe, từ đó có thể làm giảm hiệu quả phanh.

4. Ngay tại vị trí bạn muốn dừng, hãy nhẹ nhàng đạp bàn đạp phanh để xe đừng hẳn.

CHÚ Ý

[Phanh thủy lực trợ lực khí nén]

- Phanh thủy lực trợ lực khí nén sử dụng khí nén để sinh ra áp suất thủy lực kích hoạt hệ thống phanh. Do đó, nó cung cấp một lực phanh mạnh chỉ với lực nhẹ lên bàn đạp phanh.

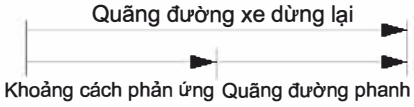

Quãng đường xe dừng lại

Quãng đường dừng lại của xe gồm khoảng cách phản ứng (từ lúc tài xế có cảm giác nguy hiểm và đạp bàn đạp phanh cho đến khi phanh có tác dụng) và quãng đường phanh (từ điểm phanh bắt đầu có tác dụng cho đến điểm xe dừng hẳn). Khi lái xe phải hình dung quãng đường dừng xe trong đầu. Duy trì tốc độ và khoảng cách trước mặt cho phép bạn dừng an toàn ngay khi có nguy hiểm xảy ra.

Duy Trì Tầm Nhìn Rõ Ràng



Kính chắn gió bị mờ

Dùng máy sưởi để thổi hơi nóng vào kính chắn gió, hoặc hút ẩm bên trong cabin bằng cách dùng máy điều hòa không khí và đặt nút thông gió ở vị trí hoặc Đặt cần chọn gió ở vị trí lấy gió ngoài. Đồng thời dùng bịt xịt khử sương mù có bán trên thị trường.



Tầm nhìn vào ban đêm

Nếu có một lớp váng dầu trên kính chắn gió, các đèn tín hiệu giao thông sắp đến gần sẽ được phản chiếu theo nhiều hướng làm cho bạn khó nhìn thấy phía trước. Sử dụng nước rửa kính để rửa kính và cần gạt nước để làm sạch kính.

CHÚ Ý

- Các lưỡi gạt nước mòn không thể chùi sạch kính chắn gió, vì vậy không thể bảo đảm tầm nhìn. Khi lưỡi gạt nước bị mòn, hãy thay lưỡi gạt mới.

Lái xe vào ban đêm

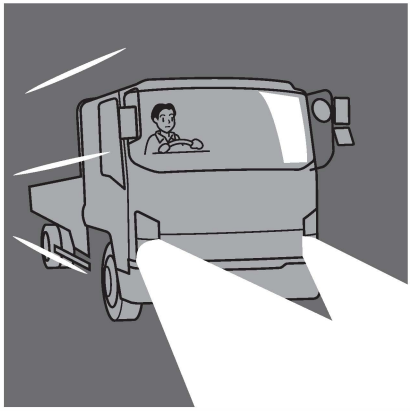

Lái xe vào ban đêm có nhiều nguy hiểm hơn lái xe ban ngày bởi vì tầm nhìn bị hạn chế hơn. Hãy giữ tốc độ chậm và duy trì khoảng cách rộng trước đầu xe.

Lái xe trong sương mù

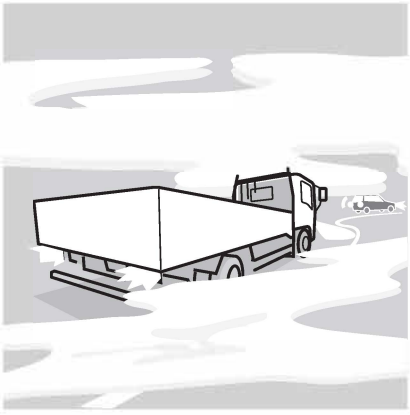

Bật đèn sương mù và lái thật chậm, dùng vạch giữa tim đường để làm hướng dẫn. Sẽ nguy hiểm khi đi theo ánh đèn xe phía trước bởi vì chúng có thể gây ra ảo giác quang học. Hãy lái xe cẩn thận.

Trên đường cao tốc

Lốp xe	• Kiểm tra độ sâu các rãnh lốp xe.
Động cơ	- Kiểm tra rò rỉ nước làm mát từ két nước và các bộ phận khác của hệ thống làm mát - Kiểm tra mực nước làm mát động cơ đủ hay không. -Kiểm tra hư hỏng và độ căng dây curoa. - Kiểm tra mực nhớt động cơ.
Thùng nhiên liệu	• Kiểm tra mực nhiên liệu trong thùng

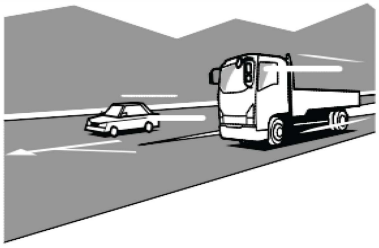

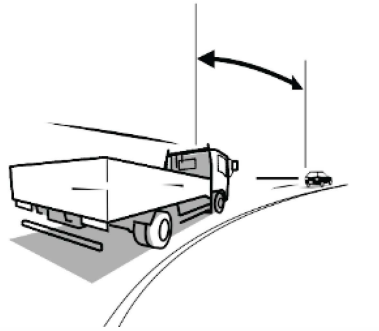

1. Vận tốc trên đường cao tốc lớn hơn trên đường bình thường, vì vậy có nhiều nguy hiểm hơn. Do đó hư hỏng trên đường cao tốc được cho là nguy hiểm đối với các xe khác và có thể gây ra tai nạn. Hãy tập trung để lái xe an toàn. Nhớ kiểm tra xe hàng ngày trước khi sử dụng và sử dụng những kỹ thuật lái xe trên đường cao tốc.

   Khi thực hiện kiểm tra xe hàng ngày, phải thực hiện cẩn thận việc kiểm tra những mục chỉ ra trong bảng bên trái.

Kiểm tra hằng ngày (Kiểm tra trước khi vận hành) → Trang tham khảo 7-26

2. Khi tham gia lưu thông trên đường cao tốc, sử dụng đèn tín hiệu rẽ để báo trước mục đích của bạn. Tăng tốc thích hợp khi bạn ở trong đường quy định vận tốc cao. Chú ý xe đằng sau bạn và những điều kiện trên đường bạn đang lái vào. Bằng cách đó, bạn sẽ không cản trở xe trên đường.

3. Cảm giác về tốc độ trở nên sai lệch khi lái xe lâu trên đường cao tốc. Hãy luôn luôn để mắt trên đồng hồ tốc độ, và duy trì một khoảng cách nhất định phía trước xe.



4. Trong khi lái xe ở tốc độ cao, chỉ cần xoay nhẹ tay lái cũng gây ra chuyên động lớn của xe. Hãy đánh tay lái nhẹ nhàng.
5. Sử dụng bàn đạp phanh quá mức làm bố phanh mòn nhanh và làm cho phanh bị trượt. Tận dụng hiệu quả phanh động cơ và phanh khí xả khi bạn muốn giảm tốc độ.

CHÚ Ý

[Trượt phanh]

- Thường xuyên sử dụng phanh có thể làm cho phanh quá nóng dần đến lực ma sát của bố phanh giảm và phanh trở nên giảm hiệu quả hơn bình thường. Hiện tượng này gọi là trượt phanh.

6. Khi bạn muốn ra khỏi đường cao tốc, hãy dùng đèn tín hiệu rẽ để báo trước ý định của bạn. Chú ý xe đằng sau bạn, ra khỏi đường cao tốc một cách êm thắm để không gây cản trở các xe khác.

Lái xe trên đường tuyết hoặc băng



1. Chúng tôi khuyên bạn nên sử dụng bánh xích hoặc lốp xe cho mùa đông.
2. Sử dụng số thấp và phanh động cơ. Sử dụng bàn đạp phanh càng ít càng tốt.

⚠ CHÚ Ý

- Trên những con đường trơn trượt, không bao giờ tăng tốc, phanh cứng, giảm tốc nhanh hoặc bẻ ngoặt tay lái.
- Đó là nguy cơ làm giảm độ bám giữa lốp xe và mặt đường và gia tăng khoảng cách phanh. Sự nguy hiểm của mặt đường đóng băng là đặc biệt lớn khi xe di trên cầu, ở những nơi mát mẻ và những vũng nước. Giảm tốc độ xe và sử dụng bánh xích hoặc lốp cho mùa đông trên mặt đường tuyết trắng hay bề mặt đóng băng.

KHUYẾN CÁO

- Đối với xe có trang bị hệ thống Smoother, bạn có thể khởi động xe chế độ số 3 nếu bạn đạp bàn đạp phanh và chuyển cần sô đến vị trí “+upshift”.

Sử dụng bánh xích → Trang tham khảo 6-27

Trước khi lái xe trong khu vực lạnh

Vào và ra khỏi xe

Các bậc cửa có thể bị đóng băng ở vùng lạnh. Hãy cẩn thận không để bị trượt khi vào và ra khỏi xe.



Trước khi ngồi vào ghế tài xế

Loại bỏ tuyết và băng từ đôi giày của bạn khi bước vào xe. Nếu lái xe với đôi giày bám tuyết, đôi giày của bạn sẽ trượt trên bàn đạp và bạn sẽ không thể đạp bàn đạp đúng cách, việc lái xe sẽ trở nên không an toàn. Ngoài ra cabin có thể ẩm ướt hơn , làm cho kính cửa bám nhiều sương mù hơn.



Khởi động động cơ

Khi bạn khởi động động cơ, kiểm tra hoạt động của bàn đạp ga.

Kiểm tra mức nhiên liệu

Xe sẽ tiêu thụ nhiên liệu nhiều hơn khi sử dụng bánh xích. Kiểm tra lượng nhiên liệu cần thiết để đến được điểm đến của bạn và đổ đầy nhiên liệu.

Nhiên liệu→ Trang tham khảo 6-24

Lái xe trên đường tuyết hoặc băng (tấm chắn bùn)

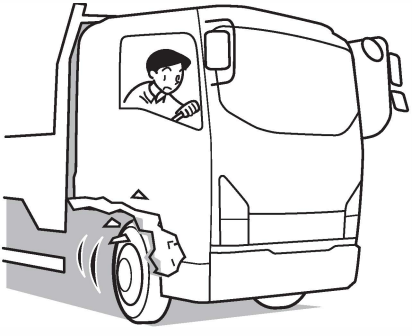

Cách điều khiển và cảm nhận tay lái.

⚠ CHÚ Ý

- Trên những con đường phủ đầy tuyết, nước và tuyết bắn lên bánh xe có thể đóng băng và tích tụ bên trong tấm chắn bùn, làm cho tay lái khó điều khiển. Khi dừng xe nghỉ ngơi, hãy loại bỏ băng tuyết tích tụ trên tấm chắn bùn. Không sử dụng dụng cụ nhọn để loại bỏ tuyết. Đầu nhọn có thể làm hỏng các bộ phận cao su.



Check the Brakes from Time to Time

⚠ CHÚ Ý

- Khi lái xe hoặc đậu trên một bề mặt tuyết, băng có thể hình thành trên hệ . Khi dừng xe nghỉ ngơi, đạp bàn đạp phanh nhẹ và kiểm tra hiệu quả của phanh. Hãy chú ý xe phía trước và phía sau bạn khi kiểm tra hệ thống phanh bằng cách này.
- Ngoài ra, kiểm tra hiệu quả của phanh càng sớm càng tốt khi bắt đầu lái xe, khi phanh chưa được sử dụng. Nếu hệ thống phanh không hoạt động tốt, lái xe chậm và nhẹ nhàng đạp bàn đạp phanh nhiều lần cho đến khi phanh khô và bắt đầu làm việc bình thường.

Dọn tuyết trên kính xe và dưới gầm xe



Để duy trì tầm nhìn, sử dụng một cái nạo bằng nhựa để loại bỏ tuyết và băng từ các bề mặt kính. Bằng cách sử dụng một cái nạo bằng nhựa, bạn có thể loại bỏ các băng tuyết mà không làm trầy xước kính. Đồng thời kiểm tra các lưỡi gạt nước có bị đóng băng trên kính hay không.

Ngoài ra, quan sát dưới gầm xe và loại bỏ bất kỳ vật gì đang bị mắc kẹt vào gầm xe. Hãy cẩn thận không để hỏng các bộ phận của xe.

KHUYẾN CÁO

- Không sử dụng các dụng cụ nhọn để loại bỏ tuyết. Đầu nhọn có thể làm hỏng các bộ phận cao su.

Lái xe trên đường xấu (Cát hoặc bùn)

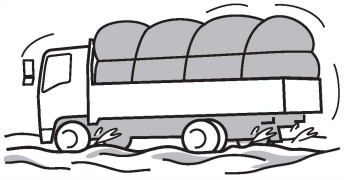

Nếu xe bị kẹt trong bùn, đạp bàn đạp ga nhiều hơn cần thiết sẽ chỉ làm cho xe lún sâu hơn trong bùn và càng khó thoát ra. Đặt đá hoặc cành cây hoặc một lớp vải phủ dưới bánh xe để tăng khả năng bám của bánh xe, hoặc di chuyển xe tới lui nhiều lần để dùng đà thoát ra.

Khi bạn không thể tránh việc lái xe qua bùn sâu, dùng bánh xích là một cách hiệu quả để tránh bị kẹt trong bùn.

KHUYẾN CÁO

- Khi lái xe trên cát hoặc bùn, việc phanh chặt, nhấn ga đột ngột và bẻ ngoặt tay lái sẽ làm cho xe bị kẹt và không thể thoát ra.
- Sau khi lái xe đi qua bùn sâu, bùn kẹt trong xe có thể gây hại cho hệ thống lái, phanh và hệ thống truyền động. Rửa sạch xe để loại bỏ bùn đất và các thứ dính vào..

Bảo dưỡng ngoại thất → Trang tham khảo 7-206

Loại xe 4 bánh chủ động (4WD)

⚠ CHÚ Ý

- 4 bánh chủ động không làm cho xe có thể di chuyển ở khắp mọi nơi. Chú ý khi sử dụng bàn đạp ga, tay lái và phanh. Tập trung vào việc lái xe an toàn, chú ý đến các điều kiện và bề mặt đường.

Lái xe với rơ moóc

Khi bạn lái xe với một rơ moóc, phải xem xét cẩn thận các điều kiện mà bạn gặp phải so với khi lái xe không có rơ moóc. Hãy chú ý đến việc kiểm tra và phương pháp lái xe như sau:

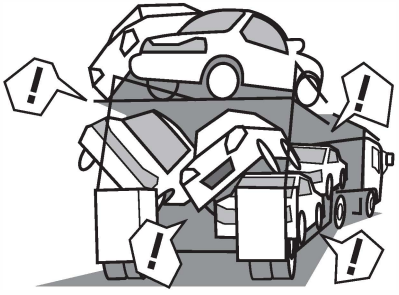

Chú ý việc tải hàng hoá

Cân bằng trọng lượng hàng hóa, chiều cao của trọng tâm và trọng lượng của hàng hóa ảnh hưởng đến các đặc tính của rơ moóc, vì vậy bạn phải lái xe một cách thích hợp khi vận chuyển hàng hóa. Hãy cố gắng phân bố hàng hóa đồng đều, trọng tâm hàng thấp và ở giữa khoang hàng hóa.

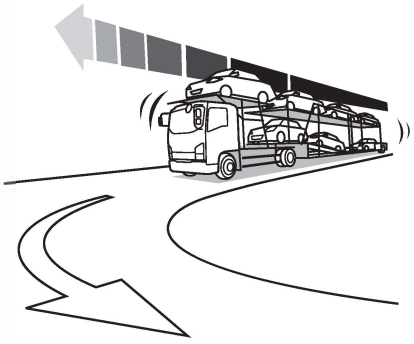

Không đạp mạnh bàn đạp phanh hay bẻ ngoặt tay lái

Khi lái xe trên đường trơn trượt, trên đường cong (ví dụ trên những con đường núi) hoặc trên bề mặt lối lên hoặc các bậc (ví dụ, các mối nối ở bề mặt cầu hoặc mối nối ở mặt đường), không được bẻ ngoặt tay lái (đặc biệt quan trọng là không được bẻ ngoặt tay lái trong khi phanh.) Lái xe ở tốc độ an toàn để phù hợp với điều kiện đường xá.



Chú ý việc thay đổi hướng

Khi lái xe với một rơ moóc dài, tránh không được vượt qua các xe khác và thay đổi làn đường. Nếu bạn phải vượt qua hoặc thay đổi làn đường, xác nhận an toàn xung quanh chiếc xe và điều khiển thật cẩn thận. Ở những khúc cua, chú ý đến sự chuyển động của rơ moóc, hình dung rằng các bánh xe bên trong của rơ moóc sẽ theo đường cong nhỏ hơn nhiều so với các bánh khác.



Sử dụng hiệu quả các loại phanh khác nhau

Sử dụng các loại phanh thích hợp để phanh an toàn.

Trên những con đường trơn trượt và khúc cua, tránh sử dụng chỉ một loại phanh tại một thời điểm. Đặc biệt khi xuống dốc dài, bạn nên sử dụng hiệu quả phanh động cơ và phanh khí xả, bổ sung bằng cách sử dụng hệ thống phanh chân khi cần thiết.

Chuyển động bất thường trong phanh

Ngoặt tay lái và phanh, tải hàng hoá kém, bảo dưỡng kém và bề mặt đường trơn có thể gây ra chuyển động bất thường. Hãy chú ý đến việc kiểm tra bảo dưỡng hàng ngày và luôn luôn tập trung vào việc lái xe an toàn.

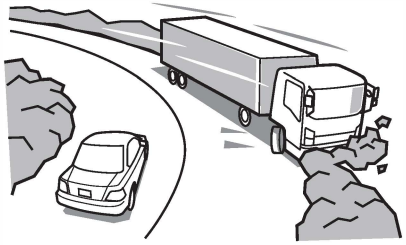

Cày xe

Ở đây đầu kéo và rơ-moóc chạy ra khỏi khúc cua và tiếp tục đi theo một đường thẳng. Hiện tượng này có thể xảy ra nếu bánh trước của đầu kéo bị khóa.

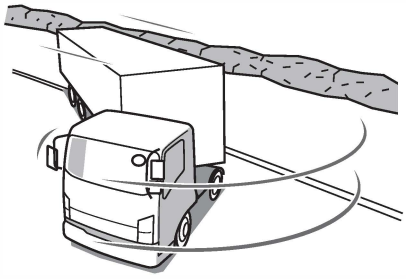

Gập xe

Ở đây đầu kéo và rơ moóc "gấp" như một con dao gấp. Hiện tượng này có thể xảy ra nếu các bánh xe phía sau của rơ moóc bị khóa.

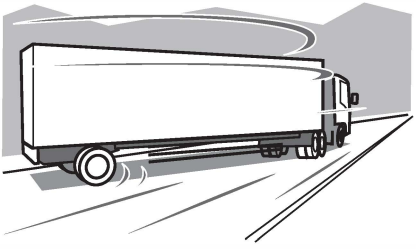

Văng rơ moóc

Ở đây rơ moóc bị văng sang trái hoặc phải. Hiện tượng này có thể xảy ra nếu bánh xe của rơ moóc bị khóa.

Quay với rơ moóc

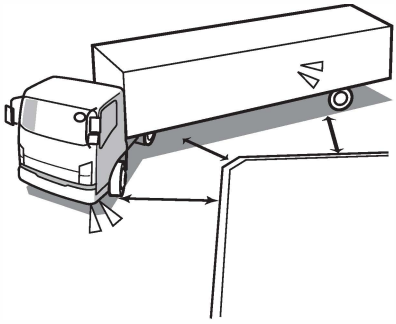

Khi quay xe với một rơ moóc gắn phía sau, chú ý đến con đường phía sau và độ nghiêng của rơ moóc.

⚠ CHÚ Ý

- Các bánh xe phía sau của rơ moóc sẽ chạy đến gần đoạn rẽ của con đường. Có thể khó khăn để kiểm tra sự chuyển động của rơ moóc qua gương chiếu hậu. Hãy luyện tập nhiều lần.

Những chú ý khi đỗ xe

Đỗ xe trong khu vực lạnh

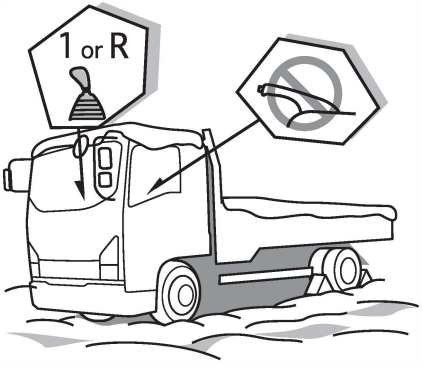

Khi có tuyết bám quanh các bánh xe và đèn, hãy loại bỏ nó trước khi đêm xuống.

⚠ CHÚ Ý

- Khi có nguy cơ phanh xe bị đóng băng trong khu vực lạnh: Với xe có phanh tay ở các bánh xe, làm khô má phanh và trống phanh bằng cách nhẹ nhàng đạp bàn đạp phanh năm hoặc sáu lần khi lái xe ở tốc độ 30 km / h (19 MPH) trước khi cho xe dừng lại, sau đó kéo phanh tay. Với xe có phanh tay ở vị trí trung tâm, sử dụng kê bánh xe sau khi dừng động cơ và đỗ xe mà cần kéo phanh tay.
- Đỗ xe trong khi gài số: Nếu xe sử dụng hộp số sàn, đặt cần số ở vị trí số "1" (bánh răng 1) hoặc "R" (số lùi). Với loại xe có smoother, đảm bảo đèn chỉ báo gài số hiển thị số "1" (bánh răng 1) hoặc "R" (số lùi).
- Đối với xe sử dụng hộp số ZF9S1110, đảm bảo tầng số thấp được chọn trước khi đỗ xe. Khi đỗ xe trong khi gài số, chọn tầng số thấp và đặt cần số ở vị trí số "1" (bánh răng 1) hoặc "R1" (đảo ngược với số 1).

Đỗ xe khi gài số → Trang tham khảo 4-123
Hộp số sàn 9 cấp Model xe V → Trang tham khảo 4-100

CHÚ Ý

- Khi đỗ xe ngoài trời, thực hiện các bước để tránh cho động cơ lạnh không cần thiết. Ví dụ, vị trí của chiếc xe với phần đầu xe theo chiều gió.
- Không đậu dưới cây hoặc dưới mái hiên của tòa nhà. Khối nước đá có thể rơi trúng xe nếu bạn đỗ xe ở những nơi đó.
- Đối với xe có trang bị hệ thống khởi hành ngang dốc (HSA), chuông cảnh báo sẽ vang lên trong khoảng 30 giây. Đó không phải là dấu hiệu bất thường.

Chú ý khi lái xe trong khu vực nóng

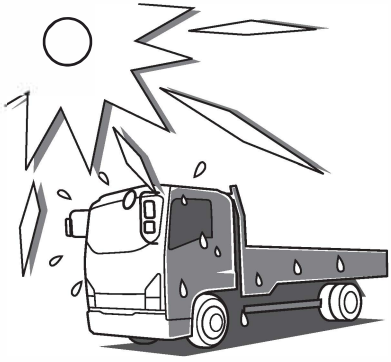

Động cơ sẽ có khuynh hướng nóng quá mức khi nhiệt độ môi trường xung quanh cao. Để ngăn ngừa động cơ nóng quá mức, hãy chú ý đến những điều sau: Nếu nồng độ nước làm mát động cơ không thích hợp, quá nhiệt có thể xảy ra.

Nước làm mát động cơ
→ Trang tham khảo 7-39

CHÚ Ý

- Đừng dùng nước giếng, nước sông hoặc các loại nước có tạp chất khác trong hệ thống làm mát động cơ, điều đó sẽ nhanh chóng tạo ra rỉ sét và cặn bẩn.

Nếu các vật bên ngoài (như côn trùng, bùn, v.v.) bị kẹt trong ống thông khí của két nước làm mát, hiệu suất của hệ thống làm mát sẽ suy giảm. Kiểm tra các ống thông khí bị nghẹt và loại bỏ các vật lạ bất kỳ bằng cách xịt nước với áp suất nhẹ.

Vệ sinh két nước làm mát và két làm mát nhiệt độ khí nạp → Trang tham khảo 7-54

KHUYẾN CÁO

- Khi nhiệt độ xung quanh lên cao, sự bay hơi của dung dịch trong bình ắc quy trở nên nhanh hơn. Thường xuyên kiểm tra mức dung dịch bình ắc quy và nếu cần, châm thêm vào.

Chú ý khi lái xe trong khu vực lạnh



Các biện pháp phòng ngừa sau đây áp dụng cho các khu vực tuyết và miền núi, khu nghỉ mát trượt tuyết và các khu vực lạnh và / hoặc có tuyết rơi. Vui lòng sử dụng để tham khảo trong mùa đông ở các khu vực khác.

Vì lợi ích của chiếc xe của bạn, hãy để đại lý Isuzu của bạn chuẩn bị cho mùa động theo mô tả sau đây. Cũng có những chuẩn bị trước khi lái xe đến một vùng lạnh.

Nước làm mát động cơ → Trang tham khảo 7-39
Vệ sinh kính chắn gió → Trang tham khảo 7-185
Xử lí bình ắc quy → Trang tham khảo 7-192
Nhớt động cơ → Trang tham khảo 7-31
Sử dụng bánh xích → Trang tham khảo 6-27
Lốp xe dùng trong mùa đông → Trang tham khảo 6-25

CHÚ Ý

- Không che mặt trước của két nước với báo, các tông hoặc bất kỳ vật liệu dễ cháy khác để tăng nhiệt độ nước làm mát động cơ.
- Nếu bạn cho phép động cơ ấm lên nhưng nhiệt độ nước làm mát động cơ không tăng, hãy để đại lý Isuzu của bạn kiểm tra van hằng nhiệt.
- Nếu bạn đỗ xe ở nơi có rất nhiều tuyết rơi, tuyết tích tụ xung quanh chiếc xe có thể hạn chế thông thoáng. Để động cơ chạy trong môi trường như vậy sẽ làm cho khí thải lọt vào trong cabin dẫn đến ngộ độc CO. Phòng ngừa bằng nhiều cách, ví dụ, dọn tuyết xung quanh xe.

Nhiên liệu → Trang tham khảo 6-24

Nước làm mát động cơ



Để tránh cho động cơ bị hư hỏng do đóng băng nước làm mát, hãy dùng hỗn hợp nước máy và dung dịch làm mát động cơ ở một tỉ lệ thích hợp với nhiệt độ thấp nhất mà xe cần hoạt động..

Thay nước làm mát động cơ → Trang tham khảo 7-44
Chuẩn bị nước làm mát → Trang tham khảo 7-40
Loại dung dịch, chất bôi trơn và dầu diesel khuyên dùng → Trang tham khảo 7-242

Thay nhớt

Trong tất cả các mùa, có thể dùng nhớt chính hãng của ISUZU hoặc nhớt có độ nhớt tương đương của các hãng khác.

Thay nhớt và lọc nhớt → Trang tham khảo 7-35
Loại dung dịch, chất bôi trơn và dầu diesel khuyên dùng → Trang tham khảo 7-242
Đồ thi độ nhớt động cơ và nhớt hộp số → Trang tham khảo 7-247

Nhớt hộp số (ZF6S1000/ZF9S1110)

Khởi động xe trong khu vực lanh

Nhớt được sử dụng trong trong hộp số ZF6S1000 / ZF9S1110 là loại nhớt giới hạn nhiệt độ thấp. Nếu bạn bắt đầu lái xe khi nhiệt độ môi trường xung quanh dưới -15 ° C (5 ° F), thay nhớt hiện tại bằng loại nhớt sử dụng trong môi trường nhiệt độ thâp. Một cách khác là làm ấm nhớt trước khi khởi động động cơ. Khi làm ấm hộp số, nhiệt độ không khí nóng không được vượt quá 130 ° C (266 ° F).

⚠ CẢNH BÁO

- Nếu bạn rời khỏi xe với động cơ đang chạy, hãy đảm bảo sử dụng phanh đỗ xe để ngăn ngừa xe chuyển động đột ngột.

Giới hạn nhiệt độ thấp → Trang tham khảo 7-233

Nhiên liệu

⚠ CHÚ Ý

- Đảm bảo sử dụng nhiên liệu diesel. Đối với xe theo tiêu chuẩn khí thải Euro IV, hãy sử dụng nhiên liệu dieselcó nồng độ lưu huỳnh thấp (hàm lượng lưu huỳnh 50 ppm hoặc thấp hơn) hoặc nhiên liệu diesel có nồng độ lưu huỳnh cực thấp (hàm lượng lưu huỳnh là 10 ppm hoặc thấp hơn).
  Nếu bạn sử dụng nhiên liệu kém chất lượng, nhiên liệu có chứa nước hoặc chất phụ gia khác, xăng, dầu hỏa hoặc nhiên liệu cồn, nó có thể làm hỏng lọc nhiên liệu, ngăn chặn chuyển động thích hợp của các bộ phận nhiên liệu bôi trơn trong các kim phun và ảnh hưởng xấu đến các thành phần của động cơ, có thể dẫn đến sự cố. Nếu bạn vô tình đổ nhiên liệu sai, hãy xả toàn bộ nhiên liệu ra ngoài. Khởi động động cơ với nhiên liệu không đúng có thể dẫn đến cháy và hỏng động cơ.
- Sử dụng nhiên liệu diesel khác ngoài nhiên liệu diesel hàm lượng lưu huỳnh thấp hoặc nhiên liệu dieselcó hàm lượng lưu huỳnh cực thấp đối với xe sử dụng tiêu chuẩn khí thải Euro IV có thể ngăn chặn xe tuân thủ các yêu cầu pháp lý của địa phương.
- Mở nắp thùng nhiên liệu ra từ từ. Nếu bạn mở quá nhanh nhiên liệu có thể trào ra.

Nếu lái xe đến vùng lạnh vào mùa đông trong khi dùng dầu diesel của vùng ấm, nhiên liệu có thể đông đặc. Khi nhiệt độ xung quanh giảm, nhiên liệu trong thùng nhiên liệu và các ống dẫn trở nên sền sệt làm cho động cơ khó khởi động.

CHÚ Ý

- Đặc điểm kỹ thuật của dầu diesel khác nhay tùy theo khí hậu và khu vực.
- Khi lái xe đến vùng lạnh, chỉ châm nhiên liệu vào thùng vừa đủ để đi đến nơi. Khi bạn đến vùng lạnh, hãy đổ đầy thùng nhiên liệu loại nhiên liệu có nhiệt độ đóng băng thấp.
- Khi đưa xe đến vùng lạnh bằng phà, chỉ để một lượng nhiên liệu tối thiểu trong thùng, sau khi đến vùng lạnh, đổ đầy thùng nhiên liệu loại nhiên liệu có nhiệt độ đóng băng thấp.

Khi ổ khoá cửa xe bị đóng băng

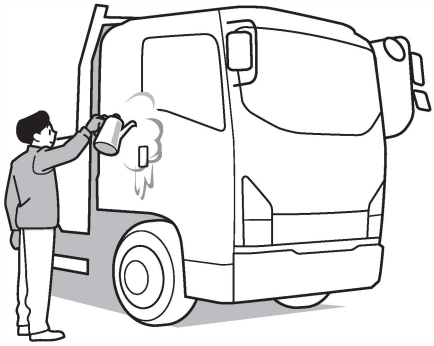

Nếu bạn cố gắng ấn chìa khóa vào ổ khóa, chìa khóa có thể bị cong. Và nếu bạn cố gắng để kéo cánh cửa mở ra với lực lượng quá mức, đệm cao su xung quanh cánh cửa có thể bị rớt ra hoặc hư hỏng. Hãy sử dụng nước ấm để làm tan băng, sau đó nhanh chóng quét sạch nó đi và mở cửa.

Nếu cần gạt nước, gương chiếu hậu chỉnh điện hoặc cửa sổ điện bị đóng băng, cũng sử dụng nước ấm để làm tan băng và sau đó vận hành hệ thống. Nếu không, bạn có thể làm hỏng cơ cầu và tiêu hao điện áp bình. Sau đó, lau nước đi.

Lốp xe dùng trong mùa đông

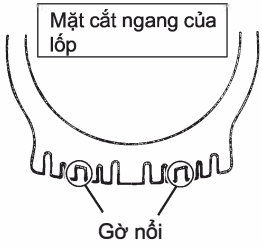

Lốp xe dùng cho mùa đông sẽ đạt đến giới hạn mòn khi các rãnh lốp đã mòn đến một nửa của chiều sâu của các lốp xe mới. Tại thời điểm này, Những gờ nổl trên rãnh lốp hiển thị rằng lốp không còn đủ khả năng đi trên tuyết. Thay thế lốp mới.

⚠ CHÚ Ý

- Sử dụng lốp dùng cho mùa đông với kích thước tương tự như lốp xe tiêu chuẩn. Ngoài ra, sử dụng bánh xe có kích thước tương tự như với các lốp xe tiêu chuẩn.
- Lốp xe mùa đông có phần tiếp xúc rộng hơn, vì vậy nó có thể can thiệp với các thành phần khác. Do đó, cần điều chỉnh góc lái. Sau khi sử dụng lốp dùng cho mùa đông trên xe, việc điều chỉnh nên được thực hiện bởi các đại lý Isuzu.
- Tránh xoay tay lái gắt và phanh cứng. Sử dụng phanh động cơ để giảm tốc độ. Khi phanh trên đường tuyết hoặc đường băng, nhẹ nhàng đạp bàn đạp nhiều lần hơn là đạp mạnh một lần. Đạp mạnh bàn đạp phanh một lần sẽ rất nguy hiểm vì nó có thể làm cho xe bị trượt.

Chú ý (Tiếp)

Chú ý (Tiếp)

- Nếu bạn sử dụng phanh khí xả trên đường trơn trượt khi xe không có tải, Việc giảm tốc độ nhanh có thể làm cho xe bị văng sang một bên. Hãy luyện tập nhiều lần.
- Tránh lái xe ở tốc độ cao trên đường khô với lốp xe dùng cho mùa đông.
- Tuân thủ các quy định của địa phương khi sử dụng lốp xe dùng cho mùa đông.

Vệ sinh xe sau khi lái xe trên đường tuyết

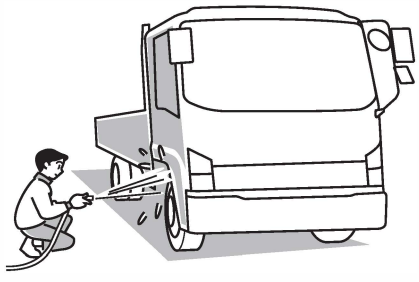

⚠ CHÚ Ý

- Loại bỏ tuyết bên trong chắn bùn và các đường ống phanh. Nếu không, nó có thể làm hỏng các bộ phận. Sau khi lái xe trên đường muối, rửa sạch gầm xe càng sớm càng tốt để ngăn chặn muối gây gỉ sét. Phun nước áp lực cao là một cách hiệu quả để loại bỏ muối.
- Sau khi rửa xe, mở cửa lau khô.

KHUYẾN CÁO

- Đối với xe có trang bị hệ thống chống bó cứng phanh (ABS), các cảm biến tốc độ xe được trang bị trên các bánh xe. Khi loại bỏ tuyết, nước đá và các vật khác, cẩn thận để không làm hỏng các bộ phận.
- Không sử dụng dụng cụ nhọn để loại bỏ tuyết. Cạnh nhọn có thể làm hỏng các bộ phận cao su.

Hệ thống chống bó cứng phanh [V] → **Trang tham khảo 4-166**

Sử dụng bánh xích

Trước khi mùa đông bắt đầu, chuẩn bị bánh xích bằng cách lắp xích vào bánh, điều chỉnh độ dài của xích và kiểm tra hư hỏng.

⚠ CHÚ Ý

- Lắp xích chắc chắn vào bánh xe. Nếu lái xe với xích bánh xe bị lỏng, nó có thể bị vướng vào các bộ phận khác hoặc bị rơi ra dẫn đến tai nạn bất ngờ.
- Nếu nghe thấy âm thanh bất thường, có thể xích bị đứt hoặc rớt một phần. Ngay lập tức đưa xe đến nơi an toàn và kiểm tra các điều kiện của các bánh xích.
- Các ống xả và bộ giảm thanh cực kỳ nóng khi động cơ đang chạy hoặc ngay sau khi lái xe, vì vậy hãy cẩn thận để không chạm vào chúng.
- Hãy cẩn thận các cạnh của xe trong khi làm việc với các bánh xích.

KHUYẾN CÁO

- Xích bánh không thể gắn trên các bánh xe phía trước (trừ các mô hình FTS). Hãy đảm bảo lắp xích bánh xe phù hợp với kích thước lốp trên các bánh xe phía sau.
- Đối với loại xích 3, nó có thể không được trang bị tùy thuộc vào thông số kỹ thuật xe, vì vậy xin vui lòng tham khảo ý kiến các đại lý Isuzu gần nhất để biết chi tiết.
- Đối với loại lốp đôi, không gắn xích chỉ cho bánh xe bên ngoài. Xích có thể bị vướng vào các bộ phận khác và ảnh hưởng xấu đến việc lái xe.
- Mặt bên của lốp xe có bố quấn kiểu hướng tâm (radial) rất dễ bị hỏng bởi các xích bánh xe. Hãy chắc chắn để sử dụng xích được thiết kế cho lốp radial, hoặc sử dụng lốp xe dùng cho mùa đông.
- Khi mua xích bánh xe, quấn thử lên lốp xe một lần, và nếu chúng quá dài, điều chỉnh cho phù hợp với lốp xe.
- Khi xe được trang bị xích bánh xe, lái xe ở tốc độ dưới 30 km / h (19 MPH) và tránh lái xe trên các bề mặt khác đường tuyết hoặc đường băng.
- Khi gắn và xử lý xích bánh xe, hãy tham khảo sách hướng dẫn kèm theo.

Sử dụng xích bánh xe

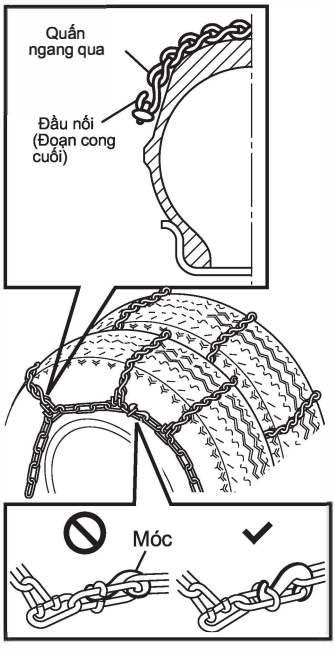

1. Đảm bảo các xích bánh xe không bị xoắn, quấn nó trên lốp xe như hình và kết thúc là đoạn cong bên ngoài (phần cạnh đó sẽ tiếp xúc với mặt đất).
2. Kéo cả hai đầu của xích càng xa càng tốt. Đầu tiên là 2 móc bên trong đầu tiên, và sau đó 2 móc bên ngoài.
3. Móc phải được kết nối như vậy và nó phải bằng phẳng so với mặt bên của lốp. Ngoài ra, xác nhận rằng xích không bị xoắn hoặc uốn cong.

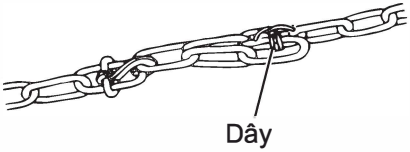

4. Giữ lại bất cứ phần dư thừa của dây xích để nó không văng trúng vào thân xe hoặc các đường ống phanh.

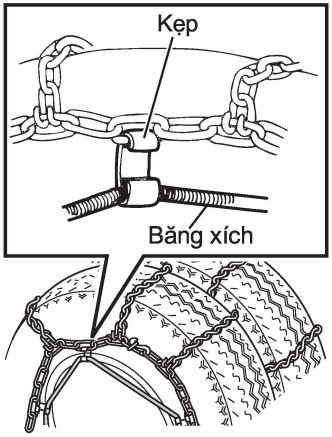

5. Móc các kẹp xích phía trên băng xích (Với miệng kẹp xích hướng ra bên ngoài), các kẹp xích được bố trí vòng quanh dây.

6. Sau khi lắp đặt các xích bánh xe và lái xe trong một thời gian. Kiểm ra xem dây xích có bị lỏng lẻo hoặc đã tháo ra.

Cách tháo xích bánh xe

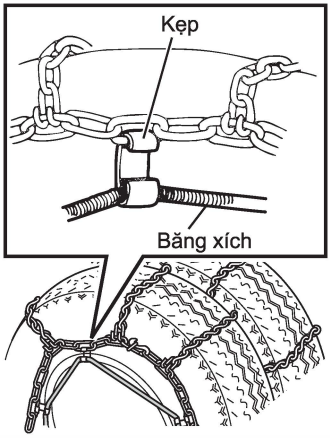

1. Remove the chain band and wires, and undo the outer hook first.
2. Move the vehicle and remove the chain.

KIỂM TRA VÀ BẢO DƯỠNG 7

TRƯỚC KHI KIỂM TRA VÀ BẢO DƯỠNG	7-3
KIỂM TRA HÀNG NGÀY	7-25
KIỂM TRA VÀ BẢO DƯỠNG ĐỘNG CƠ	7-29
KIỂM TRA VÀ BẢO DƯỠNG KHUNG GẦM	7-75
KIỂM TRA VÀ BẢO DƯỠNG KHÁC	7-179
BẢO DƯỠNG NỘI THẤT VÀ NGOẠI THẤT	7-205
CÁC THÔNG TIN BẢO DƯỠNG	7-215

TRƯỚC KHI KIỂM TRA VÀ BẢO DƯỠNG

- Các biện pháp an toàn khi kiểm tra và bảo dưỡng 7-4
- Các phụ tùng hư hỏng, nhớt và các chất lỏng thải bỏ khác 7-6
- Nhớt và mỡ chính hãng Isuzu 7-6
- Dụng cụ 7-7
- Nắp capô mặt trước cabin 7-8
- Lật cabin [V] 7-10
- Lật Cabin điện [V] 7-15

Các biện pháp an toàn khi kiểm tra và bảo dưỡng

⚠ CẢNH BÁO

- Đảm bảo tắt động cơ và rút chìa khóa trước khi thực hiện kiểm tra.
- Kéo phanh tay và chuyển cần số về vị trí 0.
  - Nếu xe của bạn được trang bị hộp số thường, phải đảm bảo cần số ở vị trí "N".
  - Nếu xe của bạn được trang bị hệ thống smoother, phải đảm bảo cần số ở vị trí "N" và đèn chỉ báo hiển thị "N".
  - Nếu xe của bạn được trang bị hộp số tự động ALLISON 2500, phải đảm bảo cần số ở vị trí "N".
  - Nếu xe của bạn được trang bị hộp số tự động ALLISON 3000/3500, phải đảm bảo đèn chỉ báo hiển thị ở vị trí "N".
- Chọn nơi có nền cứng và bằng phẳng để thực hiện việc kiểm tra và bảo dưỡng và nhớ kê bánh xe. Sẽ rất nguy hiểm nếu xe di chuyển trong khi kiểm tra và bảo dưỡng.
- Lựa chọn con đội thích hợp khi nâng xe, không nhất thiết phải dùng con đội của xe.
  - Sau khi nâng xe và trước khi chui xuống gầm xe, phải đảm bảo xe được kê chắc chắn.
- Khi thực hiện công việc trên hệ thống điện, xoay chìa khóa về vị trí "LOCK", chờ ít nhất 1 phút trước khi ngắt cực âm ắc quy trên xe. Nếu cực âm bình bị ngắt trước 1 phút, hộp điều khiển động cơ có thê bị lỗi.
- Động cơ, đường ống xả và các bộ phận xung quanh động cơ còn rất nóng sau khi xe chạy. Phải cẩn thận đối với các bộ phận này để tránh bị phỏng. Nên thực hiện toàn bộ việc kiểm tra sau khi xe nguội hoàn toàn.
- Không thực hiện công việc gần ngọn lửa hoặc các nguồn nhiệt.
- Khi thực hiện công việc trên đường ống nhiên liệu hoặc lọc nhiên liệu, hãy tháo nắp bình nhiên liệu. Trong đường ống nhiên liệu có áp suất và nhiên liệu sẽ tràn ra ngoài nếu áp suất không được xả, có thể dẫn đến cháy nổ.
- Không được khởi động động cơ trong khu vực kém thông gió hoặc nhà kho. Có thể gây nhiễm độc khí carbon monoxide.

⚠ CHÚ Ý

- Phụ tùng, nhớt, mỡ và các chất lỏng thải bỏ là những chất có hại với môi trường. Rất khó để xử lý chúng, vì vậy hãy để đại lý Isuzu kiểm tra và xử lý các chất thải giúp bạn.

KHUYẾN CÁO

- Chỉ sử dụng các dụng cụ phù hợp.
- Nhớt, dầu trợ lực phanh, dung dịch bình ắc quy, dung dịch làm mát động cơ đều có tính nhớt, lạnh và có chức năng chống gỉ sét. Khi các chất lỏng này có hiện tượng xấu đi do thất thoát hoặc bị ô nhiễm, nó sẽ làm giảm hiệu suất của các bộ phận và gây rung giật hoặc hư hỏng các bộ phận. Khi đó hãy thay thế các chất lỏng này.
- Khi thực hiện việc kiểm tra (hàng ngày và định kỳ) theo quy định hoặc theo lịch bảo dưỡng (theo quãng đường lái hoặc theo quãng đường tùy theo điều kiện nào đến trước).
- Xác nhậncác hệ thống và bộ phận đều bình thường sau khi thực hiện công việc.
- Không để các phụ tùng đã tháo hoặc dụng cụ trong khoang động cơ. Chúng có thể gây hại cho thiết bị nếu kẹt vào dây curoa hoặc các bộ phận đang chuyển động.
- Nước bẩn, bụi và các chất bẩn khác sẽ ảnh hưởng nghiêm trọng đến hiệu quả của nhớt, mỡ, các dung dịch và hư hỏng các bộ phận.
- Thực hiện đúng theo các chỉ dẫn này để ngăn bụi hoặc chất thải của các bộ phận thải bỏ rơi ra khi thay mới hoặc bổ sung.

Phụ tùng hư hỏng, nhớt và các chất lỏng thải bỏ khác

- Khi thay nhớt, lọc, dung dịch làm mát hoặc các dung dịch khác, phải để trong các thùng chứa chất thải.
- Dùng các phương pháp xử lý theo quy định để xử lý các phụ tùng, nhớt, lọc hoặc dung dịch làm mát sau khi thay thế. Các chất lọc hoặc dung dịch làm mát sau khi thay.

Nhớt và mỡ chính hãng Isuzu

Bổ sung và thay nhớt, mỡ định kỳ là điều cực kỳ quan trọng để duy trì tình trạng xe tốt và ngăn ngừa hư hỏng.
Isuzu đảm bảo chất lượng và hiệu quả của nhớt và mỡ chính hãng Isuzu.
Isuzu khuyên khách hàng nên sử dụng nhớt và mỡ chính hãng Isuzu khi bảo dưỡng và kiểm tra xe.



CHÚ Ý

- Lửa và các nguồn phát nhiệt khác ở gần dầu tràn có thể gây cháy.
- Phải lau sạch mọi vết dầu tràn.

Dụng cụ

Vị trí đặt dụng cụ trong xe

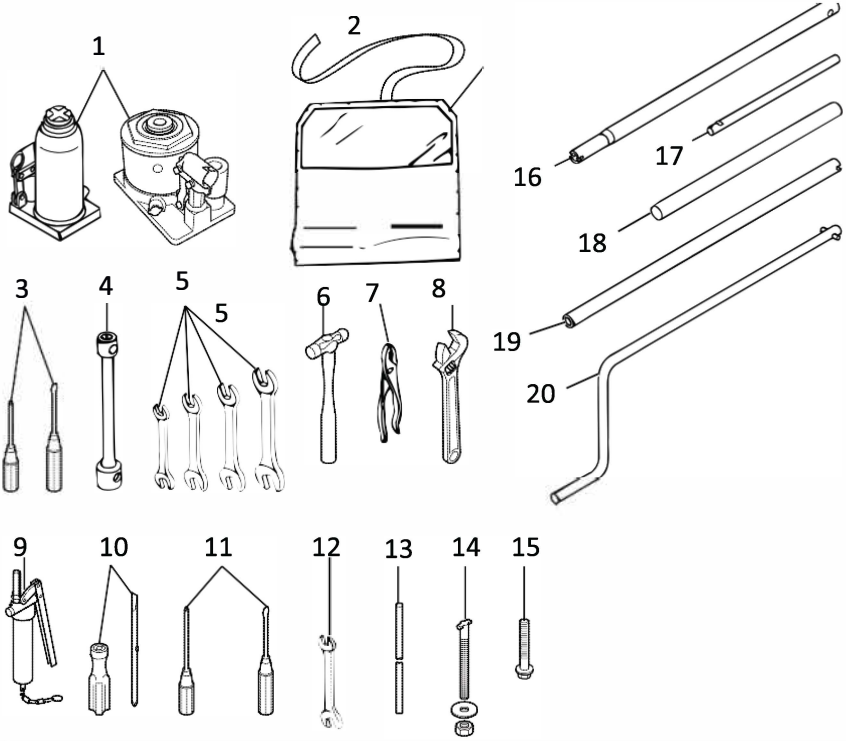

1	Đội thủy lực
2	Túi dụng cụ
3	Tô vít (đầu bake và đầu dẹt)
4	Tuýp mở bu lông bánh xe
5	Khóa
6	Búa
7	Kìm
8	Mỏ lết
9	Bơm mỡ
10	Tô vít (Đầu bake và đầu dẹt có thể tháo rời)(Dòng xe FSS/FTS)
11	Tô vít (Đầu bake và đầu dẹt)(Dòng xe FSS/FTS)
12	Khóa (Dòng xe FSS/FTS)
13	Ống xả gió (Dòng xe FSS/FTS)

14	Bu lông nhả: 4 con (Dòng xe FVZ/FVMcó bánh dự phòng)
	Bu lông nhả: 2 con (Dòng xe GVR)
15	Bu lông nhả : 2 con (Dòng xe FSS/FTScó bánh dự phòng)

Loại xe có bánh 6 bu lông

16	Cần nâng đội thủy lực, cần mở bu lông bánh xe
17	Tay quay tháo bánh xe dự phòng

Loại xe có bánh 8 hoặc 10 bu lông

18	Cần mở bu lông bánh xe
19	Cần nâng đội thủy lực
20	Tay quay tháo bánh xe dự phòng

Nắp capô mặt trước xe

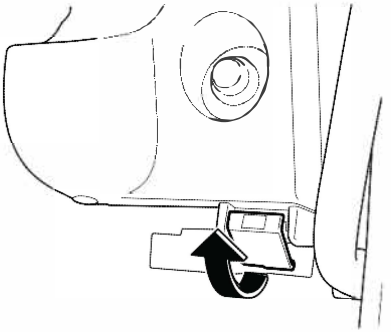

Mở

1. Kéo cần phía dưới bên phải (loại xe tay lái bên phải) hoặc bên trái (loại xe tay lái bên trái) phía dưới bảng đồng hồ.

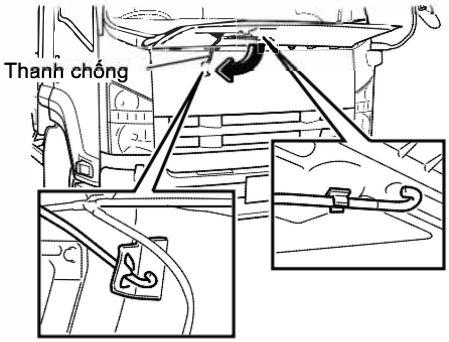

2. Để giữ nắp capô trước mở, gỡ thanh chống nắp capô và đặt đúng vị trí phía dưới lỗ trong giá đỡ.

⚠ CHÚ Ý

- Không được kéo cần mở khi đang lái xe. Điều đó rất nguy hiểm, vì mở nắp trong khi lái xe sẽ che khuất tầm nhìn của bạn.
- Khi mở nắp capô trước, phải đảm bảo công tắc máy ở vị trí "LOCK". Nếu không, tay bạn có thể kẹt vào cần gạt nước và bị thương.
- Ở phía dưới gương chiếu hậu trên xe, mở và đóng nắp capô trước cẩn thận tránh đụng vào gương. Nếu khoảng cách giữa nắp capô và mặt dưới kính quá nhỏ, điều chỉnh vị trí gương hướng ra phía ngoài.
- Không dùng hơi áp suất cao để vệ sinh các van phanh và bên trong nắp capô trước. Có thể gây hư hỏng hệ thống phanh.

KHUYẾN CÁO

- Không để nước trực tiếp vào lọc máy lạnh hoặc các khớp nối trên đường ống máy điều hòa bên trong nắp capô. Nước có thể vào bên trong cabin.

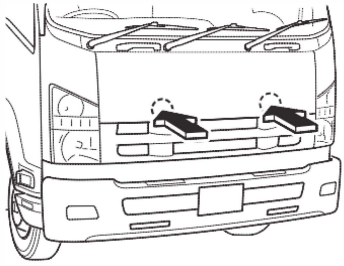

Bảo dưỡng ngoại thất

→Tham khảo trang7- 206

Đóng

1. Trả thanh chống về vị trí ban đầu và đóng nắp capô.
2. Dùng tay nhấn vào vị trí khóa phía dưới nắp capô để khóa nắp capô lại.
3. Xác nhận nắp capô trước đã đóng hoàn toàn.

⚠ CHÚ Ý

- Xác nhận nắp capô trước đã đóng hoàn toàn. Nguy hiểm có thể xảy ra nếu nắp capô chưa đóng, chẳng hạn như nắp capô có thể bật lên trong khi chạy che khuất tấm nhìn của bạn.
- Không dùng lực quá mức để đóng, có thể làm cong vênh nắp capô hoặc hỏng.

Lật cabin V

⚠ CHÚ Ý

- Chỉ lật cabin khi đậu xe trên một mặt phẳng.
- Cài chắc phanh tay và đảm bảo Cần số ở vị trí "N".
- Kiểm tra các khu vực phía trước và phía sau cabin để có không gian đủ khi lật cabin trong xưởng. Lưu ý đặc biệt nếu xe bạn có trang bị bộ chuyển hướng gió.
- Khi lật cabin, đóng cửa trái và phải an toàn. Cửa trở nên nặng trong khi lật cabin, nên tránh mở và đóng cửa cabin khi lật.
- Khi lật cabin phải đảm bảo cửa xe luôn đóng, bạn nên yêu cầu hỗ trợ khi mở hoặc đóng cửa. Nếu chỉ mở cửa bằng tay Hãy nâng chịu sức nặng của cửa khi mở hoặc đóng cửa. Rất nguy hiểm nếu tuột cửa khỏi tay khi đang đóng hoặc mở, cửa có thể va chạm với bạn hoặc người khác gây thương tích, hoặc cửa có thể bị hỏng.
- Phải xác định không có người ở gần xe hoặc bên trong cabin khi lật cabin.
- Phải xác định chốt khóa cho giá chống nghiêng được cài chặt vào vị trí khóa sau khi cabin được lật lên.
- Bộ giảm thanh, ống xả rất nóng sau khi động cơ hoạt động. Hãy lưu ý điều này để tránh vô tình chạm phải khi cabin đang lật.
- Đừng lật cabin khi có đồ đạc trong bảng đồng hồ, ghế ngồi, giá giữ ly, mặt sàn.
- Chỉ lật cabin khi động cơ đã tắt.
- Phải đảm bảo mọi thứ đã lấy khỏi ngăn trần xe.
- Loại bỏ băng hoặc tuyết đọng trên nắp cản trước khi lật cabin. Không làm thế sẽ gây hại cho cản trước, đèn hoặc các bộ phận khác của xe.

Các chốt bật cabin và khóa

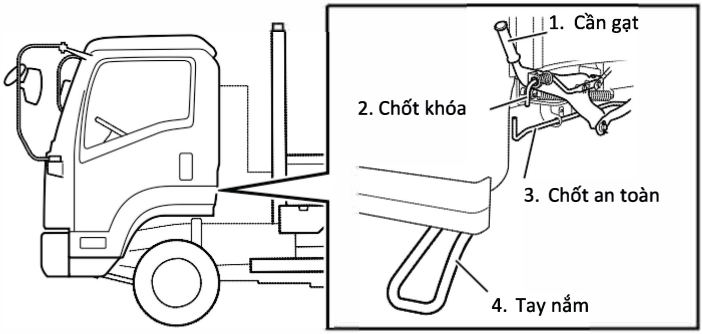

Lật cabin

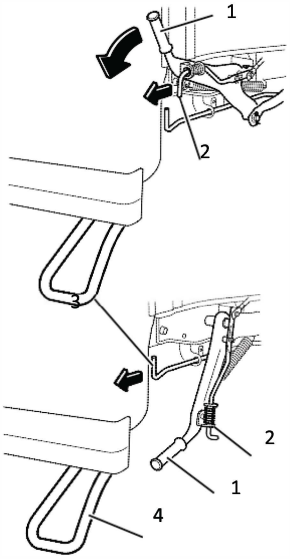

1. Kéo cần phanh tay và đảm bảo cần số ở vị trí "N". Đóng chặt các cửa.

2. Kéo chốt khóa (2) bằng tay phải, dùng tay trái kéo cần gạt (1) về phía bạn để mở khóa, cabin sẽ tự động nâng lên nhẹ nhàng.

3. Nắm tay nắm (4) bằng tay trái, kéo chốt an toàn (3) bằng tay phải và nhẹ nhàng nâng cabin lên.

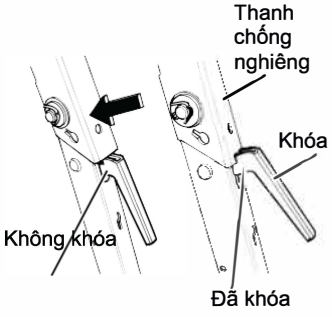

4. Khi cabin được lật hoàn toàn, khóa thanh chống cabin trong khi giữ phần được hiển thị bằng mũi tên. Tiếng "click" phát ra khi thanh chống nghiêng được khóa.
   Phải đảm bảo thanh chống nghiêng được khóa cẩn thận.

⚠ CẢNH BÁO

- Không được đụng vào khóa cabin khi cabin đang lật, khóa có thể mở nếu bạn đụng vào.

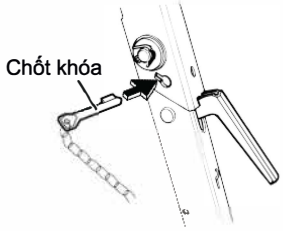

5. Gài chốt khóa vào lỗ trên thanh chống nghiêng.

⚠ CẢNH BÁO

- Nếu làm việc trong khi lật cabin, phải đảm bảo gài chốt khóa vào thanh chống nghiêng trước khi làm.

Hạ cabin

⚠ CẢNH BÁO

- Sau khi hạ cabin, phải nhớ khóa cabin lại.
- Khi công tắc máy ở vị trí "ON" mà khóa cabin không được gài chặt, đèn cảnh báo trên cabin (nếu có) sẽ sáng hoặc tin nhắn (Loại xe có MID) sẽ hiển thị.

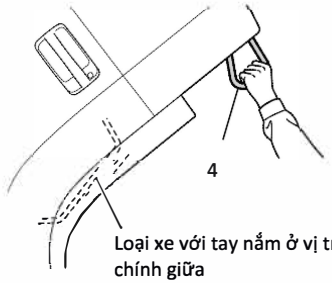

1. Giữ cabin trong khi nắm vào tay nắm (4) bằng tay trái.

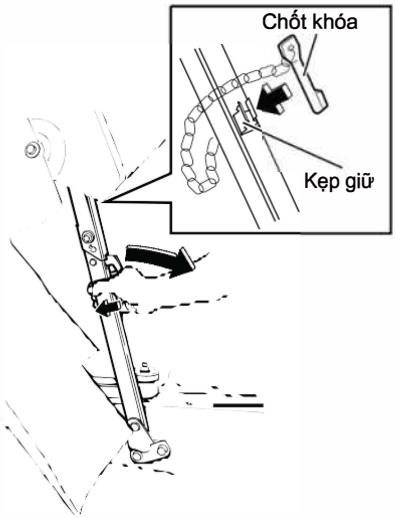

2. Tháo chốt khóa thanh chống nghiêng vào gài vào kẹp giữ.
3. Kéo thanh chống nghiêng trong khi ấn khóa bằng tay phải để gập thanh chống lại. Sau khi gập thanh chống, hạ cabin từ từ, sau khi thanh chống gập lại hoàn toàn, nắm vào tay nắm (4) bằng 2 tay và hạ cabin xuống hoàn toàn.

⚠ CHÚ Ý

- Không kéo chốt khóa trong khi hạ cabin.
- Khi có đồ vật bên trong cabin hoặc cabin có tải, cabin sẽ hạ xuống nhanh hơn.

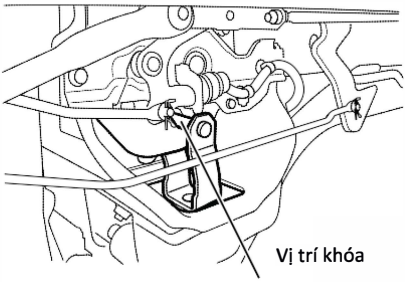

4. Đảm bảo gài khóa (3) sau khi hạ cabin.

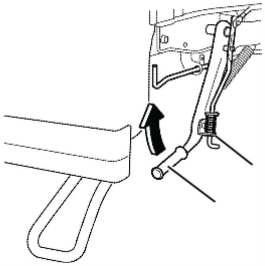

5. Nâng cần khóa nghiêng (1) chô đến khi cần (2) được gài. Bật công tắc máy ở vị trí "ON" và đảm bảo rằng đèn cảnh báo cabin lật (nếu có) không sáng và tin nhắn cảnh báo (loại xe có MID) không hiển thị.

Đèn cảnh báo lật cabin V
→Tham khảo trang 4 - 59

Hệ thống lật cabin điện V

⚠ CHÚ Ý

- Chỉ lật cabin khi đậu xe trên một mặt phẳng.
- Kéo cần phanh tay và đảm bảo cần số ở vị trí "N".
- Kiểm tra các khu vực phía trước và phía sau cabin để có không gian đủ khi lật cabin trong xưởng (Lưu ý đặc biệt nếu xe bạn có trang bị bộ chuyển hướng gió).
- Khi lật cabin, đảm bảo đóng chặt cửa trái và phải. Nên tránh mở và đóng cửa cabin đang lật lên.
- Khi bạn cần phải đóng hoặc mở cửa cabin đang lật nghiêng. Hãy đỡ sức nặng của cửa. Khi mở hoặc đóng nó. Rất nguy hiểm nếu tuột cửa khỏi tay khi đang đóng hoặc mở. Cửa có thể đập vào bạn hoặc người khác gây tổn thương hoặc cửa có thể bị hư, phải xác định cửa đã hoàn toàn đóng chặt sau khi đóng.
- Phải xác định không có người gần xe hoặc bên trong cabin khi lật cabin.
- Khi âm báo đang kêu, tránh khỏi khu vực bên dưới cabin.
- Bộ giảm thanh, ống xả sẽ rất nóng ngay sau khi động cơ hoạt động. Hãy lưu ý điều này để tránh đụng chạm ngẫu nhiên khi cabin đang lật.
- Đừng lật cabin khi có đồ đặt trên hoặc trong bảng điều khiển, ghế ngồi, giá giữ ly, mặt sàn.
- Chỉ lật cabin khi động cơ đã tắt.
- Phải đàm bảo mọi thứ đã lấy khỏi ngăn trần xe.
- Loại bỏ băng hoặc tuyết đọng trên nắp cản trước khi lật cabin. Không làm thế sẽ gây hại cho cần nước, đèn hoặc các bộ phận khác của xe.

Hệ thống điều khiển lật cabin điện và các bộ phận

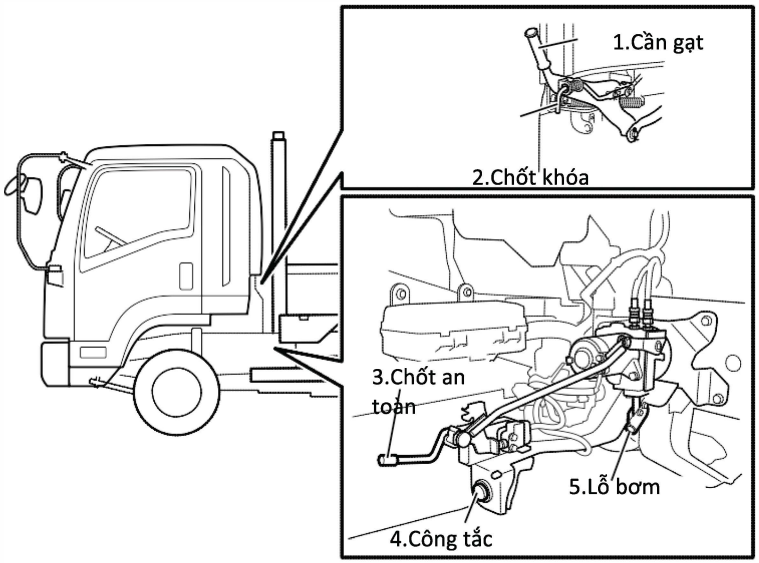

Lật Cabin

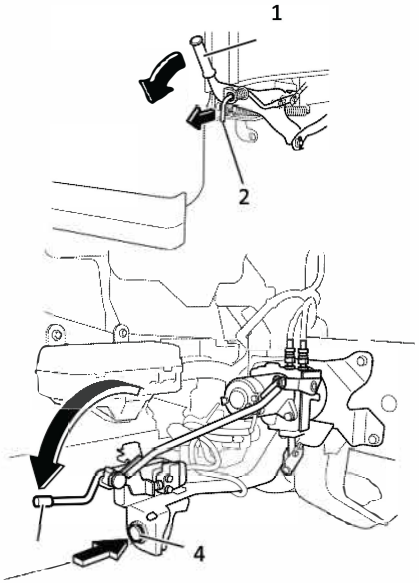

1. Cài chắc phanh tay và đảm bảo Cần số ở vị trí "N". Đóng chặt các cửa.

2. Kéo chốt khóa (2) bằng tay trái kéo cần gạt (1) về phía bạn bằng tay phải để mở khoá cabin. Lúc này cabin sẽ bật nhẹ lên.

3. Cài chốt an toàn (3) ở vị trí "UP". Lúc này âm báo sẽ kêu.

⚠ CẢNH BÁO

- Không đi dưới cabin khi đang lật.

4. Nhấn và giữ công tắc (4) đến khi cabin ngừng nâng lên. Khi cabin lật xong, âm báo sẽ ngừng.

Hạ Cabin

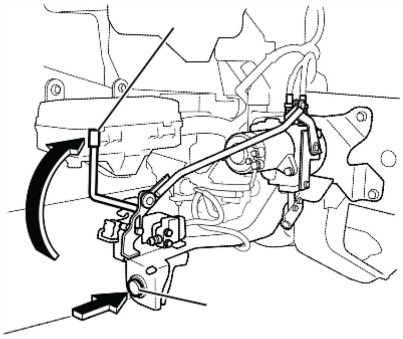

1. Cài chốt an toàn (3) ở vị trí "DOWN". Lúc này âm báo sẽ kêu để nhắc rằng cabin đang hạ.

⚠ CẢNH BÁO

- Không đi dưới cabin khi đang lật.

2. Nhấn công tắc (4) để hạ cabin. Tiếp tục giữ công tắc (4) đến khi mô tơ dừng hoạt động, kể cả khi cabin đã hạ xuống hoàn toàn.

⚠ CHÚ Ý

- Xy lanh lật sẽ tiếp tục vận hành đến khi mô tơ dừng hoạt động. Thả công tắc trước khi mô tơ dừng có thể làm hư hỏng xy lanh lật hoặc thân xe.

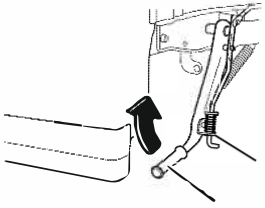

(3) Khi cabin hạ hoàn toàn và mô tơ ngừng, thả công tắc(4) và nâng cần gạt (1) đến khi chạm vào chốt khóa (2).

3. Khi cần gạt (1) đã khoá chặt, âm báo sẽ ngừng. Bật công tắc khởi động ở vị trí "ON" và chắc rằng đèn cảnh báo lật cabin (nếu có) không chớp sáng và không hiển thị thông điệp cảnh báo (phiên bản có trang bị MID).

Đèn cảnh báo lật Cabin V
→ **Tham khảo trang 4-59**

⚠ CHÚ Ý

- Sau khi cabin hạ xuống đúng vị trí, chắc rằng chốt an toàn (3) được giữ ở vị trí "lower (running)" và khoá cabin bằng hệ thống khoá cabin.

Khi Hệ Thống Lật Cabin Hoạt Động Bất Thường

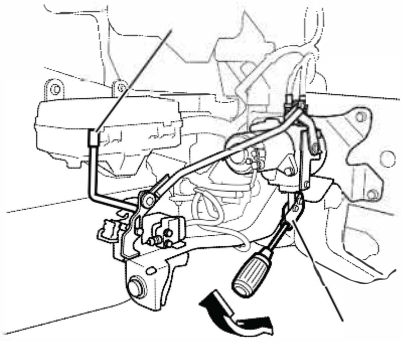

Hệ thống lật sẽ không hoạt động khi accu xả hết, hoặc khi mô tơ bơm bị hỏng. Khi tình huống như thế xảy ra, vẫn có thể nâng hoặc hạ cabin bằng phương pháp sau thay vì nhấn công tắc. Thực hiện cùng các bước như khi nâng hạ bình thường cho đến bước dùng cần (3).

Lật Cabin V
→ **Tham khảo trang 7-15**

• Đặt một tô vít vào rãnh bơm tay (5) và di chuyển tô vít lên xuống để vận hành bơm.

Các bộ phận và Điều khiển Lật Cabin – Phiên bản cabin kép

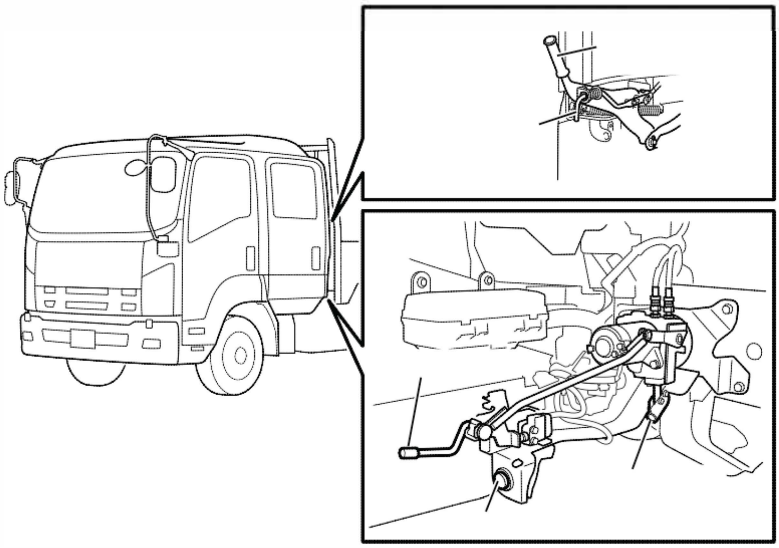

Nâng Cabin

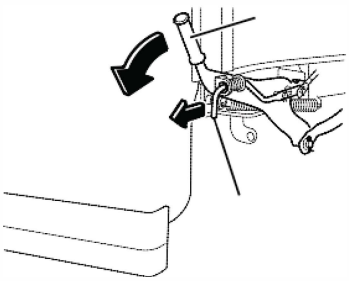

1. Cài chắc phanh tay và đảm bảo Cần số ở vị trí "N". Đóng chặt các cửa.
2. Kéo cần (2) bằng tay trái kéo tay nắm (1) về phía bạn bằng tay phải để mở khoá cabin. Lúc này cabin sẽ bật nhẹ lên.

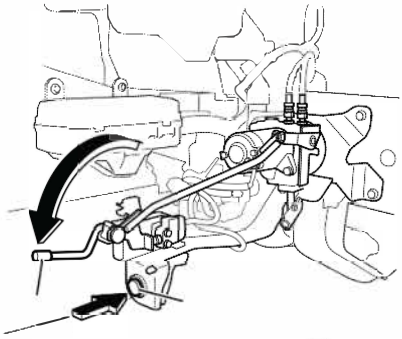

3. Cài cần (3) ở vị trí "UP". Lúc này âm báo sẽ kêu.

⚠ CẢNH BÁO

- Không đi dưới cabin khi đang lật.

4. Nhấn và giữ công tắc (4) đến khi cabin ngừng nâng lên. Khi cabin lật xong, âm báo sẽ ngừng.

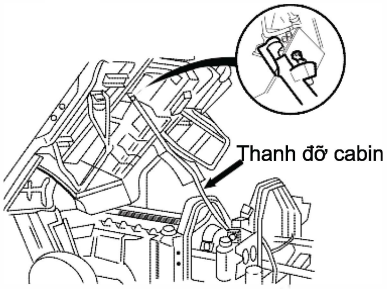

5. Đặt thanh đỡ vào khe cố định bên dưới cabin.

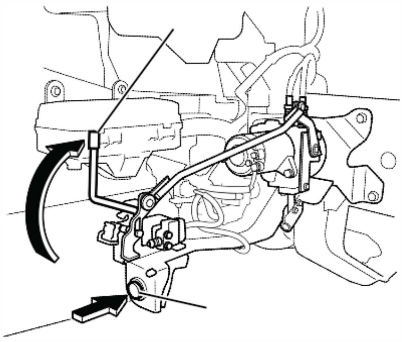

6. Đặt cần (3) vào vị trí "DOWN" và nhấn công tắc (4) đến khi âm báo tắt. Âm báo sẽ tắt khi cabin được giữ chắc.

⚠ CẢNH BÁO

- Sau khi nâng cabin, đảm bảo cabin được giữ chắc bởi thanh đỡ cabin.
- Không đi dưới cabin khi đang lật.

Hạ Cabin

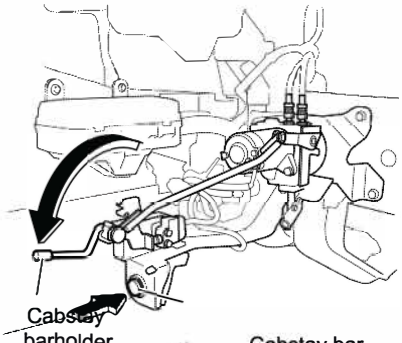

1. Đặt cần (3) ở vị trí "UP". Lúc này âm báo sẽ kêu.

⚠ CẢNH BÁO

• Không đi dưới cabin khi đang lật.

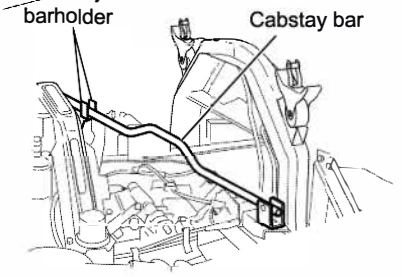

2. Nhấn và giữ công tắc (4) đến khi cabin ngừng nâng lên.
3. Tháo thanh đỡ khỏi rãnh cố định và cài vào đệm giữ thanh đỡ trên khung xe.

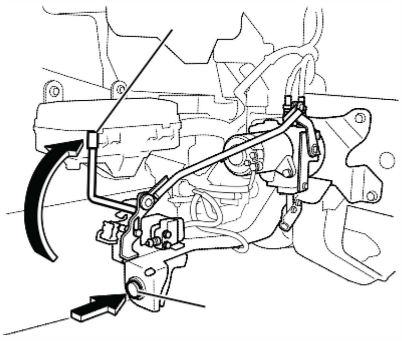

4. Đặt cần (3) ở vị trí "DOWN". Âm báo sẽ kêu khi cabin hạ xuống.

⚠ CẢNH BÁO

• Không đi dưới cabin khi đang lật.

5. Nhấn công tắc (4) đển hạ cabin. Tiếp tục giữ công tắc (4) đến khi mô tơ ngừng, cả khi cabin đã hạ hoàn toàn.

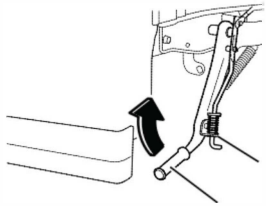

6. Khi cabin hạ hoàn toàn và mô tơ ngừng, thả công tắc (4) và nâng tay nắm (1) đến khi cần (2) giữ được.
7. Khi tay nắm (1) đã khoá chặt, âm báo sẽ ngừng. Bật công tắc khởi động ở vị trí "ON" và chắc rằng đèn cảnh báo lật cabin (nếu có) không chớp sáng và không hiển thị thông điệp cảnh báo (phiên bản có trang bị MID).

Đèn Cảnh Báo Lật Cabin V

→ Tham khảo trang 4 - 59

⚠ CHÚ Ý

- Sau khi cabin hạ xuống đúng vị trí, chắc rằng cần (3) được giữ ở vị trí "lower (running)" và khoá cabin bằng hệ thống khoá cabin.
- Xy lanh lật sẽ tiếp tục vận hành đến khi mô tơ dừng hoạt động. Thả công tắc trước khi mô tơ dừng có thể làm hư hỏng xy lanh lật hoặc thân xe.

Khi Hệ Thống Lật Hoạt Động Bất Thường

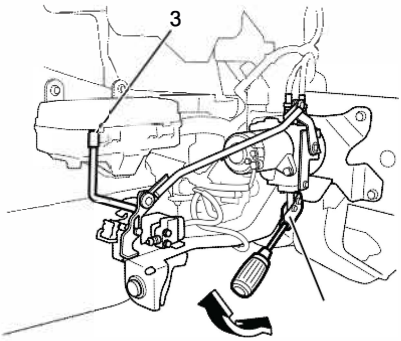

Hệ thống lật sẽ không hoạt động khi accu xả hết, hoặc khi mô tơ bơm bị hỏng. Khi tình huống như thế xảy ra, vẫn có thể nâng hoặc hạ cabin bằng phương pháp sau thay vì nhấn công tắc. Thực hiện cùng các bước như khi nâng hạ bình thường cho đến bước dùng cần (3).

Lật Cabin V

→ Tham khảo trang 7-15

- Đặt một tô vít vào rãnh bơm tay (5) và di chuyển tô vít lên xuống để vận hành bơm.

KIỂM TRA HÀNG NGÀY

- Kiểm tra hàng ngày (kiểm tra trước khi vận hành xe) 7-26
- Kiểm tra các bộ phận có dấu hiệu bất thường trong lần vận hành trước 7-28

Kiểm tra hàng ngày (kiểm tra trước khi vận hành xe)

Kiểm tra xe theo các hạng mục liệt kê bên dưới trước khi bắt đầu hoạt động để đảm bảo an toàn cho xe. Cũng cần chú ý quãng đường xe đã chạy và các tình trạng xe đã hoạt động để có thể xác định việc kiểm tra giữa kỳ thích hợp nhất cho loại xe của bạn và sửa chữa đúng theo các kết quả kiểm tra.
Nếu việc kiểm tra cho thấy sự bất thường hoặc nếu các bộ phận có dấu hiệu bất thường trong lần vận hành trước, hãy đem xe đến đại lý ISUZU trước khi sử dụng xe.

Các hạng mục kiểm tra hàng ngày (kiểm tra trước khi vận hành)

[1. Kiểm tra các bộ phận có dấu hiệu bất thường trong lần vận hành trước]

Hạng mục kiểm tra	Tham khảo trang
Kiểm tra các bộ phận có dấu hiệu bất thường trong lần vận hành trước	7 - 28

[2. Thực hiện kiểm tra khi nắp capô mặt trước xe mở hoặc lật cabin lên]

Hạng mục kiểm tra	Tham khảo
Dây curoa quạt lỏng hoặc hư	7 - 55
Mức nước rửa kính trong bình	7 - 185
Mức nhớt động cơ	7 - 31
Mức dung dịch làm mát động cơ	7 - 43
Mức dầu trợ lực lái	7 - 166
Mức dầu trợ lực ly hợp	7 - 121

[3. Kiểm tra ở khu vực ghế tài xế]

Hạng mục kiểm tra	Trang
Hoạt động của các đồng hồ, các đèn cảnh báo/chỉ báo	4-10,4-18
Khởi động động cơ, các tiếng ồn bất thường và màu khí xả	7-30
Hành trình tự do bàn đạp phanh	7-83
Tiếng xả từ van phanh	7-83
Tăng áp suất khí nén	7-80
Hành trình làm việc của phanh tay	7-84
Tình trạng phun nước rửa kính và cần gạt nước	7-185,7-186
Vị trí của tay lái và độ rơ tay lái	3-30,7-170
Hoạt động của còi và các đèn tín hiệu rẽ	4-80,4-89
Mức nhiên liệu	4-16
Hoạt đông của các khóa cửa	3-9,3-10,3-11
Đèn cảnh báo tách nước (lọc nhiên liệu)	4-48

[4. Kiểm tra vòng quanh xe]

Hạng mục kiểm tra	Trang
Độ phát sáng, độ nhấp nháy, độ bẩn và hư hỏng của đèn	7-189
Mức dung dịch bình ắc quy	7-196
Mức dầu thắng AHB	7-76
Lượng nước đọng trong bình khí nén (xả nước)	7-119
Hư hỏng lò xo lá	—
Rò rỉ nhớt, nước làm mát động cơ, nhiên liệu, dầu phanh, dầu trợ lực lái	—

[5. Kiểm tra bánh xe và lốp xe]

Đề mục kiểm tra	Trang
Áp suất lốp	7-92
Vết nứt và các hư hỏng khác	7-95
Mòn bất thường	7-95
Độ sâu các gai bánh xe	7-95
Tình trạng mâm bánh xe	7-96

[6. Kiểm tra khi lái xe]

Hạng mục kiểm tra	Trang
Hiệu quả phanh	7-83
Tình trạng lái ở t c độ ch m và khi t ng t c	7-30
Chức năng ly hợp M/T	7-124

Kiểm tra các bộ phận có dấu hiệu bất thường trong lần vận hành trước

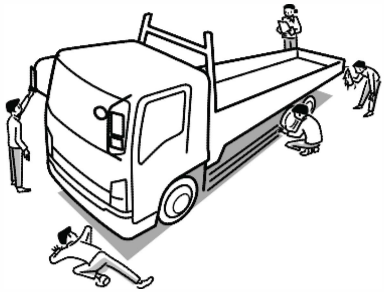

Kiểm tra các bộ phận có dấu hiệu bất thường trong lần kiểm tra trước.
Hãy để đại lý Isuzu sửa chữa các bất thường này trước khi sử dụng xe.

KIỂM TRA VÀ BẢO DƯỠNG ĐỘNG CƠ

- Tình trạng động cơ 7-30
- Nhớt động cơ 7-31
- Dung dịch làm mát động cơ 7-39
- Bộ làm mát khí nạp và két nước 7-54
- Dây đai quạt làm mát 7-55
- Lọc gió 7-60
- Lọc nhiên liệu 7-63

Tình trạng động cơ

Kiểm tra khởi động động cơ và các âm thanh bất thường

1. Phải bảo đảm phanh tay đã cài chắc. Giữ chắc bàn đạp phanh.
2. Phải bảo đảm cần số ở vị trí “N”.

⚠ CHÚ Ý

- Nếu xe bạn được trang bị hộp số tự động, động cơ sẽ không khởi động trừ phi cần số đang ở vị trí “N”.
- Để an toàn, hãy đạp bàn đạp phanh trước khi khởi động động cơ.

3. Xoay công tắc khởi động để khởi động động cơ.
   Chắc chắn động cơ khởi động nhanh chóng mà không có âm thanh bất thường.

Khởi động động cơ

→ Tham khảo trang 4 - 4

Kiểm tra tình trang động cơ ở tốc độ chậm và khi tăng tốc



1. Phải đảm bảo cần số ở vị trí “N” và phanh tay được cài an toàn.
2. Xoay công tắc khởi động để khởi động động cơ, cho động cơ hoạt động đến khi nóng lên.

   Khởi động động cơ

   → Tham khảo trang 4 - 4

3. Kiểm tra tốc độ động cơ khi đang hoạt động ở chế độ cầm chừng.

   Núm điều khiển tốc độ cầm chừng

   → Tham khảo trang 4 - 76

4. Lái xe phải đảm bảo bàn đạp ga không được dính khi từ từ tăng tốc, tốc độ động cơ tăng đều, không bị gõ.

Nhớt động cơ

Nhớt động cơ là yếu tố quan trọng ảnh hưởng đến sự vận hành và tuổi thọ của động cơ. Phải đảm bảo chỉ dùng loại nhớt và các bộ lọc đúng chỉ định. Mức nhớt phải được kiểm tra và nhớt được thay đều đặn theo lịch bào dưỡng.

Lịch bảo dưỡng

→ Tham khảo trang 7-217

Các dung dịch, nhớt và nhiên liệu đề nghị

→ Tham khảo trang 7-242

Kiểm tra mức nhớt động cơ

Loại cabin kép

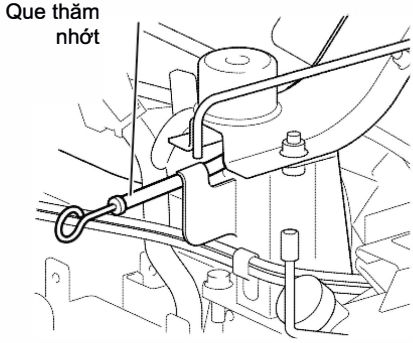

Đậu xe ở nền bằng phẳng, kiểm tra mức nhớt trước khi khởi động động cơ hoặt ít nhất 20 - 30 phút sau khi tắt động cơ. Để kiểm tra mức nhớt, rút que thăm nhớt ra, lau đầu que thăm nhớt bằng khăn sạch, lắp trở lại rồi nhẹ nhàng rút ra.
Nếu mức nhớt nằm giữa dấu MAX và MIN, lượng nhớt còn đủ. Cũng phải kiểm tra để biết nhớt có bị rò rỉ hay không.

Loại cabin đơn
Động cơ 6HH1

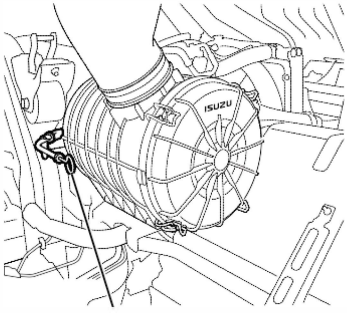

Động cơ 6HK1/4HK1

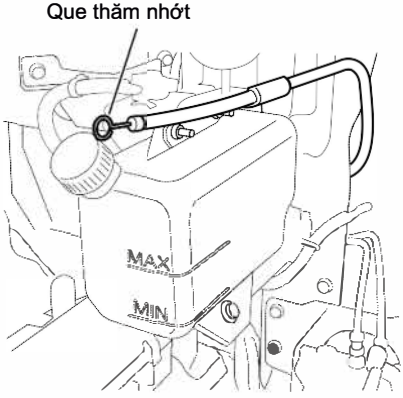

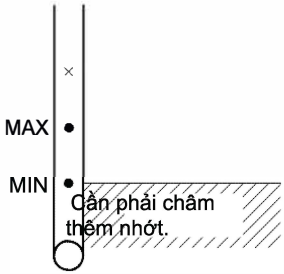

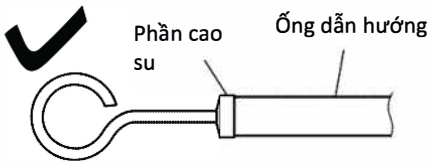

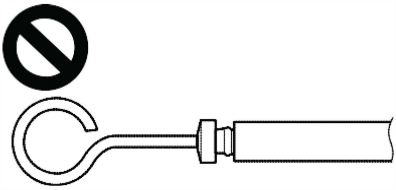

Kiểm tra mức nhớt động cơ

1. Rút que thăm nhớt và lau sạch nhớt trên que.
2. Lắp que thăm nhớt trở lại hết mức rồi rút ra nhẹ nhàng. Nếu mức nhớt nằm giữa vạch MAX và MIN, lượng nhớt còn đủ.
3. Nếu mức nhớt quá thấp, hãy châm thêm nhớt.
4. Gắn que thăm nhớt trở lại vị trí sau khi kiểm tra mức nhớt.

KHUYẾN CÁO

- Châm nhớt vượt qua vạch MAX có thể dẫn đến hoạt động của động cơ bị lỗi. Nhớ kiểm tra mức nhớt bằng cách dùng que thămnhớt.
- Nhiên liệu sẽ dần trộn lẫn với nhớt động cơ, làm loãng nhớt. Đảm bảo thay nhớt định kỳ.
- Nhẹ nhàng đẩy cây thăm nhớt vào đúng vị trí, không dùng lực quá mạnh, nếu không sẽ làm biến dạng hoặc gãy que thăm nhớt.
- Đẩy que thăm nhớt đến khi phần cao su tiếp xúc ống dẫn hướng. Điều này để ngăn nước lọt vào động cơ.

LƯU Ý

- Thực hiện các kiểm tra mức nhớt trên nền phẳng trước khi khởi động động cơ.
- Mức nhớt không thể kiểm tra đúng khi động cơ đang chạy.
- Nhiên liệu sẽ dần trộn lẫn với nhớt động cơ,và làm mức nhớt tăng lên so với bình thường. Đây không phải lỗi động cơ.
- Đợi 20- 30 phút sau khi tắt động cơ để đo mức nhớt sau khi động cơ đã vận hành.

Châm thêm nhớt

Khi mức nhớt gần vạch MIN trên que thăm nhớt, hãy tháo nắp châm nhớt và châm thêm nhớt, hãy tháo que thăm nhớt vào lúc này. Chỉ dùng loại nhớt được chỉ định.

Động cơ 6HH1

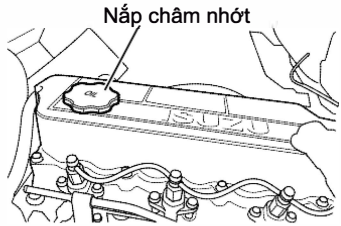

Động cơ 6HK1

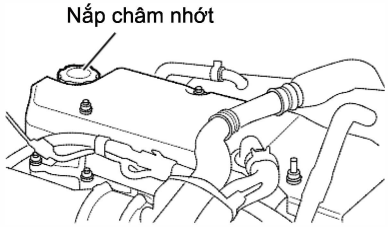

Động cơ 4HK1

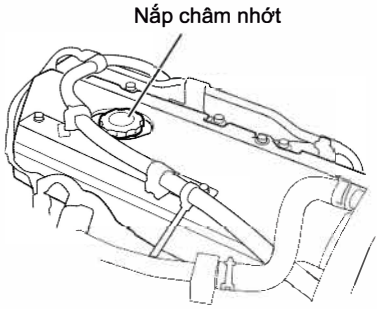

⚠ CẢNH BÁO

- Khi châm thêm nhớt phải cẩn thận đừng để tràn, cần có giẻ lau bên tay khi có tràn nhớt, nếu có nhớt tràn trên động cơ, hãy lau sạch cẩn thận. nhớt tràn ra có thể bắt lừa và gây cháy.
- Không để các vật dễ bắt cháy như giẻ lau hoặc găng tay trong khoang động cơ. Chúng có thể gây cháy.
- Nhớt còn rất nóng sau khi động cơ hoạt động, Vì thế khi thay nhớt sau khi lái phải cẩn thận không để trào ra.

KHUYẾN CÁO

- Nhớt động cơ có nhiệm vụ bôi trơn và làm mát các bộ phận bên trong động cơ. Chất lượng và thể tích nhớt sẽ giảm dần trong quá trình hoạt động của động cơ. Liên tực sử dụng nhớt cũ mà không kiểm tra mức nhớt, không châm thêm hoặc thay nhớt có thể gây kẹt động cơ hoặc hỏng động cơ. Phải châm thêm hoặc thay nhớt khi chất lượng nhớt đã giảm sút hoặc lượng nhớt bị hao hụt, ngay cà trước khi đến hạn bảo dưỡng giữa kỳ, tùy thuộc vào điều kiện sử dụng.
- Không để chất bẩn rơi vào miệng lỗ khi châm nhớt. Nếu có chất lạ trộn với nhớt, có thể gây hư động cơ.
- Châm thêm nhớt qua khỏi vạch "MAX" của que thăm nhớt có thể khiến hoạt động động cơ bị lỗi.

Thay Nhớt và Lọc nhớt

Nhớt và lọc nhớt là các yếu tố quan trọng trong việc vận hành và kéo dài tuổi thọ động cơ. Chỉ dùng loại nhớt và lọc nhớt được chỉ định, kiểm tra mức nhớt và nên thay nhớt đều đặn theo lịch bảo dưỡng.

KHUYẾN CÁO

- Sử dụng lượng nhớt như hướng dẫn bên dưới khi thay nhớt. Sau khi thay nhớt phải đảm bảo lượng nhớt đúng mức yêu cầu.

Lượng nhớt cần thay

Model động cơ	Model xe	Lượng nhớt [giá trị tham khảo]
6HK1	FRR/FSR/FTSmodel FVRmodelfor Russia	**12.5 lít** (3.30US gal./**2.75 Impgal.**) bao gồm **2.0 lít** (0.53US gal./**0.44 Impgal.**) trong lọc & **10.5 lít** (2.77 US gal./**2.31 Imp gal.**) trong cacte.
	FTR/FVR/FVM/FVZ/GVR model	**18.5 lít** (4.89US gal./**4.07 Impgal.**) bao gồm **2.0 lít** (0.53US gal./**0.44 Impgal.**) trong lọc & **16.5 lít** (4.36 US gal./**3.63 Imp gal.**) trong cacte.
6HH1		**12.5 lít** (3.30US gal./**2.75 Impgal.**) bao gồm **2.0 lít** (0.53US gal./**0.44 Impgal.**) trong lọc & **10.5 lít** (2.77 US gal./**2.31 Imp gal.**) trong cacte.
4HK1		**10.5 lít** (2.77US gal./**2.31 Impgal.**) bao gồm **1.0 lít** (0.26US gal./**0.22 Impgal.**) trong lọc & **9.5 lít** (2.51 US gal./**2.09 Imp gal.**) trong cacte.

Lịch bảo dưỡng

→ **Tham khảo trang 7-217**

Các dung dịch, nhớt bôi trơn và nhiên liệu khuyên dùng

→ **Tham khảo trang 7-242**

Động cơ 6HH1/6HK1-TCN

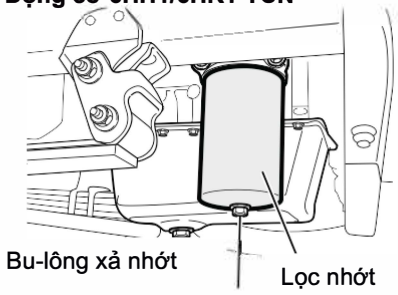

Động cơ 6HK1-TCS

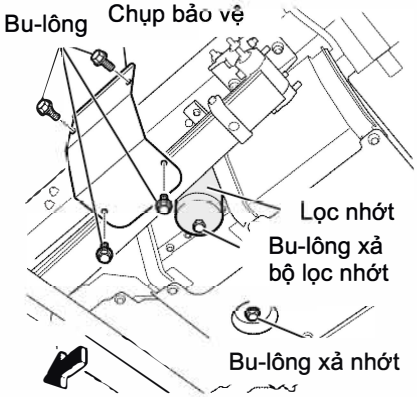

Động cơ 4HK1

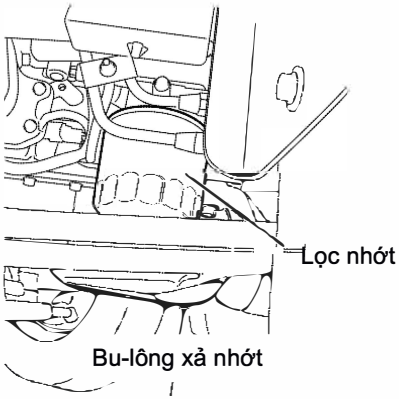

Thay nhớt

1. Lau sạch quanh nắp lọc nhớt để các chất bên ngoài không lọt vào. Tháo nắp lọc nhớt.
2. Tháo chụp bảo vệ (động cơ 6HK1-TCS)
3. Đặt thùng chứa bên dưới bu-lông xả nhớt và lọc nhớt.
4. Tháo ốc xả nhớt và ốc xả của lọc nhớt (nếu có) để xả nhớt.

KHUYẾN CÁO

Nhớt thải ra phải được xử lý đúng với quy định của nhà nước.

5. Dùng dụng cụ chuyên dùng để tháo lọc nhớt.
6. Bôi một lớp nhớt sạch lên bề mặt của lọc nhớt mới.
7. Gắn lọc nhớt mới. Sau khi bề mặt lọc nhớt tiếp xúc với bề mặt giá đỡ, dùng dụng cụ chuyên dùng để siết chặt.

KHUYẾN CÁO

• Khi gắn lọc nhớt phải đảm bảo miếng đệm không kẹt vào ren của các bu-lông gây rỉ nhớt.

8. Phải bảo đảm ốc xả nhớt được siết chặt.

Lực siết ốc xả cacte nhớt	
Động cơ 6HH1/6HK1	**78N·m** (8.0kgf·m/**58lb·ft**)
Động cơ 4HK1	**83N·m** (8.5kgf·m/**61lb·ft**)

Lực siết bu-lông xả của lọc nhớt (nếu có)
12N·m(1.2kgf·m/**104lb·in**)

KHUYẾN CÁO

- Phải lau sạch bu lông xả trước khi gắn lại.

9. Tháo que thăm nhớt và cẩn thận châm loại nhớt được chỉ định vào lọc nhớt.
10. Gắn que thăm nhớt và nắp lọc nhớt lại. Khởi động động cơ 5 phút sau khi châm nhớt mới và cho động cơ hoạt động cầm chừng. Trong khi đó, hãy kiểm tra xem có bất kỳ vết nhớt nào rỉ quanh lọc nhớt và bu-lông xả hay không.

KHUYẾN CÁO

- Tránh tăng tốc động cơ vì có thể gây hỏng động cơ.

11. Tắt động cơ. Đợi khoảng 20 đến 30 phút, sau đó dùng que thăm nhớt để kiểm tra mức nhớt.

⚠ CẢNH BÁO

- Để ngọn lửa hay các nguồn nhiệt gần các vết nhớt rỉ có thể gây cháy. Phải đảm bảo lau sạch các vết nhớt rỉ.
- Không để các vật dễ cháy như giẻ, găng tay trong động cơ hoặc trong khoang động cơ phía dưới. Chúng có thể là nguyên nhân gây cháy. Cũng đừng bỏ quên dụng cụ.

KHUYẾN CÁO

- Tránh tăng tốc động cơ, có thể gây hỏng động cơ.
- Không châm nhớt vượt quá vạch MAX của que thăm nhớt. Châm nhớt quá đầy có thể gây hỏng động cơ.

LọcTách Nhớt Động Cơ V

Động cơ 6HK1

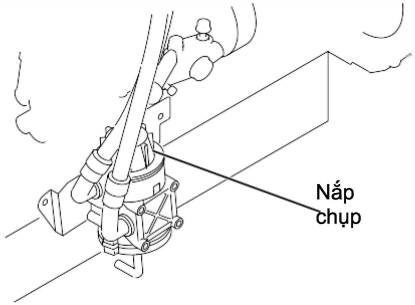

Động cơ HK1

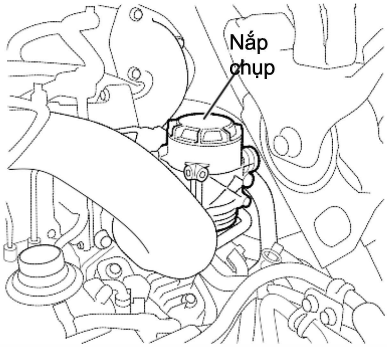

Những Phiên bản theo tiêu chuẩn Euro III hoặc Euro IV

Phải thay theo lịch bảo dưỡng.

Lịch bảo dưỡng

→ **Tham khảo trang 7 - 217**

Thay Thế

1. Tháo nắp chụp, và tháo phần lõi ra.
2. Thay lõi mới. Đồng thời thay đệm cao su mới.
3. Đóng chặt nắp chụp lại.

Nước Làm Mát Động Cơ

Dung dịch làm mát động cơ phải được thay thế định kỳ theo lịch bảo dưỡng.

Lịch bảo dưỡng

→ Tham khảo trang 7- 217

Các dung dịch, nhớt bôi trơn và nhiên liệu khuyên dùng

→ Tham khảo trang 7- 242

⚠ CẢNH BÁO

- Hãy kiểm tra để châm đầy hoặc thay dung dịch làm mát động cơ sau khi động cơ đã nguội hoàn toàn.
- Nếu nước vẫn còn nóng, đừng tháo nắp két nước. Hơi nóng có thể phun ra làm bạn bị phỏng. Dung dịch làm mát động cơ trong bình chứa phụ sẽ rất nóng cũng có thể gây phỏng. Hãy thực hiện kiểm tra, châm thêm hoặc thay khi nhiệt độ dung dịch làm mát đã giảm.
- Khi tháo nắp két nước hoặc nắp bình nước phụ, hãy dùng miếng vải dày để phủ lên nắp và vặn từ từ.
- Dung dịch làm mát động cơ độc hại và không được uống. Nếu vô tình uống phải nôn ra ngay và đến trạm y tế để kiểm tra sức khỏe.
- Nếu dung dịch làm mát dính vào mắt, phải rửa ngay lập tức bằng nước liên tục 15 phút hoặc hơn. Đồng thời nếu vẫn đau rát hãy đi khám.
- Nếu dung dịch làm mát dính vào da, phải rửa ngay lập tức bằng nước và xà phòng. Đồng thời nếu có dấu hiệu bất thường, hãy đến trạm y tế để kiểm tra sức khỏe.
- Dung dịch làm mát động cơ dễ bắt lửa, vì vậy, nó phải được giữ cách xa các vật bắt lửa và các nguồn nhiệt khác. Dung dịch làm mát động cơ cũng bắt cháy nếu nó chạm vào bề mặt nóng như đường ống xả. Thực hiện cảnh báo này để tránh hỏa hoạn xảy ra.

KHUYẾN CÁO

- Thay thế nước làm mát động cơ định kỳ.
  Nếu nước làm mát động cơ không được tay định kỳ sẽ gây nên rỉ sét, làm rỉ nước hoặc tắc nghẽn bên trong két nước hoặc lõi dàn nóng.

LƯU Ý

- Dùng hỗn hợp nước và môi chất làm mát theo tỉ lệ thích hợp.

Chuẩn Bị Dung Dịch Làm Mát Động Cơ

Để tránh động cơ bị hư hỏng do nước làm mát bị đóng băng và bảo vệ hệ thống làm mát khỏi rỉ sét, Pha hỗn hợp môi chất làm mát và nước cất theo tỉ lệ 50%.
Cho dung dịch làm mát không phải chính hãng Isuzu (Caltex/Texaco/Chevron,etc.), đề nghị sử dụng các sản phẩm "50/50Pre-diluted" (sản phẩm pha sẵn có tỉ lệ 50%).

Các dung dịch, nhớt bôi trơn và nhiên liệu khuyên dùng

→ Tham khảo trang 7 - 242

KHUYẾN CÁO

- Isuzu không bảo hành cho đông cơ hoặc xe nếu nhiệt độ ngoài trời từ -30°C (-22°F) trở xuống.
- Tuy nhiên, nếu sử dụng động cơ hoặc xe khi nhiệt độ ngoài trời từ -30°C (-22°F) trở xuống, khuyến cáo sử dụng dung dịch làm mát nồng độ 55%.

Mức dung dịch làm mát

Lượng dung dịch làm mát cho mỗi lần thay thế được thể hiện trong bảng bên dưới. Sau khi thay, chắc chắn rằng lượng dung dịch làm mát đã đạt đến mức yêu cầu theo tiêu chuẩn.

Các model theo tiêu chuẩn Euro I hoặc Euro II, Euro III

Loại động cơ	Tiêu chuẩn		Lượng dung dịch (giá trị tham khảo) **Lít**(USgal./**Impgal.**)
6HH1	Euro I		**29.0**(7.66/**6.38**)
6HK1-TCN	M/T	Euro II (Ngoại trừ model FTS)	**28.1**(7.42/**6.18**)
		Euro III (Ngoại trừ model FTS)	**29.0**(7.66/**6.38**)
		Euro II (FTS model)	**28.7**(7.58/**6.31**)
		Euro III (FTS model)	**29.6**(7.82/**6.51**)
	A/T	Euro II (Ngoại trừ model FTS)	**31.4**(8.29/**6.91**)
		Euro II (FTS model)	**32.0**(8.45/**7.04**)
6HK1-TCS	M/T	Euro II	**28.7**(7.58/**6.31**)
		Euro III	**29.6**(7.82/**6.51**)
	A/T	Euro II (FVZ model)	**32.0**(8.45/**7.04**)
4HK1	Euro II		**16.9**(4.46/**3.72**)
	Euro III		**18.0**(4.76/**3.96**)

Các model theo tiêu chuẩn Euro IV

Loại động cơ	Lượng dung dịch (giá trị tham khảo) **Lít**(USgal./**Impgal.**)
6HK1-TCN	**29.6**(7.82/**6.51**)
6HK1-TCS	**30.2**(7.98/**6.64**)
4HK1	**19.0**(5.02/**4.18**)

⚠ CẢNH BÁO

- Dung dịch làm mát động cơ độc hại và không được uống. Nếu vô tình uống dung dịch làm mát phải nôn ra ngay và đến trạm y tế để kiểm tra sức khỏe.
- Nếu dung dịch bị dính vào mắt, phải rửa ngay lập tức bằng nước liên tục 15 phút hoặc hơn. Đồng thời nếu vẫn đau rát hãy đến trạm y tế để kiểm tra sức khỏe.
- Nếu dung dịch bị dính vào da, phải rửa ngay lập tức bằng nước và xà phòng. Đồng thời nếu có dấu hiệu bất thường, đến trạm y tế để kiểm tra sức khỏe.
- Để cất giữ, đóng chặt nắp và đặt ngoài tầm với của trẻ em.
- Dung dịch làm mát dễ bắt lửa, vì thế cần giữ cách xa ngọn lửa và các nguồn nhiệt. Dung dịch có thể tự bốc lửa khi tiếp xúc với các bề mặt nóng như đường ống xả. Thực hiện thận trọng để tránh xảy ra việc này.

⚠ CHÚ Ý

- Chỉ dùng dung dịch làm mát động cơ theo khuyến cáo của Isuzu.
- Không dùng dung dịch làm mát động cơ theo khuyến cáo của Isuzu có thể gây hư hại động cơ, két nước hoặc lõi dàn nóng. Trong một số trường hợp, sử dụng dung dịch làm mát có chứa muối borate hoặc silicates gây mòn két nước làm rò rỉ dung dịch và các vấn đề khác.

KHUYẾN CÁO

- Để pha loãng dung dịch, sử dụng nước cất hoặc nước khử ion.
- Không sử dụng dung dịch làm mát có tỉ lệ khác với chỉ định. Nếu nồng độ lớn hơn 60% động cơ sẽ bị quá nhiệt, nếu dưới 30%, tính năng chống ăn mòn không được đảm bảo.
- Sử dụng dung dịch làm mát có tỉ lệ khác với chỉ định có thể làm giảm khả năng chống đông, khiến dung dịch bị đóng băng.
- Nếu mức dung dịch giảm nhanh chóng, hãy lập tức đến ngay đại lý Isuzu gần nhất để kiểm tra hoặc sửa chữa.

Kiểm Tra Mức Dung Dịch Làm Mát Động Cơ

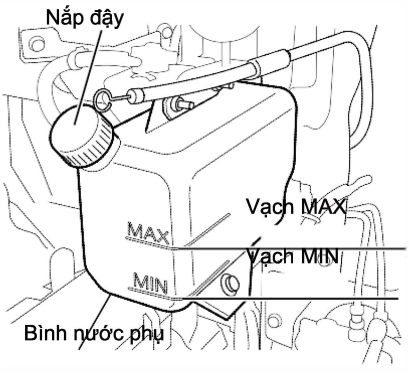

Khi động cơ đã nguội, kiểm tra mức dung dịch trong bình nước phụ. Nếu mức dung dịch ở giữa vạch "MAX" và "MIN", không cần châm thêm. Nếu mức dung dịch thấp hơn vạch "MIN", châm thêm đến khi đạt vạch "MAX".

Đồng thời, đảm bảo két nước hoặc ống của két nước không bị rò rỉ. Kiểm tra các dấu hiệu rò rỉ như vết ố hoặc nước đọng trên mặt đất nơi đậu xe. Hãy liên hệ với đại lý Isuzu khi phát hiện rò rỉ.

⚠ CHÚ Ý

- Xe hoạt động khi có sự rò rỉ dung dịch làm mát có thể dẫn đến bó cứng động cơ.

Châm Dung Dịch Làm Mát Động Cơ

Khi mức đung dịch làm mát quá thấp, mở nắp bình nước phụ và châm đầy dung dịch đến vạch "MAX". Đóng chặt nắp sau khi châm xong.

⚠ CẢNH BÁO

- Chỉ kiểm tra, châm thêm hay thay thế dung dịch làm mát khi động cơ đã nguội hoàn toàn.

KHUYẾN CÁO

- Kiểm tra bình nước phụ để xác định mức dung dịch làm mát động cơ. Tuy nhiên khi mức dung dịch trong bình nước phụ tăng hoặc giảm đột ngột, hãy mở nắp két nước và kiểm tra dung dịch bên trong két nước.
- Khi động cơ vẫn còn nóng, cẩn thận tránh để dung dịch làm mát tiếp xúc với đường ống xả, có thể khiến đường ống xả bị hư.
- Nếu mức dung dịch làm mát động cơ thay đổi nhanh chóng, hãy đưa xe đến đại lý Isuzu gần nhất.

Thay Dung Dịch Làm Mát Động Cơ

Dung dịch làm mát phải được thay thế định kỳ theo lịch bảo dưỡng.

KHUYẾN CÁO

• Dung dịch làm mát xả ra phải được xử lý theo đúng quy định của nhà nước

Lịch bảo dưỡng

→ Tham khảo trang 7-217

Các dung dịch, nhớt bôi trơn và nhiên liệu khuyên dùng

→ Tham khảo trang 7-242

Mức dung dịch làm mát
Các loại động cơ theo tiêu chuẩn Euro I hoặc Euro II, Euro III

Loại động cơ	Tiêu chuẩn		Lượng dung dịch (số tham khảo) **Lít**(USgal./**Impgal.**)
6HH1	Euro I		**29.0**(7.66/**6.38**)
6HK1-TCN	M/T	Euro II (Ngoại trừ model FTS)	**28.1**(7.42/**6.18**)
		Euro III (Ngoại trừ model FTS)	**29.0**(7.66/**6.38**)
		Euro II (FTS model)	**28.7**(7.58/**6.31**)
		Euro III (FTS model)	**29.6**(7.82/**6.51**)
	A/T	Euro II (Ngoại trừ model FTS)	**31.4**(8.29/**6.91**)
		Euro II (FTS model)	**32.0**(8.45/**7.04**)
6HK1-TCS	M/T	Euro II	**28.7**(7.58/**6.31**)
		Euro III	**29.6**(7.82/**6.51**)
	A/T	Euro II (FVZ model)	**32.0**(8.45/**7.04**)
4HK1	Euro II		
	Euro III		

Các model theo tiêu chuẩn Euro IV

Loại động cơ	Lượng dung dịch (giá trị tham khảo) **Lít**(USgal./**Impgal.**)
6HK1-TCN	**29.6**(7.82/**6.51**)
6HK1-TCS	**30.2**(7.98/**6.64**)
HK1	**19.0**(5.02/**4.18**)

Khi thay dung dịch làm mát, cần rửa sạch nắp két nước, két nước, ống dẫn nước và động cơ.

Chăm sóc két nước và bộ làm mát khí nạp
→ Tham khảo trang 7-54

Xả nước trong hệ thống làm mát

1. Xác định động cơ đã nguội hẳn.
2. Tháo nắp két nước.
3. Mở ốc xả trên két nước, bình nước phụ và động cơ để xả dung dịch ra ngoài.
4. Gắn lại ốc xả vào két nước và động cơ.
   Thay miếng đệm ốc xả mới trước khi lắp lại nếu có.

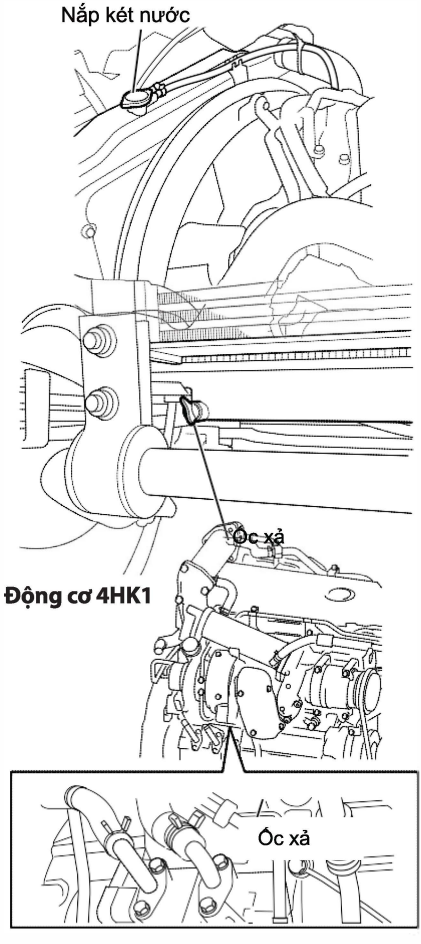

Lực xiết ốc xả nước làm mát trên động cơ	
M1	**22N·m**(2.2kgf·m/**16lb·ft**)
M14	**44N·m**(4.5kgf·m/**33lb·ft**)

⚠ CHÚ Ý

- Đừng khởi động động cơ nếu không có dung dịch làm mát trong két nước sau khi xả có thể gây bó cứng động cơ.
- Thực hiện việc đóng hoặc mở nắp két nước bằng cách xoay 2 lần. Khi tháo nắp két nước cẩn thận không làm hư hỏng nắp.

KHUYẾN CÁO

- Siết ốc xả két nước bằng tay. Vặn bằng kềm hoặc các dụng cụ khác có thể gây hư hỏng.

Động cơ 6HK1

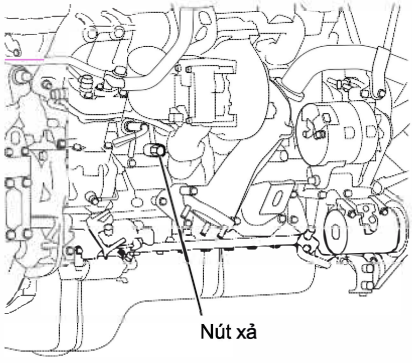

Vệ sinh lõi két nước và lõi bộ làm mát khí nạp

Hiệu quả làm mát bị suy giảm khi có bụi hoặc chất bẩn đóng bên trong két nước hoặc bên trong bộ làm mát khí nạp làm mòn lõi két nước và lõi bộ làm mát khí nạp.

Dùng nước rửa lõi két nước và lõi bộ làm mát khí nạp định kỳ.

Chăm sóc két nước và bộ làm mát khí nạp
→ Tham khảo trang 7- 4

Động cơ 6HH1

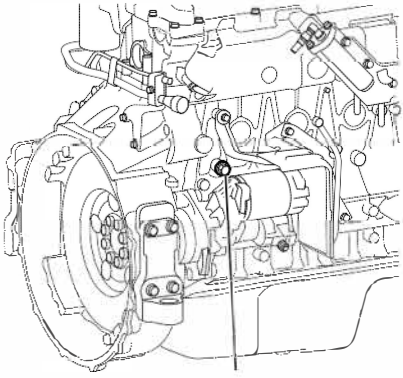

KHUYẾN CÁO

- Khi rửa lõi két nước và lõi bộ làm mát khí nạp, không làm gãy hoặc hư các là tản nhiệt.

Bộ làm mát khí xả tuần hoàn EGR không có ốc xả gió

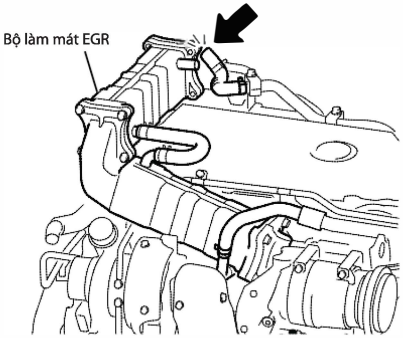

Bộ làm mát khí xả tuần hoàn EGR có ốc xả gió (loại 1)

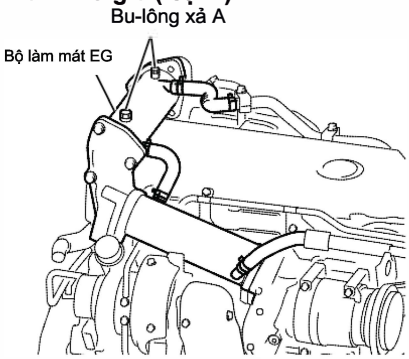

Bộ làm mát khí xả tuần hoàn EGR có ốc xả gió (loại 2)

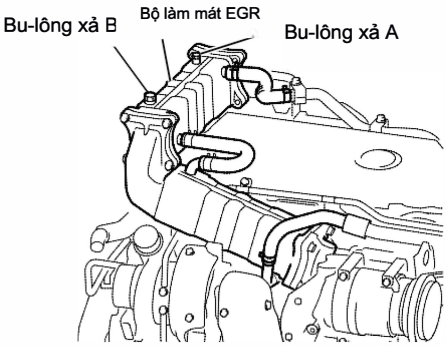

Rửa đường ống dẫn dung dịch làm mát

1. Châm đầy nước phía đường vào của két nước. Tháo ốc xả gió khỏi ống nước trước khi châm dung dịch.
   Cho động cơ 4HK1, tháo ốc xả gió khỏi ống nước, và châm nước đến lỗ nút xả gió. Sau khi châm đầy, lắp chặt ốc xả khí lại. Sau đó, châm đầy nước vào két nước.

Lực siết ốc xả gió trên ống nước
23.5N·m(2.4kgf·m/**17lb·ft**)

Lực siết bu-lông xả gió trên ống nước của hệ thống làm mát EGR	
Bu-lông xả gió A	**41N·m**(4.1kgf·m/**30lb·ft**)
Bu-lông xả gió B	**26N·m**(2.7kgf·m/**19lb·ft**)

⚠ CHÚ Ý

- Nắp két nước là loại đóng, mở hai bước.
- Khi tháo nắp két nước cẩn thận không làm hư hỏng két nước hay bộ lọc.

Động cơ 4HK1

Bu-lông xả gió Miệng xả nước



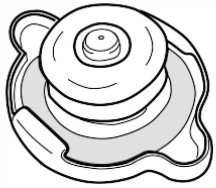

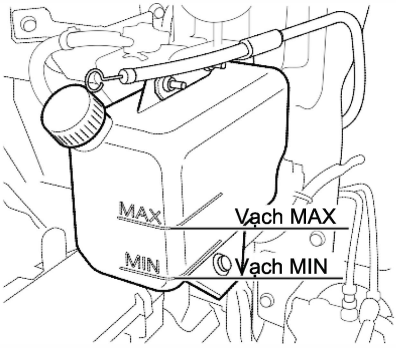

2. Kiểm tra và rửa nắp két nước. Thay nắp mới nếu bị hư.
3. Vặn chặt nắp két nước.
4. Dung dịch làm mát có thể rỉ từ những vết nứt nhỏ nhất. Thay mới các ống cao su bị hư.
5. Châm nước máy vào bình nước phụ đến vạch "MAX".
6. Đóng nắp bình nước phụ.
7. Khởi động động cơ và chạy chế độ cầm chừng trong 20 phút, tắt động cơ đợi nguội và xả nước ra.

Xả dung dịch làm mát động cơ
→ Tham khảo trang 7 - 45

Châm dung dịch làm mát động cơ

CHÚ Ý

- Thay hay châm thêm dung dịch làm mát không đúng cách có thể làm dung dịch bị rỉ ra trước khi két nước được châm đầy.
- Trong trường hợp đó, động cơ sẽ bị quá nhiệt do thiếu dung dịch làm mát. Để tránh việc này, hãy thực hiện các bước sau trong khi châm dung dịch làm mát động cơ.

1. Hãy xác định động cơ đã nguội hẳn trước khi bắt đầu thực hiện.
2. Siết chặt ốc xả két nước, ốc xả trên động cơ. Thay mới miếng đệm ốc xả (nếu có).

Lực xiết ốc xả nước làm mát trên động cơ	
M10	**22N·m**(2.2kgf·m/**16lb·ft)**
M14	**44N·m**(4.5kgf·m/**33lb·ft)**

Hệ thống làm mát EGR không có ốc xả gió

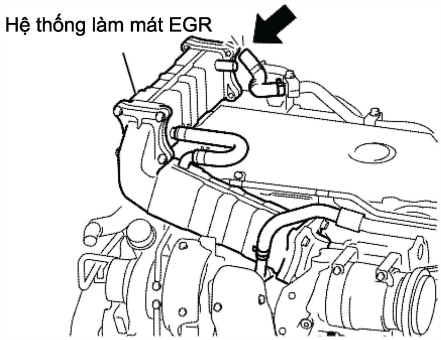

Hệ thống làm mát EGR có ốc xả gió (loại 1)

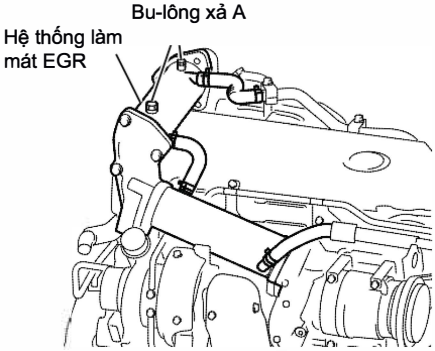

Hệ thống làm mát EGR có ốc xả gió (loại 2)

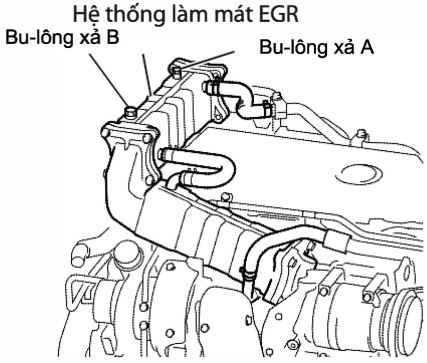

3. Châm đầy dung dịch làm mát vào két nước. Nếu hệ thông làm mát EGR có ốc xả gió, chỉ châm dung dịch sau khi tháo tất cả ốc xả gió. Cho động cơ 4HK1, tháo ốc xả gió khỏi ống nước và châm dung dịch đến lỗ nút xả gió.
   Sau khi châm đầy, lắp chặt ốc xả khí lại. Sau đó, châm đầy đung dịch vào két nước.

Lực siết ốc xả gió trên ống nước
23.5N·m(2.4kgf·m/**17lb·ft**)

Lực siết ốc xả gió trên ống nước của hệ thống làm mát EGR	
Ốc xả gió A	**41N·m**(4.1kgf·m/**30lb·ft**)
Ốc xả gió B	**26N·m**(2.7kgf·m/**19lb·ft**)

Động cơ 4HK1



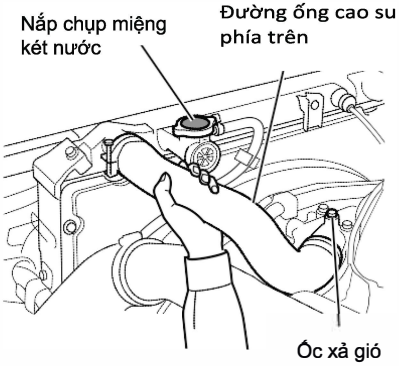

4. Bóp đường ống cao su phía trên của két nước 2 hoặc 3 lần. Nếu động tác này đẩy khí ra khỏi đường ống và mức dung dịch giảm xuống, hãy châm thêm dung dịch đến miệng két nước.
   Lặp lại đến khi mức dung dịch không còn giảm xuống.

⚠ CHÚ Ý

• Nắp két nước là loại đóng mở 2 bước. Thực hiện việc đóng hoặc mở nắp két nước bằng cách xoay 2 lần.
Khi tháo nắp két nước cẩn thận không làm hư hỏng két nước.
• Châm dung dịch làm mát từ từ, tranh bị lẫn khí vào.

Hệ thống làm mát EGR không có ốc xả gió

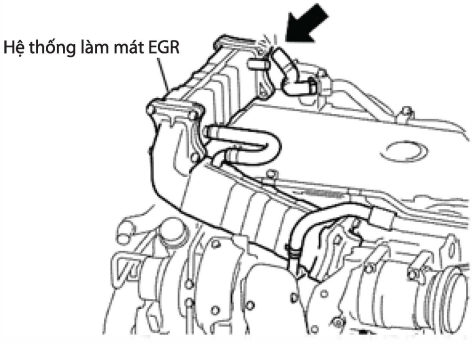

Hệ thống làm mát EGR có ốc xả gió (loại 1)

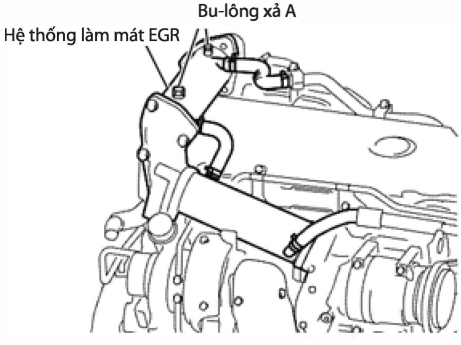

Hệ thống làm mát EGR có ốc xả gió (loại 2)

5. Nếu xe không trang bị hệ thống làm mát EGR và không có ốc xả gió, đóng nắp két nước.
   Nếu xe trang bị hệ thống làm mát EGR không có ốc xả gió, trong trường hợp có ốc xả gió tại miệng xả nước, thay mới miếng đệm bu-lông và siết chặt bu-lông lại. Tháo ống dẫn trên nắp động cơ của hệ thống làm mát EGR để xả khí hoàn toàn. Sau khi xả khí, lắp ống dẫn vào lại. Nếu mức dung dịch làm mát động cơ giảm, châm dung dịch vào đầy két nước, sau đó đóng nắp đậy két nước lại.
   Nếu trang bị hệ thống làm mát EGR có ốc xả gió, đóng nắp chụp két nước trước khi thực hiện các bước sau. Trong trường hợp có ốc xả tại miệng xả nước, thay mới miếng đệm ốc xả gió.
   Trong trường hợp loại 1, có thể tháo bu-lông (A) từ hệ thống làm mát EGR trên nắp động cơ và châm dung dịch qua lỗ xả gió.

Trong trường hợp loại 1, có thể tháo bu-lông (A) từ hệ thống làm mát EGR trên nắp động cơ và châm dung dịch qua lỗ xả gió. Ốc xả gió (B) dùng để xả gió. Sau khi châm dung dịch thay mới miêng đệm bu-lông và gắn chặt bu-lông lại.

Lực siết ốc xả gió trên ống nước
23.5N·m(2.4kgf·m/**17lb·ft**)

Lực siết ốc xả gió trên ống nước của hệ thống làm mát EGR	
Ốc xả gió A	**41N·m**(4.1kgf·m/**30lb·ft**)
Ốc xả gió B	**26N·m**(2.7kgf·m/**19lb·ft**)

5. Châm đầy bình nước phụ đến vạch "MAX". Đóng nắp bình nước phụ.
6. Khởi động động cơ, chạy không tải 5 phút hoặc hơn. Sau đó tắt động cơ.
7. Sau khi chắc chắn rằng dung dịch làm mát không còn nóng, hãy mở nắp két nước. Nếu mức dung dịch làm mát xuống thấp hãy châm đầy dung dịch làm mát lên đến miệng két nước. Nếu mức dung dịch làm mát xuống thấp bất thường, hãy kiểm tra sự rò rỉ từ két nước, các đường ống làm mát hoặc ống bình nước phụ. Nếu phát hiện rò rỉ hãy đưa xe đến đại lý Isuzu gần nhất.
8. Sau khi vặn chặt nắp két nước, để động cơ chạy không tải đến khi kim đồng hồ chỉ nhiệt độ làm mát động cơ đi vào vùng giữa, và van hằng nhiệt mở ra. Nếu xe có trang bị máy lạnh, tắt công tắc A/C để làm nóng nhanh hơn.
   Nếu xe có trang bị máy sưởi, tắt công tắc quạt để làm nóng nhanh hơn.
   Để tiết kiệm thời gian, nếu xe có trang bị công tắc hâm nóng động cơ, bật công tắc.
   Nếu xe không trang bị công tắc sưởi động cơ, hãy cho động cơ hoạt động khoảng 2000 vòng/phút để làm nóng.
   Khi kim đồng hồ chỉ nhiệt độ làm mát động cơ đi vào vùng giữa, hãy để động cơ chạy cầm chừng ở tốc độ khoảng 2000 vòng/phút khoảng 5 phút rồi tắt động cơ.
   Kiểm tra xem van hằng nhiệt có mở ra hay không bằng cách kiểm tra đường ống nước phía trên có nóng hay không. Nếu xe có trang bị máy sưởi, tăng nhiệt độ lên mức cao nhất và đảm bảo có gió nóng thổi ra.
9. Cho động cơ chạy không tải 5 phút sau đó tắt động cơ.
10. Sau khi chắc chắn rằng dung dịch làm mát không còn nóng, hãy mở nắp két nước. Nếu mức dung dịch làm mát xuống thấp hãy châm đầy dung dịch làm mát lên đến miệng két nước. Nếu mức dung dịch làm mát thấp hơn binh thường, hãy kiểm tra sự rò rỉ từ két nước, các đường ống làm mát hoặc ống bình nước phụ. Nếu phát hiện rò rỉ hãy đưa xe đến đại lý Isuzu gần nhất để sửa chữa.
11. Lặp lại bước 8 đến bước 10 đến khi mức dung dịch làm mát ổn định.
12. Vặn chặt nắp két nước.
13. Châm đầy dung dịch trong bình nước phụ lên vạch "MAX" và rồi đóng chặt nắp binh nước phụ.
14. Kiểm tra mức dung dịch làm mát trong bình nước phụ vào sáng hôm sau. Nếu mực nước làm mát giảm xuống, châm đầy dung dịch đến vạch "MAX".

Chăm Sóc Két Nước Và Bộ làm mát khí nạp

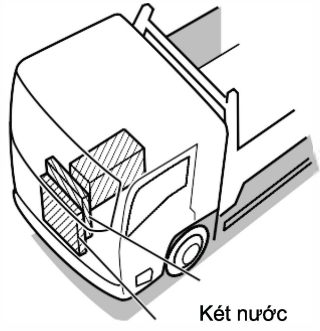

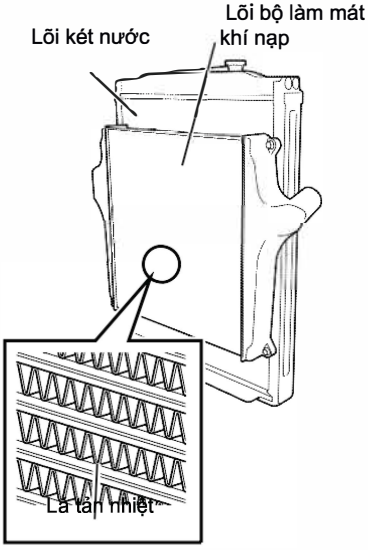

Vệ sinh lõi két nước và bộ làm mát khí nạp

Hiệu quả làm mát bị ảnh hưởng khi có bụi, đất kẹt trong các đường thông gió của lõi két nước và bộ làm mát khí nạp. Điều đó cũng có thể làm rỉ sét lõi bộ làm mát khí nạp và lõi két nước. Khi thay dung dịch làm mát động cơ, vệ sinh lõi két nước và bộ làm mát khí nạp bằng nước máy.

⚠ CẢNH BÁO

- Đảm bảo động cơ đã tắt và rút chìa khoá ra khỏi công tắc khởi động trước khi tiến hành vệ sinh.
- Động cơ, ống xả và két nước vẫn còn rất nóng sau khi xe chạy. Cẩn thận xung quanh những vị trí này, tránh bị bỏng. Chỉ vệ sinh động cơ khi đã nguội hẳn.

⚠ CHÚ Ý

- Không vệ sinh két nước, bộ làm mát khí nạp và các khu vực xung quanh bằng nước có áp lực cao, có thể gây hư hỏng.
- Khi vệ sinh lõi két nước và bộ làm mát khí nạp, tránh không làm hỏng, dập các lá tản nhiệt.
- Các lá tản nhiệt rất mỏng, cẩn thận không được làm cong chúng.Nếu bị biến dạng sẽ ảnh hưởng đến hiệu quả giải nhiệt.
- Tránh làm nước văng lên các thiết bị điện và dây điện xung quanh.

CHÚ Ý (Tiếp theo)

CHÚ Ý (Tiếp theo)

• Nếu vẫn còn bụi bẩn bám vào sau khi đã tiến hành vệ sinh, hãy đưa xe đến đại lý Isuzu để được hỗ trợ.

Dây Đai Quạt

⚠ CHÚ Ý

• Dây đai quạt dạng V dùng cho động cơ của xe bạn cần điều chỉnh lực căng chính xác hơn là loại curoa V của các model thông thường. Lực căng không phù hợp có thể gây tiếng ồn hoặc đứt dây. Khi dây curoa quạt bị hư, hệ thống điện cung cấp cho động cơ hoạt động không tốt, hoặc làm động cơ quá nóng. Bạn phải kiểm tra cẩn thận lực căng dây đai quạt làm mát.
• Muốn đo chính xác sức căng dây đai, sử dụng máy đo lực căng dây đai và đối chiếu với bảng thông số bên dưới. Yêu cầu sử dụng máy đo lực căng dây đai tại đại lý Isuzu của bạn.
• Hãy dùng dây đai chính hãng ISUZU khi thay.

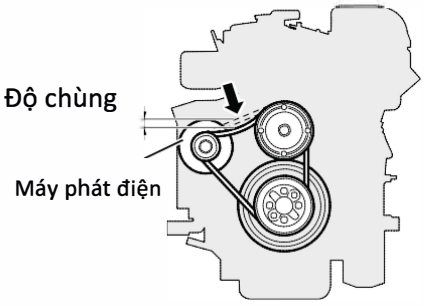

Kiểm tra hàng ngày (loại động cơ 6HH1) Nhấn vào khoảng giữa đoạn dây đai của 02 puli (nhìn hình) với lực nhấn **98N** (10.0kgf/**22 lb**) và đo khoảng cách đàn hồi hoặc tần số dao động. Khoảng cách đàn hồi hoặc tần số dao động phải nằm trong khoảng thông số bình thường thể hiện trên bảng bên dưới.
Mặt khác, điều chỉnh độ căng hoặc thay dây đai. Đồng thời kiểm tra các vết nứt hoặc các hư hỏng khác. Nếu xuất hiện vết nứt hay hư hỏng phải thay dây khác.

Loại động cơ	Dây quạt	Giá trị tiêu chuẩn	
		Khoảng cách đàn hồi	Tần số dao động
6HH1	Dây mới	10 - 15 mm (0.39- 0.59in)	125 - 147Hz
	Dây đã sử dụ	10 - 15 mm (0.39- 0.59in)	104 - 11 Hz

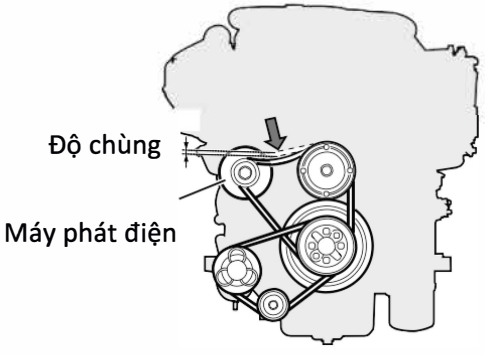

Kiểm tra hàng ngày (loại động cơ 6HK1). Nhấn vào khoản giữa đoạn dây đai của 02 buli (nhìn hình) với lực nhấn **98N**(10.0kgf/**22lb**) và đo khoảng cách đàn hồi hoặc tần số dao động. Khoảng cách đàn hồi hoặc tần số dao động phải nằm trong khoảng thông số bình thường thể hiện trên bảng bên dưới.
Nếu không, điều chỉnh độ căng hoặc thay dây đai. Đồng thời kiểm tra các vết nứt hoặc các hư hỏng khác. Nếu xuất hiện vết nứt hay hư hỏng phải thay dây khác.

Loại động cơ	Dây quạt	Thông số chuẩn	
		Khoảng cách đàn hồi	Tần số dao động
6HK1	Dây mới	4-5 mm (0.16 - 0.20 in)	191 - 209 Hz
	Dây đã sử dụng	6-7 mm (0.24 - 0.28 in)	162 - 172 Hz

Động cơ trang bị máy phát điện 50A hoặc 60A

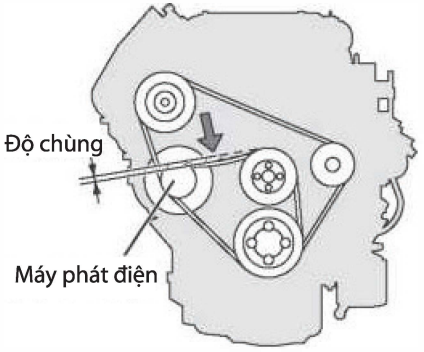

Kiểm tra hàng ngày (động cơ 4HK1). Nhấn vào khoản giữa đoạn dây đai của 02 buli (nhìn hình) với lực nhấn **98N**(10.0kgf/**22lb**) và đo khoảng cách đànhồi hoặc tần số dao động. Khoảng cáchđàn hồi hoặc tần số dao động phải nằm trong khoảng thông số bình thường thể hiện trên bảng bên dưới.
Nếu không, điều chỉnh độ căng hoặc thay dây đai. Đồng thời kiểm tra các vết nứt hoặc các hư hỏng khác. Nếu xuất hiện vết nứt hay hư hỏng phải thay dây khác.

Động cơ trang bị máy phát điện 90A

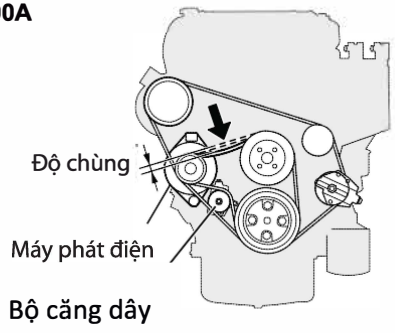

Loại động cơ		Dây quạt	Thông số chuẩn	
			Khoảng cách đàn hồi	Tần số dao động
4HK1	Máy phát 50/60A	Dây mới	5-7 mm (0.20 - 0.28 in)	197 - 221 Hz
		Dây đã sử dụng	7-9 mm (0.28 - 0.35 in)	168 - 182 Hz
	Máy phát 90A	Dây mới	5-7 mm (0.20 - 0.28 in)	190 - 212 Hz
		Dây đã sử dụng	7-9 mm (0.28 - 0.35 in)	163 - 175 Hz

⚠ CHÚ Ý

[Thực hiện theo quy trình sau để điều chỉnh lực căng dây curoa thích hợp].

- Canh chỉnh dây curoa và rãnh pu-ly và điều chỉnh lực căng dây đúng phương pháp chỉ định.
- Khởi động động cơ, để chạy cầm chừng 5 phút để cân bằng lực căng dây của cà những đoạn dây giữa những pu-ly.
- Dừng động cơ, kiểm tra độ căng dây curoa. Nếu độ căng không thích hợp, hãy chỉnh độ căng theo giá trị tiêu chuẩn.
- Chỉ dùng thông số kỹ thuật căng dây mới khi thay bằng dây mới.

Động cơ 6HH1

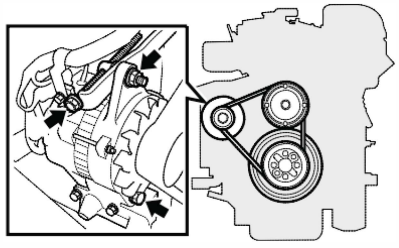

Động cơ 6HK1

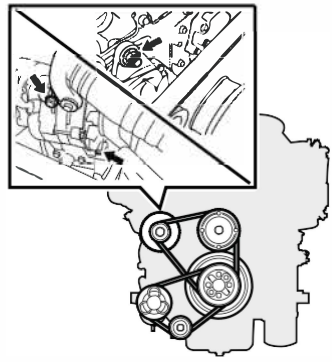

Động cơ 4HK1
(Động cơ trang bị máy phát 50A/60A)

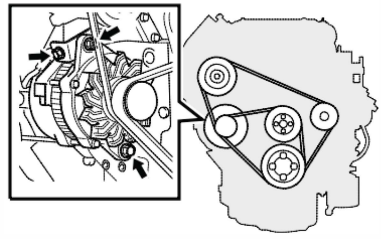

Điều chỉnh

1. Nới lỏng đai ốc phần trên và dưới máy phát điện (1, 2).
2. Vặn bu-lông điều chỉnh (3) cho đến khi lực căng dây curoa nằm trong phạm vi thông số chuẩn.
3. Sau khi điều chỉnh, siết chặt tất cà các đai ốc nới lỏng.

Thay thế

1. Tháo dây đai máy nén lạnh.

Dây đai máy nén lạnh V
→Tham khảo trang 7-202

2. Tháo lỏng đai ốc của máy phát điện (1,2) và rồi tháo dây ra khỏi pu-ly.
3. Lấy dây qua phần trống của quạt.
4. Luồn dây curoa mới qua phần trống của quạt, và gắn vào trong khi cân chỉnh các rãnh của nó với pu-ly máy phát và pu-ly
5. Vặn bu-lông điều chỉnh (3) cho đến khi lực căng dây curoa nằm trong phạm vi thông số chuẩn
6. Sau khi điều chỉnh, siết chặt tất cà các đai ốc nới lỏng.
7. Gắn dây curoa máy nén lạnh vào.

Động cơ 4HK1
(Động cơ trang bị máy phát 90A)

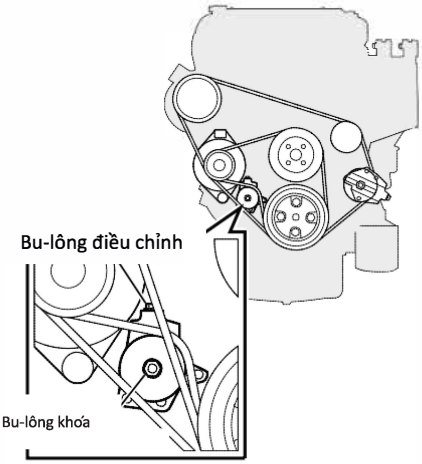

Điều chỉnh

1. Tháo lỏng bu-lông chốt bộ căng lực.
2. Điều chỉnh lực căng dây bằng bu-lông điều chỉnh.
3. Khi lực căng đã được điều chỉnh, hãy vặn lại đai ốc chốt bộ căng lực một cách an toàn.

Thay thế

1. Tháo dây đai máy nén lạnh.

Dây đai máy nén lạnh V

→ **Tham khảo trang 7 - 202**

2. Tháo lỏng đai ốc chốt bộ căng lực.
3. Tháo lỏng bu-lông điều chỉnh và tháo dây curoa ra khỏi các pu-ly.
4. Lấy dây ra qua phần trống của quạt.
5. Luồn dây mới qua phần trống của quạt và gắn dây vào trong khi cân chỉnh các rãnh của nó theo các pu-ly.
6. Vặn bu-lông điều chỉnh cho đến khi độ căng dây nằm trong phạm vi thông số chuẩn.
7. Sau khi điều chỉnh, siết chặt tất cả các đai ốc nới lỏng.
8. Gắn dây curoa máy nén lạnh vào.

Lọc Gió

Thay lọc gió theo lịch bảo dưỡng.

Lịch bảo dưỡng

→Tham khảo trang 7-217

Kiểm Tra Lọc Gió

Đèn chỉ báo lọc gió dòng tiêu chuẩn

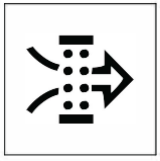

Dòng trang bị MID



Nếu đèn chỉ báo lọc gió (dòng xe tiêu chuẩn) hoặc tin nhắn chỉ báo (dòng xe trang bị (MID)) hiển thị, kiểm tra lọ không khí ngay cả khi chưa đến lịch kiểm tra định kỳ.

Đèn chỉ báo lọc gió V

→ Tham khảo trang 4 - 45

Lịch bảo dưỡng V

→ Tham khảo trang 7 - 217

Vệ Sinh Và Thay Lọc Gió

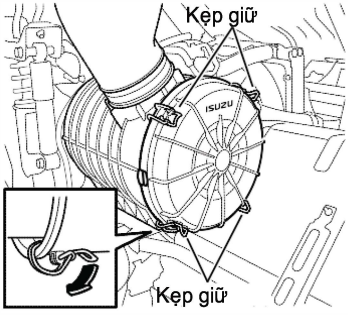

1. Lật cabin.

Lật cabin V

→ Tham khảo trang 7 - 10

Hệ thống lật cabin điện V

→ Tham khảo trang 7 - 15

2. Tháo 4 kẹp giữ và tháo nắp lọc gió.

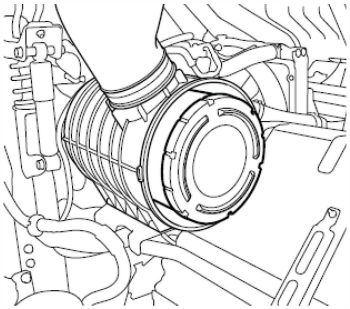

3. Tháo lọc gió bằng cách kéo về phía bạn.

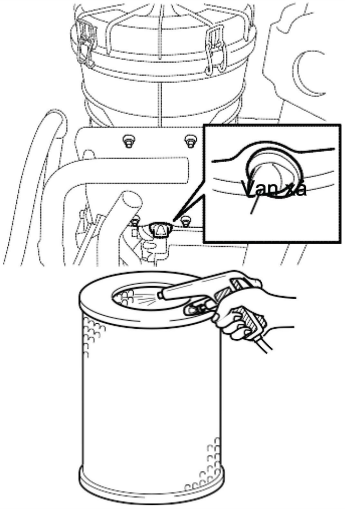

4. Loại bỏ bụi bẩn trong nắp lọc gió và thân của lọc.
5. Rửa sạch van xả dưới đáy lọc gió.
   Vệ sinh lọc gió.
6. Chọn một trong những phương pháp làm sạch sau đây tùy thuộc vào độ bẩn của lọc gió.
   a. Khi bụi khô bám vào lọc gió:
      1. Thổi bằng khí nén với sức nén **690 kPa** (7.0 kgf/cm^2/ **100 psi**) vào mặt trong của lưới lọc trong khi xoay nó để loại bỏ bụi.
      2. Kiểm tra lọc có bị hư hoặc có chỗ nào mỏng đi không.
   b. Khi lọc gió bị đen bởi khói nhớt hoặc bồ hóng:
      1. Ngâm lọc gió trong hỗn hợp nước và chất tẩy hòa tan trong 30 phút.
      2. Lấy lọc gió ra khỏi dung dịch chất tẩy và dùng nước máy rửa sạch.
      3. Sau khi rửa sạch, để lọc khô tự nhiên tại vị trí thoáng gió

KHUYẾN CÁO

- Không đập hoặc giũ mạnh lọc gió vì có thể gây hư hỏng.
- Phơi khô có thể mất 2 hoặc 3 ngày. Chúng tôi khuyên nên dùng lọc gió dự phòng trong khi chờ đợi.
- Không dùng lửa hoặc khí nén để làm khô.

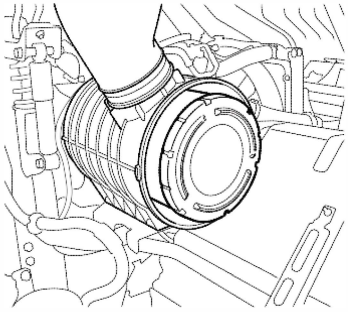

7. Đặt lọc gió trở vào đúng vị trí trong bầu lọc gió.

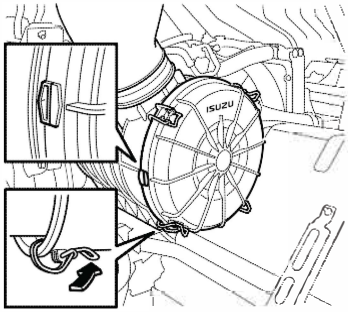

8. Gắn lại nắp chụp bầu lọc gió.
   Khi gắn lại nắp chụp, chắc chắn rằng ký hiệu "ISUZU" nằm trên đỉnh và các mấu đồng bộ với vị trí các kẹp.
   Giữ chặt nắp đúng vị trí bằng cách khóa 4 kẹp giữ lại.

⚠ CHÚ Ý

- Không vệ sinh lọc gió bên trong. Nó phải được thay cùng với lọc bên ngoài.
- Khi vệ sinh lọc gió bên ngoài, không lấy lọc bên trong ra để ngăn vật lạ rơi vào bên trong bầu lọc gió.

Lọc Nhiên Liệu

Thay lọc nhiên liêu phía động cơ (Lọc tinh) và lọc thô phía khung xe theo lịch bảo dưỡng. Xả nước khi đèn cảnh báo bộ tách nước (lọc nhiên liệu) phát sáng.

Lịch bảo dưỡng
→ Tham khảo trang 7-217

Đèn Cảnh Báo Bộ Tách Nước (Lọc Nhiên Liệu) V

Dòng tiêu chuẩn



Khi lượng nước trong bộ tách nước (lọc nhiên liệu) đạt đến mức quy định, đèn cảnh báo (dòng tiêu chuẩn) hay tin nhắn cảnh báo (dòng trang bị MID) sẽ sáng. Xả nước và đảm bảo đèn cảnh báo đã tắt.

Dòng trang bị MID



⚠ CHÚ Ý

- Nước trong bộ tách nước có thể bị đóng băng, làm hư hại xe.
- Nếu đèn cảnh báo sáng trong khi xe đang vận hành, ngay lập tức xả nước ra khỏi bộ tách nước (lọc nhiên liệu). Tiếp tục vận hành xe khi đèn cảnh báo đang sáng có thể làm hư hỏng hệ thống phun nhiên liệu. Nếu điều này xảy ra, đem xe đến đại lý Isuzu gần nhất để được kiểm tra và sửa chữa.

Xả nước lọc nhiên liệu
→ Tham khảo trang 7-72

Thay Lọc Nhiên Liệu

Lọc nhiên liệu phía động cơ (động cơ 6HH1) V

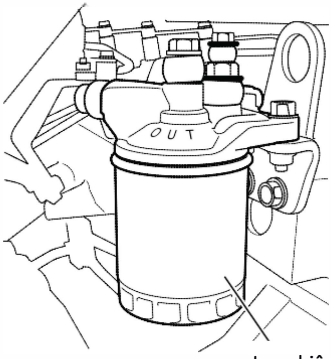

Lọc nhiên liệu

1. Nới lỏng lọc nhiên liệu bằng cách xoay ngược chiều kim đồng hồ bằng dụng cụ tháo lọc.
2. Dùng khăn sạch để lau chất bẩn đã đóng ở mặt trên của bộ lọc, để lọc mới có thể gắn khít vào khi được lắp.

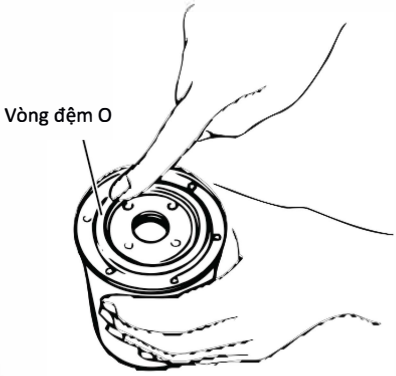

3. Dùng dầu diesel rưới sơ lên vòng đệm O của hộp. Châm đầy nhiên liệu vào lọc mới, cẩn thận lắp lọc vào và xoay theo chiều kim đồng hồ để tránh bị tràn nhiên liệu. Xoay đến khi vòng đệm O chạm vào nắp lọc nhiên liệu.
   Dùng dụng cụ chuyên dùng tiếp tục xoay thêm **1/3** đến **2/3** vòng.
4. Xả gió khỏi hệ thống nhiên liệu.
   Cách xả gió
   → **Tham khảo trang 8 - 14**
5. Sau khi khởi động động cơ, chắc chắn rằng không có nhiên liệu rỉ ra từ xung quanh khu vực lọc.

⚠ CẢNH BÁO

- Khi ráp vỏ lọc, hãy cẩn thận đừng để vòng đệm bị kẹt. Điều này có thể khiến rò rỉ nhiên liệu và gây cháy.

KHUYẾN CÁO

- Đừng dùng máy nén khí để loại chất bẩn. Hãy dùng khăn sạch. Khí phun có thể làm chất bẩn lọt vào đường ống nhiên liêu khiến động cơ hoạt động bất thường.
- Phải đảm bảo dùng lọc nhiên liêu chính hãng Isuzu.
- Thay mới vòng đệm khi thay bộ lọc.
- Hủy bỏ lọc cũ đã thay theo đúng quy định nhà nước.

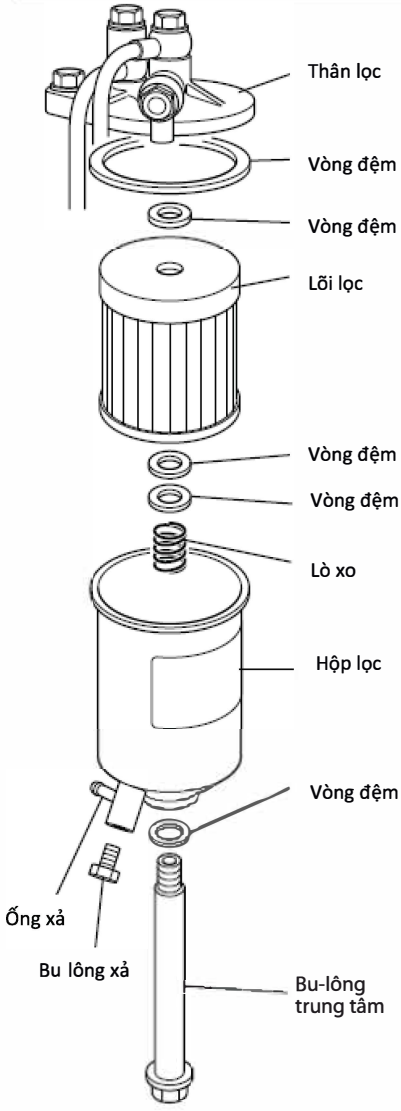

Lọc nhiên liệu tinh bên hông động cơ (động cơ 6HH1) V

Tháo lỏng ốc xả ở đáy chén để rút nhiên liêu bên trong bộ lọc.
Sử dụng dụng cụ chuyên dụng và thực hiện theo các bước sau.

KHUYẾN CÁO

- Khuyến cáo dùng lọc nhiên liệu chính hãng Isuzu.

1. Nối một đầu cảu ống nhựa vào ống xả dưới đáy bộ lọc và đặt đầu còn lại vào hộp chứa dung dịch xả.
2. Nơi lỏng ốc xả dưới đáy lọc để xả.

Lực siết bu-lông xả
4.9-8.9 N·m (0.5-0.9kgf·m/**3.6-6.5 lb·ft**)

3. Nới lỏng đai ốc trung tâm và tháo các thành phần ra cùng với hộp lọc.
4. Thay mới các thành phần và vòng đệm O.

Lực siết đai ốc trung tâm
24.5-34.3 N·m (2.5-3.5kgf·m/**18-25lb·ft**)

5. Xả gió khỏi hệ thống nhiên liệu.
   Cách xả gió
   → **Tham khảo trang 8 -14**
6. Sau khi khởi động động cơ, chắc chắn rằng không có nhiên liệu rỉ ra từ xung quanh khu vực lọc.

CẢNH BÁO

- Khi ráp vỏ lọc, hãy cẩn thận đừng để vòng đệm bị kẹt. Điều này có thể khiến rò rỉ nhiên liệu và gây cháy.

KHUYẾN CÁO

- Phải đảm bảo dùng lọc nhiên liêu chính hãng Isuzu.
- Thay mới vòng đệm khi thay bộ lọc.
- Hủy bỏ lọc cũ đã thay theo đúng quy định nhà nước.

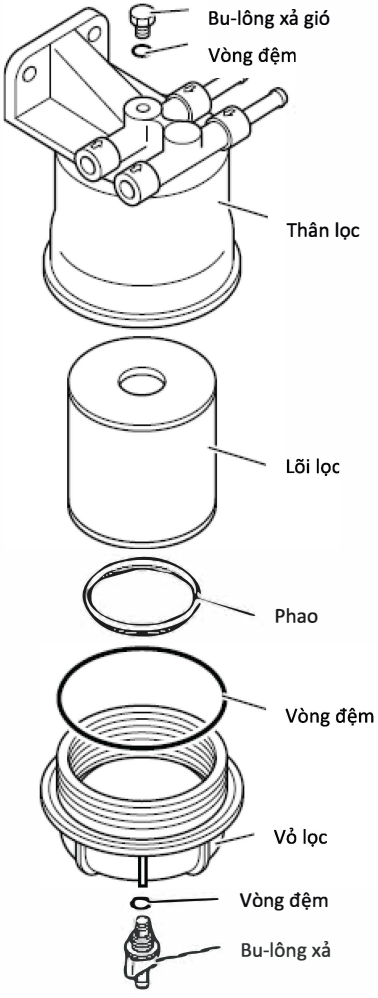

Lọc nhiên liệu thô trên thân xe (động cơ 6HH1)

1. Nối một đầu cảu ống nhựa vào ống xả dưới đáy bộ lọc và đặt đầu còn lại vào hộp chứa dung dịch xả.
2. Nơi lỏng ốc xả dưới đáy lọc để xả.
3. Siết chặt bu-lông xả.

Lực siết thân lọc
17.1-22.1 N·m (1.7-2.3kgf·m/**12-17lb·ft**)

4. Vặn vỏ lọc ngược chiều kim đồng hồ để tháo và gỡ nó ra khỏi phần đầu bộ lọc.
5. Tháo lõi bộ lọc và vòng đệm O.
6. Gắn vòng đệm O mới vào rãnh hộp lọc.
7. Đổ dầu diesel sạch và đặt vỏ lọc chạm vào thân lọc.

8. Lắp vỏ lọc bằng cách xoay theo chiều kim đồng hồ.

⚠ CHÚ Ý

- Chú ý không làm đổ tràn nhiên liệu.
- Cẩn thận không để vòng đệm bị kẹt.

9. Dùng dụng cụ chuyên dùng để lắp.

Lực siết bu-lông xả
1.2-1.8 N·m (0.1-0.2kgf·m/**0.7-1.4 lb·ft**)

10. Xả gió khỏi hệ thống nhiên liệu.
    Cách xả gió
    → **Tham khảo trang 8 - 14**
11. Sau khi khởi động động cơ, chắc chắn rằng không có nhiên liệu rỉ ra từ xung quanh khu vực lọc.

⚠ CHÚ Ý

- Vỏ lọc được làm bằng nhựa, dính sơn hoặc dung môi hữu cơ khác có thể gây ra các vết nứt (rò rỉ nhiên liệu). Không bôi sơn hoặc chất tương tự lên hộp lọc.

KHUYẾN CÁO

- Làm sạch những tạp chất bẩn khỏi đáy hộp lọc và chắc rằng phao di chuyển tự do và thuận lợi.
- Phải đảm bảo dùng lọc nhiên liêu chính hãng Isuzu.
- Thay mới vòng đệm khi thay bộ lọc.
- Xử lý lọc cũ đã thay theo đúng quy định nhà nước.

⚠ CẢNH BÁO

- Sau khi khởi động lại động cơ, xác nhận không có rò rỉ nhiên liệu khu vực xung quanh lọc nhiên liệu. Nhiên liệu rò rỉ có thể gây cháy.

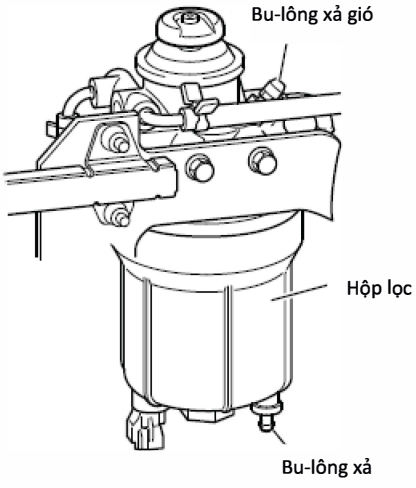

Lọc nhiên liệu tinh bên hông động cơ (động cơ 6HK1/4HK1)

1. Nối một đầu của ống nhựa vào ống xả dưới đáy bộ lọc và đặt đầu còn lại vào hộp chứa dung dịch xả.
2. Nới lỏng ốc xả dưới đáy hộp lọc.
   Tháo nắp cao su của ốc xả gió và nới lỏng ốc xả gió. Điều này cho phép nhiên liệu từ bộ lọc chảy qua ốc xả nhiên liệu. Siết chặt ốc xả gió.
3. Dùng cờ-lê 29 mm để vặn phần lục giác ở đáy của vỏ lọc ngược chiều kim đồng hồ và tháo vỏ lọc ra.
4. Rút lọc hướng xuống và tháo vòng đệm O. Dùng khăn sạch để lau chất bẩn đã đóng ở mặt trong của vỏ lọc.

KHUYẾN CÁO

• Đừng dùng máy nén khí để loại chất bẩn. Hãy dùng khăn sạch. Khí phun có thể làm chất bẩn lọt vào đường ống nhiên liêu khiến động cơ hoạt động bất thường.

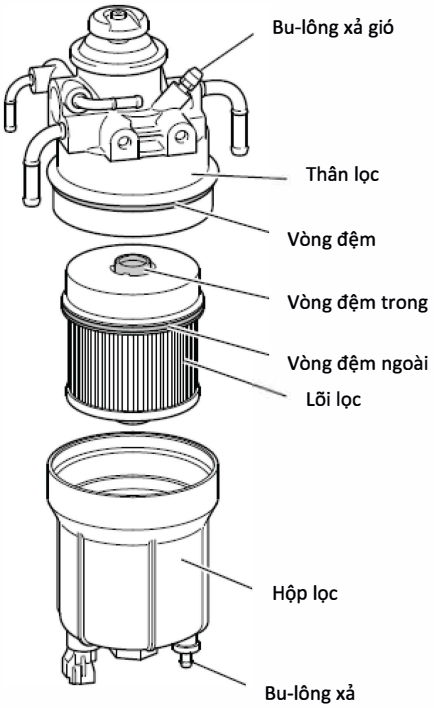

5. Gắn các vòng đệm mới vào vỏ lọc, đảm bảo rằng nó không bị hư.
6. Sau khi dùng dầu diesel rửa sơ mặt trong và ngoài của vòng đệm lọc mới, hãy đẩy lưới lọc vào theo chiều kim đồng hồ cho đến khi nó chạm vào thân lọc.

KHUYẾN CÁO

• Đừng để chất bẩn lọt vào 04 lỗ kế bên vòng đệm trong.

7. Sau khi dùng dầu diesel rửa sơ mặt trong của vỏ lọc hoặc vòng đệm O, hãy vặn vỏ lọc theo chiều kim đồng hồ cho đến khi nó chạm đáy phần thân bộ lọc.
   Nếu phần dưới của bộ lộc không chạm vào phần thân bộ lọc, lọc đã không đẩyvào hết mức. Hãy đẩy lại lưới trong khi vặn nắp.

CẢNH BÁO

• Khi ráp vỏ lọc, hãy cẩn thận đừng để vòng đệm bị kẹt. Điều này có thể khiến rò rỉ nhiên liệu và gây cháy.

KHUYẾN CÁO

• Phải đảm bảo dùng lọc nhiên liêu chính hãng Isuzu.
• Thay mới vòng đệm khi thay bộ lọc.
• Hủy bỏ lọc cũ đã thay theo đúng quy định nhà nước..

8. Gắn bộ lọc.

Lực siết
51-61 N·m (5.2-6.2kgf·m/**38-45 lb·ft**)

9. Siết chặt bu-lông xả.

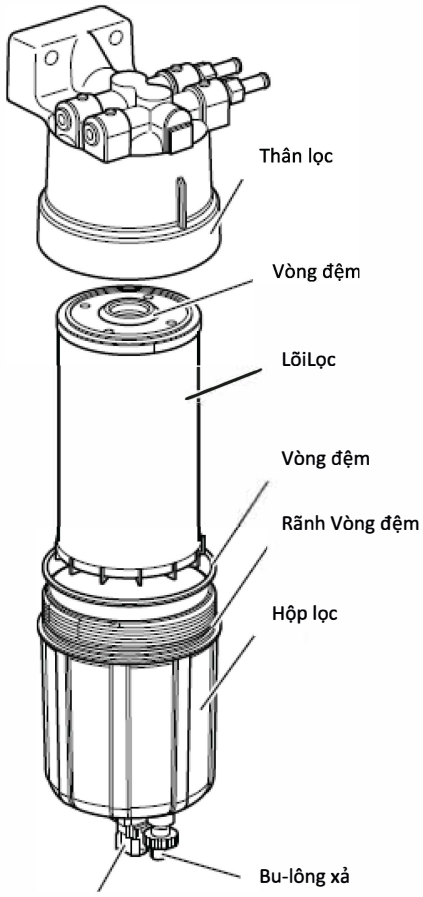

10. Xả gió khỏi hệ thống nhiên liệu.
    Cách xả gió
    → **Tham khảo trang 8 - 14**
11. Sau khi khởi động động cơ, chắc chắn rằng không có nhiên liệu rỉ ra từ xung quanh khu vực lọc.

Lọc nhiên liệu thô bên khung xe (loại động cơ 6HK1/4HK1)

1. Nối một đầu của ống nhựa vào ống xả dưới đáy bộ lọc và đặt đầu còn lại vào hộp chứa dung dịch xả.
2. Tháo đầu nối vào thùng nhiên liệu của ống nhiên liệu.
3. Nới lỏng ốc xả dưới đáy vỏ lọc để xả nhiên liệu.
4. Siết chặt ốc xả và tháo cảm biến tách nước.
5. Vặn vỏ lọc ngược chiều kim đồng hồ để tháo và gỡ nó ra khỏi phần đầu bộ lọc.
6. Kéo lõi lọc xuống và tháo vòng đệm.
7. Gắn vòng đệm mới vào rãnh, chắc chắn rằng nó không bị hư hỏng.
8. Sau khi dùng dầu diesel rửa sơ mặt trong và ngoài của vòng đệm lọc mới, hãy đẩy lưới lọc vào theo chiều kim đồng hồ cho đến khi nó chạm vào thân lọc.
9. Thoa nhẹ dầu diesel lên vòng đệm và châm khoảng **0.8 lít** (0.21 US gal. **/0.18lmpgal.**) vào lọc mới.
10. Xoay theo chiều kim đồng hồ để lắp đặt.

⚠ CHÚ Ý

- Phải cẩn thận không làm đổ tràn nhiên liệu.
- Phải cẩn thận không được làm kẹt vòng đệm.

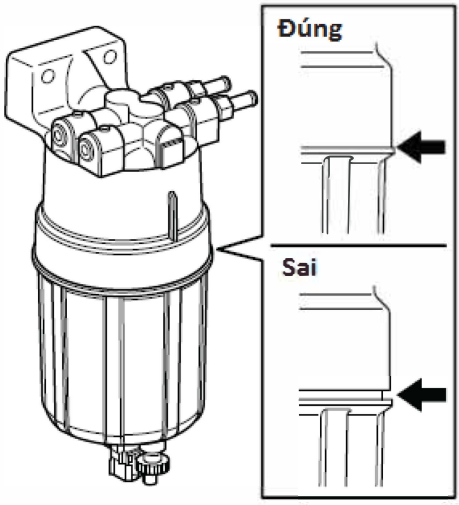

11. Dùng dụng cụ chuyên dụng xoay đến khi chạm vào thân lọc.
12. Gắn giắc nối công tắc bộ tách nước, gắn đầu ống đã tháo ở bước 1 vào vị trí cũ.
13. Xả gió ra khỏi hệ thống nhiên liệu.
    Cách xả gió
    → **Tham khảo trang 8 - 14**
14. Sau khi khởi động động cơ, chắc chắn rằng không có nhiên liệu rỉ ra từ xung quanh khu vực lọc.

⚠ CHÚ Ý

- Vỏ lọc được làm bằng nhựa, dính sơn hoặc dung môi hữu cơ khác có thể gây ra các vết nứt (rò rỉ nhiên liệu). Không bôi sơn hoặc chất tương tự lên hộp lọc.

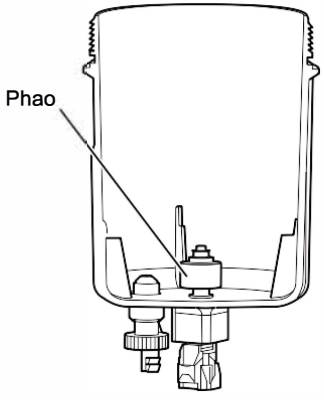

KHUYẾN CÁO

- Làm sạch những tạp chất bẩn khỏi đáy hộp lọc và chắc rằng phao di chuyển tự do và thuận lợi.
- Phải đảm bảo dùng lọc nhiên liêu chính hãng Isuzu.
- Thay mới vòng đệm khi thay lọc.
- Xử lý lọc cũ đã thay theo đúng quy định nhà nước.

⚠ CẢNH BÁO

- Sau khi khởi động lại động cơ, xác nhận không có rò rỉ nhiên liệu khu vực xung quanh lọc nhiên liệu. Nhiên liệu rò rỉ có thể gây cháy.

Xả Nước Khỏi Bộ Lọc Nhiên Liệu

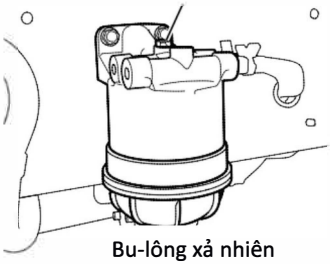

Lọc nhiên liệu thô bên khung xe (động cơ loại 6HH1)

1. Nối một đầu của ống nhựa vào ống xả dưới đáy bộ lọc và đặt đầu còn lại vào hộp chứa dung dịch xả.
2. Nới lỏng ốc xả gió và ốc xả nhiên liệu ở đáy bộ lọc để xả nước.
3. Siết chặt ốc xả gió và nhiên liệu sau khi tất cả nước đã được xả.
4. Xả gió ra khỏi hệ thống nhiên liệu.
   Cách xả gió

→ **Tham khảo trang 8 - 14**

Lực siết ốc xả gió
9.8-14.8 N·m (1.0-1.5kgf·m/**7.2-10.8lb·ft**)

Lực siết ốc xả nhiên liệu
1.2-1.8 N·m (0.1-0.2kgf·m/**0.7-1.4lb·ft**)

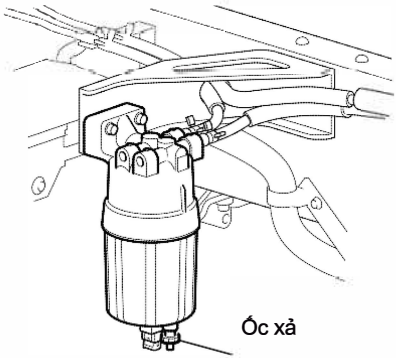

Lọc nhiên liệu phía khung xe (loại động cơ 6HK1/4HK1)

1. Nối một đầu ống nhựa vào ốc xả phía dưới lọc và đặt đầu còn lại vào bình chứa.
2. Nới lỏng ốc xả phía dưới lọc để xả nước.
3. Siết chặt ốc xả nhiên liệu sau khi tất cả nước đã được xả. Nếu lượng nước vượt quá **0.3 lít** (0.08 USgal./**0.07 Impgal.**), đồng thời xả nước khỏi lọc bên hông động cơ.

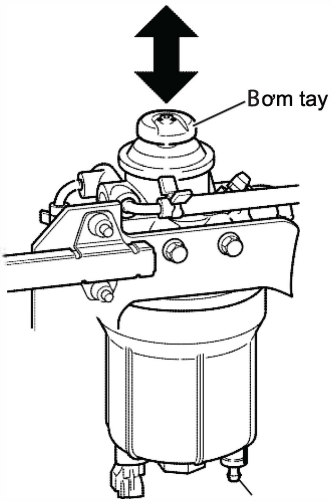

Lọc nhiên liệu phía động cơ (loại động cơ 6HK1/4HK1)

1. Nối một đầu ống nhựa vào ốc xả phía dưới lọc và đặt đầu còn lại vào bình chứa.
2. Nới lỏng ốc xả phía dưới lọc và ấn bơm tay lên xuống để xả nước.
3. Siết chặt ốc xả và ấn bơm tay lên xuống vài lần.
4. Chắc chắn rằng không có nhiên liệu rò rỉ từ ốc xả và đèn cảnh báo bộ tách nước (lọc nhiên liệu) không phát sáng sau khi khởi động động cơ.

⚠ CHÚ Ý

- Lau sạch tất cả nhiên liệu dính vào khung xe.
- Khởi động động cơ ngay lập tức sau khi xả nước khỏi lọc nhiên liệu. Nếu động cơ không khởi động trong 10s, đợi một lúc sau đó khởi động lại.
- Nhiên liệu có lẫn trong nước xả ra. Hãy xử lý chúng theo đúng quy định của nhà nước.

KIỂM TRA VÀ BẢO DƯỠNG LIÊN QUAN ĐẾN KHUNG GẦM XE

- Phanh 7-76
- Phanh tay 7-84
- Trống phanh 7-88
- Bánh xe và lốp xe 7-92
- Quy trình đảo lốp xe 7-98
- Thay bánh xe 7-100
- Thay bánh xe (6 hoặc 8 bu lông JIS) [V] 7-101
- Thay bánh xe (10 bu lông ISO) [V] 7-110
- Bánh xe dự phòng [V] 7-117
- Kiểm tra bu-lông trục cầu 7-119
- Bầu hơi 7-119
- Bộ làm khô khí nén [V] 7-121
- Dầu ly hợp [M/T] 7-121
- Bàn đạp ly hợp [M/T] 7-124
- Nhớt hộp số [M/T] [SA] 7-129
- Hộp số tự động kiểu ALLISON2500 [V] 7-140
- Hộp số tự động kiểu ALLISON3000/3500 [V] 7-144
- Dầu trợ lực ly hợp [SA] 7-153
- Nhớt trục truyền động sau 7-156
- Nhớ trục truyền động trước [V] 7-159
- Nhớt hộp số [V] 7-163
- Trợ lực lái thuỷ lực 7-166
- Bộ lọc trợ lực lái thuỷ lực 7-169
- Tay lái 7-170
- Thùng nhiên liệu 7-171
- Tra Mỡ Các Bộ Phận Khung Gầm Xe 7-172

Phanh

Kiểm Tra Mức Dầu Phanh AHB

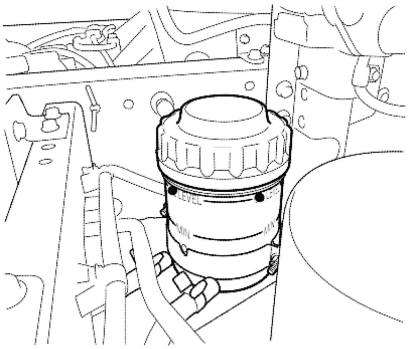

Thay dầu phanh theo lịch bảo dưỡng.
Mức dầu trong bình dầu phanh nên nằm giữa vạch "MIN" và "OIL LEVEL". Nếu mức dầu phanh thấp hơn vạch "MIN", châm thêm dầu đến vạch "OIL LEVEL".
Dùng sản phẩm chính hãng Isuzu khi châm thêm.

⚠ CẢNH BÁO

- Nếu mức dầu phanh quá thấp, có thể làm rò rỉ trên ống dầu. Kiểm tra ống dẫn dầu phanh. Nếu phát hiện rò rỉ hãy liên hệ đại lý Isuzu gần nhất.
- Vì dầu phanh dễ hấp thu khí ẩm, phải đảm bảo khí ẩm không lọt vào dầu khi kiểm tra, châm thêm hoặc tồn trữ dầu. Nếu khí ẩm lọt vào dầu, điểm sôi của dầu giảm và điều này gây ra hiện tượng "bọt khí", gây nguy hiểm nghiêm trọng cho hoạt động của phanh.
- Đừng để nhớt động cơ, nhớt bôi trơn các nhông và các loại dầu khác trộn lẫn dung dịch phanh. Dầu phanh bị nhiễm bẩn bởi các loại dầu khác sẽ giảm chức năng phanh, có thể gây tình huống nguy hiểm.

KHUYẾN CÁO

• Dầu phanh làm chảy các chất liệu phủ sơn và các bộ phận bằng nhựa, cao su, nhựa dẻo. Nó cũng làm mòn kim loại. Nếu bị tràn ra, hãy lau sạch ngay và rửa hết bề mặt bằng nước.

Lịch bảo dưỡng

→ Tham khảo trang 7-217

Xả Gió Hệ Thống Phanh Thuỷ Lực AHB

Nếu không khí có trong hệ thống phanh, nó sẽ ảnh hưởng xấu đến hoạt động phanh. Xả gió hệ thống phanh được dùng khi lượng dầu phanh trong thùng quá thấp hoặc ống phanh bị tháo ra trong quá trình bảo dưỡng. Không tự ý xả phanh một mình, cần có người phụ.

⚠ CẢNH BÁO

- Vì dầu phanh dễ hấp thu khí ẩm, phải đảm bảo khí ẩm không lọt vào dầu khi kiểm tra, châm thêm hoặc tồn trữ dầu. Nếu khí ẩm lọt vào dầu, điểm sôi của dầu giảm và điều này gây ra hiện tượng "bọt khí", gây nguy hiểm nghiêm trọng cho hoạt động của phanh.
- Đừng để nhớt động cơ, dầu bôi trơn các nhông và các loại dầu khác trộn lẫn dung dịch phanh. Dầu phanh bị nhiễm bẩn bởi các loại dầu khác sẽ suy giảm chức năng phanh, có thể gây tình huống nguy hiểm.

⚠ CHÚ Ý

- Dầu phanh làm chảy các chất liêu phủ sơn và các bộ phận bằng nhựa, cao su, nhựa dẻo. Nó cũng làm mòn kim loại. Nếu bị tràn ra, hãy lau sạch ngay và rửa hết bề mặt bằng nước.

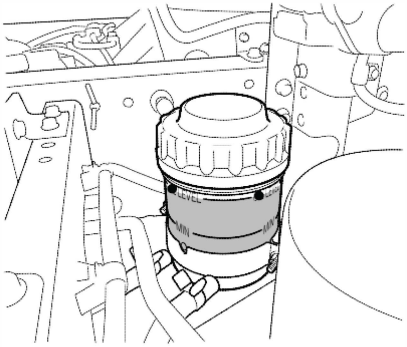

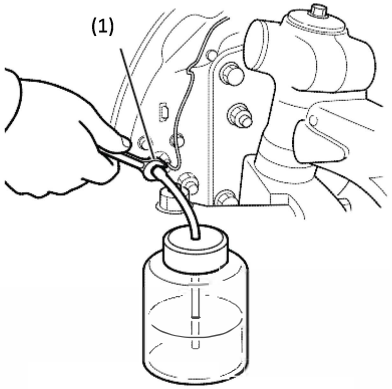

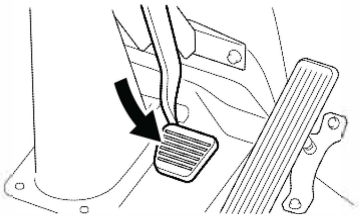

1. Trước khi xả gió hệ thống phanh, khởi động và chạy động cơ để tăng áp lực gió đủ cao đến mức có thể xả.
2. Châm thêm dầu đến vạch "OIL LEVEL" trong bình chứa dầu thắng. Duy trì mức dầu trong quá trình xả gió bằng cách châm thêm khi cần. Xả gió hệ thống phanh từng phần theo thứ tự sau:
   Bầu tăng áp → Bánh trước phải → Bánh trước trái → Bánh sau phả → Bánh sau trái.
3. Tháo nắp cao su hỏi ốc xả gió (1). Lau sạch ốc xả gió. Gắn một đầu của ống xả vào ốc xả gió và đầu còn lại vào một thùng chứa sạch. Đổ dầu phanh vào một phần ba (1/3) thể tích thùng chứa.
4. Nhấn bàn đạp phanh vài lần, sau đó nhấn giữ bàn đạp.

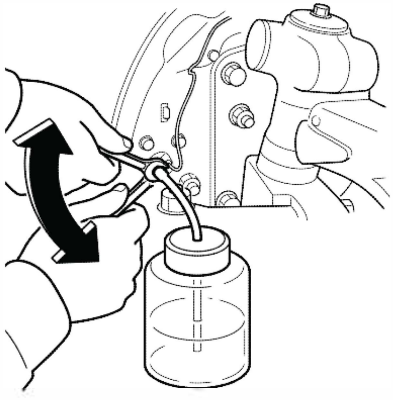

5. Nới ốc xả gió khoảng nửa vòng để bóng khí trong dầu phanh chảy vào thùng chứa và siết chặt siết chặt ốc xả gió ngay lập tức.

6. Từ từ nhả bàn đạp phanh. Lặp lại bước 4, bước 5 đến khi không còn bọt khí vào thùng chứa. Sau khi xả gió đậy nắp cao su lại vị trí cũ.

⚠ CHÚ Ý

- Trong khi xả gió, đảm bảo rằng mức dầu trong bình dầu phanh không thấp hơn vạch "MIN".
- Nếu bạn xả gió hệ thống phanh mà không khởi động động cơ, có thể làm hỏng bộ tăng áp.

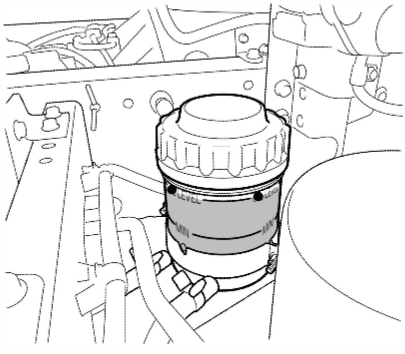

Đèn cảnh báo hệ thống phanh



7. Sau khi thực hiện từng phần của quy trình xả, nhấn bàn đạp phanh để kiểm tra đèn cảnh báo hệ thống phanh có phát sáng không.

Đèn cảnh báo hệ thống phanh AHB

→ Tham khảo trang 4-38

Áp suất khí nén

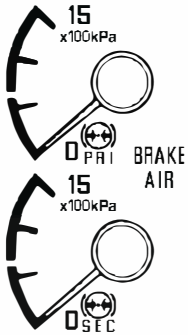

Kiểm tra Áp suất khí nén

1. Kiểm tra đồng hồ đo áp lực để chắc rằng các hệ thống khí chính và phụ đạt đến chỉ số phù hợp.

Áp suất tối ưu
780 - 890kPa (8.0- 9.1 kgf/cm²/**114-129 psi**)

2. Tiếp theo, kiểm tra tốc độ mà áp suất khí nén tăng lên. Sau khi xác nhận rằng cần gạt phanh được kéo đẩy đủ, kéo vòi xả ở dưới cùng của bầu khí để cho tất cả khí trong bầu khí được thải ra.

FRR/FSR

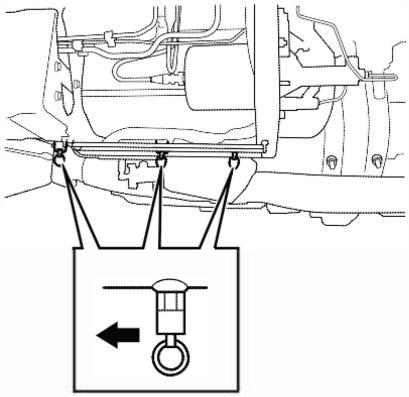

FTR/FVR/FVM/FVZ/GVR FAB

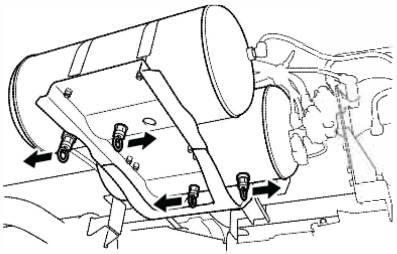

FSR/FTR/FVR/GVR AHB
FSS/FTSmodel

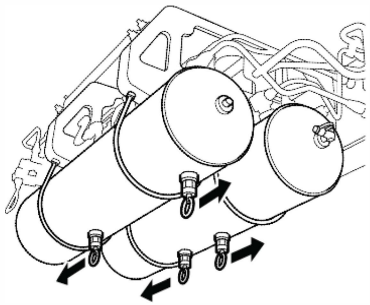

FVM/FVZ/GVZ AHB

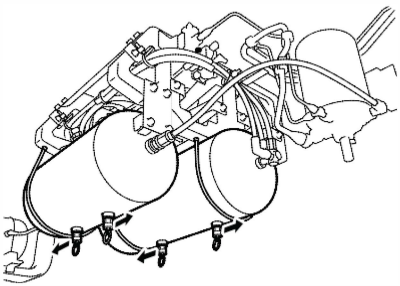

Bầu khí phụ V

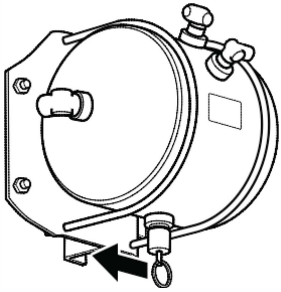

Đối với bầu khí đặt tại các địa điểm khác, thực hiện các thủ tục xả gió mô tả ở trên.

Đèn cảnh báo áp suất khí nén (Ngoại trừ thị trường Nga và Iran)



Dành riêng cho thị trường Nga và Iran



3. Khởi động và chạy động cơ ở chế độ không tải. Với các hệ thống phanh khí nén là để kiểm tra thời gian để đèn báo áp suất không khí tắt phù hợp với thời gian quy định trong bảng sau cho xe dòng cụ thể của bạn.

Đèn cảnh báo áp suất khí nén
→ Tham khảo trang 4-39

Thời gian cần trước khi đèn báo áp suất không khí tắt

Loại xe và tiêu chuẩn			Thời gian (phút)
FRR FSR(đường kính trống phanh:18inch)		Phanh bánh xe	9
		Phanh trung tâm	6
FSR(đường kính trống phanh:20inch)		Phanh trung tâm	7
FTR	FAB	Phanh bánh xe	11
	AHB	Phanh trung tâm	7
FVR	FAB	Phanh bánh xe	11
	AHB	Phanh trung tâm	7
FVM	FAB	Phanh bánh xe	14
	AHB	Phanh trung tâm	12
FVZ	FAB	Phanh bánh xe	14
	AHB	Phanh trung tâm	12
GVR	FAB		16
	AHB		9
GVZ			12
FSS			9
FTS			7

Thời gian trước khi đèn cảnh báo áp suất không khí tắt có thể hơi khác nhau tùy thuộc vào nhiệt độ và các điều kiện môi trường khác. Tuy nhiên, bạn nên liên hệ với các đại lý Isuzu gần nhất nếu áp suất không khí hoàn toàn không tăng, thời gian cần trước khi đạt áp suất thích hợp là khác nhau đáng kể như đã chỉ ra trong bảng, hoặc kim của hai đồng hồ đo áp suất cho thấy áp suất khác nhau đáng kể.

⚠ CẢNH BÁO

- Không vận hành xe trong khi bất kỳ kim đồng hồ áp lực nào đang ở trong vùng màu đỏ hoặc đèn cảnh báo áp suất đang bật. Phanh khi đó không đầy đủ chức năng, và rất nguy hiểm để vận hành xe.

Bàn Đạp Phanh

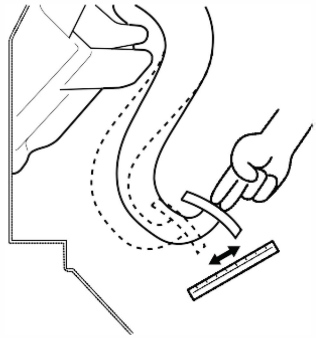

Hành trình tự do

Nhấn bàn đạp phanh với hai ngón tay để kiểm tra xem khoảng cách hành trình tự do bàn đạp phanh là đúng và bàn đạp di chuyển trơn tru mà không có dấu hiệu bất thường.

Hành trình tự do (từ đỉnh bàn đạp)
10 - 18 mm (0.39- 0.71in)



Âm thanh hoạt động

Lắng nghe âm thanh của các bộ phận và cơ cấu chấp hành sau khi ấn và nhả bàn đạp phanh.

Hiệu quả phanh

Lái xe chậm trên đường khô và sử dụng hệ thống phanh. Kiểm tra xem hệ thống phanh có làm việc bình thường và không bị lệch về một bên.

⚠ CHÚ Ý

• Một cuộc kiểm tra hiệu quả phanh phải được thực hiện trên một con đường rộng với tầm nhìn tốt trong khi thật sự chú trọng đến giao thông phía sau và xung quanh.

Phanh Tay

LƯU Ý

- Xe của bạn có một trong hai loại phanh:

[Phanh trung tâm]

- Khi bạn kéo cần gạt phanh, phanh trung tâm hoạt động trên trực truyền động để khóa cứng.

[Phanh bánh xe]

- Khi bạn kéo cần gạt phanh, phanh bánh xe kích hoạt phanh bánh sau để khóa chúng.

Kiểm Tra Hành Trình Cần Gạt Phanh Tay

Phanh trung tâm

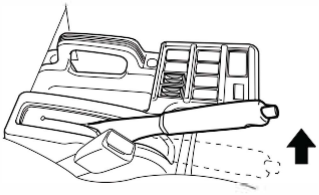

Xe dùng phanh trung tâm

Kéo cần phanh tay chậm chậm từ vị trí nhả hết; đếm các tiếng "click" tạo ra để kiểm tra xem nó có thể nâng lên đúng mức hay không. Cũng nên kiểm tra trên một con đường dốc, khô ráo xem phanh có thể giữ yên xe hay không..

Số nấc từ vị trí nhả đến vị trí cài với lực kéo khoảng 294 N (30.0kgf/66lb)

Số nấc
3 đến 8 nấc

Phanh bánh xe



Xe dùng phanh bánh xe

Kéo hoàn toàn cần phanh tay từ vị trí nhả cho đến khi hoàn toàn vào vị trí khóa, đồng thời lắng nghe xem có âm thanh hơi khí nén của bộ chấp hành hay không. Ngoài ra, nên kiểm tra trên một con đường dốc, khô ráo xem phanh có thể giữ yên xe hay không.

Điều Chỉnh Phanh Tay V

Các dòng khác ngoài FSS/FTS

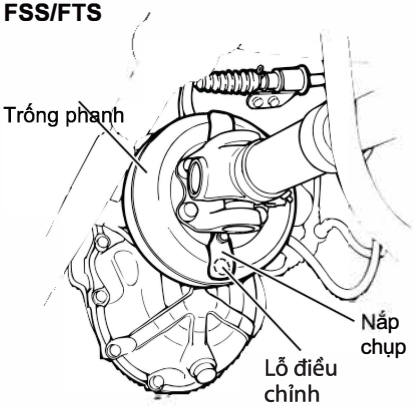

Kiểu FSS, FTS (động cơ 6HH1)

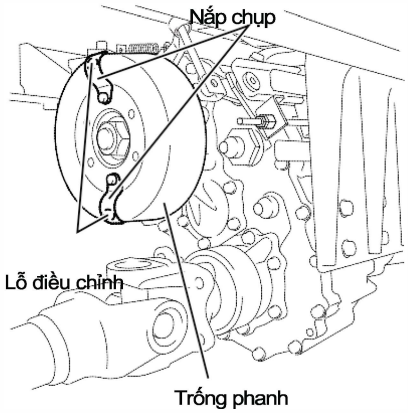

Kiểu FTS (động cơ 6HK1)

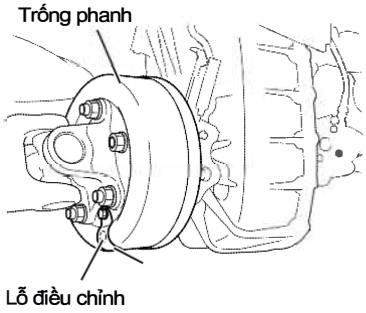

Phanh Trung Tâm

1. Đỗ xe trên một nơi mặt đất bằng phẳng, ngăn chặn xe di chuyển bằng cách chèn vào mặt trước và sau của bánh xe phía trước, và thả phanh đỗ xe hoàn toàn.
2. Phái xác định rằng cần số đang ở số N và nâng xe lên bằng một con đội cho đến khi bánh sau hở khỏi mặt đất.
3. Chống xe bằng chân con đội.

Sử dụng con đội

→ **Tham khảo trang 7-180**

⚠ CẢNH BÁO

• Trước khi chui vào gầm xe, phải đảm bảo rằng xe được chống an toàn bằng con đội.
• Nếu xe của bạn được trang bị bằng hệ thống khóa vi sai, vi sai trượt giới hạn hoặc vi sai không xoay, nó có thể chuyển động khi sức động cơ được truyền đến cầu sau, ngay cả khi một trong những bánh trên cầu sau nhấc khỏi mặt đất. Đừng khởi động động cơ khi có bánh xe tiếp xúc với mặt đất.

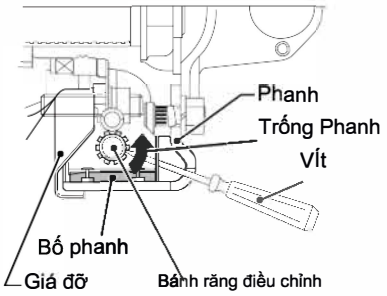

4. Xoay trống phanh để có lỗ điều chỉnh hướng thẳng xuống, tháo nắp đậy lỗ điều chỉnh và vặn trống khi cần để canh chỉnh lỗ cùng vị trí với bánh điều chỉnh.
5. Đưa vít qua lỗ điều chỉnh và vặn bánh điều chỉnh hướng lên cho đến khi nó không còn quay được nữa.
6. Từ điểm này, hãy vặn bánh điều chỉnh về con số răng chỉ thị bên dưới. Sau khi điều chỉnh, đậy nắp che lỗ điều chỉnh lại.

Ngoại trừ kiểu FSS/FTS

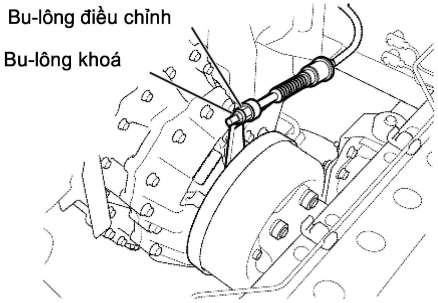

Số răng để bánh răng điều chỉnh quay về

Kích thước bố phanh	Số răng
8.5inch	13
10inch	8

7. Nới lỏng bu-lông khoá ở đầu cuối của dây phanh trên trống phanh.
8. Vặn bánh điều chỉnh về con số răng được chỉ thị trên bảng. Sau khi điều chỉnh, đậy nắp che lỗ điều chỉnh lại

Kiểu FSS, FTS (động cơ 6HH1)

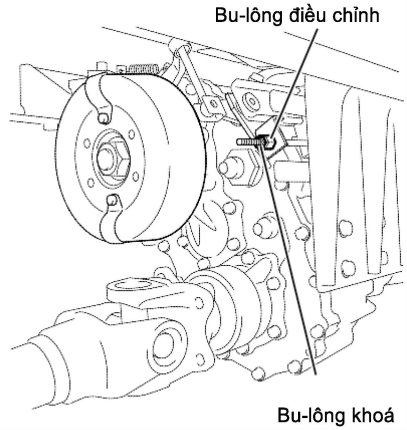

LƯU Ý

- Khônh cần điều chỉnh nếu xe đang dùng hệ thống phanh bánh xe.

Kiểu FTS (động cơ 6HK1)

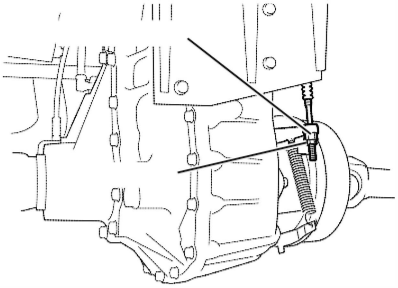

Kiểm Tra Chụp Cao Su Buồng Phanh V

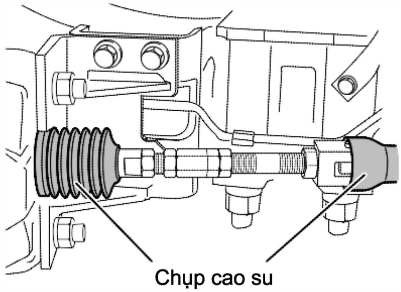

Kiểu FRR/FSR (Phanh bánh xe)

Kiểm tra hư hỏng của các chụp cao su trên buồng phanh của hệ thống phanh bánh xe. Nếu phát hiện hư hỏng, hãy liên hệ với đại lý Isuzu gần nhất.

⚠ CHÚ Ý

• Nếu nước xâm nhập vào buồng phanh của phanh bánh xe trong khi lái xe trên đường ngập nước, hãy đến kiểm tra và khắc phục tại đại lý Isuzu vực gần nhất càng sớm càng tốt.

Trống Phanh

Nếu bố phanh bị mòn trước hạn sử dụng, không chỉ hoạt động phanh bị giảm sút mà các bộ phận phanh cũng hư theo.

⚠ CẢNH BÁO

- Không lái xe khi bố phanh đã mòn quá quy định. Điều này có thể gây hư hỏng các bộ phận phanh và vận hành phanh kém hiệu quả. Điều này rất nguy hiểm.

Kiểm Tra Độ Mòn Bố Phanh

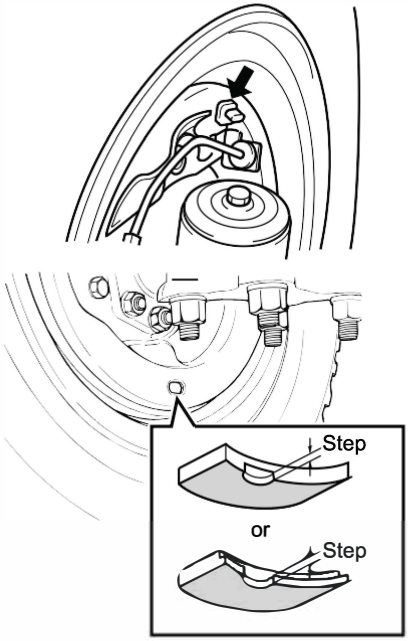

1. Tháo nút cao su khỏi lổ kiểm tra trong tấm dừng phanh.
2. Kiểm tra xác định bố phanh vẫn còn độ dày thích hợp. Cũng nên kiểm tra các mặt của bố phanh xem có vết nứt, vết bong hay các hư hỏng khác hay không.
3. Bố phanh phải được thay nếu nó mòn quá giới hạn hoặc có vết nứt, vết bong trên bề mặt cạnh. Hãy để đại lý Isuzu để thực hiện các thay thế này.

Kiểm Tra Khe Hở Trống Phanh Và Bố Phanh

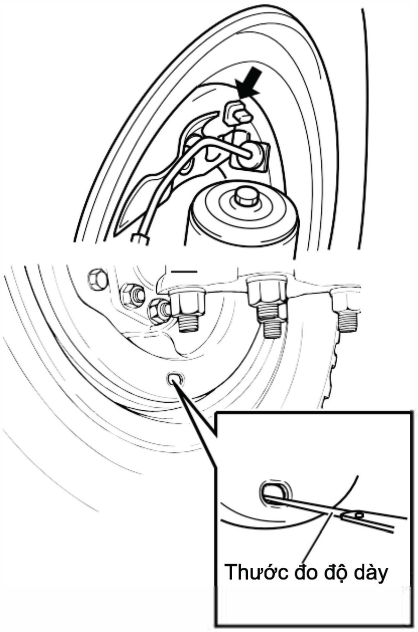

1. Thực hiện kiểm tra dưới các điều kiện sau:
   Phanh trung tâm: Cài chặt phanh tay.
   Phanh bánh xe: đậu xe ở một nơi bằng phẳng, cứng chắc. Ngăn xe di chuyển bằng cách chèn vật chêm vào trước và sau của mỗi bánh xe và nhả phanh tay hoàn toàn.
2. Tháo ốc cao su từ lỗ kiểm tra trên tấm tựa.
3. Chèn thước đo độ dày qua lỗ kiểm tra giữa trống phanh và bố guốc phanh để kiểm tra độ hở có lên đến số chỉ định dưới đây.

KHUYẾN CÁO

• Nếu số đo kẽ hở không ở mức chỉ định, hãy đến Đại lý Isuzu để kiểm tra phanh.

Khe Hở Trống Phanh Và Bố Phanh Chuẩn (Dòng xe điều chỉnh phanh tự động)

Dòng xe và Tiêu chuẩn	Khe hở*	Chú ý
FRR	Không quá 1.2 mm (0.047 in)	Bố phanh phải không bị kéo rê trên trong.
FSR(Chiều rộng bố phanh sau:18 inch)	Không quá 0.8 mm (0.031 in)	
FSR(Chiều rộng bố phanh sau :20 inch)	Không quá 1.3 mm (0.051 in)	
FTR	Không quá 1.3 mm (0.051 in)	
FVR,FVM,FVZ,GVR(phanh hơi)	Không quá 1.3 mm (0.051 in)	
FSS,FTS	Không quá 1.3 mm (0.051 in)	

* Kẽ hở trống và bố được đo khi nhiệt độ trống gần tương đương với nhiệt độ môi trường

Điều Chỉnh Khe Hở Trống Phanh Và Bố Phanh V

Dòng xe dùng bố phanh điều chỉnh tự động
Khe hở trống phanh và bố sẽ tự động điều chỉnh.

Dòng xe không dùng bố phanh điều chỉnh tự động
Việc sử dụng hệ thống phanh với khoảng hở quá lớn là không an toàn khi hiệu suất phanh tỉ lệ nghịch với khe hở. Cần kiểm tra và điều chỉnh khe hở định kỳ.

⚠ CẢNH BÁO

• Khi bắt đầu điều chỉnh, chêm tất cả các bánh để ngăn xe di chuyển.
Nâng xe lên cho đến khi bánh xe hở khỏi mặt đường. Chống xe bằng chân của con đội.

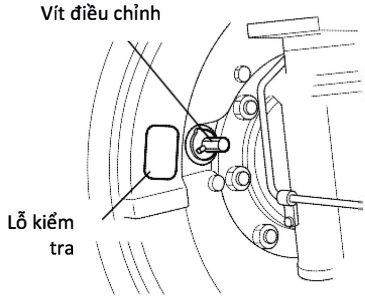

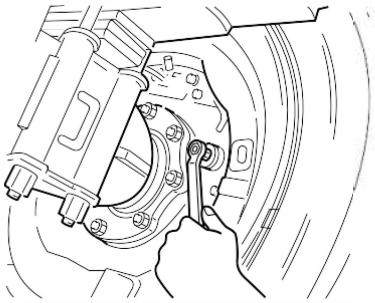

Để điều chỉnh phanh trước và sau, làm theo các bước sau: (loại dẫn động cầu trước)

1. Trong khi quay bánh bằng tay, xoay vít điều chỉnh theo hướng mũi tên trên tấm dừng cho đến khi bánh xe không còn quay được nữa. Sau đó xoay nhẹ vít điều chỉnh theo chiều ngược lại.
2. Kiểm tra khả ngăn quay của bánh xe, Tháo nút cao su ra khỏi lỗ kiểm tra ở tấm dừng. Chèn thước lá 0.3 mm(0.012in) vào lỗ kiểm tra để đo khe hở giữa bố phanh và trống phanh xem còn khoảng hở hay không. Lặp lại bước điều chỉnh ở trên cho từng phanh (Mỗi phanh có hai vít điều chỉnh).
3. Quy trình điều chỉnh phanh bánh sau tương tự bước 2.

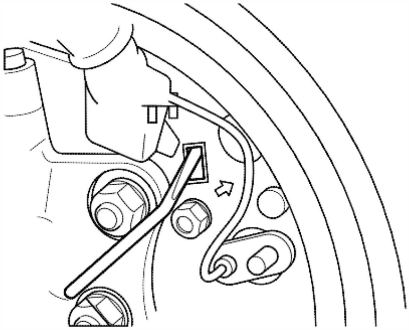

Để điều chỉnh phanh trước và sau, làm theo các bước sau: (loại 2L, D2L)

1. Tháo nút cao su ra khỏi lỗ điều chỉnh ở tấm dừng.
2. Đưa dụng cụ điều chỉnh vào lỗ và xoay theo hướng mũi tên trên tấm dừng cho đến khi bánh xe không còn quay được nữa.
3. Xoay ngược dụng cụ điều chỉnh như sau: (nấc)

Loại	Động cơ	Phía trước	Phía sau
FRR	4HK1/ 6HH1	9 đến 14	9 đến 14
FSR	6HH1	9	7
FSS/FTS	6HH1	9	7

4. Lắp nút cao su lại.
5. Lặp lại quy trình trên cho các bánh còn lại.
   • Bố guốc phanh phải không kéo rê trên trong.

Bánh Xe Và Lốp Xe

Bánh xe có ảnh hưởng lớn đến sự an toàn và thoải mái khi lái xe. Nếu có bánh xe nào sút ra khỏi xe, nó không chỉ khiến hư xe giữa đường và làm nghẽn lưu thông mà nó còn dẫn đến tai nạn nghiêm trọng. Do đó chúng tôi khuyến cáo khách hàng tuân thủ các quy định và hướng dẫn sau.

⚠ CẢNH BÁO

• Nếu thấy có bất thường với bu-lông bánh xe, các đai ốc bánh xe hoặc mâm xe khi kiểm tra, không được lái xe nữa và hãy liên lạc với đại lý Isuzu gần nhất ngay khi có thể.
• Nếu thấy có sự bất thường ở bất kì bánh xe nào, cũng nên kiểm tra tình trạng các bánh còn lại cẩn thận để tìm các hư hỏng tương tự. Một bánh xe hư hỏng là dấu hiệu hư hỏng của tất cả các bánh xe khác.

Kiểm Tra Lốp Xe

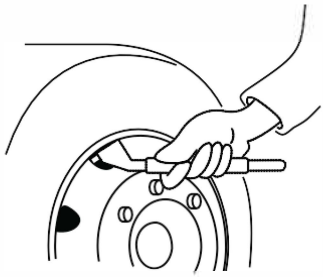

Áp suất lốp

Áp suất hơi bánh xe quá yếu hay quá căng không chỉ ảnh hưởng đến việc lái xe hoặc gây hư hỏng hàng hóa mà còn khiến nhiệt độ lốp nóng tăng lên bất thường, mòn sớm, lủng hoặc có thể khiến nổ lốp xe.

• Dùng đồng hồ đo áp suất bơm bánh xe thích hợp khi đo áp suất lốp xe. Nên đo khi lốp nguội hoặc trước khi lái xe. (Sau khi lái xe áp suất khí trong lốp giảm khoảng 10%)
• Cũng phải kiểm tra áp suất hơi của bánh xe dự phòng bằng đồng hồ đo áp suất hơi trong những kỳ kiểm tra bảo dưỡng định kỳ.

Kích cỡ bánh xe	Áp Suất Hơi Tiêu Chuẩn **kPa**(kgf/cm²/**psi**)			
	JATMA	ETRTO	TRA	
			Bánh trước	Bánh sau
8.25-16-14PR	**575**(5.75/**83**)	**650**(6.50/**94**)	—	—
8.25R16-14PR	**625**(6.25/**91**)	**675**(6.75/**98**)	—	—
8.25R16-128/126L	**625**(6.25/**91**)	**675**(6.75/**98**)	—	—
8.25R20-14PR	**725**(7.25/**105**)	**675**(6.75/**98**)	**830**(8.30/**120**)	**830**(8.30/**120**)
9.00R20-14PR	**725**(7.25/**105**)	**725**(7.25/**105**)	**790**(7.90/**115**)	**790**(7.90/**115**)
10.00R20-14PR	**725**(7.25/**105**)	—	**720**(7.20/**104**)	**720**(7.20/**104**)
10.00-20-16PR	—	**750**(7.50/**109**)	**790**(7.90/**115**)	**720**(7.20/**104**)
10.00R20-16PR	—	—	**830**(8.30/**120**)	**830**(8.30/**120**)
11.00R20-14PR	**725**(7.25/**105**)	—	**720**(7.20/**104**)	**720**(7.20/**104**)
11.00-20-16PR	**725**(7.25/**105**)	**675**(6.75/**98**)	**790**(7.90/**115**)	**720**(7.20/**104**)
11.00R20-16PR	**775**(7.75/**112**)	**825**(8.25/**120**)	**830**(8.30/**120**)	**830**(8.30/**120**)
12.00R20-18PR 154/150	—	**850**(8.50/**123**)	—	—
9R22.5-14PR	**725**(7.25/**105**)	—	**830**(8.30/**120**)	**830**(8.30/**120**)
9R22.5133/131	—	**675**(6.75/**98**)	—	—
10R22.5-14PR	**725**(7.25/**105**)	—	**790**(7.90/**115**)	**790**(7.90/**115**)
10R22.5144/142	—	**850**(8.50/**123**)	—	—
11R22.5-14PR	**700**(7.00/**102**)	—	**720**(7.20/**104**)	**720**(7.20/**104**)
11R22.5-16PR	—	**850**(8.50/**123**)	—	—
11R22.5-16PR 148/145	—	**850**(8.50/**123**)	—	—
225/90R17.5-128/126	—	**725**(7.25/**105**)	—	—
235/75R17.5-132/130	—	**775**(7.75/**112**)	—	—
245/70R19.5-136/134	—	**825**(8.25/**120**)	—	—
265/70R19.5-140/138	—	**775**(7.75/**112**)	—	—
275/70R22.5-148/145	**900**(9.00/**131**)	**900**(9.00/**131**)	—	—
295/80R22.5-152/148	—	**850**(8.50/**123**)	—	—
365/80R20 MPT152	—	**625**(6.25/**91**)	—	—

⚠ CẢNH BÁO

- Bánh xe thiếu hơi hoặc bị mòn có nguy hiểm rất cao vì chúng dễ dàng bị trượt hoặc nổ. Nếu nổ lốp xe, lốp xe có thể bị cháy và có thể là nguyên nhân gây hỏa hoạn cho xe.
- Nếu bạn lái xe với bánh xe non hơi, các bu-lông bánh xe sẽ chịu sức ép lớn quá mức. Trong điều kiện đó, các bu-lông có thể gãy và bánh xe sút khỏi xe, dẫn đến tai nạn.

⚠ CHÚ Ý

- Bánh xe bơm căng quá mức sẽ dẫn đến tình trạng xe bị dằn xóc và gây hư hỏng hàng hóa. Lốp xe thiếu hơi làm tăng nhiệt độ và có thể nổ. Luôn luôn giữ lốp xe ở áp suất hơi tiêu chuẩn.

KHUYẾN CAO

- Không có sự khác biệt nào về áp suất hơi giữa bánh trong và bánh ngoài của các xe có bánh đôi.
- Không dễ gì nhận ra bằng mắt một bánh xe thiếu hơi hoặc có sự khác biệt hơi ở bánh đôi (hệ số thành thấp là 70 hoặc 75%). Luôn luôn dùng đồng hồ đo áp suất hơi để kiểm tra áp suất hơi ở bánh xe.



Vết Nứt Và Các Hư Hỏng Khác

Kiểm tra các gai và bề mặt của mỗi bánh xe để tìm vết nứt hoặc các hư hỏng khác. Đặc biệt là kiểm tra trong các rãnh gai để tìm đinh hoặc các mảnh kim loại dính vào rãnh gai. Và cũng phải kiểm tra khe hở giữa bánh trong và ngoài của xe bánh đôi để tìm các viên sỏi kẹt vào đó.

KHUYẾN CÁO

- Khi kiểm tra bánh xe, phải chú ý đặc biệt đến, áp suất, sỏi hoặc đinh trong các đường rãnh gai hoặc kẹt vào giữa các bánh đôi, vết nứt hoặc các hư hỏng khác trên bề mặt bánh xe; tình trạng mòn không đều….

Gai Lốp Xe Và Mòn Bất Thường



Dùng lốp xe mòn rất nguy hiểm vì chúng dễ bị đâm thủng hoặc nổ khi lái. Hãy kiểm tra tất cả các lốp xe để xem có vết mòn xuất hiện trên các gai và kiểm tra toàn bộ các gai bằng dụng cụ đo chiều sâu rãnh để bảo đảm các rãnh không sâu hơn độ sâu chỉ định.
Một bánh xe có vết mòn ở rãnh gai cần phải được thay thế. Cũng phải cần kiểm tra độ mòn không đều hoặc các độ mòn bất thường khác ở bánh xe.

Rãnh gai (Thông số chuẩn)
1.6 mm (0.063 in) hoặc hơn

CHÚ Ý

- Các lốp xe có độ sâu rãnh gai quá cạn sẽ khiến dễ trượt trên nước khi lái xe với tốc độ cao.

LƯU Ý

- Sự trượt nước xảy ra khi một xe đang chạy ở tốc độ cao trên con đường ướt, lúc này một lớp nước sẽ hình thành giữa bề mặt đường và bánh xe khiến bánh xe bị trượt. Sự trượt nước khiến tài xế giảm mất điều khiển và không thể giảm tốc độ xe bằng phanh.

Lốp xe dùng lâu ngày

Lốp xe được làm từ cao su nên sẽ bị lão hoá theo thời gian (dù cất làm lốp dự phòng). Lốp xe phải được kiểm tra sau 5 đến 7 năm sử dụng nếu được dùng liên tục.

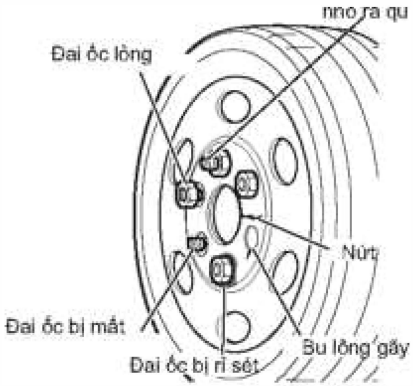

Kiểm tra bằng mắt tình trạng lắp bánh xe

Kiểm tra bằng mắt tình trạng lắp mâm bánh xe.

1. Kiểm tra xem các đai ốc và bu-lông không bị mất.
2. Kiểm tra xem có vết rỉ nào ở các đai ốc. Cũng phải kiểm tra mâm xe để tìm vết nứt hoặc các hư hỏng khác.
3. Kiểm tra các độ dài đầu bu-lông ở mỗi bánh xe để xem đai ốc có bị lỏng hay không. Sự nhô ra phải đều đặn giữa các đầu bu-lống trên một bánh xe và giữa tất cả các bánh xe.

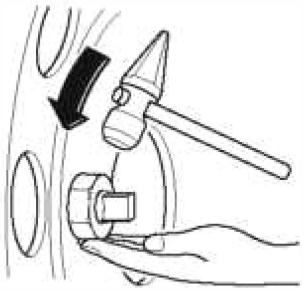

CHÚ Ý

- Bất kỳ sự bất thường nào trong việc lắp ráp bánh cũng khiến dẫn đến sút đai ốc hoặc mất, gãy đầu bu-lông.

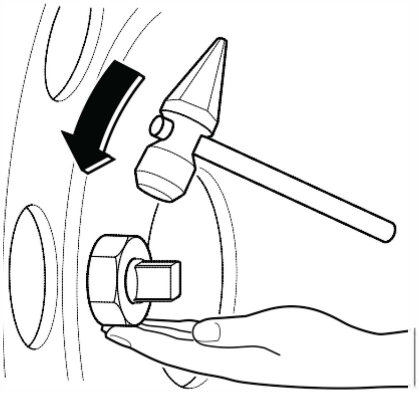

Kiểm Tra Tình Trạng Đai Ốc Bằng Búa Kiểm Tra

Đặt ngón tay bên dưới mỗi đai ốc bánh xe và dùng búa kiểm tra gõ trên phần thẳng của đai ốc theo hướng siết chặt. Có thể có lỗi ở đai ốc và đầu ốc của nó nếu như chấn động bạn cảm thấy bằng tay khác với các đai ốc khác hoặc nếu âm thanh phát ra không trong trẻo.

⚠ CHÚ Ý

- Nếu thấy tình trạng bất thường nào về đai ốc và đầu bu-lông khi kiểm tra, rất có thể bu-lông bị lỏng hoặc đầu bu-lông bị gãy.

Áp Suất Lốp Dự Phòng

Áp Suất Hơi Tại Bánh Dự Phòng

Giữ cho áp suất hơi ở bánh dự phòng hơi cao hơn áp suất tiêu chuẩn. Điều chỉnh lại áp suất cho đúng khi dùng.
Lốp xe sẽ bị nóng sau khi lái, và áp suất hơi của chúng cũng tăng cao theo.
Phải đợi một lát sau khi lái để điều chỉnh áp suất hơi, xác định áp suất tiêu chuẩn để chỉnh bằng cách thêm vào **20kPa** (0.2kgf/cm²/**3psi**) so với áp suất tiêu chuẩn.

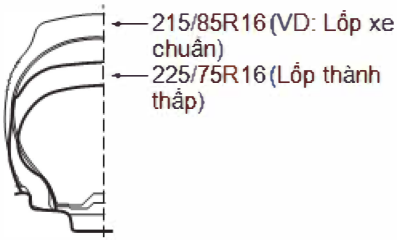

Sử Dụng Lốp Thành Thấp

Lốp thành thấp có thể tích không khí chứa nhỏ hơn 20%-30% so với lốp thông thường. Do đó khi có sự cố, lốp thành thấp sẽ mau hết hơi hơn. Vì vậy cần kiểm tra áp suất lốp thường xuyên hơn.

Quy Trình Đảo Lốp Xe

⚠ CHÚ Ý

- Khi tháo bánh xe, phải đảm bảo kiểm tra đầu bu-lông bánh xe, các đai ốc và mâm bánh xe.
- Nếu thấy có tình trạng bất thường nào, đừng tiếp tục dùng bánh xe này. Hãy sớm liên hệ với đại lý Isuzu gần nhất.

Cầu sau dùng bánh xe đôi (Cầu trước và sau dùng cùng kích thước bánh xe)

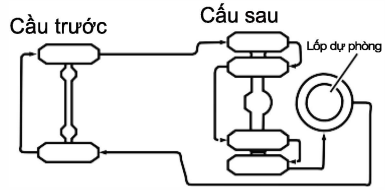

Hai cầu sau (Cầu trước và sau dùng cùng kích thước bánh xe)

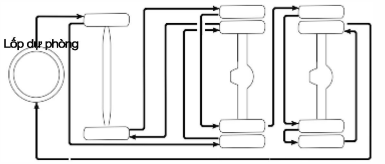

Hai cầu sau (khác kích thước bánh xe cầu trước và cầu sau)

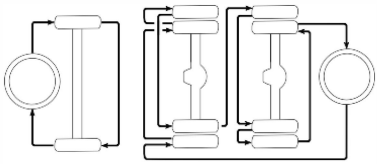

Bánh xe ở các vị trí khác nhau thì mòn khác nhau. Để làm cho vỏ xe mòn đều và kéo dài tuổi thọ bánh xe, cần phải hoán đổi vị trí bánh xe thường xuyên.

Phải dùng bánh xe cùng loại trên cùng trục xe. Nếu bạn gắn bánh xe khác loại trên cùng trục xe, xe có thể lệch trái hoặc lệch phải khi bạn đạp phanh.

Bánh mới dễ tăng nhiệt độ và mòn nhanh hơn bánh cũ, vì vậy chúng cần được gắn vào trục trước nơi chịu ít tải trọng hơn. Nếu có sự khác biệt về đường kính giữa bánh trong và ngoài của xe bánh đôi, hãy gắn bánh có đường kính nhỏ hơn bên trong.

Sự khác biệt về đường kính của bánh xe đối với xe bánh đôi cần phải nằm trong mức quy định của bảng bên dưới. Nếu vượt quá giới hạn này, bánh xe sẽ mòn nhanh hơn.

Khác biệt cho phép về đường kính	
Lốp Radial	Không quá 8mm (0.31 in)
Lốp thường	Không quá 12mm (0.47 in)

Một cầu sau (Cầu trước và sau dùng cùng kích thước bánh xe)

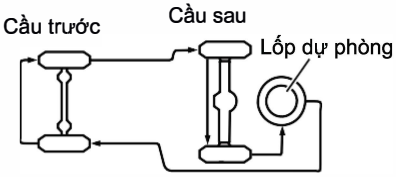

CHÚ Ý

• Nếu kích cỡ bánh trước và bánh sau chênh lệch quá lớn, đừng tiến hành đảo lốp trước và sau với nhau. Điều này là cực kì nguy hiểm vì các bánh có kích cỡ nhỏ sẽ không chịu nổi tải trọng và dẫn đến hư hỏng.

KHUYẾN CÁO

Lực siết đai ốc bánh xe có thể giảm sau khi thay bánh xe. Sau khi lái từ 50 - 100km (31 đến 62 mile) với bánh xe đã thay, hãy siết lại các đai ốc bánh xe theo lực siết chỉ định trong phần hướng dẫn "Siết lại đai ốc bánh xe" trong chương này.

Siết Lại Đai Ốc Bánh Xe (6 hoặc 8 bu-lông tiêu chuẩn JIS)
→ **Tham khảo trang 7 - 108**

Siết Lại Đai Ốc Bánh Xe (10 bu-lông tiêu chuẩn ISO)
→ **Tham khảo trang 7 - 115**

Thay bánh xe

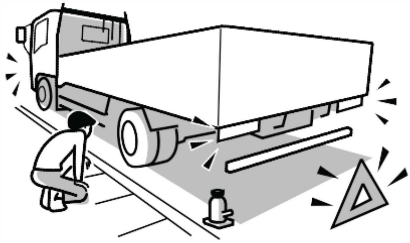

Khi đậu xe để thay bánh xe, hãy chọn một nơi:
• Xe của bạn không cản trở lưu thông
• Bề mặt bằng phẳng, cứng chắc và bạn có thể thay bánh xe một cách an toàn.
Khi thay bánh xe trên đường, hãy dùng đèn nhấp nháy báo nguy hiểm và tấm tam giác phản quang để báo hiệu cho các phương tiện lưu thông khác biết sự hiện diện của xe bạn.
Kéo hết mức càn phanh tay. Chêm cả mặt trước và sau của bánh xe theo đường chéo ngược nhau đối với bánh được thay bằng vật chêm (đá hoặc khối gỗ v.v...) (ví dụ như khi thay bánh xe sau bên phải, chêm bánh xe trước bên trái.) Cho hành khách ra khỏi xe.

⚠ CHÚ Ý

- Nếu xe có trang bị tính năng ABS, bánh xe thay thế cần có cùng kích cỡ và kiểu gai như bánh cũ.

Thay lốp xe (bánh xe 8 bulông hoặc 6 bulông JIS) V

Bánh xe đơn

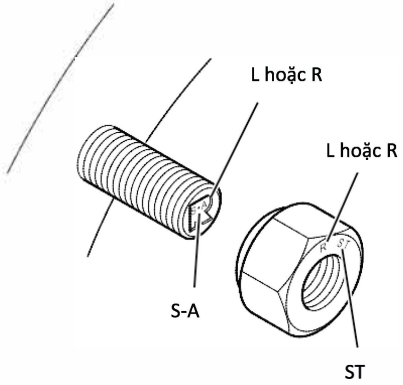

Bánh xe đôi

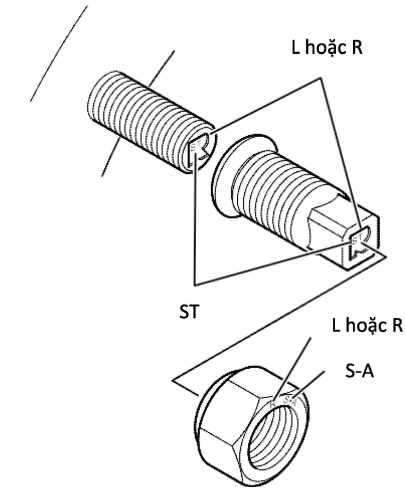

Thay bánh xe ở bề mặt bằng phẳng sau khi kiểm tra an toàn khu vực chung quanh.

Sử dụng con đội

→ Tham khảo trang 7-180

Mỗi bulông hoặc đai ốc có dấu chỉ loại bánh xe mà bulông hoặc đai ốc có thể dùng được ("ST" cho bánh xe bằng thép; "S-A" cho bánh xe bằng cả nhôm và thép . goài ra mỗi bulông hoặc đai ốc cho bánh có hư ng xo n ph i có dấu " " hoặc "R" và bulông hoặc đai ốc cho bánh xe có hư ng xo n trái có dấu " " hoặc "L"

Tháo Bánh Xe

⚠ CẢNH BÁO

- Luôn luôn cài đặt phanh tay và chêm đúng các bánh xe trước khi nâng xe. Nếu chỉ cài phanh tay thì không đủ ngăn xe di chuyển. Khi bánh xe được đội lên, xe chỉ cài phanh tay sẽ di chuyển gây ra tình trạng nguy hiểm.
- Không bao giờ mở cửa hay khởi động động cơ khi đang đội xe. Đừng thử nhìn bên dưới hoặc chui vào bên dưới xe. Điều này rất nguy hiểm.
- Để tránh nguy hiểm trong trường hợp con đội bị trượt, đặt bánh xe dự phòng đã tháo ra gần con đội bên dưới xe.

⚠ CHÚ Ý

- Bánh xe rất nặng. Hãy xoay trở cẩn thận để tránh bị thương khi tháo và lắp bánh xe.
- Đừng chạm vào ống xả ngay sau khi dừng xe vì rất nóng.

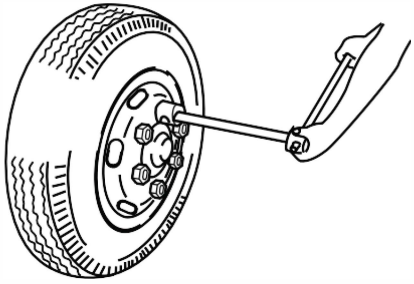

1. Cài chặt phanh tay khi thay bánh trước, hãy chêm bánh sau theo đường chéo ngược lại với bánh trước. Khi thay bánh sau, hãy chêm bánh trước theo đường chéo ngược với bánh sau.
2. Áp chặt đầu con đội vào điểm đội.
3. Nâng xe lên vừa đủ để bánh xe hở khỏi mặt đường.
4. Dùng cờ lê vặn đai ốc bánh xe, tháo lỏng đai ốc bánh xe vừa đủ để bánh xe vẫn còn vị trí ổn định. Đừng tháo hẳn đai ốc bánh xe.

- Không tháo lỏng đai ốc bánh xe quá nhiều. Đai ốc bánh xe sẽ bị hư.

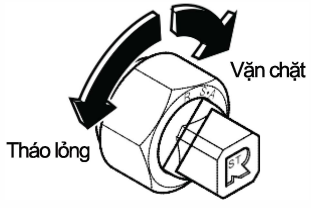

Bánh Phải: Đai ốc có kí hiệu R

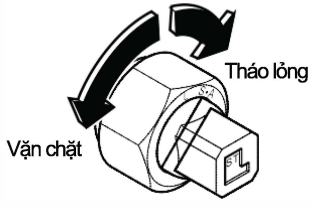

Bánh Trái: Đai ốc có kí hiệu L

5. Đội xe để bánh hở khỏi mặt đường hoàn toàn.
6. Tháo tất cả các đai ốc bánh xe đã được nới lỏng, rồi sau đó tháo bánh xe. Tháo bánh xe cẩn thận để không làm hư các rãnh đầu ốc.
7. Khi tháo một trong hai bánh sau, trước tiên là tháo đai ốc khỏi bánh ngoài, rồi tháo bánh xe đó. Sau đó, hạ xe xuống và tháo lỏng đai ốc bánh xe trong.
8. Nâng xe lên trở lại, và rồi tháo bánh trong.
9. Hãy kiểm tra các phần sau: mâm xe có bị biến dạng hay có vết nứt; trục xe có bị mòn quá ở chỗ gắn mâm và đầu ốc và các đai ốc có bị hư rãnh.
   Nếu tìm thấy có sự bất thường nào ở các phần trên, hãy kiểm tra tất cả các phần khác và thay mới các phần hư.

Các điểm để đội bánh

→ Tham khảo trang 7-182

Gắn Bánh Xe

⚠ CẢNH BÁO

- Một mâm xe, đầu bu-lông hoặc đai ốc bánh xe có tình trạng bất thường dễ gây gãy, khiến bánh xe bị sút khi đang hoạt động.
- Đừng sơn lại các mặt phẳng tiếp giáp, các mặt phẳng giữ đai ốc và mặt phẳng gần vào trục của mâm bánh xe. Lớp sơn dày có thể làm lỏng bu-lông và gãy đầu bu-lông bánh xe.

⚠ CHÚ Ý

- Chỉ thay bánh xe khi bánh đã hở khỏi mặt đất. Nếu không, bánh xe gắn vào sẽ không đúng cách và hoạt động của xe sẽ bị ảnh hưởng xấu.
- Loại bỏ bùn và rỉ sét khỏi bề mặt gắn vào trục bánh hoặc các bề mặt tiếp giáp giữa bánh xe. Nếu không, bánh xe có thể bị lỏng khi lái.

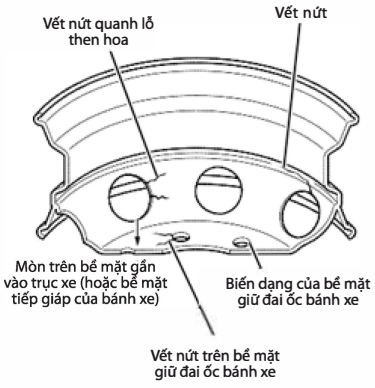

1. Hãy kiểm tra mâm bánh xe để tìm các tình trạng sau:
   - Vết nứt hoặc các hư hỏng khác xung quang lỗ đầu bu-lông và các lỗ then hoa.
   - Vết nứt hoặc hư hỏng khác hoặc sự biến dạng các mặt giữ đai ốc bánh xe.
   - Vết nứt hoặc các hư hỏng khác trên mối hàn.
   - Mòn hoặc các hư hỏng khác trên mặt gắn vào trục xe hoặc mặt tiếp giáp giữa các bánh xe.

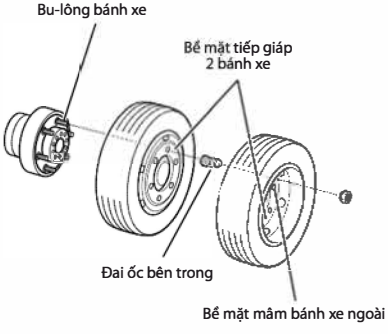

2. Kiểm tra đầu bu-lông và các đai ốc bánh xe:
   - Vết nứt hoặc các hư hỏng khác
   - Độ dài của đầu bu-lông hoặc vết rỉ sét quá mức.
   - Các đường gai bị gãy, mòn, dính chặt vào nhau.

Loại bỏ rỉ sét và vết dơ khỏi đầu bu-lông và đai ốc bánh xe, nhẹ nhàng bôi trơn các răng ốc bằng dầu nhớt, dầu mỡ hoặc các dung dịch trợ lực lái và vặn đai ốc trên đầu bu-lông. Nếu đai ốc không xoay nhẹ, các ren bu-lông đã bị hư.

- Nếu có đầu bu-lông nào bị gãy, hãy thay cả bộ bu-lông và đai ốc bánh xe.
- Nếu ren bu-lông bị hư, hãy thay cả bộ bu-lông và đai ốc bánh xe.

Bánh xe đơn

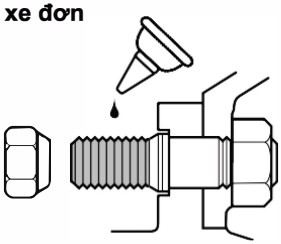

Bánh xe đôi

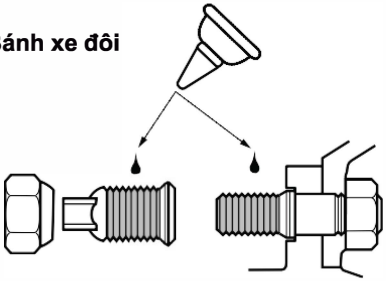

3. Loại bỏ rỉ sét, bụi và bùn khỏi mặt lắp mâm, mặt lắp vào trục hoặc các mặt tiếp giáp giữa bánh xe, và các mặt giữ đai ốc xe trên mâm, và khỏi các ren bu-lông và đai ốc.

⚠ CHÚ Ý

- Rửa mâm bánh xe để loại bỏ bụi và rỉ sét khỏi mặt tiếp giáp, mặt lắp trục, mặt nối cầu. Cũng rửa sạch các mặt hông trên mỗi đai ốc. Nếu bạn vặn chặt đai ốc bánh xe mà không loại bỏ bụi và rỉ sét thì sau này đai ốc không thể nới lỏng và bánh xe có thể bị sút khi đang lái.

4. Phủ một lớp nhớt động cơ, nhớt hộp số hoặc nhớt trợ lực lái vào các ren và các mặt hình nón của bulông và đai ốc bánh xe.

⚠ CHÚ Ý

- Đừng dùng nhớt có chứa molybdenum disulfide. Khi siết với cùng lực siết, các bulông và đai ốc được phủ loại nhớt này sinh ra một lực siết mạnh hơn những bulỏng được phủ các loại nhớt khác. Lực siết chặt quá sẽ làm cho bulông bánh xe bị gãy.
- Một vài cờ lê siết hơi có sẵn trên thị trường tạo ra một lực cao hơn lực siết chỉ định tối đa cho đai ốc bánh xe. Nếu đai ốc bánh xe được siết bằng những cờ lê như vậy, bulông sẽ bị gãy. Trước khi dùng cờ lê siết hơi, hãy kiểm tra lực nó tạo ra có đúng như chỉ định.
- Khi dùng cờ lê siết hơi, hãy cẩn thận điều chỉnh máy điều chỉnh áp suất hơi và chọn thời điểm siết. Điều được khuyên là dùng một cờ lê siết cho việc siết cuối cùng để siết các đai ốc đến lực siết chỉ đinh.

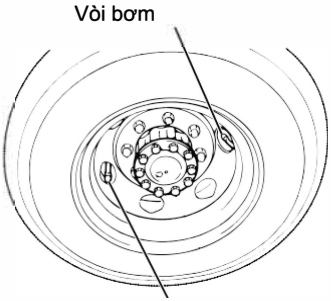

5. Khi gắn bánh xe, nhớ canh chỉnh sao cho bu-lông bánh xe lọt vào lỗ đầu bu-lông trên mâm.
   Khi gắn bánh sau hãy đặt bánh ngoài sao cho vòi bơm có góc 180^0 so với vòi bơm của bánh trong để có thể bơm cả hai bánh.
6. Vặn đai ốc bằng tay cho đến khi nó chạm vào bề mặt của mâm, sau đó vặn chặt bằng tay tất cả các đai ốc cho đến khi bánh xe được giữ đúng vị trí không bị lỏng lẻo. Úp mặt đai ốc vào bên trong.
7. Vặn bu-lông chỉnh con đội theo chiều kim đồng hồ để hạ xe từ từ.
8. Vặn đai ốc bánh xe tuần tự theo đường chéo và cách khoảng. Khi lắp bánh sau, hãy vặn chặt các đai ốc bánh trong trước rồi đến các đai ốc bánh ngoài.

Thứ tự siết đai ốc bánh xe

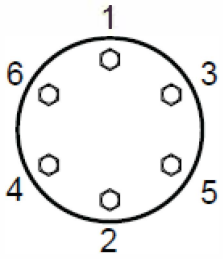

6 Bu-lông

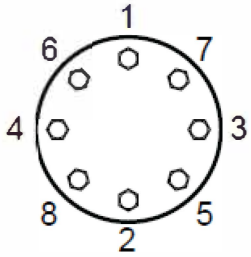

8 Bu-lông

9. Sau cùng, siết chặt tất cả các con đai ốc bằng một cờ-lê siết theo lực siết chỉ định. Phải siết chặt các đai ốc bánh trong phía sau trước khi siết các đai ốc bánh ngoài phía sau. Ngay khi bạn chỉ thay bánh sau bên ngoài.

Lực siết đai ốc bánh xe	
6 Bu-lông	**450-500 N·m** (45-50kgf·m/**325-362lb·ft**)(wet)
8 Bu-lông	**550-600 N·m** (55-60kgf·m/**398-434lb·ft**)(wet)

KHUYẾN CÁO

- Sau khi thay bánh xe, phải đánh tay lái theo hai hướng để bảo đảm rằng bánh xe không đụng vào các bộ phận chung quanh. Nếu bạn không rõ về điều này xin hãy liên hệ với đại lý Isuzu gần nhất.
- Lực siết các đai ốc bánh xe có thể giảm sau khi thay bánh do lắp ráp ban đầu. Sau khi chạy 50-100 km (31 đến 62 miles) với bánh mới thay, hãy siết lại các đai ốc bánh xe theo lực siết chỉ định của hướng dẫn trong phần "Siết lại các đai ốc bánh xe" trong chương này.

Siết Lại Đai Ốc Bánh Xe

→ Tham khảo trang 7-108

Siết Lại Đai Ốc Bánh Xe (Bánh xe có 6 - 8 bulông JIS)

Kiểm tra các đai ốc bánh xe để đảm bảo chúng đã được siết chặt theo lực siết tiêu chuẩn. Dùng phương pháp sau đây để kiểm tra độ lỏng các đai ốc bánh xe. Lực siết các đai ốc bánh xe có thể giảm sau khi thay bánh. Sau khi lái từ 50 đến 100 km (31 đến 62 dặm), nhớ siết lại các đaiốc bánh xe theo lực siết tiêu chuẩn.

Siết lại đai ốc bánh đôi phía sau bên trái

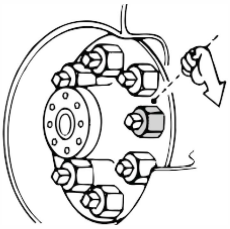

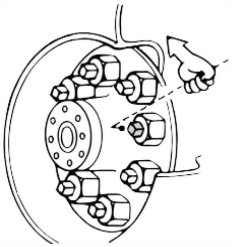

Bánh đơn

Vặn các đai ốc bánh xe theo hướng siết đúng với lực siết chỉ định.

Bánh đôi (sắp xếp thành hai chuỗi)

1. Tháo lỏng các đai ốc bánh ngoài (xem hình).

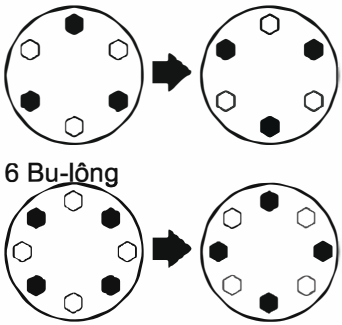

2. Siết đai ốc giống nhau ở bánh xe bên trong của các bu-lông bánh xe bằng lực siết chỉ định.

Lực siết bu-lông chỉ định	
6 bu-lông	**450-500 N·m** (45-50kgf·m/**325-362lb·ft**)(wet)
8 bu-lông	**550-600 N·m** (55-60kgf·m/**398-434lb·ft**)(wet)

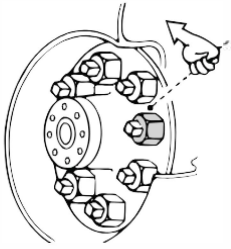

3. Siết các đai ốc đã nới lỏng trước ở bánh xe ngoài theo lực siết chỉ định (Không được nới lỏng các đai ốc khác).

Lực siết bu-lông chỉ định	
6 bu-lông	**450-500 N·m** (45-50kgf·m/**325-362lb·ft**)(wet)
8 bu-lông	**550-600 N·m** (55-60kgf·m/**398-434lb·ft**)(wet)

KHUYẾN CÁO

- Cho một lớp mỏng nhớt máy, nhớt hộp số hoặc nhớt trợ lực lái vào đai ốc và các phần hình côn của các đai ốc bánh xe bên ngoài.

4. Thực hiện giống như vậy với chuỗi thứ hai đối với các bu lông còn lại từ bước 1 đến bước 3, siết các đai ốc bánh xe bên trong trước, sau đó đến các đai ốc bánh xe bên ngoài.

⚠ CẢNH BÁO

- Nếu bạn thấy bất kỳ tình trạng bất thường nào của các đai ốc bánh xe chẳng hạn như thường bị lỏng ở những đai ốc đã được siết, hãy đem xe đến kiểm tra và sửa chữa ở Đại lý Isuzu gần nhất khi có thể.

⚠ CHÚ Ý

- Cài chặt cần siết lực bánh xe vào đai ốc để siết chặt đai ốc theo lực siết chỉ định. Tuy nhiên, đừng dùng ống tăng lực siết hoặc chân để đạp vào cờ lê. Điều này sẽ siết các đai ốc nhiều hơn cần thiết và có thể gây hỏng các bộ phận.
- Cả việc siết nhẹ hoặc siết quá mức các đai ốc có thể làm cho đầu bu-lông bị gãy hay nứt mâm bánh xe khiến bánh xe bị sút. Hãy theo đúng lực siết chỉ định.
- Khi thay bánh xe mới chỉ dùng bánh xe cùng loại và cùng kích cỡ, nếu không, việc lái xe sẽ không an toàn.Tránh tối đa pha trộn nhiều loại bánh xe có kích cỡ khác nhau.

Thay lốp xe (Bánh xe có 10 bulông ISO) V

Chọn một nơi bằng phẳng, nền cứng chắc để thay lốp xe.Tham khảo "Sử dụng con đội"trang 7-118 để xem cách sử dụng con đội.

Tháo bánh xe

⚠ CẢNH BÁO

- Trước khi đội xe, phải cài chặt phanh tay và chêm các bánh xe bằng vật chêm. Xe được giữ đứng yên chỉ bằng phanh tay sẽ di chuyển khi bạn nâng bánh xe sau, điều đó rất nguy hiểm.
- Không bao giờ mở bất kỳ một cửa nào hoặc khởi động máy trong khi xe đang nâng. Đừng nhìn phía dưới xe hoặc chui vào bên dưới xe trong khi xe nâng. Làm như thê rất nguy hiểm.
- Để tránh nguy hiểm trong trường hợp con đội bị trượt, hãy đặt bánh xe dự phòng gãn con đội phía dưới xe.

⚠ CHÚ Ý

- Bánh xe rất nặng. Hãy xoay trở cẩn thận để tránh bị thương khi tháo và lắp bánh xe.
- Đừng chạm vào ống xả ngay sau khi dừng xe vì rất nóng.

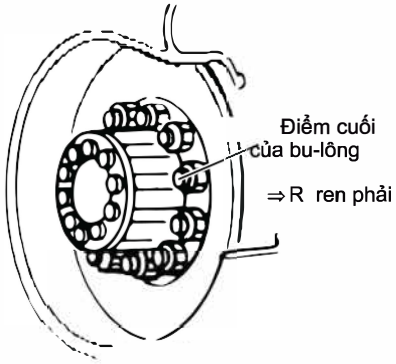

1. Cài chặt phanh tay khi thay bánh trước, hãy chêm bánh sau theo đường chéo ngược lại với bánh trước. Khi thay bánh sau, hãy chêm bánh trước theo đường chéo ngược với bánh sau.
2. Áp chặt đầu con đội vào điểm đội.
3. Nâng xe lên vừa đủ để bánh xe hở khỏi mặt đường.
4. Dùng cờ lê vặn đai ốc bánh xe, tháo lỏng đai ốc bánh xe vừa đủ để bánh xe vẫn còn vị trí ổn định. Đừng tháo hẳn đai ốc bánh xe.

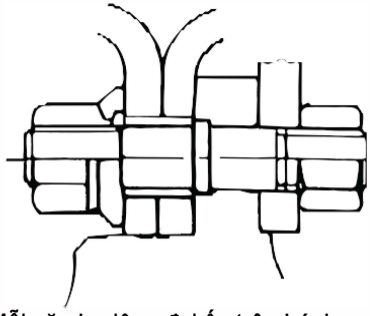

Mỗi cặp bu-lông đai ốc trên bánh sau gắn vào cùng 02 mâm xe. Nâng xe cho đến khi cả hánh bánh của bánh đôi hở khỏi mặt đường.

⚠ CHÚ Ý

- Tất cả bu-lông và đai ốc của cả 02 mặt đều có ren bên phải.
- Đừng nới lỏng nhiều hơn cần thiết, làm như thế sẽ gây hư hỏng các bu-lông.
- Nếu xe có trang bị tính năng ABS, bánh xe thay thế cần có cùng kích cỡ và kiểu gai như bánh cũ.

5. Nâng xe cho đến khi các bánh xe hoàn toàn hổng khỏi mặt đường.
6. Tháo tất cả các đai ốc đã nới lỏng, tháo bánh xe phía ngoài, và sau đó tháo bánh xe phía trong. Khi tháo các bánh xe, cẩn thận đừng làm hư các ren bu lông và bề mặt mâm bánh xe.

Lắp bánh xe

⚠ CẢNH BÁO

- Một mâm xe, bu lông hoặc đai ốc có tình trạng bất thường nào sẽ bị gãy về sau, khiến bánh xe bị sút khi xe đang chạy.
- Đừng sơn lại các mặt phẳng tiếp giáp, các mặt phẳng giữ đai ốc và mặt phẳng gần vào trục của mâm bánh xe. Lớp sơn dày có thể làm lỏng bu-lông và gãy đầu bu-lông bánh xe.

⚠ CHÚ Ý

- Chỉ thay bánh xe khi bánh đã hở khỏi mặt đất. Nếu không, bánh xe gắn vào mâm không đúng cách, sẽ làm ảnh hưởng xấu đến hoạt động của xe.
- Loại bỏ bùn và rỉ sét ra khỏi trục bánh xe hoặc các bề mặt tiếp giáp giữa các bánh xe, nếu không, bánh xe có thể bị lỏng khi di chuyển.



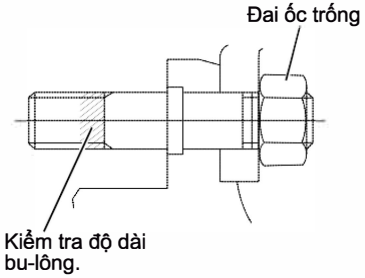

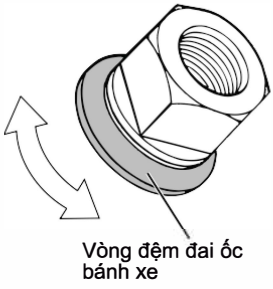

1. Kiểm tra mâm bánh xe theo các bước sau:
   - Các vết nứt hoặc hư hỏng quanh các lỗ bu lông và các lỗ then hoa.
   - Các vết nứt, biến dạng hoặc các hư hỏng khác ở bề mặt gắn đai ốc bánh xe (các mặt hình côn).
   - Các vết nứt hoặc các hư hỏng khác trên các mối hàn.
   - Mòn hoặc các hư hỏng khác trên bề mặt gắn vào trục xe hoặc mặt tiếp giáp giữa các bánh xe.

2. Kiểm tra các bu lông và các đai ốc bánh xe theo các bước sau:
   - Các vết nứt hoặc các hư hỏng.
   - Độ dài của bu lông. Nếu đường kính bu lông bị giảm còn 21,5 mm (0,85 inch) so với đường kính tiêu chuẩn là 22 mm (0,87 inch), hãy thay bu lông. Cũng nên kiểm tra các bu lỏng bị rỉ sét.
   - Các ren bị gãy, mòn, dính chặt vào nhau.
   - Các đai ốc bị lỏng.

   Việc thay các bu lông bánh xe phải tháo rời các bộ phận, phải được làm bởi Đại lý Isuzu.

3. Loại bỏ rỉ sét, các chất bẩn, bùn khỏi các mặt tiếp giáp, các mặt lắp mâm hoặc mặt tiếp giáp giữa các bánh xe (các bế mặt hình côn) của mâm bánh xe, và khỏi các ren bu lông và đai ốc.

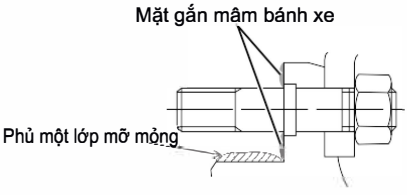

Nếu có vết rỉ sét trên trục bánh xe và trên bề mặt các phần tiếp giáp (không sơn) của mâm bánh xe, hãy loại bỏ rỉ sét và phủ một lớp mỡ bôi trơn.

4. Bôi trơn các ren của từng đai ốc.
   - Bôi trơn vào các kẽ hở giữa các đai ốc và vòng đệm. (Việc bôi trơn không cần ở các phần mới).
   - Bôi trơn vào các ren đai ốc.

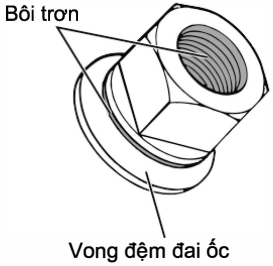

Chất bôi trơn được sử dụng
Nhớt máy, nhớt hộp số, mỡ bôi trơn khung xe

⚠ CHÚ Ý

- Loại bỏ rỉ sét và các vết bẩn khỏi các bu lông và đai ốc, cho một ít chất bôi trơn vào các ren ốc, có thể dùng nhớt máy, nhớt hộp số, mỡ trục xe, và vặn các đai ốc vào bu lông. Nếu đai ốc vặn không trơn tru, các ren đã bị hỏng.
- Nếu các ren bị hỏng, hãy thay cả bộ bu lông và đai ốc.
- Nếu một bu lông bị gãy, hãy thay toàn bộ bu lông và đai ốc trên bánh xe.
- Khi dùng cờ lê siết lực, hãy cẩn thận khi chỉnh bộ điều chỉnh áp suất không khí và việc chọn thời gian siết. Chúng tôi khuyên nên dùng một cờ lê lực khi siết lần cuối để bảo đảm các đai ốc được siết đúng lực chỉ định.
- Lau sạch mâm bánh xe để loại bỏ các vết dơ và rỉ sét trên các mặt tiếp giáp, các mặt lắp trục bánh xe hoặc các mặt tiếp giáp giữa các bánh xe. Nếu bạn không làm việc đó, các đai ốc sẽ bị lỏng lẻo và bánh xe sẽ sút ra khỏi xe trong khi đang lái. Như vậy rất nguy hiểm.
- Không được dùng nhớt có chứa molybdenum disulfide. Khi đã siết bằng các lực siết tương tự, các bu lông và đai ốc được bôi loại nhớt này tạo ra một lực bấu chặt lớn hơn các đai ốc được bôi bằng loại nhớt khác. Lực bấu quá lớn sẽ làm cho bu lông bánh xe bị gãy.
- Không được bôi nhớt hoặc mỡ vào mặt tiếp xúc mâm bánh xe với trục. Bất kỳ một sự bôi trơn nào trên đó sẽ làm giảm lực siết và có thể làm cho bánh xe trở nên lỏng lẻo.

CHÚ Ý (Tiếp theo)

CHÚ Ý (Tiếp theo)

- Một vài loại cờ lê siết hơi trên thị trường tạo ra lực siết lớn hơn lực siết chỉ định tối đa để siết các đai ốc bánh xe. Nếu các đai ốc bánh xe bị siết bằng loại cờ lê này, chúng có thể gãy. Trước khi dùng cờ lê siết hơi, hãy kiểm tra lực siết phù hợp với sự chỉ định.

Trình tự siết các đai ốc bánh xe

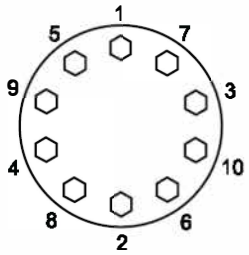

5. Khi lắp một bánh xe sau, hãy đặt bánh xe phía ngoài sao cho vòi bơm thẳng hàng với vòi bơm của bánh xe bên trong để có thể bơm được cả hai bánh.
6. Gắn các đai ốc bánh xe, và vặn bằng tay cho đến khi bánh xe được giữ đúng vị trí không còn lắc lư.
7. Vặn van xả con đội ngược chiều kim đồng hồ để chầm chậm hạ thấp xe.
8. Siết các đai ốc tuần tự theo đường chéo và cách khoảng hai hoặc ba.
9. Cuối cùng, siết tất cả các đai ốc theo lực siết chỉ định bằng cờ lê siết lực.

Lực siết đai ốc chỉ định	
Cho các dòng ngoại trừ bên dưới	**500-550N·m** (50-55kgf·m/**362-398lb·ft**)
FTS (Cầu sau bánh đơn)	**550-600N·m** (55-60kgf·m/**398-434lb·ft**)

KHUYẾN CÁO

- Sau khi thay bánh xe, hãy đánh lái qua cả hai hướng để bảo đảm bánh xe không đụng vào các bộ phận xung quanh. Nếu bạn không bảo đảm việc này, hãy liên hệ với Đại lý Isuzu.
- Lực siết các đai ốc có thể giảm sau khi thay bánh xe do lắp đặt ban đầu. Khi chạy khoảng 50 đến 100 km (31 đến 62 miles) sau khi thay bánh xe, hãy siết lại các đai ốc bánh xe theo lực siết chỉ định.

Lực siết đai ốc bánh xe (Bánh xe 10 bu lông ISO)

→ Tham khảo trang 7-115

Siết lại đai ốc bánh xe (Bánh xe 10 bu lông ISO)

Kiểm tra các đai ốc bánh xe để xác định chúng đã được siết đúng lực chỉ định bằng cách dùng cờ lê siết lực.
Dùng phương pháp sau để kiểm tra độ lỏng lẻo của các đai ốc bánh xe. Lực siết các đai ốc bánh xe có thể giảm sau khi thay bánh hoặc xoay bánh do lắp ráp ban đầu. Sau khi chạy từ 50 đến 100 km (31 đến 62 dặm), hãy siết lại các đai ốc theo đúng lực siết chỉ định.

Trình tự siết đai ốc bánh xe

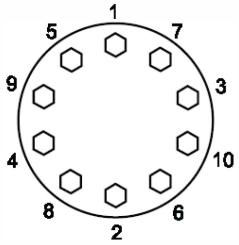

Siết chặt các đai ốc bánh xe theo đường chéo với lực siết chỉ định.

Lực siết đai ốc chỉ định	
Cho các dòng ngoại trừ bên dưới	**500-550N·m** (50-55kgf·m/**362-398lb·ft**)
FTS (Cầu sau bánh đơn)	**550-600N·m** (55-60kgf·m/**398-434lb·ft**)

⚠ CHÚ Ý

- Bu lông và đai ốc của bánh xe bên phải lẫn bên trái đều có ren quay bên phải.

⚠ CẢNH BÁO

- Nếu thấy bất kỳ một tình trạng bất thường nào của các đai ốc bánh xe như thường xuyên lỏng lẻo của các đai ốc đã được siết, hãy đưa xe đến kiểm tra và sửa chữa tại Đại lý Isuzu gần nhất khi có thể.

⚠ CHÚ Ý

- Cài chặt cẩn siết lực bánh xe vào đai ốc để siết đai ốc theo lực siết chỉ định. Tuy nhiên, đừng dùng ống tăng lực siết hoặc chân để đạp vào cờ lê. Điều này sẽ siết đai ốc nhiều hơn cán thiết và gây hư hỏng các bộ phận.
- Cả việc siết nhẹ hoặc siết quá mức các đai ốc đều khiến bu lông bị gãy hoặc nứt mâm bánh xe và khiến bánh xe bị sút. Hãy siết đúng lực chỉ định.
- Khi thay mới bánh xe, chỉ dùng bánh xe cùng loại và cùng kích cỡ như bánh xe cũ, như thế mới an toàn cho việc lái xe. Tránh pha trộn nhiều loại và nhiều kích cỡ bánh xe khác nhau.

Bánh xe dự phòng V

Bánh xe dự phòng ở đuôi xe

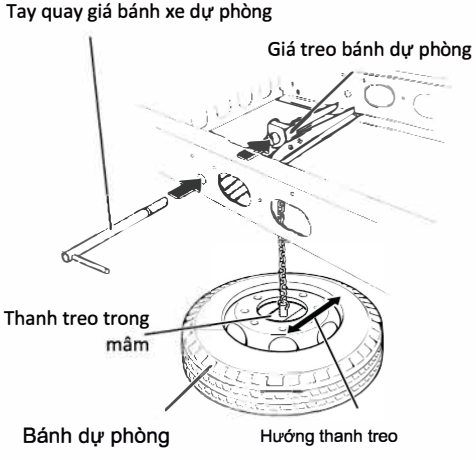

Bánh xe dự phòng ở hông xe sau

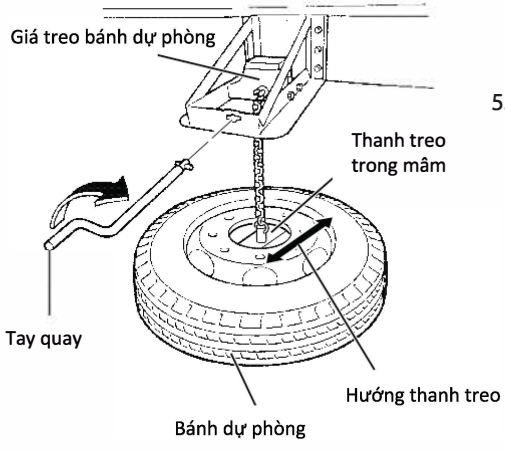

Tháo bánh dự phòng

Tháo rời dụng cụ tay quay, và đưa tay quay vào lỗ giá đỡ bánh xe dự phòng và vặn tay quay ngược chiều kim đồng hồ để tháo bánh xe.

Cất

1. Đặt bánh xe với mặt lồi của mâm bánh hướng lên trên và khớp các vấu thanh treo bên trong mâm đúng chỗ.
2. Kiểm tra dây xích không bị xoắn.
3. Ấn tay quay giá bánh xe dự phòng vào giá và quay tay quay theo chiều kim đóng hổ để căng dây xích. Không xoắn dây xích khi căng nó. Thanh treo phải để đúng góc với giá khi bánh xe dự phòng vào đúng vị trí cất giữ.
4. Sau khi căng chặt dây xích, hãy khóa chặt bánh xe bằng cách siết tay quay với một lực lớn hơn **196 N**(20kgf/**44 lb**) đối với bánh xe có 6 bulông, và một lực lớn hơn **294 N**(30kgf/**66 lb**) đối với bánh xe có 8 hay 10 bulông.
5. Kéo tay quay ra khỏi giá bánh xe dự phòng mà không quay nó.

⚠ CHÚ Ý

- Nếu dây xích bị xoắn khi căng, nó sẽ bị lỏng khi lái do rung hoặc chấn động và bánh xe có thể sút ra. Điều này rất nguy hiểm.
- Sau khi cất bánh xe vào giá đỡ, hãy kiểm tra bánh xe được giữ cứng chưa. Nếu có lỏng lẻo, bánh xe sẽ lỏng ra khi đang chạy do rung hoặc chấn động và bánh xe có thể sút ra. Điều này rất nguy hiểm.

KHUYẾN CÁO

- Sau khi cất bánh xe dự phòng, hãy kiểm tra xem nó không bị lỏng lẻo bằng cách đạp mạnh chân vào bánh xe. Nếu bánh xe bị lỏng, hãy siết chặt lại sau khi đã kiểm tra giá đỡ hoặc thanh treo không bị hư hỏng và không bị biến dạng. Nếu bạn không thể siết chặt bánh xe vào giá, đừng tiếp tục lái xe và hãy tiếp xúc với Đại lý Isuzu gần nhất.

Áp suất hơi

Kiểm tra áp suất hơi của bánh xe dự phòng bằng cách dùng áp kế khí tại các thời điểm chỉ định trong lịch bảo dưỡng.
Một bánh xe dự phòng được bơm với áp suất bình thường có thể mất sức căng của nó dần dần theo thời gian. Vì vậy bạn phải bơm với áp suất lớn hơn đôi chút so với áp suất bình thường.

Lịch bảo dưỡng
→ Tham khảo trang 7-217

Kiểm tra bu lông cầu xe

Bu lông cầu sau

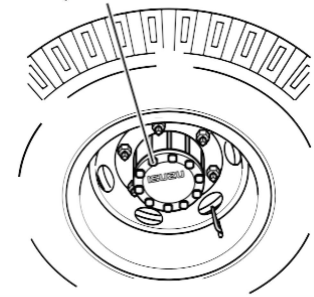

Kiểm tra bu lông cầu xe có lỏng không.

Kiểu	Lực siết bu lông cầu sau
FRR, FSR và FSS FTS (cầu sau bánh đơn)	**98-127 N·m** (10.0-13.0kgf·m/**72-94lb·ft**)
FTR, FVR, FVM, FVZ, GVR và GVZ FTS (cầu sau bánh đôi)	**167-196 N·m** (17.0-20.0kgf·m/**123-145lb·ft**)

Bầu hơi

Bình chứa khí nén có thể có nước. Bạn phải tháo chúng bằng cách kéo đai của khóa xả ở dưới đáy bình khí nén để loại bỏ nước.

Nếu có một lượng lớn nước xả ra từ bình khí nén, lọc làm khô không khí có thể đã bị hư. Nếu cần thay, hãy để Đại lý Isuzu thực hiện việc đó.

⚠ CẢNH BÁO

- Nước tụ trong bình khí nén có thể làm cho hơi nước đóng băng bên trong ống dẫn khí vào mùa đông. Điều đó rất nguy hiểm vì không khí nén có thể không đủ dẫn đến kết quả là quãng đường phanh không dài như trước.

FRR/FSR

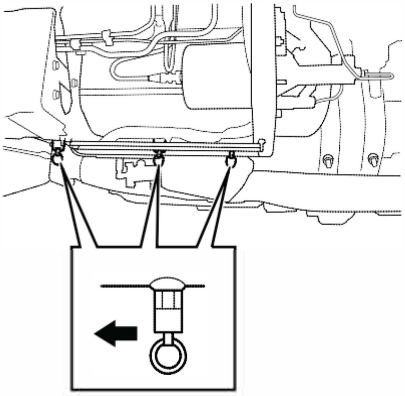

FTR/FVR/FVM/FVZ/GVR FAB

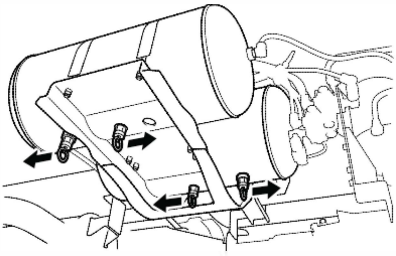

FSR/FTR/FVR/GVR AHB

FSS/FTS

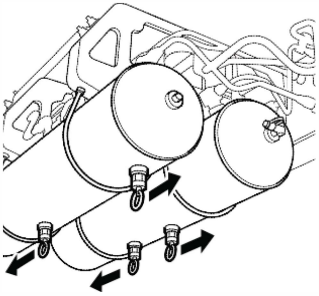

FVM/FVZ/GVZ

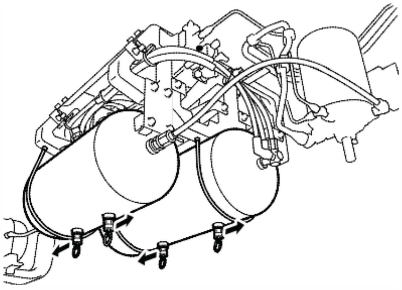

Bình khí phụ V

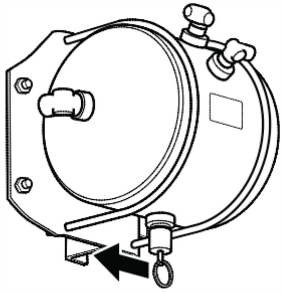

Bộ sấy khí nén V

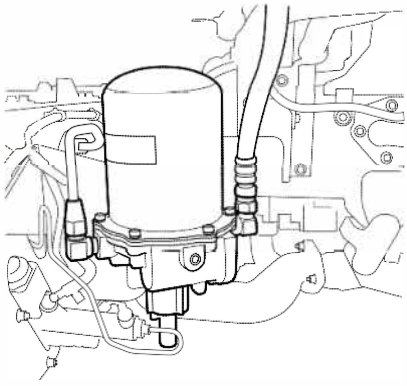

Thay chất hóa học và các phần nhựa của bộ sấy khí nén vào định kỳ của lịch bảo dưỡng.
Hãy cẩn thận để bảo đảm rằng cửa xả không bị kẹt hoặc bị nghẽn bởi các vật từ bên ngoài.
Bộ sấy khí nén loại bỏ không khí ẩm và dầu có trong ống dẫn khí của xe bằng chất hóa học bên trong.
Nếu nước và dầu được thải ra khi khóa xả trên bình khí nén được mở để kiểm tra, chất hóa học đã bị hư và cần phải thay.
Việc thay chất hóa học đòi hỏi việc tháo rời các bộ phận có liên quan. Vì vậy, bạn nên để Đại lý Isuzu làm việc đó.

Dầu Ly Hợp M/T

⚠ CHÚ Ý

- Khi châm dầu ly hợp vào bình, hãy cẩn thận đừng để bụi hay nước lọt vào bình. Bụi hay nước có thể làm hoạt động ly hợp không tốt.
- Cẩn thận đừng để dính dầu ly hợp trên bề mặt sơn hoặc dính vào da bạn. Nếu dầu dính vào bề mặt sơn hoặc dính vào da, hãy rửa sạch dầu bằng nước và lau sạch ngay lập tức.
- Chỉ dùng dầu ly hợp theo chỉ định và thay nó theo đúng lịch bảo dưỡng.
- Dầu ly hợp dễ hấp thu khí ẩm. Hãy đóng chặt nắp bình chứa.
- Không dùng dầu ly hợp trộn lẫn với dầu các nhãn hiệu khác.
- Nếu dầu ly hợp tụt giảm nhanh, có thể có trục trặc trong hệ thống ly hợp hoặc đĩa ly hợp bị mòn quá mức cho phép. Hãy đem xe đến kiểm tra tại đại lý Isuzu gần nhất.

Lịch Bảo Dưỡng

→ Tham khảo trang 7-217

Loại Dung Dịch, Chất Bôi Trơn Và Nhiên Liệu khuyên Dùng

→ Tham khảo trang 7-24

Kiểm Tra Mức Dầu Ly Hợp

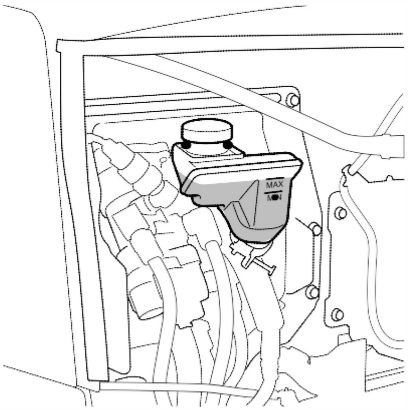

Kiểm tra mức dầu trong bình chứa bên dưới capô. Phải xác định rằng mức dầu trong bình chứa nằm giữa vạch "MAX" vạch "MIN".
Nếu mức dầu bên dưới vạch "MIN", Châm thêm dầu cho đến vạch "MAX".

Nắp capô

→ Tham khảo trang 7-8

Châm Thêm Dầu Ly Hợp

Mở nắp capô, tháo nắp chụp bình chưa dầu để châm thêm dầu ly hợp. Châm dầu ly hợp được chỉ định thêm đến vạch "MAX".

⚠ CHÚ Ý

- Trước khi châm dầu vào bình, hãy lau sạch khu vực chung quang miệng và châm dầu ly hợp từ bình chứa sạch. Các vật lạ rơi vào bình sẽ dẫn đến hư hỏng hệ thống ly hợp.
- Dầu ly hợp làm chảy các vật liệu phủ sơn, các bộ phận xe bằng nhựa mềm và cao su. Nó cũng gây bào mòn trên kim loại. Nếu bị dính, hãy lau sạch vùng này ngay lập tức hoặc dùng nước để rửa.
- Đừng trộn lẫn dầu ly hợp với dầu các nhãn hiệu không được chỉ định. Do phản ứng hóa học, bất kỳ hỗn hợp dung dịch nào từ các nhãn hiệu khác nhau sẽ gây hư hỏng trong hệ thống ly hợp.

Thay Dầu Ly Hợp

Thay dầu ly hợp theo lịch bảo dưỡng bằng loại dầu chỉ định. Vì việc thay dầu ly hợp cần phải tháo một số chi tiết trên xe, cho nên hãy để đại lý Isuzu thực hiện việc này.

Xả Gió Hệ Thống Ly Hợp

Nếu không khí có trong hệ thống ly hợp, bộ ly hợp có thể không ngắt nhả hoàn toàn.
Hãy xả gió hệ thống khi lượng dầu trong bình quá thấp hoặc do các đường ống của bộ ly hợp bị tháo ra trong quá trình bảo dưỡng. Đừng tự thực hiện xả gió; nên làm cùng với sự giúp đỡ của người khác.

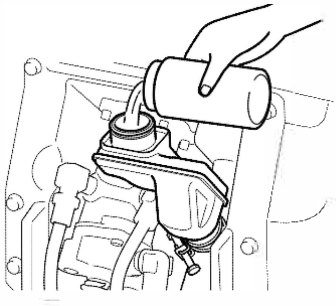

1. Chêm bánh xe và cài chắc phanh tay.
2. Kiểm tra mức dầu ly hợp trong bình chứa và châm thêm dầu theo yêu cầu.

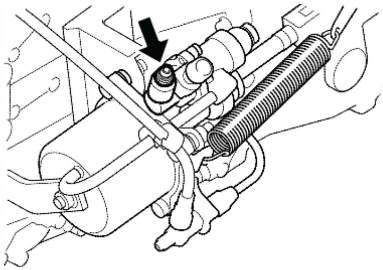

3. Tháo nắp cao su ra khỏi nút xả gió trên xy lanh ly hợp. Lau sạch nút xả gió.

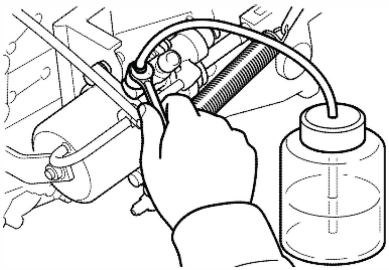

4. TNối một đầu ống nhựa mềm vào nút xả, đầu kia vào bình chứa trong suốt. Châm dầu ly hợp vào bình chứa đến khoảng 1/3 dung tích của nó.

5. 5. Đạp bàn đạp ly hợp vài lần và giữ bàn đạp ấn xuống.
6. Vặn lỏng nút xả gió để thấy các bọt khí chạy vào bình chứa; sau đó siết chặt nút xả gió ngay.
7. Hãy nhả bàn đạp ly hợp từ từ. Lặp lại bước 5 và 6 cho đến khi dầu từ đường ống không còn bọt khí nữa.
   Sau khi xả, hãy gắn nắp cao su vào vị trí.

⚠ CHÚ Ý

- Trong lúc xả gió, luôn quan sát và đảm bảo mức dầu ly hợp trong bình chứa không nằm dưới vạch "MIN".

Bàn đạp ly hợp M/T

Đĩa bố ly hợp sẽ mòn trong quá trình sử dụng và điều này khiến hành trình tự do của bàn đạp ly hợp bị giảm. Nếu bạn tiếp tục dùng bộ ly hợp đó, bộ ly hợp dễ bị trượt. Mặt khác, việc ngắt ly hợp sẽ kém đi, làm cho việc sang số khó khăn.

Lịch bảo dưỡng
→ Tham khảo trang 7-217

Kiểm Tra Bàn Đạp Ly Hợp

Kiểm tra hàng ngày

Kiểm tra xem có âm thanh bất thường được nghe hoặc bàn đạp ly hợp nặng bất thường khi nhấn bàn đạp ly hợp trong khi động cơ chạy không tải. Nếu một âm thanh bất thường được nghe hoặc bàn đạp ly hợp nặng do thiếu áp suất khí nén, tiến hành bôi trơn. Ngoài ra, kiểm tra xem cần số có thể được đặt ở số 1 hay số lùi dễ dàng không.
Cũng kiểm tra xem các ly hợp bắt suôn sẻ không trượt khi xe bắt đầu di chuyển chậm.

Mỡ bôi trơn các chi tiết
→ Tham khảo trang 7-172

KHUYẾN CÁO

- Hãy nhả bàn đạp ly hợp cẩn thận để tránh xe vọt chạy bất thình lình.

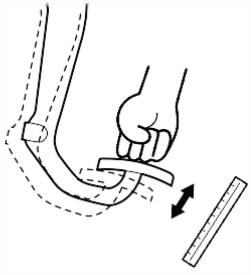

Kiểm Tra Bàn Đạp Ly Hợp

Nhấn nhẹ bàn đạpl ly hợp bằng tay cho đến khi bạn cảm thấy bị vướng lại.

Khoảng cách di chuyển của bàn đạp đến điểm này là hành trình tự do.

Loại hộp số	Hành trình tự do bàn đạp ly hợp
Ngoại trừ hộp số MZZ/ZF6S1000	40 - 60 mm (1.57- 2.36in)
Hộp số MZZ	60 - 80 mm (2.36- 3.15in)
Hộp số ZF6S1000	25 - 40 mm (0.98- 1.57in)

KHUYÊN CÁO

- Nếu hành trình tự do bàn đạp ly hợp không nằm trong thông số chuẩn, điều chỉnh lại bộ trợ lực ly hợp.

Điều chỉnh bộ trợ lực ly hợp (ngoại trừ hộp số ZF6S1000)

→ Tham khảo trang 7-126

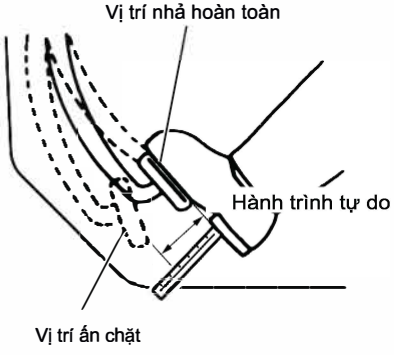

Kiểm Tra Bàn Đạp Ly Hợp

1. Phải xác định cần phanh tay được cài chặt. Hãy khởi động và cho động cơ chạy cầm chừng, rồi sau đó đạp hết mức vào bàn đạp ly hợp.
2. Di chuyển cần số về số 1 và nhả bàn đạp từ từ. Bàn đạp ly hợp bình thường nếu khoảng cách từ vị trí ấn chặt cho đến vị trí ngay trước khi bộ ly hợp ngắt là 20mm (0,79 in) hoặc hơn.

KHUYẾN CÁO

- Nếu hành trình bàn đạp ly hợp không nằm trong tiêu chuẩn, hãy liên hệ đại lý Isuzu gần nhất.

Điều chỉnh hành trình tự do của pedal ly hợp

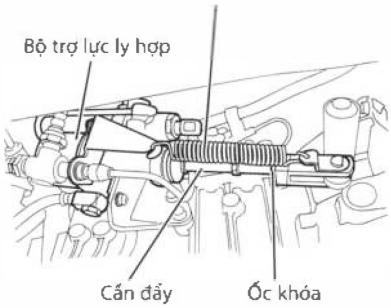

Điều chỉnh Bộ trợ lực ly hợp (Ngoại trừ hộp số ZF6S1000)

Nếu hành trình tự do của pedal ly hợp không nằm trong phạm vi được chỉ định, hãy điều chỉnh bộ trợ lực ly hợp và xy lanh chính khi đã ngừng động cơ.

KHUYẾN CÁO

- Xe trang bị hộp số ZF6S1000 không cần điều chỉnh bộ trợ lực ly hợp, làm tiếp các bước sau để điều chỉnh xy lanh chính.

1. Tháo lò xo từ bộ trợ lực ly hợp.
2. Nới lỏng ốc khóa của cần đẩy.
3. Vặn cần đẩy ngược chiều kim đồng hổ khi nhìn từ bộ trợ lực ly hợp cho đến khi nặng tay.
4. Từ điểm này, vặn cần đẩy về theo số vòng được chỉ ra dưới đây.

Loại hộp số	Số vòng
MZZ	5- 1/4 to5- 3/4
MZW	2- 1/4 to2- 3/4
MLD	3to3- 1/2
ZF9S1110	2- 1/2 to3
FSO5206B	2- 1/2 to3
ES11109	2- 1/2 to3
FS8209A	2- 1/2 to3

5. Siết chặt ốc khóa theo lực siết quy định.

Lực siết ốc khóa tiêu chuẩn
21-39 N·m (2.1-4.0kgf·m/**15-29 lb·ft**)

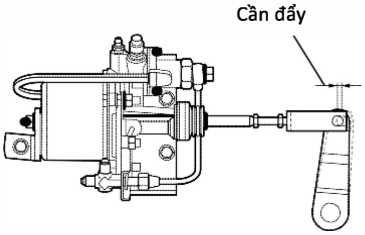

6. Chắc chắn rằng hành trình tự do bàn đạp ly hợp trong tiêu chuẩn.

Loại hộp số	Hành trình tự do tiêu chuẩn
MZZ	7.0 - 7.5 mm (0.28- 0.30in)
MZW	3.0 - 3.5 mm (0.12- 0.14in)
MLD	4.0 - 4.5 mm (0.16- 0.18in)
ZF9S1110	3.5 - 4.0 mm (0.14- 0.16in)
FSO5206B	3.5 - 4.0 mm (0.14- 0.16in)
ES11109	3.5 - 4.0 mm (0.14- 0.16in)
FS8209A	3.5 - 4.0 mm (0.14- 0.16in)

7. Nếu hành trình tự do không đạt đến như chỉ định, nới lỏng khoa cần đẩy và chỉnh lại cần đẩy theo chiều kim đồng hồ hoặc ngược lại đến khi đạt tiêu chuẩn.
   (1mm= 3/4 vòng của cần đẩy)
8. Siết cặt bu lông khóa theo lực chuẩn.

Lực siết bu lông khóa chuẩn
21-39 N·m (2.1-4.0kgf·m/**15-29 lb·ft**)

9. Chắc chắn rằng hành trình tự do bàn đạp ly hợp trong tiêu chuẩn ở trên.
10. Gắn lò xo vào.
11. Kiểm tra hành trình tự do của bàn đạp ly hợp. Nếu hành trình tự do không đạt đến như chỉ định, tiếp tục các bước sau đây để thực hiện việc điều chỉnh khác ở xy lanh chính.

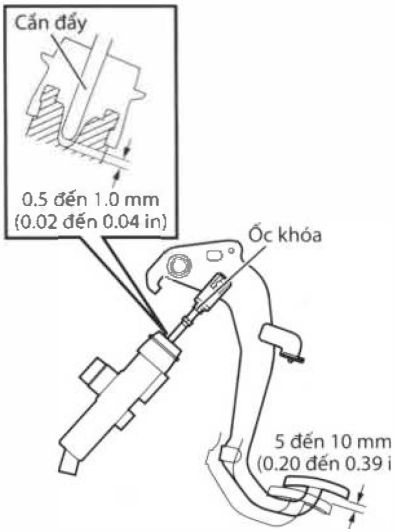

Điều chỉnh xy lanh chính

1. Tháo lò xo từ bàn đạp ly hợp.
2. Nới lỏng ốc khóa của cần đẩy xy lanh chính.
3. Vặn cần đẩy cho đến khi nó tiếp xúc với piston.
4. Vặn cần đẩy về 2/5 đến 4/5 vòng. Ở điểm đó, khe hở giữa đầu cẩn đẩy và piston khoảng 0,5 - 1.0 mm (0,02 - 0,04 inch).
5. Vặn chặt ốc khóa và gắn lò xo vào.

Nhớt Hộp Số M/T / SA

⚠ CẢNH BÁO

- Nếu lượng nhớt hộp số quá thấp, có thể gây hư hỏng hộp số và gây ra tai nạn. Lịch kiểm tra lượng nhớt tuan theo lịch bảo dưỡng.
- Không chạm vào nhớt hộp số khi còn nóng, có thể gây bỏng.

⚠ CHÚ Ý

- Khi kiểm tra lượng nhớt hộp số, đồng thời kiểm tra hộp số có bị rỉ nhớt không.

Thay nhớt hộp số theo lịch bảo dưỡng.
Nếu xe của bạn có trang bị hộp số tự động bạn nên theo các quy trình đặc biệt để kiểm tra mức nhớt và thay cho hộp số tự động.

Lịch bảo dưỡng

→ **Tham khảo trang 7-217**

Các dung dịch, nhớt bôi trơn và nhiên liệu khuyên dùng

→ **Tham khảo trang 7-242**

Lịch bảo dưỡng hộp số -ZF6S1000/ ZF9S1110

→ **Tham khảo trang 7-232**

Lịch bảo dưỡng hộp số-FSO5206B/ ES11109/ FS8209A

→ **Tham khảo trang 7-239**

Nhớt hộp số tự động

→ **Tham khảo trang 7-153**

KHUYẾN CÁO

- Chỉ dùng lượng nhớt như đã chỉ ra dưới đây theo hướng dẫn khi thay nhớt hộp số. Sau khi thay nhớt, phải bảo đảm nó ở đúng mức được yêu cầu.
- Nhớt thải ra phải được tiêu hủy theo phương pháp phù hợp với qui định của nhà nước.

Lượng nhớt hộp sô khi phải thay

Loại hộp số		Lượng nhớt [Tham khảo] Không có PTO	**Lít**(USgal./**Impgal.**) Có PTO
MZZ	6 cấp	**4.4**(1.16/**0.97**)	**5.3**(1.40/**1.17**)
MZW	5 cấp / 6 cấp	**5.3**(1.40/**1.17**)	**6.0**(1.59/**1.32**)
MLD	6 cấp	**6.5**(1.72/**1.43**)	**7.2**(1.90/**1.58**) Loại thường
			8.0(2.11/**1.76**) Loại dung tích lớn
ZF6S1000	6 cấp	**10.0**(2.64/**2.20**)	**10.5**(2.77/**2.31**)
ZF9S1110	9 cấp	**8.0**(2.11/**1.76**)	**8.5**(2.25/**1.87**)
FSO5206B	6 cấp	**7.5**(1.98/**1.65**)	—
FS8209A	9 cấp	**8.5**(2.25/**1.87**)	—
ES11109	9 cấp	**8.5**(2.25/**1.87**)	—

LƯU Ý

- Xác định loại hộp số bằng tấm thép ID trên nắp capô.

Các mã số tùy chọn

→ **Tham khảo trang 1-5**

MZZ

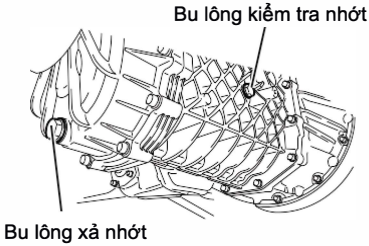

MZW

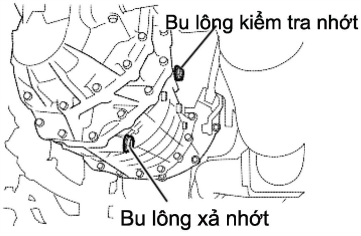

MLD

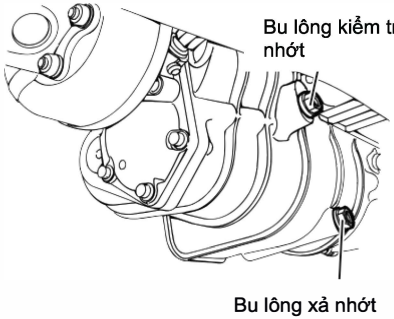

ZF6S1000

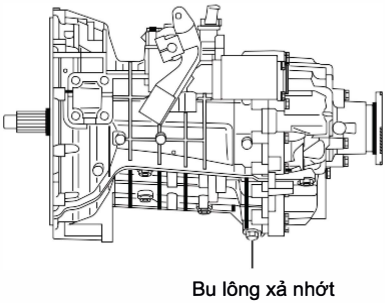

ZF9S1110

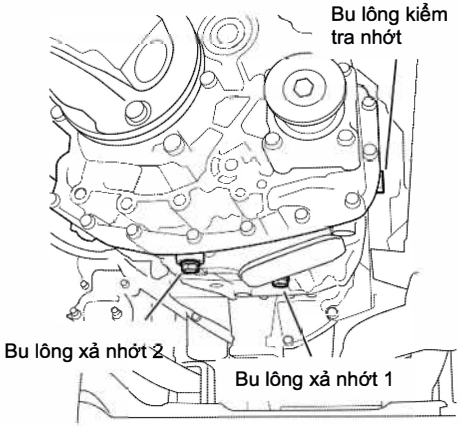

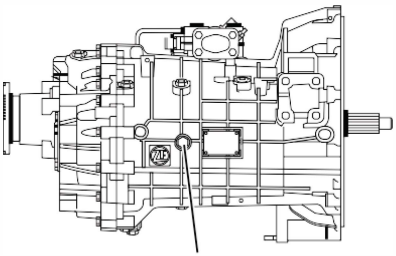

FSO5206B

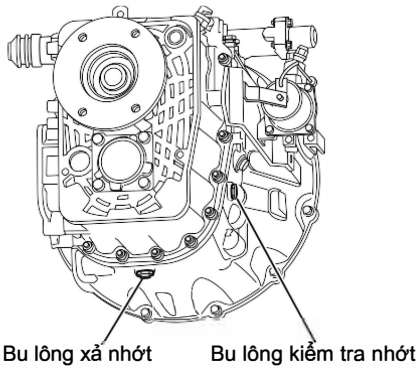

ES11109/FS8209A

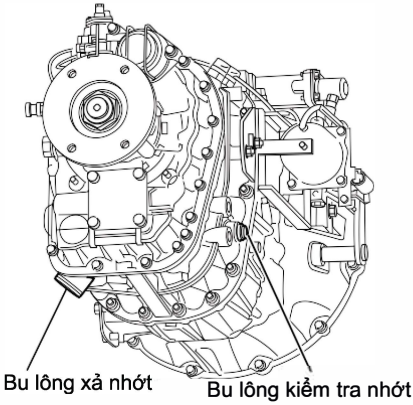

Kiểm Tra Mức Nhớt Hộp Số – Ngoại Trừ Hộp Số ZF6S1000

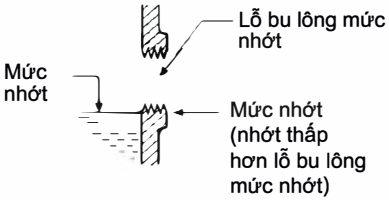

Đậu xe trên bề mặt cân bằng trước khi kiểm tra mực nhớt.

1. Tháo bu-lông kiểm tra mức nhớt.
2. Kiểm tra mức nhớt cao hơn hay thấp hơn lỗ bu-lông mức nhớt.
   Mức nhớt đúng nằm trong khoảng 0 và 10mm (0 và 0,39 in) cạnh lỗ bu-lông mức nhớt.
   • Nếu mức nhớt quá thấp hãy châm nhớt qua lỗ bu-lông mức nhớt.
3. Siết bu-lông mức nhớt theo chiều chỉ định. Đồng thời kiểm tra sự rò rỉ nhớt của hộp số.

Lực siết bu-lông mức nhớt	
MZZ/MZW	**29-49 N·m** (3.0-5.0kgf·m/**22-36lb·ft**)
MLD	**49-88 N·m** (5.0-9.0kgf·m/**36-65lb·ft**)
ZF9S1110	**60N·m** (6.1kgf·m/**44lb·ft**)
FSO5206B	**32-37 N·m** (3.3-3.8kgf·m/**24-27lb·ft**)
ES11109/FS8209A	**32-37 N·m** (3.3-3.8kgf·m/**24-27lb·ft**)

KHUYẾN CÁO

- Bất kì vết bẩn nào trên bu-lông cũng phải được lau sạch trước khi gắn lại.

Kiểm Tra Mức Nhớt Hộp Số – Hộp Số ZF6S1000

- Đậu xe trên bề mặt cân bằng trước khi kiểm tra mực nhớt.
- Không kiểm tra mực nhớt ngay sau khi sử dụng xe (kết quả kiểm tra sẽ không chính xá). Đợi đến khi nhiệt độ nhớt hạ xuống dưới 40°C(104°F).
- Thực hiện theo cùng quy trình cho xe trang bị PTO. Tuy nhiên, một số mẫu PTO cần châm thêm **0.5 lít**(0.13US gal./**0.11 Impgal.**) nhớt.

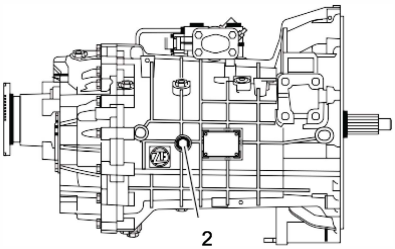

1. Tháo bu-lông (2).
2. Nếu mực nhớt thấp hơn cổng lọc nhớt, châm thêm nhớt như trong phần "Thay nhớt hộp số – hộp số ZF6S1000".
3. Lắp lại bu lông (2) theo lực siết quy định.

Lực siết tiêu chuẩn
60N·m(6.1kgf·m/**44lb·ft**)

Thay nhớt hộp số - Hộp số MZZ/MZW/MLD

MZZ

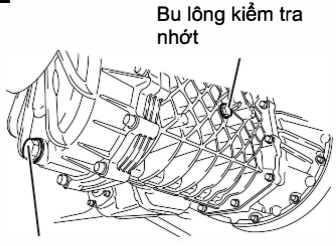

MZW

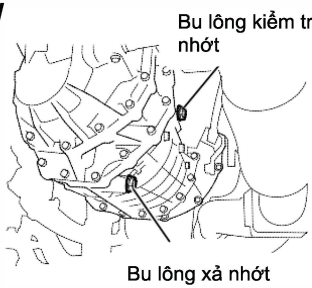

MLD

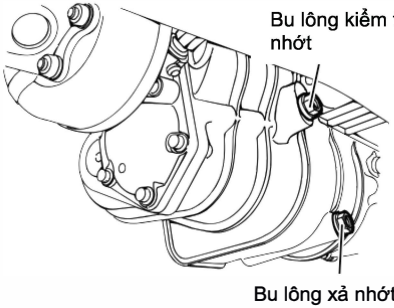

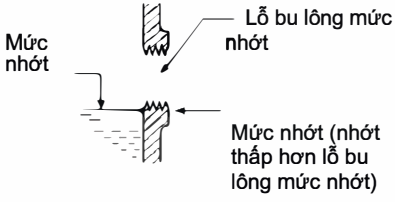

Nhớt hộp số phải được thay theo lịch quy định.

1. Đậu xe trên bề mặt cân bằng trước khi kiểm tra mực nhớt.
2. Đặt thùng chứa bên dưới bu lông xả.
3. Tháo cả bu lông mực nhớt và bu lông xả để nhớt chảy vào thùng chứa.
4. Sau khi lắp bu lông xả lại theo lực siết quy định, châm nhớt thông qua lỗ bu lông kiểm tra nhớt đến mực nhớt quy định.

Lực siết bu lông xả	
MZZ/MZW	**29-49 N·m** (3.0-5.0kgf·m/**22-36lb·ft**)
MLD	**49-88 N·m** (5.0-9.0kgf·m/**36-65lb·ft**)

KHUYẾN CÁO

- Bất kì vết bẩn nào trên bu-lông cũng phải được lau sạch trước khi gắn lại.

5. Sau khi châm nhớt, chắc rằng mực nhớt đến sát mép của lỗ kiểm tra nhớt.
6. Lắp lại bu lông kiểm tra nhớt theo lực siết tiêu chuẩn

Lực siết bu lông kiểm tra nhớt tiêu chuẩn	
MZZ/MZW	**29-49 N·m** (3.0-5.0kgf·m/**22-36lb·ft**)
MLD	**49-88 N·m** (5.0-9.0kgf·m/**36-65lb·ft**)

KHUYẾN CÁO

- Bất kì vết bẩn nào trên bu-lông cũng phải được lau sạch trước khi gắn lại.
- Hộp số MYY được làm bằng nhôm. Vì vậy phải cực kỳ cẩn thận không siết bu-lông mức nhớt và ốc xả quá mức. Nếu không đường ren bu-lông sẽ bị hư.

LƯU Ý

- Loại hộp số và mã hộp số được xác định trên tấm thép ID trên capo.

Thay nhớt hộp số – Hộp số ZF6S1000

CẢNH BÁO

- Không chạm vào hộp số hoặc nhớt hộp số khi còn nóng, có thể gây bỏng.

CHÚ Ý

- Thay nhớt hộp số khi đang ở nhiệt độ bình thường và độ nhớt thấp, chẳng hạn như sau khi sử dụng xe.
- Tránh để nhớt bị lẫn với nước. Thu nhớt thải trong thùng chứa.
- Nhớt thải ra phải được loại bỏ theo đúng qui định của nhà nước.

Thực hiện theo cùng quy trình cho xe trang bị PTO. Tuy nhiên, một số mẫu PTO cần châm thêm **0.5 lít**(0.13US gal./**0.11 Impgal.**) nhớt.

Nhớt hộp số phải được thay theo lịch quy định.

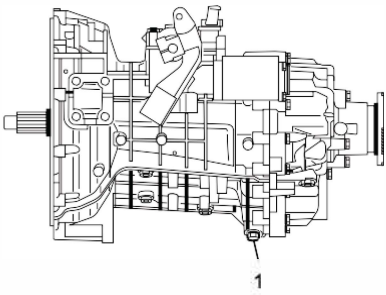

Xả nhớt hộp số

1. Đậu xe trên bề mặt cân bằng trước khi kiểm tra mực nhớt.
2. Nới lỏng và tháo bu lông (1), hứng nhớt thải vào thùng chứa.
3. Lau sạch bu lông xả, thay mới vòng đệm, lắp bu lông lại, và siết theo lực tiêu chuẩn.

Lực siết bu lông xả tiêu chuẩn
60N·m(6.1kgf·m/**44lb·ft**)

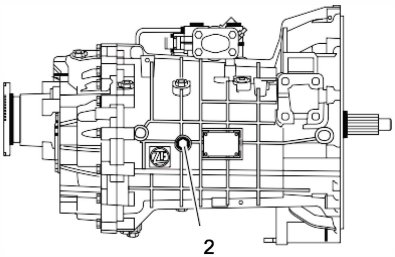

Châm nhớt hộp số

Châm nhớt lại khi xe đang trên bề mặt cân bằng.

1. Tháo bu lông (2).
2. Châm nhớt thông qua lỗ bu lông.
3. Mực nhớt phù hợp là khi đạt đến cạnh dưới của lỗ bu lông (2).
4. Lắp bu lông lại và siết theo lực tiêu chuẩn.

Lực siết bu lông tiêu chuẩn
60N·m(6.1kgf·m/**44lb·ft**)

5. Sau khi chạy thử một đoạn ngắn, kiểm tra lại mực nhớt và châm thêm nếu cần.

Thay nhớt hộp số – Hộp số ZF9S1110

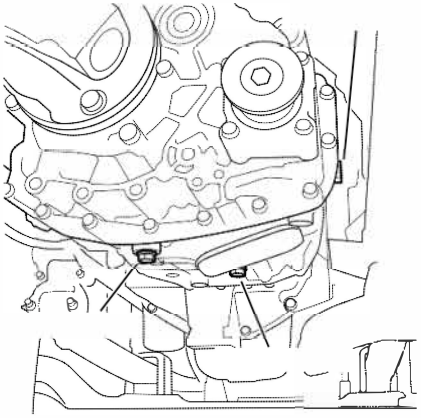

Nhớt hộp số phải được thay theo lịch quy định.

1. Đặt thùng chứa bên dưới bu lông xả.
2. Tháo bu lông thăm nhớt, sau đó đến bu lông xả 1 và bu lông xả 2 để xả nhớt vào thùng chứa.
3. Lắp bu lông xả 1 và 2 theo lực siết tiêu chuẩn.
   Phải lau sạch hai bu lông xả trước khi lắp lại.
4. Châm nhớt thông qua lỗ bu lông kiểm tra nhớt đến mực nhớt quy định.
5. Lắp bu lông kiểm tra nhớt theo lực siết quy định.

Lực siết bu lông tiêu chuẩn	
Bu lông thăm nhớt	**60N·m** (6.1kgf·m/**44lb·ft**)
Bu lông xả 1	
Bu lông xả 2	**120N·m** (12.2kgf·m/**88lb·ft**)

KHUYẾN CÁO

- Bất kì vết bẩn nào trên bu-lông cũng phải được lau sạch trước khi gắn lại.

LƯU Ý

- Loại hộp số và mã hộp số được xác định trên tấm thép ID trên capo.

Thay nhớt hộp sô – Hộp số FSO5206B/ES11109/FS8209A

FSO5206B

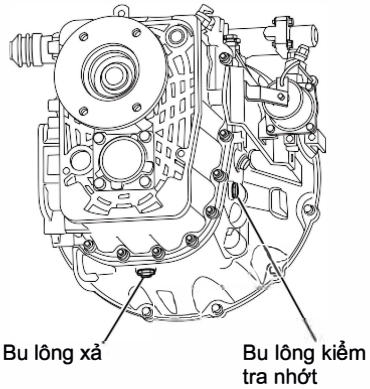

Nhớt hộp số phải được thay theo lịch quy định.

1. Đậu xe trên bề mặt cân bằng trước khi thay nhớt.
2. Chắc chắn rằng nhớt đủ ấm để có thể xả ra.
3. Đặt thùng hứng dưới bu lông xả.
4. Tháo bu lông xả (hộp số FSO5206B) hoặc lưới lọc nhớt (hộp số ES11109/FS8209A) at the để xả nhớt vào thùng chứa.

ES11109/FS8209A

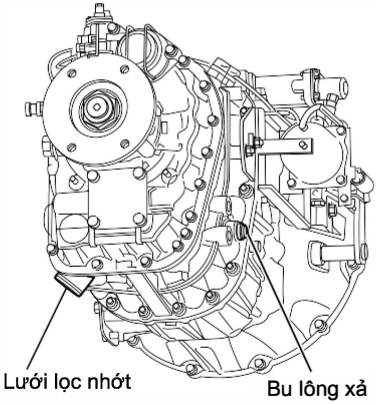

KHUYẾN CÁO

- Bất kì vết bẩn nào trên bu-lông cũng phải được lau sạch trước khi gắn lại.
- Lau sạch vết bẩn trên lưới lọc nhớt. Đồng thời, rửa sạch lưới lọc bằng dầu hỏa hay dung môi khác và để khô hoàn toàn.
- Thay các vòng đệm của lưới lọc nếu cần.

5. Lắp bu lông xả (hộp số FSO5206B) hoặc lưới lọc (hộp số ES11109/FS8209A) theo lực siết tiêu chuẩn.

Hộp số	Lực siết bu lông xả/ lưới lọc tiêu chuẩn
FSO5206B	**32-37 N·m** (3.3-3.8kgf·m/**24-27lb·ft**)
ES11109/ FS8209A	**40-47 N·m** (4.1-4.8kgf·m/**30-35lb·ft**)

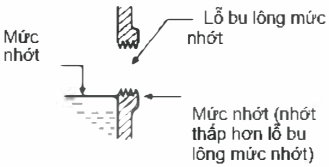

6. Lau sạch xung quanh lỗ thăm nhớt và châm nhớt đến cạnh dưới lỗ thăm nhớt.

KHUYẾN CÁO

- Tránh châm quá nhiều làm rò rỉ nhớt.

7. Kiểm tra mực nhớt và lắp bu lông thăm nhớt theo lực siết tiêu chuẩn.

Lực siết bu lông thăm nhớt
32-37 N·m (3.3-3.8kgf·m/**24-27lb·ft**)

Tuy mực nhớt châm thay đổI theo góc nghiêng của hộp số và dòng xe, luôn luôn châm nhớt đến cạnh dướI của lỗ thăm nhớt.

Nhớt hộp số tự động ALLISON2500 V

Kiểm tra mực nhớt

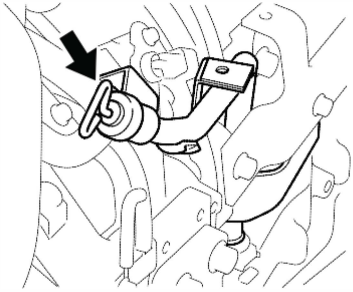

Nhớt hộp số vừa có tính năng bôi trơn vừa làm mát, và được vận chuyển bằng áp lực nhớt. luôn phải duy trì mực nhớt cần thiết. Nếu mực nhớt quá thấp, bơm nhớt sẽ không thể tạo đủ áp lực, khiến bộ ly hợp không hoạt động do thiếu lực ép, gây hư hỏng hộp số.
Nếu mực nhớt quá cao, sẽ tạo bọt khí trong quá trình hoạt động, gây rỉ nhớt khi khí thoát ra.

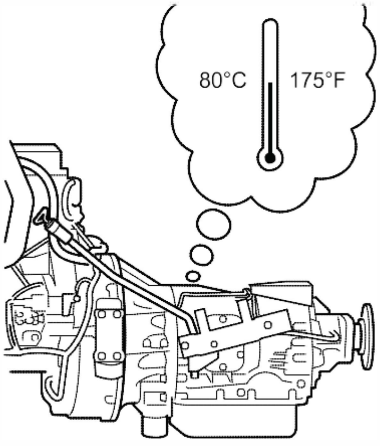

Kiểm tra nóng

1. Sử dụng hộp số ở vị trí D(Drive) đến khi đạt nhiệt độ hoạt động bình thường:
   - Tổng nhiệt độ 71°C đến 93°C (160°F đến 200°F)
   - Nhiệt độ tỏa ra 82°C đến 104°C (180°F đến 220°F)
   - Nếu hộp sô không có nhiệt kế, kiểm tra mực nhớt khi nhiệt kế đo nhiệt độ nước giải nhiệt động cơ đã ở định và hộp số hoạt động có tải ít nhất một giờ.
2. Dừng xe hoàn toàn trên một bề mặt phẳng bằng hệ thống phanh.
3. Chắc rằng động cơ ở chế độ không tải.
4. Cài hộp số ở vị trí "N".
5. Đảm bảo đã cài phanh khẩn cấp và/ hoặc phanh tay nếu có.

6. Chêm bánh xe nếu cần để chắc chắn xe không thể di chuyển được.
7. Trong khi động cơ đang chạ, rút que thăm nhớt và lau sạch.

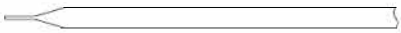

8. Nhét que thăm nhớt vào ống lại và lấy ra. Kiểm tra mực nhớt trên que thăm. Lặp lại vài lần để xác nhận kết quả..
9. Nếu lượng nhớt không trong vùng "HOT", châm thêm hoặc xả bớt để đưa mực nhớt về vùng "HOT".

Kiểm tra nguội (Tham khảo)

Lý do tiến hành kiểm tra nguội là để kiểm tra xem có đủ nhớt trong hộp số, và đảm bảo rằng hộp số có thể hoạt động an toàn đến khi có thể thực hiện kiểm tra nóng.

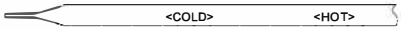

- Nếu mực nhớt trong khoảng "COLD", hộp số có thể hoạt động đến khi bạn thực hiện kiểm tra nóng. Nếu mực nhớt không trong khoảng "COLD" , châm thêm hoặc xả bớt để trả mực nhớt về giữa vùng "COLD".
- Thực hiện kiểm tra nóng ngay khi có thể sau khi đạt nhiệt độ hoạng đong bình thường 71°C đến 93°C (160°F đến 200°F).

Thay nhớt hộp số tự động

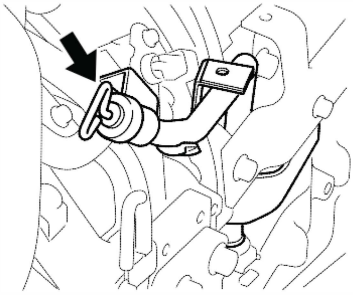

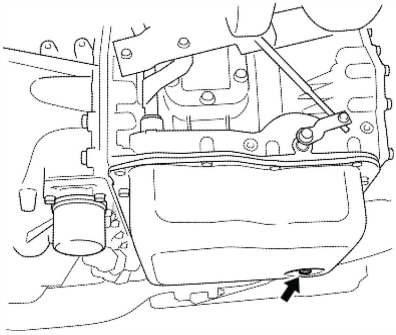

Phương pháp thay nhớt

1. Rút que thăm nhớt ra khỏi ống.
2. Tháo bu lông xả dưới đáy cac-te nhớt.
3. Xả nhớt hộp số.

KHUYẾN CÁO

- Hứng nhớt thải vào khay.
- Nhớt thải ra phải được loại bỏ theo đúng qui định của nhà nước

4. Thay vòng đệm mới và lắp bu lông xả vào.
5. Châm nhớt mới.
6. Nhét que thăm nhớt lại vào ống.
7. Kiểm tra mực nhớt theo hướng dẫn trong chương "Kiểm tra mực nhớt hộp số tự động".

Kiểm tra mực nhớt hộp số tự động
→ Tham khảo trang 7-140

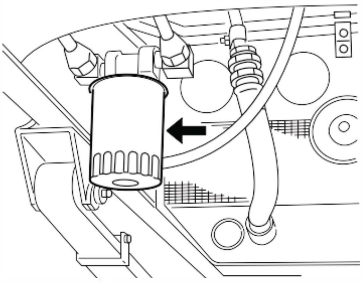

Thay lọc hệ thống làm mát

1. Dùng dụng cụ chuyên dụng tháo lọc nhớt bằng cách xoay ngược chiều kim đồng hồ.

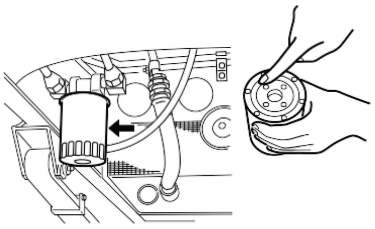

2. Vệ sinh bề mặt tiếp xúc bằng vải sạch.
3. Thoa một ít nhớt lên vòng đệm O, và lắp lọc vào bằng cách xoay theo chiều kim đồng hồ đến khi vòng đệm và mặt tiếp xúc khít lại. Xoay thêm ¾ vòng bằng dụng cụ chuyên dùng.

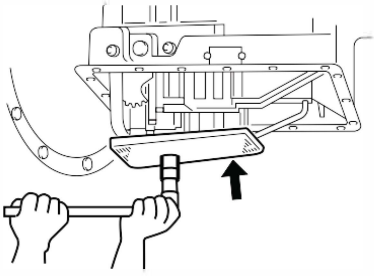

Thay lọc nhớt cac-te

Thay lọc nhớt cac-te theo lịch bảo dưỡng.

Nhớt hộp số model ALLISON3000/3500 V

Kiểm tra mực nhớt hộp số tự động

KHUYẾN CÁO

- Để tránh vật lạ rơi vào hộp số, lau sạch khu vực xung quanh que thăm nhớt trước khi rút ra.

Kiểm tra độ nóng

1. Khởi động động cơ và sử dụng trong khoảng 10 phút để làm ấm. Trong 10 phút này nhiệt độ nhớt sẽ tăng đến khoảng 70-80 °C(158-176 °F). Tùy thuộc vào tình hình thời tiết, có thể điều chỉnh khoản thời gian này.
2. Kéo chắc thắng tay và đậu xe trên một bề mặt bằng phẳng, vững chải.
3. Giữ động cơ chạy không tải đồng thời đạp bàn đạp phanh, nhấn các nút theo thứ tự "D"- "N"- "R"-"N".
4. Giữ động cơ chạy không tải, rút que thăm nhớt, lau phần đuôi bằng vải sạch, nhét hoàn toàn lại vào ống dẫn hướng và rút ra.
5. Kiểm tra mực nhớt ở cuối que thăm. Nếu ở trong khoảng HOT, mực nhớt là đủ.
6. Nếu mực nhớt thấp, châm thêm nhớt qua ống dẫn hướng. Đồng thời kiểm tra sự rò rỉ nhớt.

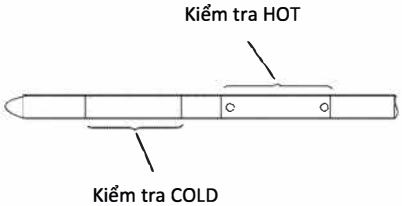

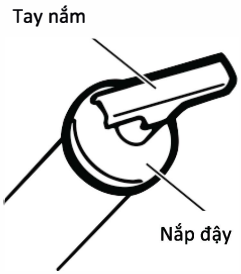

KHUYẾN CÁO

- Sau khi kiểm tra, nhét chặt que thăm nhớt bằng cách xoay tay nắm trong khi nhấn vào.
- Khoảng COLD dùng để kiểm tra mực nhớt trong trường hợp không thể làm ấm như trong khi thay nhớt hay khi hộp số tự động đang được sửa chữa trong xưởng của đại lý Isuzu. Trong các trường hợp khác kiểm tra theo khoảng HOT sau khi làm ấm.

Phương pháp sử dụng cảm biến điện tử

Đậu xe trên bề mặt phẳng và cài chặt phanh tay. Kiểm tra mực nhớt khi hộp số ở "N" động cơ chạy không tải. Cảm biến có thể phát hiên mực nhớt hộp số khi xe đậu trên mặt phẳng và thỏa mãn các điều kiên sau.

- Động cơ chạy không tải.
- Hộp số ở vị trí "N".
- Tốc độ xe 0km/h(0MPH).
- Nhiệt độ nhớt đạt 40 đến 104°C (104 đến 220°F).

Khi đạt những điều kiện trên cảm biến sẽ báo sau 2 phút chờ.

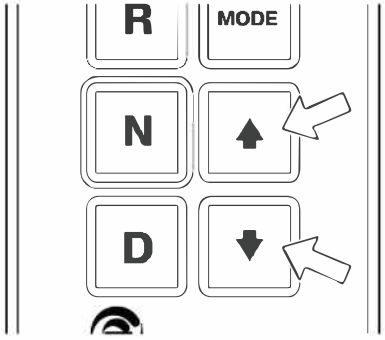

Chọn chế độ hiển thị mực nhớt (Phím chọn loại 1)

Để chọn chế độ hiển thị mực nhớt trên màn hình hiển thị cần số, động cơ phải chạy ở chế đồ không tải sau khi làm ấm. Khi hộp số ở "N", nhấn cả hai nút "↑" và "↓" đồng thời. Khi thỏa tất cả điều kiện , màn hình hiển thị của cần số sẽ chuyển sang chế độ mực nhớt ngay lập tức.

Khi hiển thị, màn hình vẫn ở chế độ chờ, số hiển thị chớp tắt liên tục (từ X8 đến X1) đến khi hết thời gian chờ.

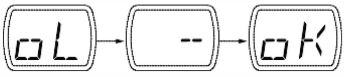

Khi còn đủ nhớt trong hộp số, màn hình sẽ chuyển đổi từ [oL] ("o L" duy trì trong khi đang kiểm tra) sang [oK].("oK" nghĩa là đủ nhớt) Màn hình chỉ hiển thị hai ký tự. Không phải lúc nào cảm biến báo mực nhớt cũng khớp với kết quả trên que thăm nhớt, do cảm biến chỉ cho ra kết quả sau khi điều chỉnh phù hợp với điều kiên nhiệt độ. Ví dụ: [o L] sau đó là [oK] nghĩa là mực nhớt vẫn đủ .



Nếu mực nhớt quá thấp, màn hình hiện [oL] trước, sau đó đổi sang [Lo] cuối cùng sang [số]."Lo" nghĩa là "mực nhớt thấp" và con số thể hiện số lít nhớt còn thiếu để đạt mức yêu cầu.
Ví dụ: hiện [oL] –[Lo] –[2] nghĩa là nếu bàn châm thêm khoảng **2 lít**(0.53 USgal./ **1.44 Impgal.**) nhớt, mực nhớt sẽ đạt yêu cầu.



Nếu mực nhớt quá cao, [HI] và [số] hiển thị lần lượt sau [oL]. "HI" nghĩa là "mực nhớt cao" và số thể hiện số lít nhớt vượt yêu cầu.
Ví dụ: hiện [o L] –[HI]–[1] nghĩa lf có khoảng **1lít**(0.26USgal./**0.22Impgal.**) nhớt vượt mức FULL trong hộp số.

KHUYẾN CÁO

- Nếu màn hình hiển thị mực nhớt quá thấp, bạn nên kiểm tra lại bằng que thăm nhớt.

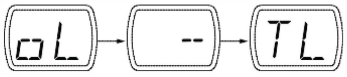

Nếu vì một điều kiện nào đó làm màn hình không thể hiển thị mực nhớt, màn hình hiện [-] và sau đó là một [ký tự] sau [oL]. Ký tự là một mã tin nhắn đại diện cho một lỗi được liệt kê trong bảng bên dưới.
Ví dụ: hiển thị [o L] –[-]–[TL] nghĩa là màn hình không thể hiển thị do một lỗi dưới ký tự TL. Mã này có nghĩa như sau. Nhiệt độ nhớt trong cac-te thấp hơn nhiệt độ cảm biến có thể đo. Xem bảng bên dưới để biết cách khắc phục lỗi.

Mã	Nguyên nhân
X1-X8	Thời gian chờ quá ngắn (Số thay đổi theo thứ tự (từ X8 đến X1) đến khi hết thời gian chờ).
EL	Tốc độ động cơ quá thấp (r/min).
EH	Tốc độ động cơ qúa cao (r/min).
SN	Chưa đưa hộp số về trạng thái"N".
TL	Nhiệt độ nhớt thấp hơn nhiệt độ có thể đo của cảm biến.
TH	Nhiệt độ nhớt cao hơn nhiệt độ có thể đo của cảm biến.
SH	Xe không đang đứng yên.
FL	Cảm biến bị lỗi (cảm biến tốc độ, cảm biến khí nạp, cảm biến nhiệt độ, cảm biết mực nhớt,V/v) Vui lòng liên hệ đại lý Isuzu gần nhất.

Để tắt chế độ hiển thị mực nhớt bấm hai nút "↑" và "↓" cùng lúc hai lần hoặc chọn "D", "N" hay "R" bằng nút chọn.

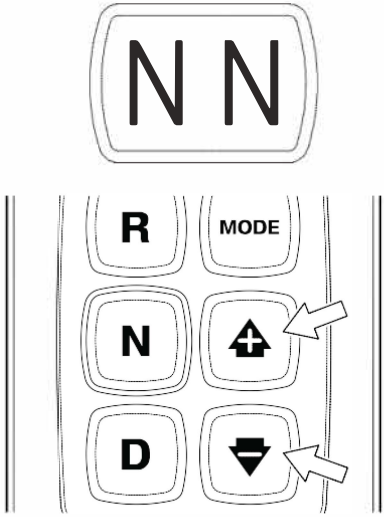

Tính năng tiên lượng (phím chọn loại 2)

Nhấn nút chọn thủ công (Upshift/Downshift) cùng lúc sẽ hiển thị các nội dung chẩn đoán.

KHUYẾN CÁO

- Thực hiện chẩn đoán với khi đạt các điều kiện sau.
  - Xe dừng ở một vị trí an toàn, bằng phẳng.
  - Hộp số ở "N".
  - Đã kéo phanh tay.
  - Nhiệt độ nhớt đạt 40 đến 104°C (104 đến 220°F).
  - Động cơ đã chạy không tải 2 phút trở lên.

Nếu TCM nhận định cần thay một trong các chỉ số ("Nhớt, Lọc, hay Hộp số có vấn đề"), Thông tin tương ứng sẽ hiển thị/ chớp sáng.

Nhấn nút thủ công (Upshift/Downshift)	Nội dung chẩn đoán	Phương pháp xóa lỗi sau khi thay thế hay sửa chữa
Nhấn một lần	Thông tin mực nhớt.	
Nhấn hai lần	Mã chẩn đoán lỗi hiển thị (nhấn MODE sẽ hiển thị 5 mã chẩn đoán gần nhất. Sau khi chẩn đoán, nhấn "N".)	• Nhấn và giữ 10 giây khi lỗi đang hiển thị. • Xóa bằng Allison Doc.



Thông tin mực nhớt
Khi mực nhớt đủ, màn hình hiển thị [TRANSOILLEVELOK]. Không phải lúc nào cảm biến báo mực nhớt cũng khớp với kết quả trên que thăm nhớt, do cảm biến chỉ cho ra kết quả sau khi điều chỉnh phù hợp với điều kiên nhiệt độ. Ví dụ: [TRANSOILLEVELOK] nghĩa là mực nhớt đủ.



Nếu mực nhớt quá thấp, màn hình hiện [TRANSOIL*LLO].
"LO" nghĩa là "mực nhớt thấp" và ký tự "*L" thể hiện bao nhiêu lít nhớt cần châm thêm.
Ví dụ: hiện [TRANSOIL2LLO] nghĩa là nếu châm thêm khoảng **2lít**(0.53USgal./**0.44 Impgal.**) nhớt, mực nhớt sẽ đủ.

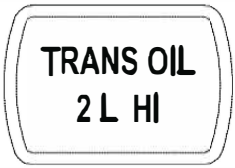

Nếu mực nhớt quá cao, màn hình hiện [TRANSOIL*LHI]. "HI" nghĩa là "mực nhớt cao" và ký tự "*L" thể hiện bao nhiêu lít nhớt thừa.
Ví dụ: hiện [TRANSOIL2LHI] nghĩa là có **2lít**(0.53US gal./**0.44 Impgal.**) nhớt vượt mức FULL trong hộp số.

KHUYẾN CÁO

- Nếu màn hình hiển thị mực nhớt quá thấp, bạn nên kiểm tra lại bằng que thăm nhớt.

Ví dụ: ENGRPM TOO HI

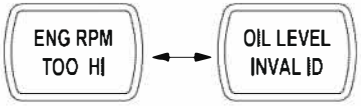

Nếu vì một điều kiện nào đó làm màn hình không thể hiển thị mực nhớt, tin nhắn được liệt kê trong bảng bên dưới sẽ được hiển thị.

Tin nhắn	Nội dung
SETTLING [timeremaininguntil	Thời gian chờ quá ngắn
ENGRPMTOOLO	Tốc độ động cơ quá thấp (r/min).
ENGRPMTOOHI	Tốc độ động cơ qúa cao (r/min).
MUSTBEINNEUTRAL	Chưa đưa hộp số về trạng thái"N".
OILTEMPTOOLO	Nhiệt độ nhớt thấp hơn nhiệt độ có thể đo của cảm biến.
OILTEMPTOOHI	Nhiệt độ nhớt cao hơn nhiệt độ có thể đo của cảm biến.
VEHSPDTOO HI	Xe không đang đứng yên.
SENSORERROR	Cảm biến bị lỗi (cảm biến tốc độ, cảm biến khí nạp, cảm biến nhiệt độ, cảm biết mực nhớt,V/v) Vui lòng liên hệ đại lý Isuzu gần nhất.

Để tắt chế độ hiển thị mực nhớt bấm hai nút "↑" và "↓" cùng lúc hai lần hoặc chọn "D", "N" hay "R" bằng nút chọn.

Thay nhớt hộp số

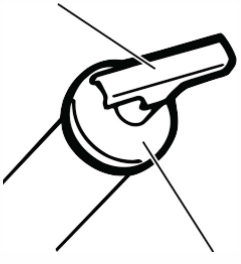

1. Đặt một thùng chứa bên dưới bu lông xả.
2. Tháo que thăm nhớt và bu lông xả để xả nhớt vào thùng chứa.

KHUYẾN CÁO

- Châm lượng nhớt như bảng bên dưới. Sau khi châm, chăc chắn nhớt ở mực yêu cầu.
- Thay lọc theo lịch bảo dưỡng.
- Nhớt thải ra phải được loại bỏ theo đúng qui định của nhà nước.
- Hộp số không thể xả sạch hoàn toàn do còn một lượng nhất định trong các đường ống.

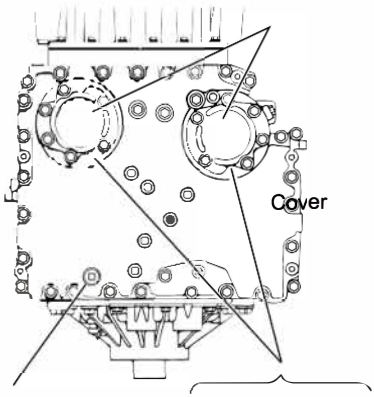

3. Tháo lọc nhớt sau khi thay nắp chụp.
4. Lắp lọc nhớt mớI vớI vòng đệm O được thoa một lớp nhớt mỏng.
5. Sau khi lắp ống xả,châm nhớt mớI vào theo ống thăm nhớt.

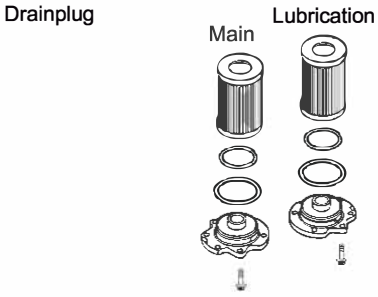

KHUYẾN CÁO

- Bất kì vết bẩn nào trên bu-lông cũng phải được lau sạch trước khi gắn lại..

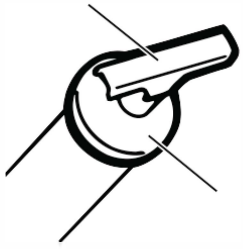

6. Lắp lại que thăm bằng cách xoay tay nắm trong khi nhấn nắp chụp.
7. Kéo chắc phanh tay và đậu xe trên một bề mặt bằng phẳng, vững chải.
8. Với động cơ chạy không tải và nhấn bàn đạp phanh, sang số bằng cách nhấn nút theo thứ tự "D"-"N"-"R".
9. Nhấn nút "N" để về trạng thái nghỉ.
10. Rút que thăm và lau bằng giẻ sạch, sau đó gắn vào lại.
11. Kiểm tra mực nhớt ở cuối que thăm có nằm trong khoảng COLD.
12. Nếu thấp hơn, châm thêm nhớt qua lỗ que thăm nhớt.
13. Khởi động động cơ và sử dụng trong khoảng 10 phút để làm ấm.
    Trong 10 phút này nhiệt độ nhớt sẽ tăng đến khoảng70-80 °C(158-176 °F). Tùy thuộc vào tình hình thời tiết, có thể điều chỉnh khoản thời gian này.
14. Kéo chắc phanh tay và đậu xe trên một bề mặt bằng phẳng, vững chải.
15. Kiểm tra mực nhớt tham khảo chương "Kiểm tra mực nhớt hộp số tự động".

Lượng nhớt thay thế [tham khảo]	Tổng lượng nhớt [tham khảo]
20 lít (5.28USgal./ **4.4Impgal.**)	**27 lít** (7.13USgal./ **5.94Impgal.**)

Kiểm tra mực nhớt hộp số tự động
→ Tham khảo trang 7-144

Nhớt bầu trợ lực ly hợp SA

Nếu xe bạn có trang bị bầu trợ lực ly hợp , cần thay nhớt bầu trợ lực ly hợp cùng nhớt hộp số tự động.
Kiểm tra và thay nhớt bầu trợ lực ly hợp theo lịch bảo dưỡng.

KHUYẾN CÁO

- Cả số lượng và chất lượng nhớt là yêu tố quan trong ảnh hưởng đến hiệu quả hoạt động của bầu trợ lực ly hợp . Hãy chắc rằng chỉ dùng nhớt được Isuzu đề nghị để châm và tuân thủ mực dầu theo tiêu chuẩn.
  - Quá nhiều sẽ dẫn đến rò rỉ dầu.
  - Quá ít sẽ làm hệ thống hoạt động bị lỗi.
- Trước khi kiểm tra mực dầu, lau sạch que thăm và khu vực xung quanh để ngăn bùi và các vật lạ rơi vào hệ thống. Nếu để việc đó xảy ra, có thể làm hộp số bị lỗi. Lau sạch que thăm trước khi gắn vào lại.
- Không được để dung dịch làm mát động cơ, nước hay các loại dầu nhớt khác trộn lẫn với nhớt bầu trợ lực ly hợp . Nếu không, sẽ làm giảm hiệu suất hoạt động và hư hỏng trong hệ thống.

Lịch bảo dưỡng

→ Tham khảo trang 7-217

Các dung dịch, nhớt bôi trơn và nhiên liệu khuyên dùng

→ Tham khảo trang 7-242

Kiểm tra mực nhớt

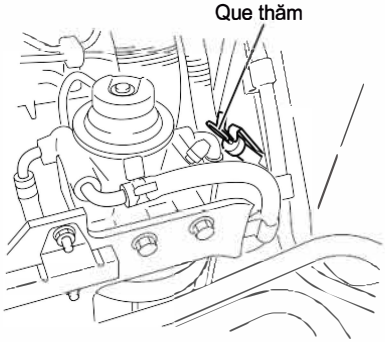

1. Đậu xe trên bề mặt phẳng và cài chặt phanh tay.
2. Khởi động động cơ.
3. Rút que thăm nhớt và lau bằng giẻ sạch.

4. Lắp que thăm nhớt về vị trí cũ, sau đó trong khi động cơ chạy không tải, chậm rãi rut que thăm nhớt ra và xem mực nhớt có nằm trong vùng đánh dấu "C" khi nhiệt độ nhớt thấp hoặc trong vùng đánh dấu "H" khi nhiệt độ nhớt cao. (Xem bảng bên dưới để biết nhiệt độ thấp và cao của nhớt).
5. Nếu mực dầu quá thấp, châm thêm lượng cần thiết.
6. Sau khi kiểm tra, lắp que thăm nhớt về vị trí cũ hoàn toàn.
7. Sử dụng xe một lúc và kiểm tra lại mực nhớt bằng que thăm

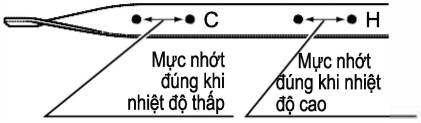

Vùng đánh dấu	Nhiệt độ nhớt bầu trợ lực ly hợp
COLD (C)	About 20 - 30°C (68- 86°F)
HOT(H)	About 70 - 80°C (158- 176°F)

⚠ CHÚ Ý

- Hãy thật cẩn thận không để bị bỏng do chạm vào động cơ còn nóng khi đang thăm nhớt. Bảo vệ bản thân bằng găng tay.

Thay nhớt

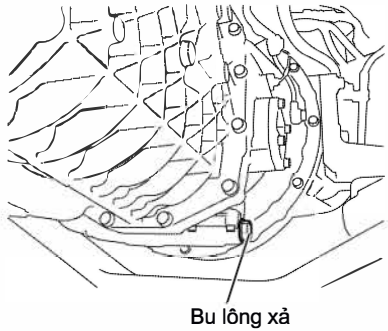

Thay nhớt bầu trợ lực ly hợp theo lịch bảo dưỡng.

KHUYẾN CÁO

- Sau khi thay hớt bầu trợ lực ly hợp , kiểm tra mực nhớt theo phương pháp đã giới thiệu trong chương "Kiểm tra mực nhớt".
- Nhớt thải ra phải được loại bỏ theo đúng qui định của nhà nước.

1. Đặt thùng hứng dưới bu lông xả.
2. Lật cabin.
3. Rút que thăm nhớt.
4. Tháo bu lông xả cho nhớt chảy vào thùng.

LƯU Ý

- Nhớt bầu trợ lực ly hợp không thể xả sạch hoàn toàn do còn một lượng nhất định trong các đường ống.

5. Lắp bu lông xả theo lực siết tiêu chuẩn.

Lực siết bu lông xả tiêu chuẩn
29-49 N·m (3.0-5.0kgf·m/**22-36 lb·ft**)

6. Sau khi lắp ống xả,châm nhớt mới vào theo ống thăm nhớt.
7. Kiểm tra mực nhớt theo chương "Kiểm tra mực nhớt".

Kiểm tra mực nhớt
→ Tham khảo trang 7-153

Lịch bảo dưỡng
→ Tham khảo trang 7-217

Các dung dịch, nhớt bôi trơn và nhiên liệu khuyên dùng
→ Tham khảo trang 7-242

Nhớt hộp số M/T / SA
→ Tham khảo trang 7-129

Nhớt vi sai cầu Sau

Mức nhớt bộ vi sai cầu sau phải được kiểm tra và thay mới theo lịch bảo dưỡng.

KHUYẾN CÁO

- Chỉ dùng lượng nhớt chỉ định bên dưới phần này như cách hướng dẫn khi thay nhớt.
- Sau khi thay phải bảo đảm nhớt ở đúng mức yêu cầu.
- Nhớt thải ra phải được loại bỏ theo đúng qui định của nhà nước.

Lịch bảo dưỡng

→ Tham khảo trang 7-217

Các dung dịch, nhớt bôi trơn và nhiên liệu khuyên dùng

→ Tham khảo trang 7-242

Kiểm tra mức nhớt

Kiểu FRR/FSR/FTR/FVR/GVR/FSS/FTS, kiểu FVM dẫn động cầu trước và kiểu FVZ/GVZ dẫn động cầu sau

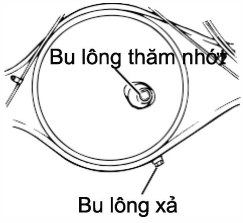

Kiểu FVZ/GVZ dẫn động cầu sau

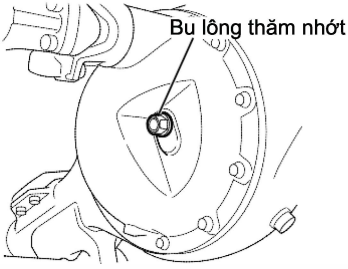

1. Tháo bu-lông thăm nhớt

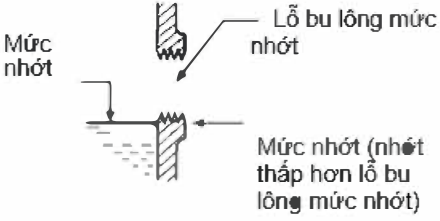

2. Kiểm tra mức nhớt có lên đến cạnh dưới của lỗ bu-lông mức nhớt hay không.
   - Nếu mực nhớt quá thấp, châm thêm đến cạnh dướI của lỗ bu lông.
3. Siết bu lông thăm nhớt theo lực tiêu chuẩn.

Lực siết bu lông tiêu chuẩn
49-88 N·m (5.0-9.0kgf·m/**36-65 lb·ft**)

KHUYẾN CÁO

- Bất kì vết bẩn nào trên bu-lông cũng phải được lau sạch trước khi gắn lại.

Thay nhớt

Kiểu FRR/FSR/FTR/FVR/GVR/FSS/FTS, kiểu FVM dẫn động cầu trước và kiểu FVZ/GVZ dẫn động cầu sau

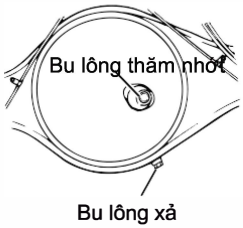

1. Đặt thùng hứng dưới bu lông xả.
2. Tháo các bu lông trong hình để xả nhớt và thùng.
3. Sau hi lăp lại bu lông xả theo lực siết chuẩn, châm thêm nhớt qua lỗ thăm nhớt đến cạnh dưới của lỗ bu lông thăm nhớt..

KHUYẾN CÁO

- Bất kì vết bẩn nào trên bu-lông cũng phải được lau sạch trước khi gắn lại.

Kiểu FVZ/GVZ dẫn động cầu sau

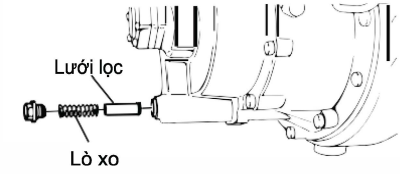

4. Sau khi châm nhớt, chắc rằng mực nhớt đến cạnh dưới của lỗ thăm nhớt.
5. Lắp bu lông thăm nhớt theo lực siết chuẩn.
6. Cho kiểu FVZ, tháo bu lông thăm nhớt trên đỉnh bộ vi sai cầu sauvà châm **1.5 lít** (0.13US gal./ **.11Impgal.**) nhớt vào.

Kiểu FVZ/GVZ dẫn động cầu sau

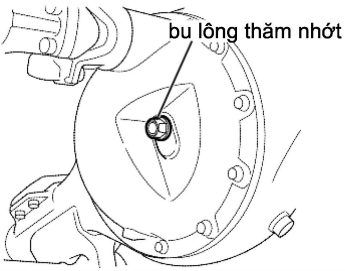

Lực siết bu lông chuẩn
49-88 N·m (5.0-9.0kgf·m/**36-65 lb·ft**)

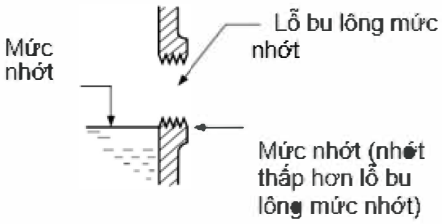

Dung tích nhớt bộ vi sai cần thay

Kích thước bộ vi sai		Lượng nhớt [Giá trị tham khảo] **Lít**(USgal./**Impgal.**)
14.5inch		**6.5**(1.72/**1.43**)
15.5inch		**9.0**(2.38/**1.98**)
16.5inch		**14.0**(3.70/**3.08**)
17.5inch (một cầu)		**14.0**(3.70/**3.08**)
18.5inch		**13.0**(3.43/**2.86**)
17.5inch (tandem drive axle)	Dẫn động cầu trước	**18.0**(4.76/**3.96**)
	Dẫn động cầu sau	**12.0**(3.17/**2.64**)

KHUYẾN CÁO

- Chỉ sử dụng đúng loại nhớt được Isuzu khuyến cáo.

Các dung dịch, nhớt bôi trơn và nhiên liệu khuyên dùng

→ Tham khảo trang 7-242

Nhớt vi sai cầu trước V

Mức nhớt bộ vi sai cầu trước phải được kiểm tra và thay mới theo lịch bảo dưỡng.

Lịch bảo dưỡng

→ Tham khảo trang 7-217

Các dung dịch, nhớt bôi trơn và nhiên liệu khuyên dùng

→ Tham khảo trang 7-242

Kiểm tra mực nhớt

FSS

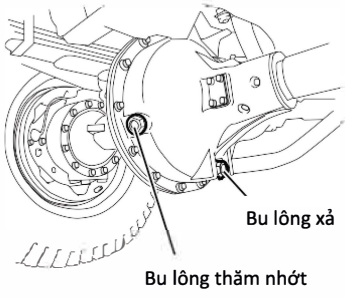

1.Tháo bu lông thăm nhớt.

FTS (loại 1)

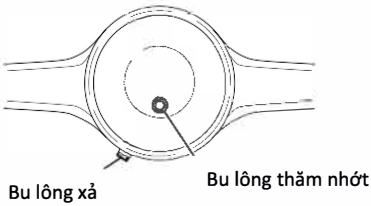

FTS (loại 2)

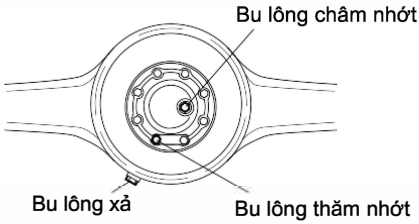

2. Kiểm tra mức nhớt có lên đến cạnh dưới của lỗ bu-lông mức nhớt hay không.
   - Nếu mực nhớt quá thấp, châm thêm qua lỗ thăm nhớt cho kiểu FSS hoặc FTS (loại 1).
   - Cho kiểu FTS (loại 2), Tháo bu lông châm nhớt và châm thêm nhớt qua lỗ châm.

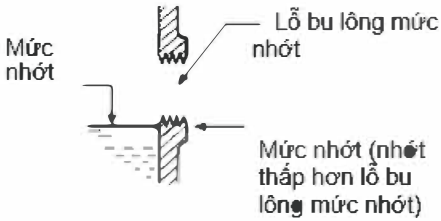

3. Siết bu lông thăm nhớt cho kiểu FSS hoặc FTS (loại 1), hoặc bu lông thăm nhớt và bu lông châm nhớt cho kiểu FTS (loại 2).

Kiểu	Lực siết bu lông tiêu chuẩn	
FSS/FTS(Type1)	**49-88 N·m** (5.0-9.0kgf·m/**36-65 lb·ft**)	
FTS(Type2)	Bu lông châm	**49-88 N·m** (5.0-9.0kgf·m/**36-65 lb·ft**)
	Bu lông thăm	**15- 18 N·m**(1.5- 1.8kgf·m/**11 -13 lb·ft**)

KHUYẾN CÁO

- Bất kì vết bẩn nào trên bu-lông cũng phải được lau sạch trước khi gắn lại.

Thay nhớt

FSS

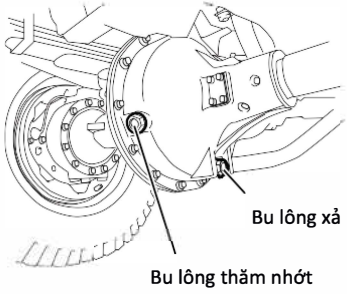

1. Đặt thùng hứng dưới bu lông xả.

KHUYẾN CÁO

Chỉ dùng lượng nhớt chỉ định bên dưới phần này như cách hướng dẫn khi thay nhớt.

Sau khi thay phải bảo đảm nhớt ở đúng mức yêu cầu.

Nhớt thải ra phải được loại bỏ theo đúng qui định của nhà nước.

FTS (loại 1)

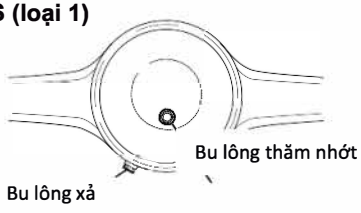

2. Tháo các bu lông trong hình để xả nhớt và thùng.

FTS (loại 2)

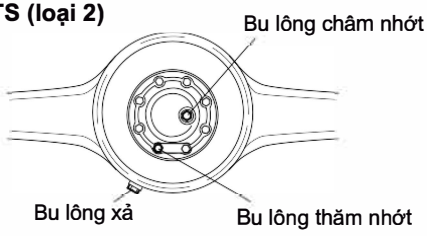

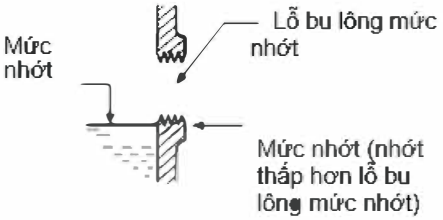

3. Kiểm tra mức nhớt có lên đến cạnh dưới của lỗ bu-lông mức nhớt hay không.
   - Nếu mực nhớt quá thấp, châm thêm qua lỗ thăm nhớt cho kiểu FSS hoặc FTS (loại 1).

     Cho kiểu FTS (loại 2), Tháo bu lông châm nhớt và châm thêm nhớt qua lỗ châm).

KHUYẾN CÁO

- Bất kì vết bẩn nào trên bu-lông cũng phải được lau sạch trước khi gắn lại.

4. Sau khi châm nhớt, chắc rằng mực nhớt đến cạnh dưới của lỗ thăm nhớt.
5. Siết bu lông thăm nhớt cho kiểu FSS hoặc FTS (loại 1), hoặc bu lông thăm nhớt và bu lông châm nhớt cho kiểu FTS (loại 2).

Kiểu	Lực siết tiêu chuẩn	
FSS/FTS (loại 1)	**49-88 N·m** (5.0-9.0kgf·m/**36-65 lb·ft**)	
FTS (loại 2)	Bu lông châm/ xả	**49-88 N·m** (5.0-9.0kgf·m/**36-65 lb·ft**)
	Bu lông thăm	**15- 18 N·m**(1.5- 1.8kgf·m/**11 -13 lb·ft**)

KHUYẾN CÁO

- Bất kì vết bẩn nào trên bu-lông cũng phải được lau sạch trước khi gắn lại.

Dung tích nhớt bộ vi sai cần thay

Kiểu		Lượng nhớt [Giá trị tham khảo] **Lít**(USgal./**Impgal.**)
FSS		**3.8**(1.00/**0.84**)
FTS	Cầu sau bánh đôi	**5.5**(1.45/**1.21**)
	Cầu sau bánh đơn	**6.5**(1.72/**1.43**)

Nhớt hộp số phụ V

Nhớt hộp số phụ phải được kiểm tra và thay theo lịch bảo dưỡng.

Lịch bảo dưỡng

→ Tham khảo trang 7-217

Các dung dịch, nhớt bôi trơn và nhiên liệu khuyên dùng

→ Tham khảo trang 7-242

Kiểm tra mức nhớt

FSS, FTS (động cơ 6HH1)

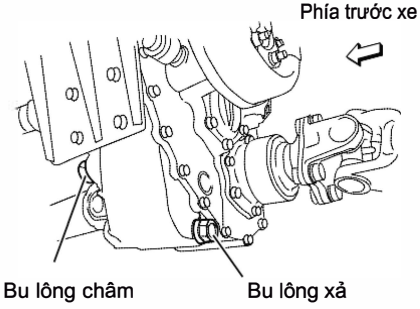

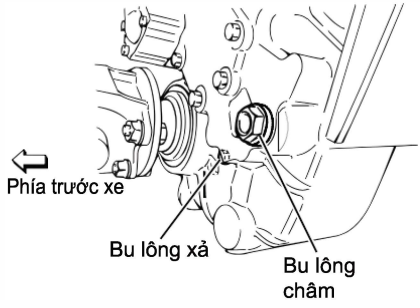

FTS (động cơ 6HK1)

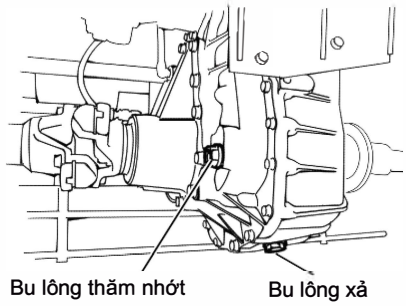

1. Tháo bu lông thăm nhớt.
2. Kiểm tra mức nhớt có lên đến cạnh dưới của lỗ bu-lông mức nhớt hay không.
   - Nếu mực nhớt quá thấp, châm thêm qua lỗ thăm nhớt.
3. Siết bu lông thăm nhớt theo lực tiêu chuẩn.

Lực siết bu lông tiêu chuẩn	
FSS, FTS (động cơ 6HH1)	**9-17 N·m** (0.9-1.7kgf·m/ **78lb·in-12lb·ft**)
FTS (động cơ 6HK1)	**49-69 N·m** (5.0-7.0kgf·m/ **36-51 lb·ft**)

KHUYẾN CÁO

- Bất kì vết bẩn nào trên bu-lông cũng phải được lau sạch trước khi gắn lại.

Thay nhớt

FSS, FTS (động cơ 6HH1)

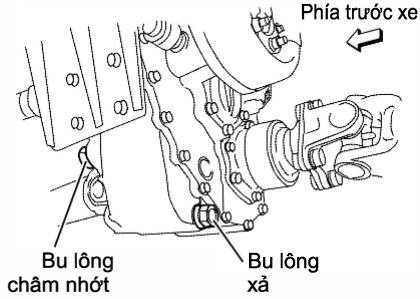

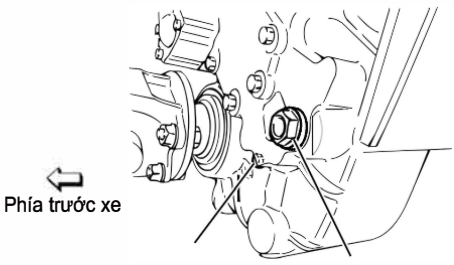

1. Đặt thùng chứa bên dướI bu lông xả.
2. Tháo bu lông châm nhớt, bu lông thăm nhớt, bu lông xả để xả nước vào thùng chứa.

KHUYẾN CÁO

- Chỉ dùng lượng nhớt chỉ định bên dưới phần này như cách hướng dẫn khi thay nhớt.
- Sau khi thay phải bảo đảm nhớt ở đúng mức yêu cầu.
- Nhớt thải ra phải được loại bỏ theo đúng qui định của nhà nước.

FTS (động cơ 6HK1)

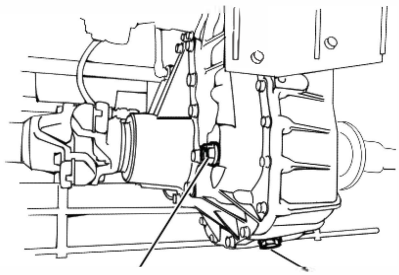

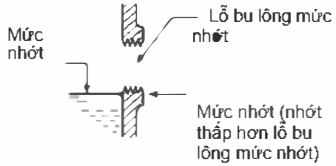

3. Sau khi lắp bu lông xả bằng lực siết chuẩn, châm nhớt mớI qua lỗ châm nhớt cho đến cạnh dướI của lỗ thăm nhớt.

Lực siết bu lông xả tiêu chuẩn	
FSS, FTS (động cơ 6HH1)	**49-88 N·m** (5.0-9.0kgf·m/**36-65lb·ft**)
FTS (động cơ 6HK1)	**49-69 N·m** (5.0-7.0kgf·m/**36-51lb·ft**)

KHUYẾN CÁO

- Bất kì vết bẩn nào trên bu-lông cũng phải được lau sạch trước khi gắn lại.

4. Sau khi châm nhớt, chắc rằng mực nhớt đến cạnh dướI của lỗ thăm nhớt.
5. Lắp lại bu lông thăm nhớt và bu lông châm nhớt theo lực tiêu chuẩn.

Kiểu		Lực siết bu lông tiêu chuẩn
FSS,FTS (đông cơ 6HH1)	Bu lông thăm	**9-17N·m**(0.9-1.7kgf·m/**78lb·in-12lb·ft**)
	Bu lông châm	**49-88 N·m** (5.0-9.0kgf·m/**36-65 lb·ft**)
FTS (động cơ 6HK1)	Bu lông thăm/ châm nhớt	**49-69 N·m** (5.0-7.0kgf·m/**36-51 lb·ft**)

KHUYẾN CÁO

- Bất kì vết bẩn nào trên bu-lông cũng phải được lau sạch trước khi gắn lại.

Lượng nhớt phải thay

Kiểu	Lượng nhớt [Giá trị tham khảo] **Lít**(USgal./**Impgal.**)
FSS, FTS (đông cơ 6HH1)	**3.0**(0.79/**0.66**)
FTS (đông cơ 6HH1)	**3.7**(0.98/**0.81**)

Dầu Trợ Lực Lái

Mức dầu trợ lực lái phải được kiểm tra và thay theo lịch bảo dưỡng.

Lịch bảo dưỡng

→ Tham khảo trang 7-217

Các dung dịch, nhớt bôi trơn và nhiên liệu khuyên dùng

→ Tham khảo trang 7-242

Kiểm Tra Mức Dầu Trợ Lực Lái

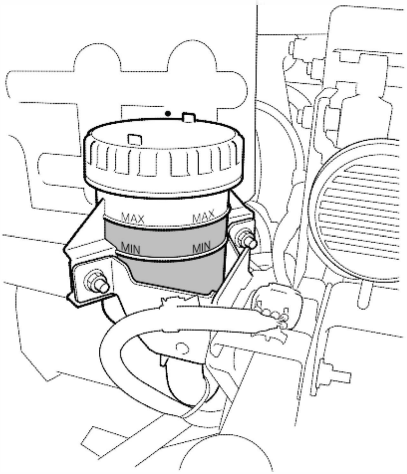

Mức dầu đúng nếu nằm giữa vạch "MAX" và "MIN" trên bình dầu. Nếu mức này thấp hơn vạch "MIN", hãy châm thêm cho đến vạch "MAX".

⚠ CHÚ Ý

- Trước khi châm thêm dầu hãy lâu sạch khu vực quanh nắp và chế nhớt từ bình sạch hoặc qua bộ lọc. các vật lạ lọt vào bình sẽ gây hư hỏng hệ thống trợ lực lái.
- Đừng trộn lẫn dầu nhớt trợ lực lái theo chỉ định với các loại nhớt nhãn hiệu khác. Do phản ứng hoá học các dung dịch nhãn hiệu khác nhau sẽ gây hỏng hệ thống.

Thay Dầu Trợ Lực Lái

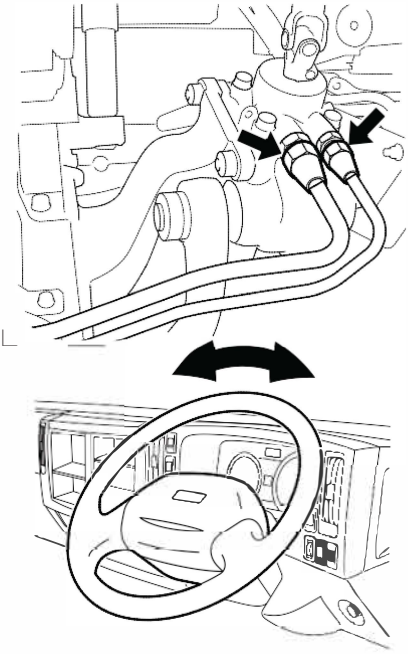

Xả dầu

1. Cài chặt phanh tay và chêm các bánh sau.
2. Kê con đội chắc chắn vào bên dưới xe.
3. Nâng xe cho đến khi bánh trước hoàn toàn hở khỏi đất.
4. Tháo ống dầu và đánh lái qua trái, phải nhiều lần để xả hết dầu ra.

Châm dầu

1. Gắn trở lại các đường ống dầu, sau đó châm nhớt vào bình bằng loại dầu trợ lực lái theo chỉ định.
2. Khi bình chứa đầy dầu lên đến mức chỉ định, hãy đợi khoảng 2- 3 phút để mức dầu cân bằng.
3. Đừng khởi động động cơ, hãy đánh lái hết mức cả 2 chiều vài lần.
4. Hạ xe và khởi động động cơ. Trong khi động cơ hoạt động ở chế độ cầm chừng, hãy đánh lái hết mức theo hai hướng nhiều lần.
   Nếu bạn không nghe âm thanh bất thường nào, có nghĩa hệ thống đã xả gió hoàn chỉnh.

⚠ CHÚ Ý

Trong khi châm dầu, hãy tuân thủ các nguyên tắc để ngăn đừng cho không khí lọt vào hệ thống thuỷ lực.

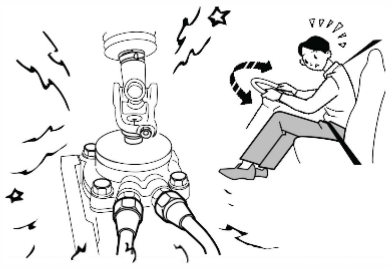

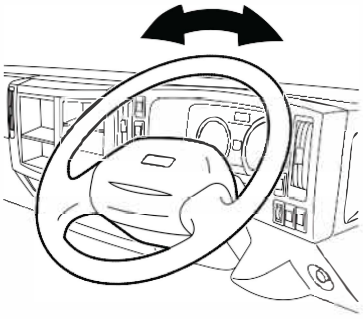

Xả Gió

Nếu bạn nghe âm thanh bất thường nào khi đánh lái, có nghĩa đã có không khí lọt vào hệ thống thuỷ lực. Hãy làm các bước sau để xả gió hệ thống.

1. Cài chặt phanh tay và chèn các bánh sau.
2. Kê con đội chắc chắn vào x.
3. Nâng xe cho đến khi bánh trước hoàn toàn hở khỏi mặt đất.
4. Hãy khởi động động cơ. Đánh hết lái vài lần về hai phía.
5. Hạ xe xuống. Để động cơ hoạt động và đánh hết lái vài lần về cả hai hướng. Nếu bạn không nghe âm thanh bất thường nào, hệ thống đã được xả gió hoàn chỉnh. Nếu bạn còn nghe âm thanh bất thường điều này có nghĩa là còn không khí bên trong hệ thống trợ lực lái. Để loại bỏ không khí còn sót lại bên trong hệ thống, hãy đánh hết lái vài lần về cả hai hướng để tăng nhiệt độ. Khi nhiệt độ dầu đã tăng lên khoảng từ 60 to 80˚C(140to176˚F), hãy dừng động cơ và đợi 5 phút (để không khí thoát ra khỏi nhớt có nhiệt độ cao)
6. Kiểm tra mức nhớt trong bình chứa và cũng nên kiểm tra các vòng đệm.
7. Thử lái xe trên đường để kiểm tra tay lái đánh êm ái và hệ thống không có phát ra âm thanh bất thường nào.

Lọc dầu trợ lực lái

Lọc dầu trợ lực lái phải được vệ sinh theo lịch bảo dưỡng.

Lịch bảo dưỡng

→ Tham khảo trang 7-217

Vệ sinh lọc dầu trợ lực lái

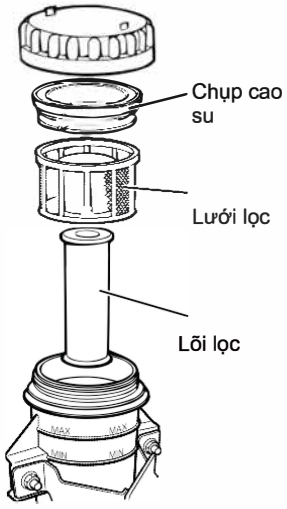

1. Mở nắp bình dầu trợ lực lái.
2. Mở nắp chụp cao su và lấy lưới lọc ra, kiểm tra và loại bỏ các cặn bẩn nếu có.
3. Chậm rãi lấy lõi lọc ra, cẩn thận không là rơi các cặn bẩn bám trên đó vào thùng chứa dầu.
4. Rửa sạch lõi bằng dầu diesel.
5. Dùng khí nén **200kPa** (2.0kgf/cm²/**28 psi**) trên mặt ngoài của lõi để thổi các cặn bẩn còn bám trên đó.

KHUYẾN CÁO

- Chỉ dùng khí nén trên mặt ngoài của lõi, không dược thổi vài mặt trong.

6. Rửa lõi bằng dầu diesel một lần nữa.
7. Dùng khí nén **200kPa** (2.0kgf/cm²/**28 psi**) trên lõi để làm khô dầu diesel..

KHUYẾN CÁO

- Dâu thải ra phải được loại bỏ theo đúng qui định của nhà nước.

8. Lắp lõi lọc và thùng dầu trợ lực lái lại.
9. Lắp lưới lọc và chụp cao su về vị trí cũ.
10. Đóng nắp bình đựng dầu trợ lực lái lại.

KHUYẾN CÁO

- Trong khi vệ sinh lọc dầu trợ lực lái,
- đừng để các vật lạ lọt vào trong thùng chứa dầu trợ lực lái. Các vật lạ lọt vào bình sẽ gây hư hỏng hệ thống trợ lực lái..

Kiểm tra tay lái



Kiểm tra hàng ngày

Để động cơ hoạt động cầm chừng, để thẳng tay lái, sau đó dùng hai tay nắm lắc nhẹ qua trái và phải để kiểm tra độ rơ tay lái như hình minh họa.

Độ rơ tay lái tiêu chuẩn
10 - 60 mm (0.39- 2.36in)

Nắm chặt tay lái bằng hai tay, sau đó nắm lắc tay lái theo hướng lên, xuống, trái phải để kiểm tra xem có bị rơ lỏng hay không. Khi chạy xe trên đường cũng phải đồng thời kiểm tra việc tự động hồi trả tay lái sau khi đánh lái.

Thùng nhiên liệu

Cặn và nước từ thùng nhiên kiệu phải được kiểm tra và loại bỏ theo lịch bảo dưỡng.

Lịch bảo dưỡng

→Tham khảo trang 7-217

Xả cặn và nước ra khỏi thùng nhiên liệu

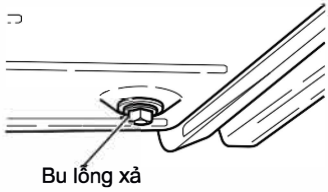

1. Mở nắp thùng nhiên liệu và bơm nhiên liệu ra.
2. Tháo bu lông xả để xả cặn và nước ra khỏi thùng.
3. Lắp bu lông xả lại.

Ngoại trừ phiên bản Thái Lan

Dung tích thùng nhiên liệu	Kích thước bu lông xả	Lực siết bu lông xả tiêu chuẩn
140 lít	—	**74±15N·m** (7.5±1.5kgf·m/**54±11lb·ft**)
200 lit	ISOM14	**19±4N·m** (1.9±0.4kgf·m/**14±3lb·ft**)
	ISOM16	**59±12N·m**(6.0±1.2kgf·m/**43lb·ft±104lb·in**)
	ISOM18	**74±15N·m** (7.5±1.5kgf·m/**54±11lb·ft**)
400 lít	—	**29±5N·m**(3.0±0.5kgf·m/**22lb·ft±43lb·in**)

Phiên bản Thái Lan

Dung tích thùng nhiên liệu	Lực siết bu lông xả tiêu chuẩn
100liters	**44±5N·m**(4.5±0.5kgf·m/**33lb·ft±43lb·in**)
200liters	
370liters	

KHUYẾN CÁO

- Cặn và nhiên liệu thải ra phải được tiêu hủy theo phương pháp phù hợp với qui định của nhà nước.

Vô Mỡ Các Bộ Phận Khung Gầm Xe

KHUYẾN CÁO

- Các loại mỡ chỉ định để sử dùng cho các chi tiết khung gầm khác với mỡ dùng cho các bộ phận khác. Phải bảo đảm chỉ dùng loại mỡ chỉ định cho từng bộ phận và thực hiện việc vô mỡ theo lịch bảo dưỡng.

Lịch bảo dưỡng

→Tham khảo trang 7-217

Các dung dịch, nhớt bôi trơn và nhiên liệu khuyên dùng

→ Tham khảo trang 7-242

Mặt bích đầu vào hộp số phụ

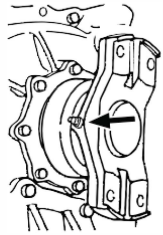

FTS (động cơ 6HK1)

Trục các đăng

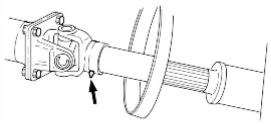

Kiểu FVZ đòi hỏi phải vô mỡtại mộ vị trí giữa hai cầu sau.

Kiểu FSS/FTScó thêm một điểm vô mỡ trên trục các đăng trước.

Khớp nối các đăng

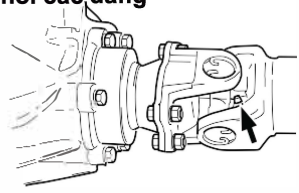

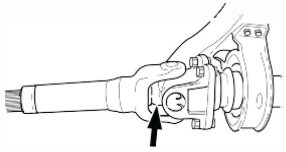

Xe một trục các đăng: 2 vị trí; Xe có hai trục các đăng: 3 vị trí; Xe có ba trục các đăng: 4 vị trí; Xe có bốn trục các đăng: 5 vị trí

KHUYẾN CÁO

- Mỗi khớp nối các đăng phải được bơm thật đầy mỡ. Sau khi bơm xong, lau sạch mỡ tràn ra ngoài.

Vỏ hộp số

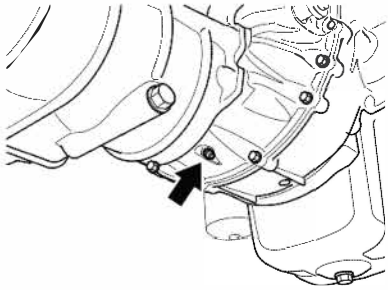

1 vị trí phía dưới (hộp số MLD/FSO5206B/ES11109/FS820 9A)

Vỏ hộp số

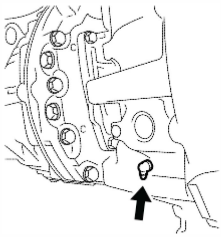

1 vị trí bên phải (hộp số ZF9S1110)

Chốt cần đẩy ly hợp (trừ hộp số ZF6S1000)

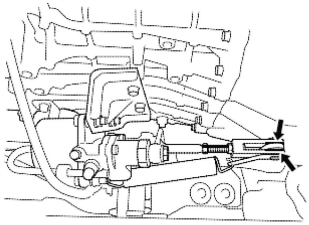

1 vị trí bên phải(trừ hộp số ZF9S1110) hoặc bên trái (hộp số ZF9S1110) Bôi trơn xung quanh chốt (không cần bơm mỡ).

Bơm nước

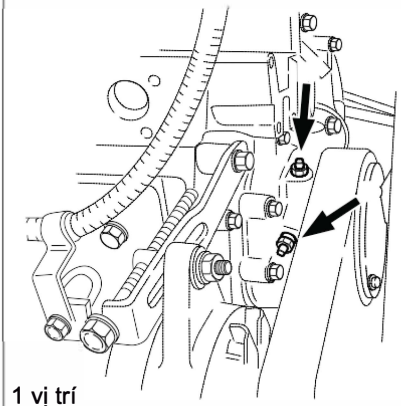

1 vị trí

Lật cabin để bơm mỡ(động cơ 6HK1)

Bơm mỡ vào đầu (1) đến khi mỡ tràn ra (2).

Bạc đạn treo trục các đăng

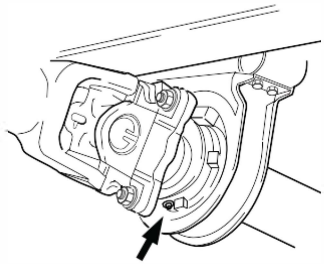

Hai trục: 1 vị trí; Ba trục: 2 vị trí; Bốn trục: 3 vị trí

Trừ kiểu GVR

Bạc đạn bánh xe (trái và phải)

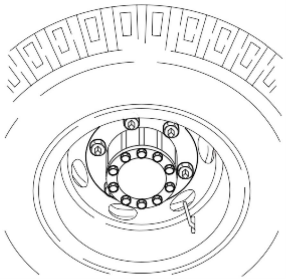

4 đến 6 vị trí

Do cần tháo một sô chi tiết hãy để Đại lý Isuzu thực hiện việc này.

Góc Kingpins (Trái và phải) 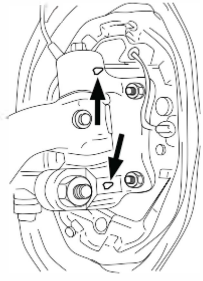 2 vị trí FRR (6-bu lông bánh xe)	**Góc Kingpins (Trái và phải)** 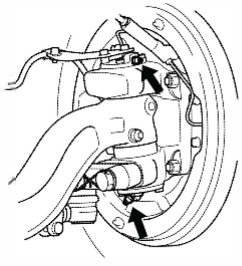 2 vị trí FSR (8-bu lông bánh xe)
Góc Kingpins(Trái và phải) 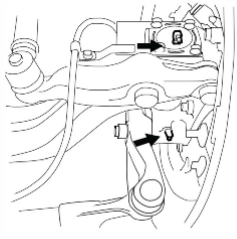 2 vị trí (Trên và dưới) AHB FTR/FVR/FVM/FVZ/GVR	**Góc Kingpins(Trái và phải)** 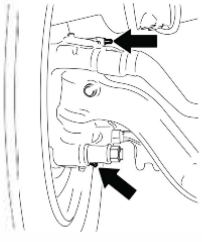 2 vị trí (Trên và dưới) FAB FTR/FVR
Góc Kingpins (Trái và phải) 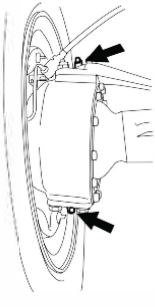 2 vị trí FSS/FTS	**Thanh lái dọc** 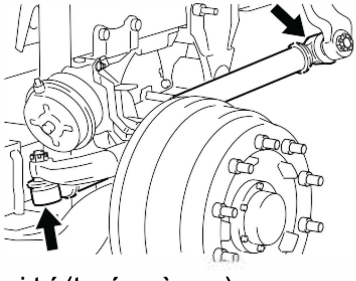 2 vị trí (trước và sau) (không yêu cầu cho loại không có vú bơm mỡ)

Rô tuyn lái (Trái và phải)

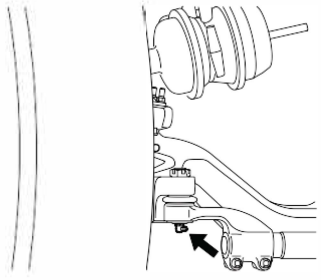

1 vị trí
FTR/FVR/FVM/FVZ/GVRmodel

Rô tuyn lái (Trái và phải)

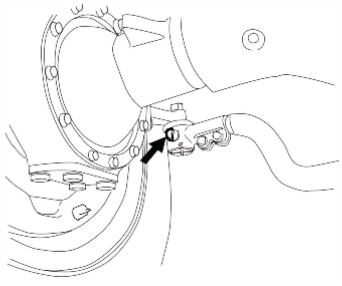

1 vị trí
FSS/FTSmodel

Các bộ phận cố định của cầu xe (CV) (Trái và phải)

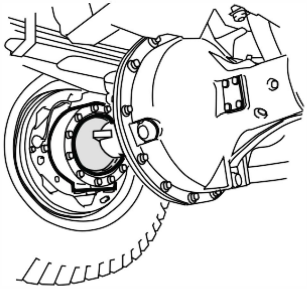

1 vị trí FSS/FTS

Thanh giằng

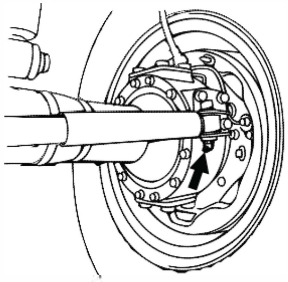

1 vị trí FSS/FTS

Ống lót trượt trục lái

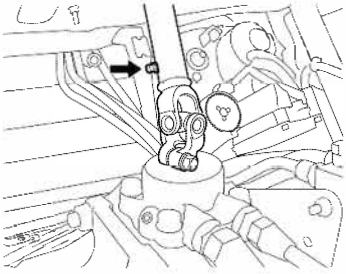

1 điểm bên dưới cabin
Đặt tay lái ở vị trí thẳng về phía trước và nghiêng cabin.

Pát gắn cabin (Trái và phải) V

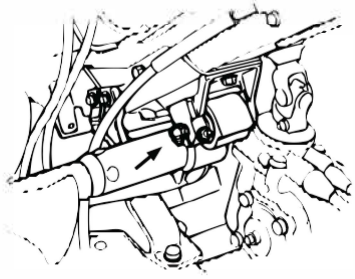

Mâm xoay V

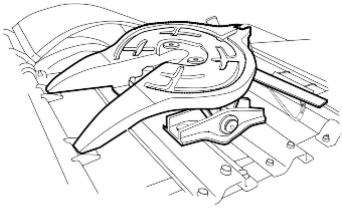

Thông tin chi tiết vui lòng tham khảo hướng dẫn của nhà sản xuất GVR

Chốt lò xo lá nhíp phía trước (Trái và phải)

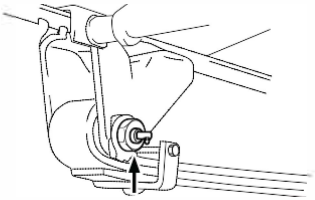

1 vị trí

Chốt móc khóa lò xo lá nhíp trước (Trái và phải)

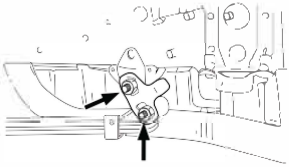

2 vị trí

Chốt lò xo lá nhíp phía sau (đầu trước) (Trái và phải)

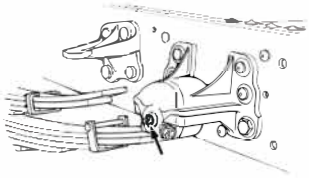

1 vị trí

Vòng kẹp trượt lò xo lá nhíp phía sau (Trái và phải)

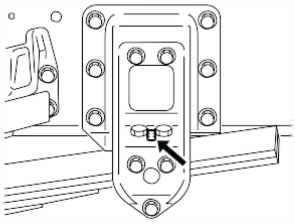

1 vị trí FVR/GVR

Chốt vòng kẹp trượt lò xo lá nhíp phía sau (Trái và phải)

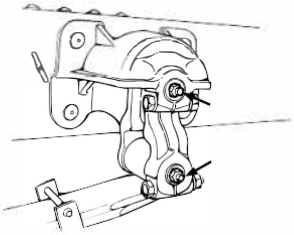

2 vị trí FRR/FTR

Trunnionshaft (Trái và phải)	**Rearspringpad (frontand rear, left andright)**
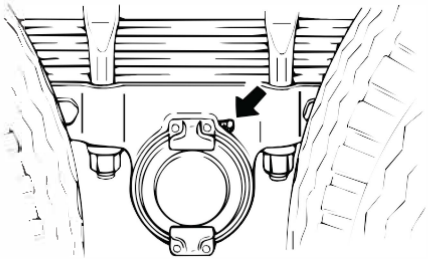	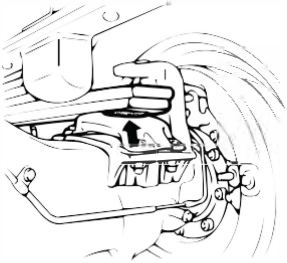
1 vị trí FVM/FVZ/GVZ	2 vị trí FVM/FVZ/GVZ

CÁC KIỂM TRA VÀ BẢO DƯỠNG KHÁC

- Sử Dụng Con Đội 7-180
- Dung Dịch Nước Rửa Kính 7-185
- Cần Gạt Nước 7-186
- Đèn Chiếu Sáng Và Đèn Báo Rẽ 7-189
- Sử Dụng Bình Điện 7-192
- Lọc Điều Hòa Không Khí [V] 7-199
- Gas Lạnh [V] 7-201
- Air Conditioning Compressor Belt [V] 7-202

Handling the Jacks

⚠ CẢNH BÁO

- Nâng xe bằng con đội có thể gây tai nạn nếu thực hiện trên mặt nền mềm hoặc nghiêng. Phải bảo đảm rằng bạn luôn luôn tiến hành việc này trên bề mặt phẳng và cứng.
- Luôn luôn chắc phanh tay và chêm bánh xe đúng cách trước khi đội xe. Chỉ cài phanh tay không đủ để ngăn xe di chuyển; khi bánh sau được đội lên, xe chỉ cài phanh tay có thể di chuyển gây ra tình huống rất nguy hiểm.
- Phải bảo đảm không có người hoặc vật trên xe trước khi đội.
- Để bảo đảm an toàn, các cửa không bao giờ được mở ra và động cơ không khởi động khi tiến hàng việc đội xe. Thêm nữa, đừng để bất kỳ phần cơ thể nào bên dưới xe vào lúc này, cũng không để người khác làm như vậy. Không chú ý đến cảnh báo này có thể dẫn đến tai nạn nếu con đội bị trượt.
- Nếu cần làm việc dưới gầm sau khi đội lên, chân con đội phải được dùng để chống xe.
- Chỉ đặt con đội và đúng điểm được chỉ định. Thêm nữa cần phải chắc rằng nó tiếp xúc tốt với điểm cần đội.
- Để an toàn hơn trong trường hợp con đội bị trượt, khi bánh xe dự phòng đã được tháo ra, nên đặt nó bên dưới gần con đội.
- Trước khi sử dụng con đội, phải kiểm tra tình trạng con đội cũng như có dấu hiệu bị rò rỉ dầu bên trong con đội hay không. Không tuân thủ đề phòng này có thể dẫn đến tình huống cực kỳ nguy hiểm như kẹt bên dưới xe do bụi bẩn hoặc dầu gây ra trượt móc khóa.
- Nếu xe được trang bị hệ thống khóa vi sai hoặc hệ thống khóa vi sai không quay, khi khởi động động cơ chuyển động xủa xe có thể truyền tới trục sau xe ngay cả khi một bánh xe nâng lên khỏi mặt đất. Do đó không khởi động xe khi ca bất kỳ abnhs xe nào đang chạm đất.
- Con đội cấp theo xe chỉ nên dùng để thay bánh xe và tháo lắp bánh xe dự phòng. Để cho an toàn thêm, mỗi lần chỉ đội một bánh xe.
- Nếu dùng loại đội hai tầng và khi vạch dừng màu vàng hiện ra, hãy ngừng việc đội xe. Không chú ý cảnh báo này có thể khiến đội bị gãy.

Sử Dụng Con Đội

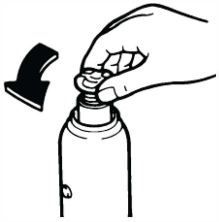

Nâng xe

1. Hãy đặt con đội ngay bên dưới điểm cần đội và bảo đảm rằng nó đứng thẳng Con đội phải được đặt trên bề mặt phẳng và cứng.

Các điểm đội → Tham khảo trang 7-182

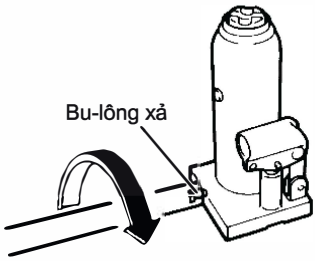

2. Vặn đầu con đội để nâng chiều cao của nó đến điểm đội. Vặn ngược chiều kim đồng hồ để nâng.

3. Đút tay đội vào khe. Trước khi đội, dùng đầu có khía của tay đội để vặn bu-lông xả về hết mức theo chiều kim đồng hồ.

4. Tăng chiều cao con đội lên dần dần bằng cách nâng hạ tay đội.

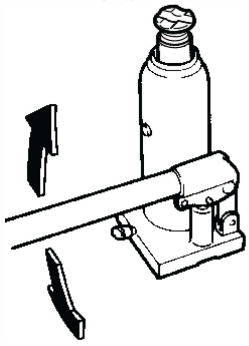

5. Phải xác định rằng con đội tiếp xúc tốt với điểm đội trước khi tiếp tục nâng xe.

Hạ xe

6. Đặt thẳng đầu có khía của tay đội vào bu-lông xả.

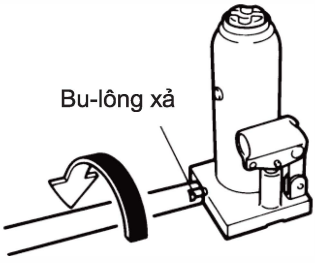

7. Từ từ vặn bu-lông xả ngược chiều kim đồng hồ để hạ xe.

8. Khi xe đã được hạ thấp hoàn toàn, hãy vặn hết mực bu-lông xả theo chiều kim đồng hồ.

9. Hãy vặn đầu con đội theo chiều kim đồng hồ để hạ đầu con đội.

Các điểm đội

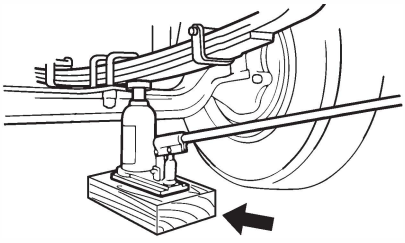

Loại xe FTS

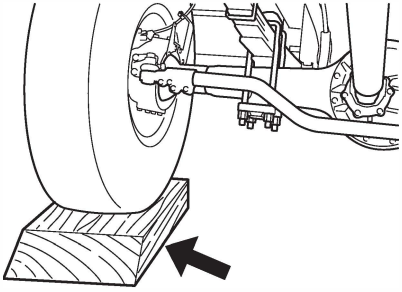

KHUYẾN CÁO

- Đặt thêm gỗ chêm hoặc vật tương tự vào thêm nếu chiều cao con đội không đủ.
- Gỗ chêm phải dày và cứng với chiều rộng lớn hơn đế con đội.
- Con đội không được đặt phía trước, bên dưới trục bánh xe tùy thuộc vào điều kiện xe (xẹp lốp…).
- Đối với loại xe FTS, để bánh xe trên một miếng gỗ, (cho cả bánh trước và sau) và đặt con đội vào vị trí được chỉ ra như hình sau.

Ngoại loại xe FSS/FTS
Vị trí đội phía trước

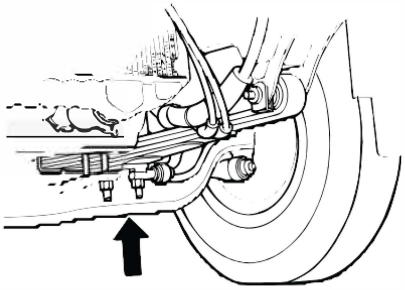

Loại xe FTS
Vị trí đội phía trước

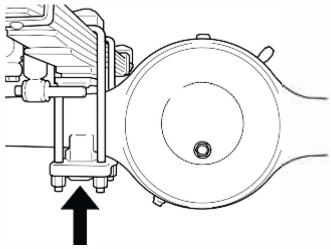

Loại xe FVM/FVZ/GVZ
Vị trí đội phía sau

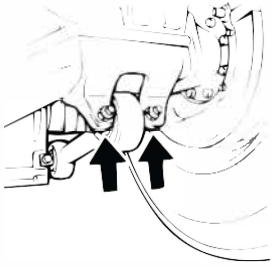

Loại xe FSS
Vị trí đội phía trước

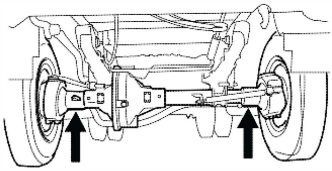

Loại xe FRR/FSR/FTR/FVR/GVR, Loại xe FSS/FTS (Loại bánh đôi phía sau)
Vị trí đội phía sau

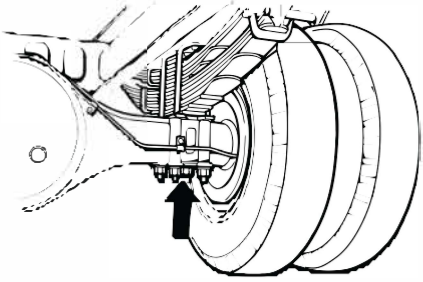

Loại xe FSS/FTS (bánh đơn phía sau)
Vị trí đội phía sau

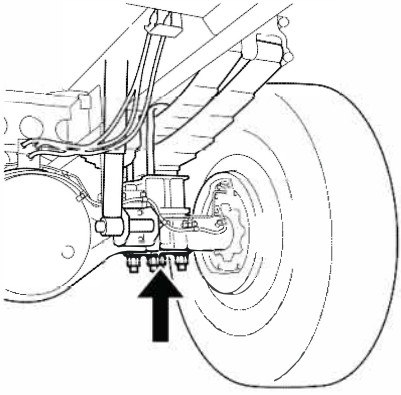

Đội Xe Khi Bánh Trước Bị Kẹt

⚠ CẢNH BÁO

- Đặt con đội gần với trục trước.
- Gỗ chêm cần phải có độ dày phù hợp để giữ ổn định
- Cần lưu ý đặt biệt khi đội xe, nếu đáy của nhíp lá bị cong lại. Đội có thể sẽ bị trượt có thể dẫn đến tình huống cực kỳ nguy hiểm.

KHUYẾN CÁO

- Phương pháp nâng đội đối với loại xe FTS khác với phương thức trình bày phía dưới. Tham khảo trang "Điểm nâng đội" trang page 7-182.

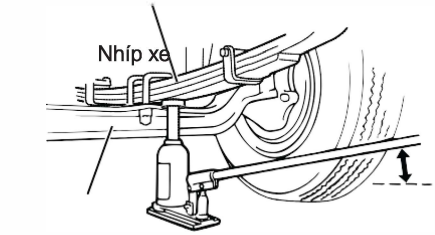

Trục trước

Không thể dùng các điểm đội bình thường trong trường hợp bánh trước bị xẹp. Bạn phải theo qui trình sau đây.

1. Chêm vào phía trước và sau của bánh sau xe.
2. Áp con đội vào phần dưới của nhíp lá ngay trước trục trước và đội xe.

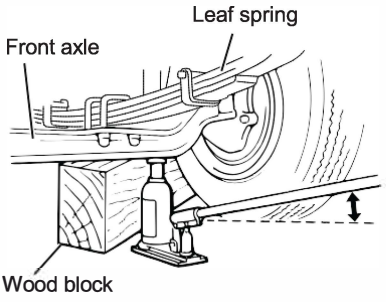

3. Chèm gỗ chêm bên trước trục trước.
4. Hạ thấp con đội từ từ để chắc chắn rằng trục trước được gác an toàn lên gỗ chêm, nếu được vậy thì tiếp tục hạ thấp con đội.
5. Kế tiếp di chuyển con đội về điểm đội chỉ định và đội xe đến chiều cao cần thiết để tháo bánh.

Điểm nâng đội→ Tham khảo trang 7-182

Dung Dịch Nước Rửa Kính

Cần gạt nước

Kiểm tra mức dung dịch trong bình đựng nước rửa kính trước khi sử dụng. Đồng thời, cũng cần kiểm tra tình trạng phun nước rửa kính và vận thử để xem các vị trí kính không được lau. Lúc đó, cần kiểm tra cần gạt nước phun chính xác.

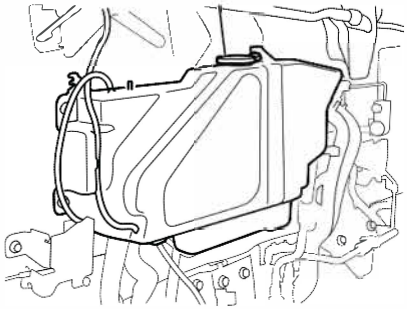

Châm Dung Dịch Nước Rửa Kính

1. Mở nắp phía trước.
   Nắp trước → Tham khảo trang 7-8
2. Mở nắp bình (màu đen) châm đầy dung dịch nước rửa vào bình. Thể tích bình nước rửa khoản 5 lít (1.32 US gal./**1.1 Imp gal.**).

KHUYẾN CÁO

- Khi nhận xe từ nhà máy gửi đến, các xe mới chỉ chứa nước máy trong bình dung dịch nước rửa kính. Hãy điều chỉnh tỷ lệ dung dịch cho phù hợp với mình.
- Tuân theo các hướng dẫn về tỉ lệ pha giữa dung dịch rửa kính và nước máy.
- Sản phẩm chất lượng kém, nước làm mát động cơ, nước xà phòng không được phép sử dụng. Không tuân thủ quy định trên có thể làm tắt vòi phun và gây hại cho bề mặt kính.
- Không ấn vào nút phun nước rửa kính khi bình chứa cạn dung dịch nước rửa kính. Điều này sẽ làm hư mô-tơ phun nước rửa kính.

Cần gạt nước

Kiểm Tra Hằng Ngày

Hãy phun dung dịch rửa kính và cần gạt nước để kiểm tra có vùng nào trên kính không được lau sạch lau không. Ngoài ra cũng cần kiểm tra "  (gián đoạn)", "LO" và "HI" hoạt động bình thường.

Thay mới cao su cần gạt nước

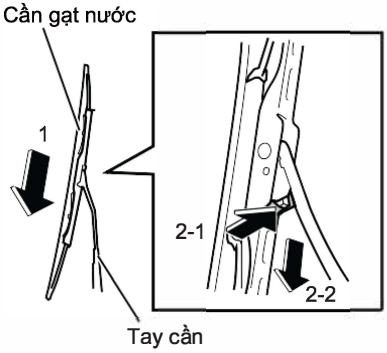

Tháo

1. Kéo cần gạt nước lên trên theo chiều thẳng đứng.
2. Trong khi kéo chốt cần gạt nước về phía tay cần đẩy nhẹ lưỡi cao su gạt hướng xuống (về phần gốc của tay).

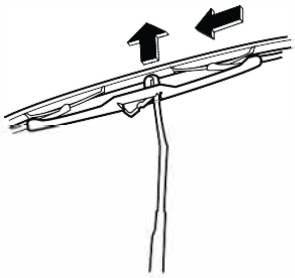

3. Đặt lưỡi cao su gạt và cần gạt thẳng góc, tháo cao su gạt nước ra khỏi cần.

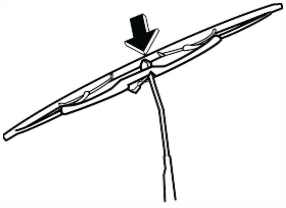

Lắp

1. Giữ lưỡi cao su gạt nước thẳng góc với tay cần và đẩy vào.



2. Khi lưỡi cao su gạt nước và cần nghiêng về cùng hướng hãy đẩy cao su gạt cho đến khi nó chốt vào cần.

KHUYẾN CÁO

- Đừng hạ cần gạt khi không có lưỡi cao su gạt, kính có thể bị trầy.
- Khi đã gắn lưỡi cao su gạt nước vào, phải bảo đảm nó chốt đúng chỗ. Không chú ý điều này có thể khiến lưỡi cao su gạt nước bi sút ra khi bật công tắc rửa kính.

Thay mới lá cao su cần gạt nước

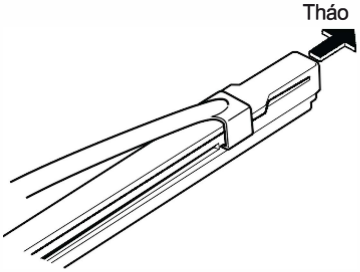

Tháo

1. Tháo cao su gạt nước khỏi cần gạt.
2. Kéo lá cao su cần gạt nước theo hướng mũi tên ra khỏi cao su cần gạt nước.

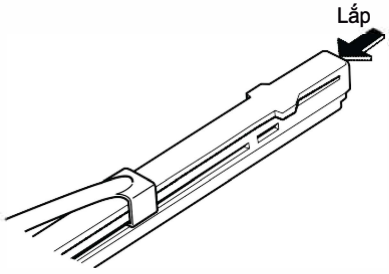

Lắp

1. Lắp lá cao su cần gạt nước mới vào.

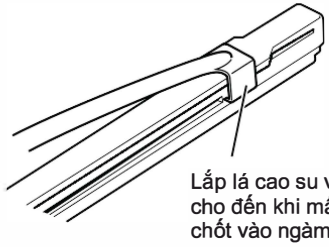

2. Tiếp tục đẩy lá cao su vào cho đến khi mấu của cao su gạt nước chốt vào ngàm.
3. Gắn lưỡi cao su gạt nước vào tay cần.

Đèn chiếu sáng và đèn báo rẽ

Xoay công tắt về vị trí “ON” và kiểm tra các đèn chiếu sáng, đèn báo rẽ, và các loại đèn bên ngoài khác.
Thêm nữa, hãy đạp phanh để xem đèn dừng có phát sáng hay không; đồng thời chuyển số đến vị trí “R” để xác định đèn báo lùi xe phát sáng. Ngoài ra cũng phải xem xét màu sắc, hư hỏng và sự lỏng lẻo ở các đèn

Khi bóng đèn không sáng → Tham khảo trang 8-29

Phía trước

Loại xe FRR/FSR

Loại xe FTR/FVR/FVM/FVZ/GVR đầu đèn báo gắn trên cabin ngoại trừ Indonesia

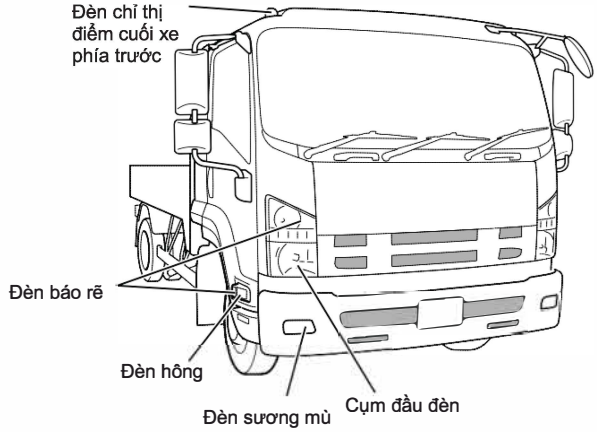

Loại xe FTR/FVR/FVM/FVZ/GVR/GVZ đầu đèn báo gắn trên cabin tại Indonesia

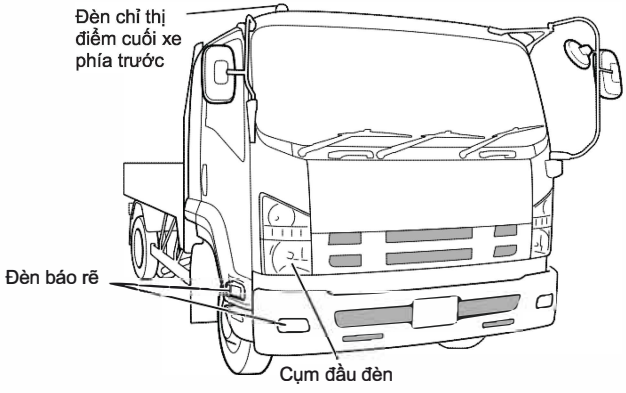

Phía trước

Loại xe FTR/FVR/FVM/FVZ/GV đèn gắn trên cản trước xe

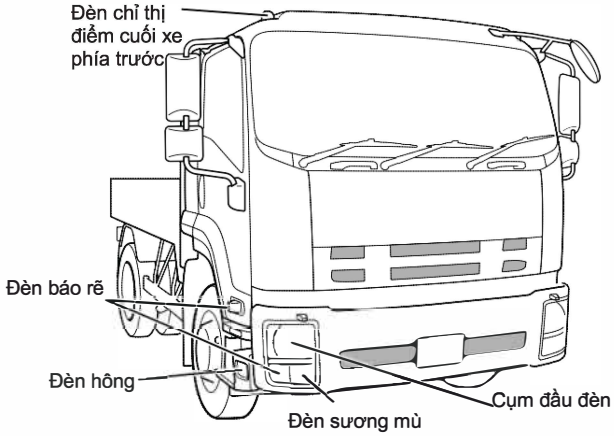

Loại xe FSS/FTS có đèn gắn trên cản trước xe

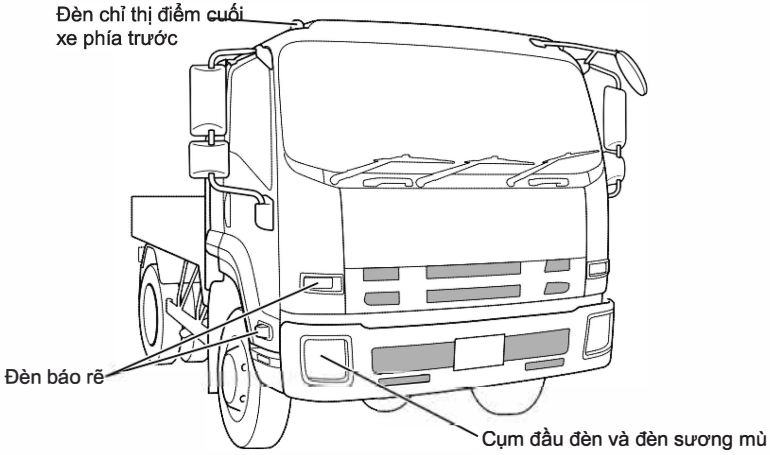

Phía trước

Loại xe FSS/FTS có đèn gắn trên cản trước xe

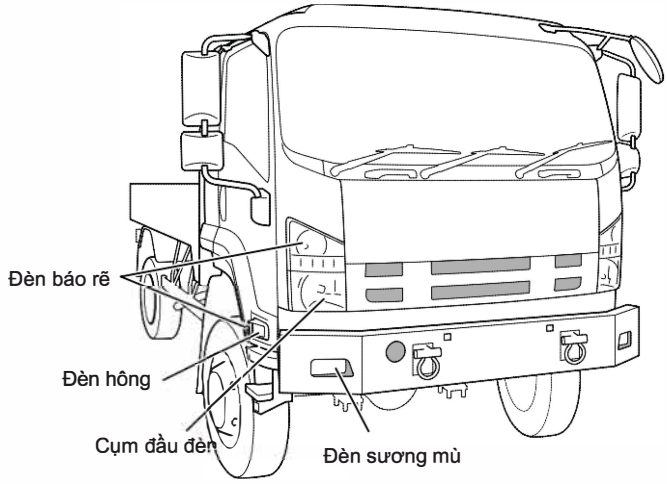

Phía sau

Loại 1

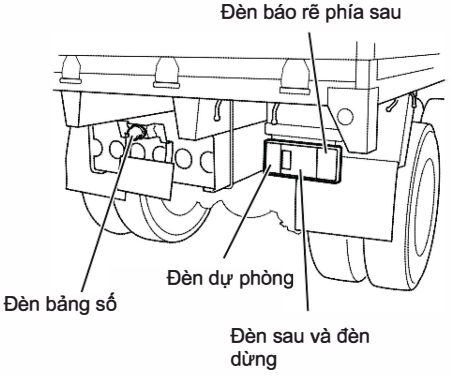

Loại 2

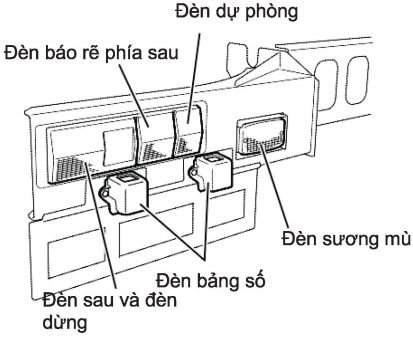

Sử dụng bình ắc qui

⚠ NGUY HIỂM

- Việc sử dụng hay sạc bình accu khi dung dịch bình ắc qui nằm ở vạch “LOWER LEVEL” có thể làm bình accu hư nhanh và gây các tình huống nguy hiểm như phát nhiệt và thậm chí nổ.
- Nếu dung dịch bình ắc qui dính vào mắt, phải rửa sạch ngay bằng trong ít nhất 5 phút, sau đó cần đi khám bác sỹ.
- Khi dùng các dụng cụ hoặc các vật dụng bằng sắt khác ở gần bình accu, hãy cẩn thận ngăn cho chúng không chạm vào cực dương. Vì thân xe dẫn điện, bất kỳ va chạm nào cũng có thể gây đoản mạch và nguy cơ điện giật.
- Bình ắc qui xe tạo ra chất dễ bắt lửa. Vì vậy, các hoạt động tạo ra sự đánh lửa hoặc có ngọn lửa không được thực hiện gần bình ắc qui xe. Không chú ý điều này có thể gây cháy nổ. Nên dùng vải ẩm để lau dung dịch bình ắc qui.

⚠ CẢNH BÁO

- Luôn luôn tắt động cơ khi kiểm tra bình.
- Dung dịch bình accu là acid sulfuric loãng. Cẩn thận đặt biệt để tránh dung dịch dính vào da, quần áo hoặc các bề mặt kim loại.
- Khi tháo điện cực, đặt công tắc tại vị trí "LOCK" , chờ 1 phút, tháo điện cực âm trước. Nếu điện cực âm bị tháo trước 1 phút bộ điều khiển động cớ có thể gặp sự cố. Khi nối vào cực âm được nối sau cùng.

KHUYẾN CÁO

- Dung dịch bình ắc qui không được châm đầy hơn mức “UPPER LEVEL”. Không chú ý cảnh báo này có thể khiến dung dịch bình ắc qui bị trào ra và ăn mòn điện cực và các bộ phận khác. Phải dùng nước lau ngay dung dịch bị trào ra.
- Khi châm thêm dung dịch bình, bình ắc qui cần phải sạc lại. Về mùa đông dung dịch bình có thể bị đông đặc, làm hư vỏ bình nếu không sạc điện lại cho bình.
- Nếu mức dung dịch bình accu giảm sút nhanh bất thường hãy nhờ đại lý Isuzu gần nhất kiểm tra ngay lập tức.

Chú ý khi sử dụng bình ắc qui

Hãy giữ bình accu sạch sẽ. Nếu để bình trong tình trạng bẩn, dung dịch bình có thể nhiễm bẩn, các lá điện cực trong bình có thể bị hư. Đoản mạch có thể xảy ra trên mặt bình accu và tuổi thọ bình giảm.

Loại 1

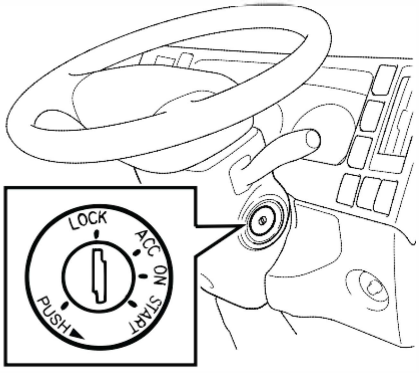

Thực hiện kiểm tra và bảo dưỡng

Trước khi kiểm tra và bảo dưỡng bình ắc qui và các hệ thống điện, công tắc phải đặt tại vị trí "LOCK", chờ 1 phút, tháo dây kết nối khỏi cọc âm. Nếu điện cực âm bị tháo trước 1 phút bộ điều khiển động cơ có thể gặp sự cố.

Các bộ phận điện trên xe sẽ dễ hư hỏng nếu kiểm tra và bảo dưỡng mà vẫn chưa tháo dây điện.

Loại 2

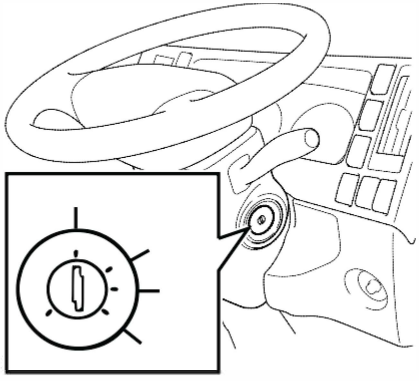

Tháo bình ắc qui

Khi tháo bình ắc qui, công tắc phải đặt tại vị trí "LOCK", chờ 1 phút, tháo dây kết nối khỏi cọc âm. Nếu cực âm của bình ắc qui chưa ngắt kết nối, bất kỳ kết nối giữa thân xe và cực dương của bình gây ra bởi các dụng cụ sẽ gây đoản mạch và gây nguy hiểm do giật điện. Hệ thống điện có thể bị hỏng.

⚠ CHÚ Ý

- Nếu cọc âm bình ắc qui tháo ra trong vòng 1 phút sau khi xoay chìa khóa về vị trí "LOCK", hộp điều khiển động cơ có thể sẽ bị lỗi.

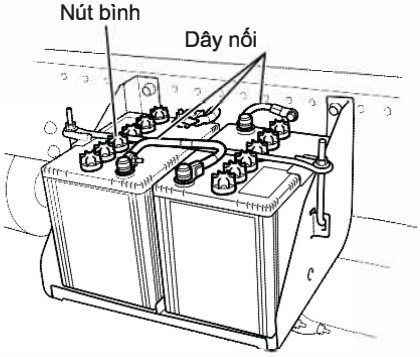

Sạc bình ắc qui

1. Trước khi sạc bình phải tháo nó khỏi xe, đem đặt vào một vị trí thoáng gió và tháo các nút bình accu. Nếu bình được sạc khi vẫn còn trên xe, phải nhớ tháo dây cáp điện bình trước.
2. Máy sạc, trước khi gắn hoặc tháo khỏi bình accu phải nhớ tắt điện.
3. Dây điện bình phải luôn luôn tháo ra trước khi sạc nhanh.
   Không chú ý cảnh báo này có thể khiến máy phát điện bị cháy.

⚠ NGUY HIỂM

- Không để vật dễ cháy gần bình accu khi đang sạc. Khí hydro thoát ra từ bình trong quá trình sạc, không tuân thủ chú ý này có thể là nguyên nhân dẫn tới nổ.

Lắp bình ắc qui

1. Khi lắp bình accu vào xe, phải nhớ đặt đúng hướng và cột chặt. Nếu bình không được gắn đúng, vỏ bình và các điện cực có thể bị hư do rung lắc khi xe chạy.
2. Khi gắn dây điện bình, gắn vào cọc dương trước sau đó gắn cọc âm.

⚠ CHÚ Ý

- Tránh gắn nhầm cực âm với cực dương khi nối dây điện bình. Nối sai các cực này có thể dẫn đến quá tải gây cháy bình điện hoặc dây điện trên xe.

Sử dụng bình ắc qui như nguồn điện trực tiếp

Bình ắc qui không nên dùng như một nguồn phát điện trực tiếp 12V.
Nếu cần dùng bình như một nguồn điện trực tiếp, hãy tham vấn đại lý Isuzu.

Kiểm tra mức dung dịch bình ắc qui

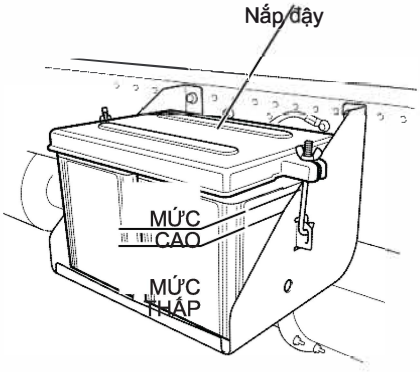

Bình ắc qui được đặt ngay giữa khung xe.

Kiểm tra hằng ngày

Tháo nắp che bình accu và xem mức dung dịch bên trong vỏ bình nằm giữa phạm vi chỉ định hay chưa.
Mức dung dịch phải nằm giữa vạch "UPPER LEVEL" và "LOWER LEVEL".
Nếu mức dung dịch khó nhìn hãy lắc nhẹ xe.
Nếu trên vỏ bình accu không có vạch chỉ thị, khoảng cách mức dung dịch từ 10 - 15 mm (0.39 and 0.59 in) từ cọc bình là mức chuẩn.

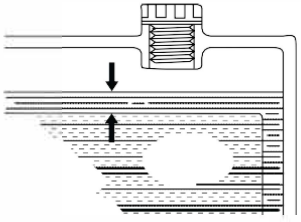

Châm dung dịch bình ắc qui

Nếu lượng dung dịch bên trong bình accu không đủ, hãy tháo nắp che và các nút, rồi châm nước cất đến gần vạch “UPPER LEVEL” hoặc khoảng 10 - 15 mm (0.39 and 0.59 in) từ cọc bình accu. Khi bạn đã châm xong nước cất, hãy đóng các nút và nắp bình lại.

KHUYẾN CÁO

- Không bao giờ châm dung dịch bình vượt quá mức "UPPER LEVEL". Không chú ý cảnh báo này có thể khiến dung dịch bình trào ra làm mòn cọc bình và các bộ khác. Phải dùng nước lau sạch khi dung dịch bình trào ra.
- Bất kỳ lúc nào châm thêm dung dịch, cần sạc lại bình accu. Vào các tháng mùa đông, dung dịch bình có thể đông lại làm hỏng vỏ bình nếu không sạc điện.
- Nếu mức dung dịch bình accu giảm sút nhanh một cách bất thường, hãy nhờ đại lý Isuzu gần nhất kiểm tra ngay lập tức.

Kiểm tra tỷ trọng dung dịch bình ắc qui

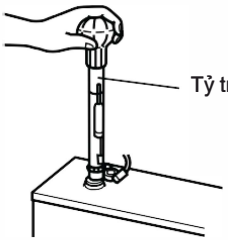

1. Kiểm tra nồng độ chỉ định của dung dịch bình bằng tỷ trọng kế. Nếu tỉ trọng thấp, bình cần phải sạc thêm.

Tỷ trọng tiêu chuẩn tại 20°C (68°F)
1.27 - 1.29

Kiểm tra cọc bình



1. Hãy kiểm tra các cọc bình để xem có sự lỏng lẻo hay ăn mòn hay không.
2. Nếu cọc bình bị mòn và bị bao phủ bởi một lớp bột trắng, hãy dùng bi nước ấm để lau sạch và lau khô hoàn toàn. Các cọc bị quá mòn cần phải đánh sạch bằng bàn chải sắt hoặc giấy nhám.

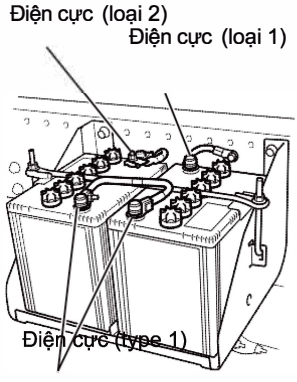

Điện cực (loại 1)

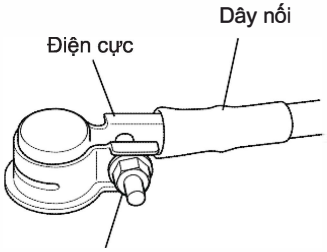

Terminal mounting (type 2)

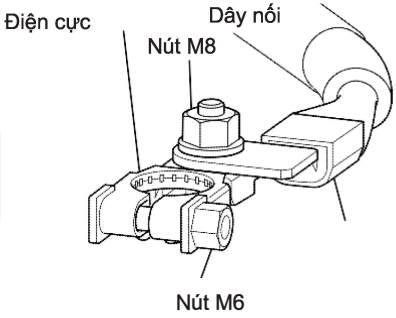

3. Khi đã rửa xong các cọc bình, hãy bôi một lớp mỡ mỏng rồi nối dây điện bình một cách chắn chắn. Xem phần “Khi bình ắc qui hết điện” để biết các bước cần làm khi bình hoàn toàn hết điện.

Lực siết chặt cho các nút bình	
Nút M6	**3 - 6 N·m** (0.3 - 0.6 kgf·m/**26 - 52 lb·in**)
Nút M8	**10 - 12 N·m** (1.0 - 1.2 kgf·m/**87 - 104 lb·in**)

Khi bình ắc qui hết điện
→ Tham khảo trang 8-11

Lọc Điều Hòa Không Khí V

Lọc điều hòa không khí cần được tháo và vệ sinh hằng tháng.

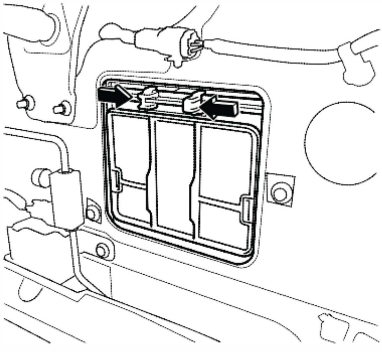

Tháo lọc điều hòa không khí (lọc gió trong)

1. Mở nắp trước.
   Nắp trước → Tham khảo trang 7-8
2. Nhấn vào khóa hai bên của bộ lọc, tháo ra.

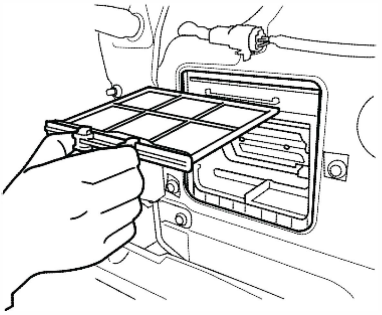

3. Tháo bộ lọc và làm vệ sinh sạch bụi và các chất bẩn khỏi bề mặt bằng máy thổi gió.

KHUYẾN CÁO

- Tránh làm hư hỏng bộ lọc, Không dùng bàn chải cứng để làm vệ sinh bộ lọc.

Lắp lọc điều hòa không khí (lọc gió trong)

1. Lắp bộ lọc ngược lại với qui trình tháo.

⚠ CHÚ Ý

- Phải nhớ đặt bộ lọc vào đúng vị trí cũ của nó. Không chú ý điều này có thể dẫn đến việc bộ lọc bị rơ lỏng và bung sút khi xe chạy, gây tình trạng nguy hiểm.
- Không được dùng xe khi bộ lọc đã bị tháo ra hoặc gắn vào không đúng cách. Vì điều này có thể làm cho bụi, chất bẩn và các thứ lọt vào hệ thống điều hoà và gây hư hỏng.

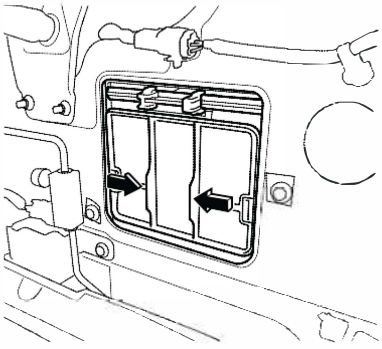

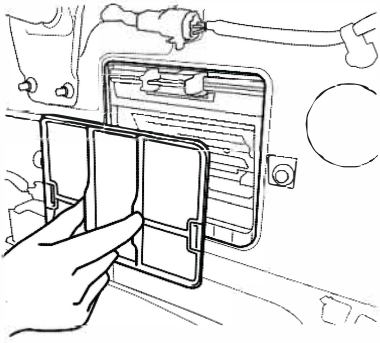

Tháo lọc điều hòa không khí (lọc gió ngoài)

1. Nhấn và giữ bộ lọc, kéo bộ lọc ra.
2. Tháo bộ lọc và làm vệ sinh sạch bụi và các chất bẩn khỏi bề mặt bằng máy thổi gió.

KHUYẾN CÁO

- Tránh làm hư hỏng bộ lọc, Không dùng bàn chải cứng để làm vệ sinh bộ lọc.

Lắp lọc điều hòa không khí (lọc gió ngoài)

1. Lắp bộ lọc ngược lại với qui trình tháo.

KHUYẾN CÁO

- Phải nhớ đặt bộ lọc vào đúng vị trí cũ của nó. Không chú ý điều này có thể dẫn đến việc bộ lọc bị rơ lỏng và bung sút khi xe chạy, gây tình trạng nguy hiểm.
- Không được dùng xe khi bộ lọc đã bị tháo ra hoặc gắn vào không đúng cách. Vì điều này có thể làm cho bụi, chất bẩn và các thứ lọt vào hệ thống điều hoà và gây hư hỏng.

Gas lạnh V

Hệ thống điều hòa sẽ không hoạt động tốt nếu mức gas lạnh không đủ. Theo đó, mức gas lạnh phải được cung cấp thêm khi nào cần thiết.
Hãy đến đại lý Isuzu theo đúng khuyến cáo để cấp thêm gas lạnh.

KHUYẾN CÁO

- Để hệ thống điều hòa hoạt động khi không đủ gas lạnh không chỉ làm giảm hiệu quả làm mát mà còn gây hư hỏng cho các thiết bị.
- Xe sử dụng hệ thống gas lạnh HFC134a (R134a). Chỉ sử dụng đúng loại gas lạnh được chỉ định. Để bảo vệ môi trường, cẩn hận không để gas lạnh xả trực tiếp vào môi trường. Khi cần cấp thêm gas, hãy liên hệ đại lý ISUZU hoặc các trung tâm được trang bị hệ thống sạc gas lạnh.

Air Conditioning Compressor Belt V

Dây đai quạt gió bị lỏng là nguyên nhân làm cho khả năng làm lạnh kém. Việc kiểm tra tình trạng dây đai quạt bên trong bộ làm lạnh rất quan trọng.

⚠ CHÚ Ý

- When the belt tension is not at a suitable level, belt screeching or breakage can occur.
- In order to accurately measure the belt tension, it will be necessary to use a sonic tension meter to confirm whether the vibration frequency is as set out below. For more information on sonic tension meters, please contact your Isuzu Dealer.

Checking the Belt Tension

Inspect the amount of deflection or vibration frequency when a force of approximately **98 N** (10.0 kgf/**22 lb**) is applied midway between the pulleys.

Engine model	Air conditioning compressor belt	Standard values	
		Amount of deflection	Vibration frequency
6HK1	New belt	10 - 13 mm (0.39 - 0.51 in)	115 - 141 Hz
	When reused	13 - 15 mm (0.51 - 0.59 in)	101 - 115 Hz
4HK1	New belt	16 - 21 mm (0.63 - 0.83 in)	68 - 82 Hz
	When reused	21 - 24 mm (0.83 - 0.94 in)	59 - 67 Hz

⚠ CHÚ Ý

[PreCHÚ Ýs for belt adjustment]

- Initial stretching takes place in any new belt after installation. Furthermore, an installed new or reused belt should be in good alignment with the pulley grooves. These require the following adjustments to be carried out.
  - Perform belt-pulley alignment and tension adjustments using the indicated method.
  - Start up the engine and allow it to idle for at least 5 minutes in order to run-in the belt.
  - Stop the engine. Then, measure the belt tension, and if not appropriate, readjust the belt tension to the specified value.
  - Use the new belt tension specification only after replacing the belt with a new one.

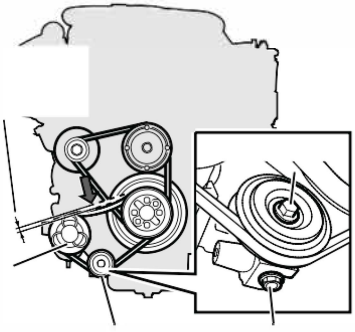

6HK1 Engine Model

Adjustment

1. Loosen the idler pulley's lock nut.
2. Adjust the belt tension using the adjusting bolt.
3. After the belt tension has been adjusted, securely fasten the lock nut.

Replacement

1. Loosen the idler pulley's lock nut.
2. Loosen the idler pulley's adjusting bolt, and then detach the belt from the pulleys.
3. Take out the belt through the opening in the fan guide.
4. Insert the new belt through the opening in the fan guide and install the belt while aligning its grooves with those in the air conditioning compressor's pulley, generator's pulley and crank pulley.
5. Turn the adjusting bolt until the belt tension falls within the standard value range.
6. After adjustment, firmly tighten all the loosened bolts and nuts.

50A or 60A generator equipped model

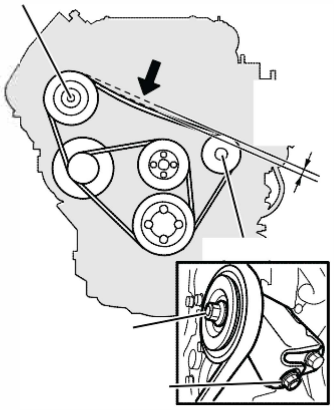

90A generator equipped model

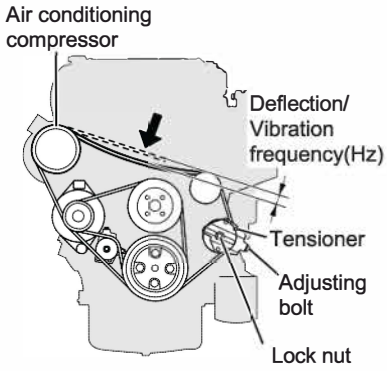

4HK1 Engine Model

Adjustment

1. Loosen the tensioner's lock nut.
2. Adjust the belt tension using the adjusting bolt.
3. After the belt tension has been adjusted, securely fasten the tensioner's lock nut.

Replacement

1. Loosen the tensioner's lock nut.
2. Loosen the tensioner's adjusting bolt, and then detach the belt from the pulleys.
3. Take out the belt through the opening in the fan guide.
4. Insert the new belt through the opening in the fan guide and install the belt while aligning its grooves with those in the air conditioning compressor's pulley, generator's pulley, idler pulley (90A generator only) and crank pulley.
5. Turn the adjusting bolt until the belt tension falls within the standard value range.
6. After adjustment, firmly tighten all the loosened bolts and nuts.

BẢO DƯỠNG NỘI NGOẠI THẤT

- Bảo dưỡng ngoại thất 7-206
- Bảo dưỡng nội thất 7-210

Bảo dưỡng ngoại thất

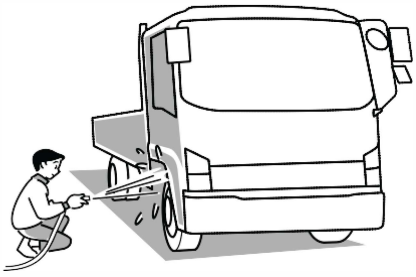

Rửa xe

Xe bị dính các chất lạ có thể gây phản ứng hoá học với sơn khiến để lại các vết sơn, biến màu, rỉ sét hay ăn mòn các bộ phận. Các chất lạ có thể bị kẹt giữa các bộ phận, ảnh hưởng xấu đến bộ phận và gây cản gió. Do đó những trường hợp sau đây cần phải rửa xe và tẩy bỏ các chất lạ.

- Khi bồ hóng, bụi sắt, côn trùng chết, phân chim, nhánh cây hay các hạt bụi nhớt từ nhựa đường và thuốc lá dính vào mặt sơn.
- Khi xe chạy khu vực gần biển.
- Khi xe chạy trên đường có phủ chất hoá học.
- Khi xe chạy dính bùn và chất bẩn bên ngoài.

1. Vặn hết mức vòi nước, rửa các phần bên dưới gầm xe và hệ thống treo.
2. Đóng tất cá các cửa, rửa cabin và khoang chứa hàng bằng chất tẩy rửa.
3. Rửa các bánh xe và lốp xe bằng bàn chải và chất tẩy rửa.
4. Rửa sạch các chất tẩy rửa còn sót lại, dùng vải sạch để lau hết nước.

⚠ CHÚ Ý

- Không nên dùng nước để rửa trực tiếp phần bên trong cabin, vì có thể gây hư hỏng các bộ phận điện, điện tử và các bộ phận điện và làm rỉ sét sàn cabin.
- Không dùng nước có áp lực mạnh để phun trực tiếp vào các chỗ giắc nối điện, không tuân thủ cảnh báo này có thể làm hỏng hệ thống điện.
- Do not spray high pressure water at or near the brake valves behind the front lid. Failure to observe this preCHÚ Ý can lead to faulty operation of the related components.
- Do not spray water directly at the air conditioning filter area, the air conditioning piping, or the heater hose connections behind the front lid. Failure to observe this preCHÚ Ý can result in water entering the cab.

KHUYẾN CÁO

- If automatic washing is used with vehicles having dark or metallic coating, the painted surfaces can be damaged by the brushes, lose their luster, or be very noticeably scratched.
- When cleaning the front-lid area, set the air source lever to the " " position in order to prevent water entering the cab.
- Do not apply water directly to the air conditioning filter, or the connections for the air conditioning pipe or heater hose inside the front lid. Failure to observe this preCHÚ Ý can result in water entering the cab.
- Do not apply water to the engine compartment or to electrical components. Failure to observe this preCHÚ Ý can lead to a poorly starting and operating engine and problems in electrical system components.
- Ensure that mirrors and the antenna are retracted before washing the vehicle.
- When washing the vehicle, be sure to observe the following preCHÚ Ýs to avoid heat deformation of the plastic parts, mechanical breakage and water entry into the cab.
  - Avoid washing with water jet of high pressure and/or of high temperature.
  - Keep the distance of more than 0.4 m (15.75 in) between the washer nozzle and the vehicle, and hold the nozzle at a right angle to the door glasses.
- Ensure that all detergent is fully washed and wiped away. Particularly in the case of strong alkaline detergents (typically those for industrial uses), there is a NGUY HIỂM that hairline cracks can develop in lighting-cluster lenses if the vehicle is operated without detergent being fully wiped away.

Bảo Quản Xe

In order to maintain your vehicle's attractive appearance as long as possible, special consideration must be given to its storage location.
If the vehicle is stored or kept for an extended period of time in any of the following locations, a chemical change may occur in the paintwork, resulting in staining, discoloration, rusting, and corrosion of components.

- Locations where a large amount of oily matter, soot, heavy smoke or metal powder can adhere.
- Areas around pharmaceutical plants and other facilities that discharge chemical matter.
- Coastal areas
- Locations where a large amount of dead bugs, bird droppings or tree sap can adhere.

Waxing

Painted and chrome-plated surfaces should be waxed once or twice a month, or whenever water is being poorly repelled by the surfaces. Ensure that wax is applied in the shade, and that the temperature of the painted surface is no more than 40°C (104°F).
Always follow the instructions provided with your wax product.

CHÚ Ý

- Wax must not be applied to the windshield. Failure to observe this preCHÚ Ý can result in irregular reflection of light, impairing your view.

KHUYẾN CÁO

- Do not use wax containing abrasive material. Failure to observe this preCHÚ Ý can lead to scratching of painted surfaces or plastic components.
- The application of wax to rubber component surfaces can result in permanent whitening.

NOTE

- Wax must not be applied to the windshield. A layer of wax can impair your view in rainy weather, and can also lead to rough movements of the windshield wiper.
- If engine oil or grease comes into contact with the windshield, staining or discoloration may result. It must be immediately cleaned away.

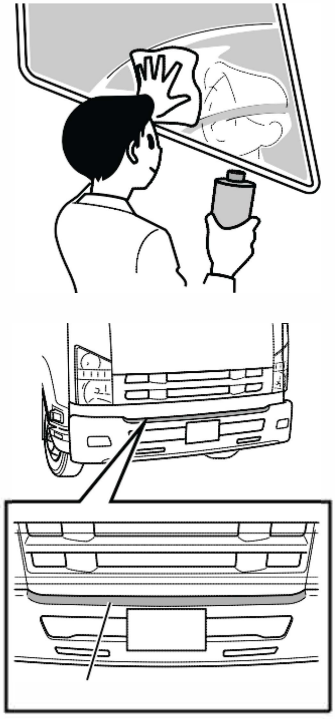

Windshield Care

If not fully cleaned by the windshield wipers, the windshield should be cleaned using glass cleaner.

⚠ CHÚ Ý

- When cleaning the windshield, do not place your feet or stand on the top of the bumper if it does not have a step. The top of the bumper is slippery and could cause a fall or other injury.

Interior Maintenance

Remove dust and dirt from the interior of the cab using an automotive cleaner or vacuum cleaner, and gently wipe surfaces clean using a cloth wet with warm or cold water.

⚠ CẢNH BÁO

- When cleaning the interior of the cab, water should never be sprayed directly. Failure to observe this preCHÚ Ý can lead to vehicle malfunction and possibly fire if water should enter the audio system or other electrical components located underneath the floor carpet.
- Petroleum ether, gasoline, and other organic solvents should not be used to clean seat belts.
  In addition, seat belt webbing should be neither bleached nor redyed. Failure to observe these preCHÚ Ýs can lead to the performance or strength of the seat belts being impaired. In the case of a collision, therefore, the belts could be insufficiently effective, and serious life-threatening injuries could result. When cleaning, use warm water in which a small amount of neutral detergent has been dissolved to gently wipe the seat belts.

⚠ CHÚ Ý

- The interior of the vehicle must never be cleaned using acidic or alkaline solvents, or petroleum ether, gasoline, and other organic solvents. Failure to observe this preCHÚ Ý can result in discoloration and staining. It should be noted that certain types of cleaning products contain these compounds. Be sure to read cleaning product labels carefully.
- Air freshener (liquid, solid, gel, or plate types) must not come into direct contact with, or spill onto, interior components such as the air conditioning or audio system. Compounds contained in these products can cause discoloration, staining, or peeling of paint.
- Glass cleaners that contain these compounds must not be used to clean the inside of the windshield or window glass. To clean the glass, wipe using a cloth wet with warm or cold water.

Seat Belt Care (Except ISRI 6860/875 NTS Model)

A dirty seat belt can develop retracting problems, and for this reason, regular inspection and upkeep are required.

⚠ CHÚ Ý

- Seat belt webbing can loose its strength when bleached or redyed, or when cleaned using gasoline, paint thinners, and other volatile substances.
- Do not disassemble the seat belt mechanism in order to remove any foreign material or objects that may have entered the buckle. Instead, arrange for inspection and maintenance to be carried out by your Isuzu Dealer.

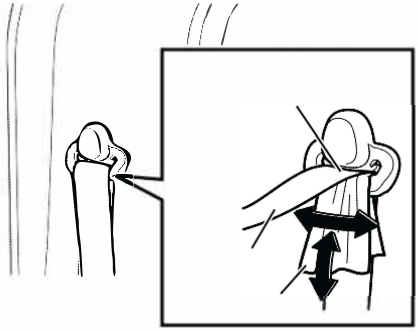

Cleaning a Seat Belt's Fold-back Fitting Portion

1. Fold a piece of cotton cloth, absorbent gauze, or the like of approximately 50 mm (2 in) in width into a rectangle.
2. Mix one part neutral detergent into approximately twenty parts warm water.
3. Wet the cloth in the detergent mixture, pass it through the fold-back fitting portion of the belt, and slide it back and forth and laterally until dirt can no longer be seen.
4. Remove the cloth, remove moisture from the fitting portion of the belt using a dry cloth, and then allow it to dry naturally out of direct sunlight.
5. Check to be sure the seat belt retracts and pulls out correctly.

KHUYẾN CÁO

- Avoid using anything like a tool to pass the cloth through the fold-back fitting portion or try to remove stubborn dirt. Using such a thing can result in damage to plastic parts or seat belt webbing.

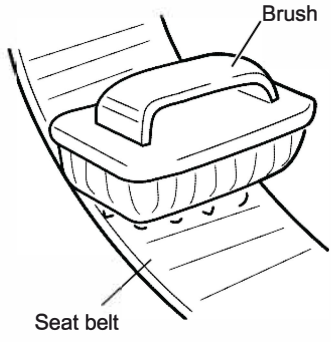

Cleaning a Belt Webbing

1. Fully extract the belt and examine for any difference in color between the front and back surfaces.
2. Mix one part neutral detergent into approximately twenty parts warm water.
3. Wet a nail brush or another similar brush having soft bristles (of nylon or the like) in warm water, and use this to clean away dirt.
4. Wipe the seat belt dry using a dry cloth, and then allow it to dry naturally out of direct sunlight.
5. Check to be sure the seat belt retracts and pulls out correctly.

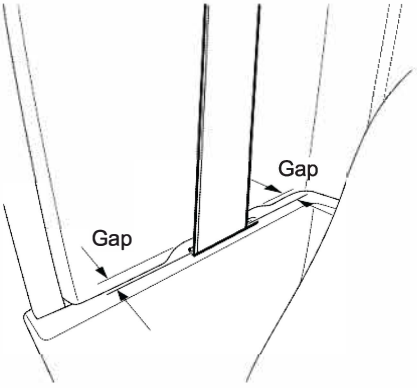

KHUYẾN CÁO

- If the above-described upkeep operations do not improve the operation of the seat belt through the retractor, there is a possibility that the belt is making contact with the door pillar trim. In this case, arrange for inspection and maintenance to be carried out by your Isuzu Dealer.
- If the belt is not winding and unwinding correctly, or if inspection reveals problems such as loose mountings, metal parts deformation, webbing damage, fraying, or discoloration, arrange for replacement to be carried out by your Isuzu Dealer.

Fabric Seat Covering and Carpet Care

Remove dirt and dust using a home-use electric vacuum cleaner.

Do not remove the carpet. Use standard household cleaning products and methods to remove stains from food, drink, and the like.

Be sure to use neutral detergents or cleaning products indicated as higher alcohol based detergents.

THÔNG TIN BẢO DƯỠNG

• Kiểm tra và bảo dưỡng 7-217

Kiểm tra và bảo dưỡng

Để lái xe an toàn và tiết kiệm, chúng tôi khuyên bạn hãy kiểm tra và tuân thủ lịch bảo dưỡng định kỳ theo lịch bảo dưỡng trong chương này.

Lịch bảo dưỡng

Để lái xe an toàn và tiết kiệm chi phí, bạn nên đưa xe đến đại lý Isuzu để kiểm tra và bảo dưỡng theo lịch bảo dưỡng định kỳ.
Liên hệ đại lý Isuzu của bạn để kiểm tra hoặc tháo gỡ các thiết bị đặc biệt.

Ký tự dùng trong bảo dưỡng

I : Kiểm tra và làm sạch, sửa chữa hoặc thay thế nếu cần thiết

A: Điều chỉnh

R: Thay thế

T: Siết với lực siết chỉ định

L: Bôi trơn

KHUYẾN CÁO

- Khi kiểm tra các hạng mục dưới đây, nên kiểm tra các hạng mục này hàng ngày.

*: Xe của bạn nên được bảo dưỡng thường xuyên hơn nếu bạn thường lái xe trong điều kiện khắc nghiệt.

Lịch bảo dưỡng trong điều kiện hoạt động khắc nghiệt
→ Tham khảo trang 7-230

Lịch bảo dưỡng (No. 1):

I : Kiểm tra và làm sạch, sửa chữa hoặc thay thế nếu cần thiết
A: Điều chỉnh R: Thay thế T: Siết vơi lực siết chỉ định L: Bôi trơn

Thời gian bảo dưỡng	x1,000 km	1	5	8	10	15	20	25	30	35	40
	x1,000 dặm	0.6	3	5	6	9	12	15	18	21	24
Hoạt động của động cơ và âm thanh bất thường		-	-	-	I	-	I	-	I	-	I
Tốc độ cầm chừng và tăng tốc		-	-	-	I	-	I	-	I	-	I
* Lọc gió		-	-	-	I	-	I	-	I	-	I
Các đường ống khí nạp và xả		T	-	-	-	-	-	-	-	-	-
Khe hở su páp		-	-	-	-	-	-	-	-	-	-
Áp suất nén của từng xi lanh		-	-	-	-	-	-	-	-	-	-
Tình trạng nhớt động cơ		-	-	-	I	-	I	-	I	-	I
* Nhớt động cơ (Loại động cơ)		R	-	-	I	-	R	-	I	-	R
* Lọc nhớt (Loại động cơ)		-	-	-	-	-	R	-	-	-	R
* Nhớt động cơ (6HH1 engine model)		R	-	-	R	-	R	-	R	-	R
* Lọc nhớt (6HH1 engine model)		-	-	-	R	-	R	-	R	-	R
[V] Lọc tách nhớt											
Lọc nhiên liệu (cho thị trường Indonesia)		-	-	-	-	-	R	-	-	-	R
Lọc nhiên liệu thô (cho thị trường Indonesia)		-	-	-	-	-	R	-	-	-	R
Lọc nhiên liệu (ngoại trừ thị trường Indonesia)		-	-	-	-	-	-	-	R	-	-
Lọc nhiên liệu thô (ngoại trừ thị trường Indonesia)		-	-	-	-	-	-	-	R	-	-
Rò rỉ, hư hỏng hoặc hỏng đầu nối các đường ống phanh											
Đường ống nhiên liệu											
Lưới lọc nhiên liệu		-	-	-	I	-	I	-	I	-	I
Bên trong bình nhiên liệu		-	-	-	I	-	I	-	I	-	I
Máy nén, bộ điều tốc & van điều chỉnh tốc độ không tải		-	-	-	-	-	-	-	-	-	-
Chức năng của náp két nước											
Hư hỏng dây đai quạt		I	-	-	I	-	I	-	I	-	I
* Lỏng hoặc lặp đường ống xả không đúng cách		-		-		I		-		I	-
Mạch nước làm mát và két nước											
Nước làm mát động cơ											
Kiểm tra tình trạng các đường ống trên két nước											
Kiểm tra đường ống gió nạp của bộ tăng áp và đệm làm kín		-	I	-	I	-	I	-	I		
* [M/T] Dầu ly hợp (Ngoại trừ thị trường Thailand)		-	I	-	I	-	I	-	I		
* [M/T] Dầu ly hợp (Cho thị trường Thailand)											

*: Xe của bạn nên được bảo dưỡng thường xuyên hơn nếu bạn thường lái xe trong điều kiện khắc nghiệt.

45 / 27	50 / 31	55 / 34	60 / 37	65 / 40	70 / 43	75 / 46	80 / 49	85 / 52	90 / 55	95 / 59	100 / 62	105 / 65	Theo quãng đường hoặc thời gian, tùy theo điều kiện nào đến trước
-	I	-	I	-	I	-	I	-	I	-	I	-	hoặc sau mỗi 3 tháng
-	I	-	I	-	I	-	I	-	I	-	I	-	hoặc sau mỗi 3 tháng
-	R	-	I	-	I	-	I	-	I	-	R	-	hoặc sau mỗi 3 tháng: I
-	T	-	-	-	-	-	-	-	-	-	T	-	Sau mỗi 15 tháng : R
-	A	-	-	-	-	-	-	-	-	-	A	-	Vệ sinh sau tháng thứ 6: R
													hoặc sau mỗi 15 tháng
-	I	-	-	-	-	-	-	-	-	-	I	-	hoặc sau mỗi 12 tháng
-	I	-	I	-	I	-	I	-	I	-	I	-	hoặc sau mỗi 15 tháng
-	I	-	R	-	I	-	R	-	I	-	R	-	hoặc sau mỗi 3 tháng
													hoặc sau mỗi 3 tháng:I
-	-	-	R	-	-	-	R	-	-		R		Sau mõi 6 tháng: R
-	R	-	R	-	R	-	R	-	R	-		-	hoặc sau mỗi 6 tháng
-		-	R	-	R	-	R	-	R				hoặc sau mỗi 6 tháng
					Sau mỗi 12 tháng: R								
-	-	-	R	-	-	-	R	-	-	-	R	-	hoặc sau mỗi 9 tháng
-	-	-	R	-	-	-	R	-	-	-	R		hoặc sau mỗi 9 tháng
-	-	-	R	-	-	-	-	-	R	-	-		hoặc sau mỗi 9 tháng
-	-	-	R	-	-	-	-	-	R	-	-	-	hoặc sau mỗi 9 tháng
					Sau mỗi 3 tháng: I								
					Sau mỗi 48 tháng: R								
-	I	-	I	-	I	-	I	-	I	-	I	-	hoặc sau mỗi 3 tháng
-	I	-	I	-	I	-	I	-	I	-	I	-	hoặc sau mỗi 3 tháng
-	I	-	-	-	-	-	-	-	-	-	I	-	hoặc sau mỗi 15 tháng
					Sau mỗi 24 tháng: I								
-	I	-	I	-	I	-	I	-	I	-	I	-	hoặc sau mỗi 3 tháng
-	I	-	I	-	I	-	I	-	I	-	I	-	hoặc sau mỗi 3 tháng
					Sau mỗi 24 tháng: I Sau mỗi 12 tháng: I Sau mỗi 24 tháng: R								
					(Isuzu đề xuất loại nước làm mát được sử dụng)								
					Sau mỗi 12 tháng: I								hoặc sau mỗi 3 tháng
-	I	-	I	-	I	-	I	-	I	-	I	-	hoặc sau mỗi 3 tháng: I
-	R	-	I	-	I	-	I	-	I	-	R	-	sau mỗi 15 tháng: R
					Sau mỗi 10,000 km (6,000 dặm) hoặc 3 tháng: I Sau mỗi 120,000 km (75,000 dặm) hoặc 12 tháng: R								

Lịch bảo dưỡng (No. 2):

I : Kiểm tra và làm sạch, sửa chữa hoặc thay thế nếu cần thiết A: Điều chỉnh
R: Thay thế T: Siết vơi lực siết chỉ định L: Bôi trơn

Thời gian bảo dưỡng	x1,000 km	1	5	8	10	15	20	25	30	35	40
	x1,000 dặm	0.6	3	5	6	9	12	15	18	21	24
M/T Chức năng hệ thống ly hợp		-	-	-	I	-	I	-	I	-	I
M/T Hành trình tự do và hành trình làm việc của ly hợp		-	-	-	I	-	I	-	I	-	I
M/T Nắp xả bầu trợ lực ly hợp		-	-	-	I	-	I	-	I	-	I
M/T Rò rỉ, hư hỏng hoặc hỏng đầu nối các đường ống phanh											
M/T Đường ống ly hợp											
M/T Các bộ phận cao su và đệm làm kín của bầu trợ lực ly hợp											
* Nhớt hộp số (MZZ/MZW/MLD model)		R	-	-	I	-	I	-	I	-	I
* Nhớt hộp số (ZF6S1000 model)											
* Nhớt hộp số (ZF9S1110 model)											
* Nhớt hộp số (FSO5206B model)											
* Nhớt hộp số (ES11109/FS8209A model)											
* Nhớt hộp số (ALLISON2500 model)		-	-	-	-	-	-	-	-	-	-
* Lọc nhớt hộp số (ALLISON2500 model)		-	-	R	-	-	-	-	-	-	-
* Lọc hệ thống làm mát hộp số (ALLISON2500 model)		-	-	-	-	-	-	-	-	-	-
* Lọc nhớt bên trong hộp số (ALLISON2500 model)											
* Nhớt hộp số (ALLISON3000/3500 models)		-	-	R	-	-	-	-	-	-	R
* Lọc nhớt chính của hộp số (ALLISON3000/3500 models)		-	-	R	-	-	-	-	-	-	R
* Lọc hệ thống làm mát hộp số (ALLISON3000/3500 models)		-	-	-	-	-	-	-	-	-	R
Lọc nhớt bên trong hộp số (ALLISON3000/3500 model)											

*: Xe của bạn nên được bảo dưỡng thường xuyên hơn nếu bạn thường lái xe trong điều kiện khắc nghiệt

45	50	55	60	65	70	75	80	85	90	95	100	105	Theo quãng đường hoặc thời gian, tùy
27	31	34	37	40	43	46	49	52	55	59	62	65	
-	I	-	I	-	I	-	I	-	I	-	I	-	hoặc sau mỗi 3 tháng
-	I	-	I	-	I	-	I	-	I	-	I	-	hoặc sau mỗi 3 tháng
-	I	-	I	-	I	-	I	-	I	-	I	-	hoặc sau mỗi 3 tháng
Sau mỗi 3 tháng: I													
Sau mỗi 48 tháng: R													
Sau mỗi 48 tháng: R													
-	R	-	I	-	I	-	I	-	I	-	R	-	hoặc sau mỗi 3 tháng: I sau mỗi 15 tháng: R
Tham khảo trang 7-232 cho lịch bảo dưỡng hộp số ZF6S1000 .													
Tham khảo trang 7-232 cho lịch bảo dưỡng hộp số ZF9S1110.													
Tham khảo trang 7-239 cho lịch bảo dưỡng hộp số FSO5206B.													
Tham khảo trang 7-239 cho lịch bảo dưỡng hộp số ES11109/FS8209A.													
-	-	-	-	-	-	-	R	-	-	-	-	-	hoặc sau mỗi 24 tháng
-	-	-	-	-	-	-	R	-	-	-	-	-	Hoặc 2,000 giờ hoặc 24 tháng: R
-	-	-	-	-	-	-	R	-	-	-	-	-	Hoặc 2,000 giờ hoặc 24 tháng:
R Thay thế lọc khi đại tu.													
-	-	-	-	-	-	-	R	-	-	-	-	-	hoặc sau mỗi 12 tháng
-	-	-	-	-	-	-	R	-	-	-	-	-	sau 1,000 giờ hoặc sau 12 tháng: R
-	-	-	-	-	-	-	R	-	-	-	-	-	sau 1,000 giờ hoặc sau 12 tháng: R
Thay thế lọc khi đại tu.													

Lịch bảo dưỡng (No. 3):

I : Kiểm tra và làm sạch, sửa chữa hoặc thay thế nếu cần thiết A: Điều chỉnh
R: Thay thế T: Siết vơi lực siết chỉ định L: Bôi trơn

Thời gian bảo dưỡng	x1,000 km	1	5	8	10	15	20	25	30	35	40
	x1,000 dặm	0.6	3	5	6	9	12	15	18	21	24
A/T SA Rò rỉ, hư hỏng hoặc lỏng các đầu nối của các đường ống hệ thống làm mát nhớt hộp số											
A/T SA Các đường ống của hệ thống làm mát nhớt hộp số											
* SA Dầu ly hợp Smoother		R	-	-	I	-	I	-	I	-	I
Lỏng cơ cầu gài số		-	-	-	I	-	I	-	I	-	I
* Nhớt hộp số phụ (FSS/FTS model)		R	-	-	I	-	I	-	I	-	I
V Chức năng gài số trên hộp số phụ		-	-	-	-	-	-	-	-	-	-
Rò rỉ, hư hỏng hoặc lỏng các đầu nối của các đường ống hệ thống làm mát nhớt hộp số phụ (FSS/FTS models)											
Các đường ống hệ thống làm mát nhớt hộp số phụ (FSS/FTS models)											
Lỏng khớp các đăng		-	-	-	-	-	-	-	-	-	-
* Mòn khớp các đăng và chốt trục		-	-	-	-	-	-	-	-	-	-
Lỏng bạc đạn treo các đăng và các bộ phận khác		-	-	-	-	-	-	-	-	-	-
* Nhớt cầu sau		R	-	-	I	-	I	-	I	-	I
* Nhớt vi sai giữa (FVZ model)		R	-	-	I	-	I	-	I	-	I
Mỡ bôi trơn bạc đạn bánh sau (Ngoại trừ thị trường Thái Lan)		-	-	-	-	-	-	-	-	-	-
Mỡ bôi trơn bạc đạn bánh sau (cho thị trường Thailand)		-	-	-	-	-	-	-	-	-	-
Hư hỏng hoặc biến dạng vỏ cầu sau		-	-	-	-	-	-	-	-	-	-
* Nhớt cầu trước (FSS/FTS model)		R	-	-	I	-	I	-	I	-	I
Mỡ bôi trơn bạc đạn bánh trước (Ngoại trừ thị trường Thái Lan)		-	-	-	-	-	-	-	-	-	-
Mỡ bôi trơn bạc đạn bánh trước (Cho thị trường Thái Lan)		-	-	-	-	-	-	-	-	-	-
Hư hỏng hoặc biến dang cầu trước		-	-	-	-	-	-	-	-	-	-

*: Xe của bạn nên được bảo dưỡng thường xuyên hơn nếu bạn thường lái xe trong điều kiện khắc nghiệt

45 27	50 31	55 34	60 37	65 40	70 43	75 46	80 49	85 52	90 55	95 59	100 62	105 65	Theo quãng đường hoặc theo thời gian, tùy theo điều kiện nào đến trước
Sau mỗi 3 tháng: I													
Sau mỗi 48 tháng: R													
-	R	-	I	-	I	-	I	-	I	-	R	-	hoặc sau mỗi 3 tháng: I sau mỗi 15 tháng: R
-	I	-	I	-	I	-	I	-	I	-	I	-	hoặc sau mỗi 3 tháng
-	R	-	I	-	I	-	I	-	I	-	R	-	hoặc sau mỗi 3 tháng: I sau mỗi 15 tháng: R
-	I	-	-	-	-	-	-	-	-	-	I	-	hoặc sau mỗi 15 tháng
Sau mỗi 3 tháng: I													
Sau mỗi 48 tháng: R													
-	I	-	-	-	-	-	-	-	-	-	I	-	hoặc sau mỗi 15 tháng
-	I	-	-	-	-	-	-	-	-	-	I	-	hoặc sau mỗi 15 tháng
-	I	-	-	-	-	-	-	-	-	-	I	-	hoặc sau mỗi 15 tháng
-	R	-	I	-	I	-	I	-	I	-	R	-	hoặc sau mỗi 3 tháng: I sau mỗi 15 tháng: R
-	R	-	I	-	I	-	I	-	I	-	R	-	hoặc sau mỗi 3 tháng: I sau mỗi 15 tháng: R
-	R	-	-	-	-	-	-	-	-	-	R	-	hoặc sau mỗi 15 tháng
-	-	-	R	-	-	-	-	-	-	-	-	-	hoặc sau mỗi 12 tháng
-	I	-	-	-	-	-	-	-	-	-	I	-	hoặc sau mỗi 15 tháng
-	R	-	I	-	I	-	I	-	I	-	R	-	hoặc sau mỗi 3 tháng: I sau mỗi 15 tháng: R
-	R	-	-	-	-	-	-	-	-	-	R	-	hoặc sau mỗi 15 tháng
-	-	-	R	-	-	-	-	-	-	-	-	-	hoặc sau mỗi 12 tháng
-	I	-	-	-	-	-	-	-	-	-	I	-	hoặc sau mỗi 15 tháng

Lịch bảo dưỡng (No. 4):

I : Kiểm tra và làm sạch, sửa chữa hoặc thay thế nếu cần thiết A: Điều chỉnh
R: Thay thế T: Siết với lực siết chỉ định L: Bôi trơn

Thời gian bảo dưỡng	x1,000 km	1	5	8	10	15	20	25	30	35	40
	x1,000 dặm	0.6	3	5	6	9	12	15	18	21	24
* Leaf spring U-bolt nuts		T	-	-	-	-	-	-	-	-	-
Damaged leaf spring		-	-	-	I	-	I	-	I	-	I
Uneven suspension due to leaf spring fatigue		-	-	-	-	-	-	-	-	-	-
Loose or damaged leaf spring mounting		-	-	-	-	-	-	-	I	-	-
Spring leaves for misalignment		-	-	-	-	-	-	-	I	-	-
Oil leaks from or damage to shock absorbers		-	-	-	-	-	-	-	I	-	-
Loose shock absorber mounting		-	-	-	-	-	-	-	I	-	-
Foreign object in wheels		-	-	-	I	-	I	-	I	-	I
Wheel nuts		T	-	-	T	-	T	-	T	-	T
Damaged disc wheels		-	-	-	I	-	I	-	I	-	I
Loose front wheel hub bearings		-	-	-	-	-	-	-	-	-	-
Loose rear wheel hub bearings		-	-	-	-	-	-	-	-	-	-
Power steering fluid (Except models for Thailand)		-	-	-	I	-	I	-	I	-	I
Power steering fluid (Models for Thailand)		-	-	-	I	-	I	-	I	-	I
Power steering fluid filter		-	-	-	-	-	-	-	-	-	-
Leaks from, damage to, or loose connection of power steering hose or pipe											
Power steering hose											
Loose power steering system mounting		-	-	-	I	-	I	-	I	-	I
Excessive play in power steering bearing		-	-	-	-	-	-	-	-	-	-
* Damage to, loose or excessive play in power steering joints		I	-	-	-	-	-	-	I	-	-
Knuckle-to-front axle clearance		-	-	-	-	-	-	-	-	-	-
Wheel alignment		-	-	-	-	-	-	-	-	-	Steering
angle range for right and left turns		-	-	-	-	-	-	-	-	-	King
pin-to-bearing clearance		-	-	-	-	-	-	-	-	-	-
AHB Brake fluid (Except models for Thailand)		-	-	-	I	-	I	-	I	-	I
AHB Brake fluid (Models for Thailand)											
V Hydraulic unit											
* Brake lining wear		-	-	-	I	-	I	-	I	-	I
* Brake drum wear or damage		-	-	-	-	-	-	-	-	-	-
Leaks from, damage to, or loose connection of brake hose or pipe		-	-	-	I	-	I	-	I	-	I

*: Xe của bạn nên được bảo dưỡng thường xuyên hơn nếu bạn thường lái xe trong điều kiện khắc nghiệt

45 27	50 31	55 34	60 37	65 40	70 43	75 46	80 49	85 52	90 55	95 59	100 62	105 65	Theo quãng đường hoặc thời gian, tùy theo điều kiện nào đến trước
-	T	-	-	-	-	-	-	-	-	-	T	-	hoặc sau mỗi 15 tháng
-	I	-	I	-	I	-	I	-	I	-	I	-	hoặc sau mỗi 3 tháng
-	I	-	-	-	-	-	-	-	-	-	I	-	hoặc sau mỗi 15 tháng
-	-	-	I	-	-	-	-	-	I	-	-	-	hoặc sau mỗi 9 tháng
-	-	-	I	-	-	-	-	-	I	-	-	-	hoặc sau mỗi 9 tháng
-	-	-	I	-	-	-	-	-	I	-	-	-	hoặc sau mỗi 9 tháng
-	-	-	I	-	-	-	-	-	I	-	-	-	hoặc sau mỗi 9 tháng
-	I	-	I	-	I	-	I	-	I	-	I	-	hoặc sau mỗi 3 tháng
-	T	-	T	-	T	-	T	-	T	-	T	-	hoặc sau mỗi 3 tháng
-	I	-	I	-	I	-	I	-	I	-	I	-	hoặc sau mỗi 3 tháng
-	I	-	-	-	-	-	-	-	-	-	I	-	hoặc sau mỗi 15 tháng
-	I	-	-	-	-	-	-	-	-	-	I	-	hoặc sau mỗi 15 tháng
-	R	-	I	-	I	-	I	-	I	-	R	-	hoặc sau mỗi 3 tháng: I sau mỗi 15 tháng: R
-	I	-	R	-	I	-	I	-	I	-	I	-	hoặc sau mỗi 3 tháng: I sau mỗi 12 tháng: R
-	I	-	-	-	-	-	-	-	-	-	I	-	hoặc sau mỗi 15 tháng
					Sau mỗi 3 tháng: I								
					Sau mỗi 48 tháng: R								
-	I	-	I	-	I	-	I	-	I	-	I	-	hoặc sau mỗi 3 tháng
-	I	-	-	-	-	-	-	-	-	-	I	-	hoặc sau mỗi 15 tháng
-	-	-	I	-	-	-	-	-	I	-	-	-	hoặc sau mỗi 9 tháng
-	I	-	-	-	-	-	-	-	-	-	I	-	hoặc sau mỗi 15
-	I	-	-	-	-	-	-	-	-	-	I	-	tháng hoặc sau mỗi
-	I	-	-	-	-	-	-	-	-	-	I	-	15 tháng hoặc sau
-	I	-	-	-	-	-	-	-	-	-	I	-	mỗi 15 tháng hoặc sau mỗi 15 tháng
-	R	-	I	-	I	-	I	-	I	-	R	-	hoặc sau mỗi 3 tháng: I sau mỗi 12 tháng: R
					Sau mỗi 10,000 km (6,000 dặm) hoặc 3 tháng: I Sau mỗi 120,000 km (75,000 dặm) or 12 months:								
					R Sau mỗi 10 năm : R								
-	I	-	I	-	I	-	I	-	I	-	I	-	hoặc sau mỗi 3 tháng
-	I	-	-	-	-	-	-	-	-	-	I	-	hoặc sau mỗi 12 tháng
-	I	-	I	-	I	-	I	-	I	-	I	-	hoặc sau mỗi 3 tháng

Lịch bảo dưỡng (No. 5):

I : Kiểm tra và làm sạch, sửa chữa hoặc thay thế nếu cần thiết A: Điều chỉnh R: Thay thế T: Siết vơi lực siết chỉ định L: Bôi trơn

Thời gian bảo dưỡng	x1,000 km x1,000 dặm	1 0.6	5 3	8 5	10 6	15 9	20 12	25 15	30 18	35 21	40 24
Brake hose		-	-	-	I	-	I	-	I	-	I
AHB Function of brake valves		-	-	-	-	-	-	-	-	-	-
AHB Brake booster exhaust cover		-	-	-	I	-	I	-	I	-	I
FAB Brake chamber rod stroke		-	I	-	I	-	I	-	I	-	I
FAB Function of brake chamber		-	-	-	-	-	-	-	-	-	-
FAB Functions of brake and relay valves		-	-	-	-	-	-	-	-	-	-
V Air dryer											
V ABS modulator											
Rubber parts of wheel cylinder											
V Rubber parts of HSA valve											
Rubber parts of brake valve, relay valve, parking brake valve, quick release valve, reducing valve, double check valve, multi-protection valve, AIR MASTER, trailer control valve and load sensing proportioning valve											
Rubber parts of brake chamber											
Brake chamber piggy-bag											
Brake expander											
Worn parking brake lining (center parking brake model)		-	-	-	-	-	-	-	-	-	-
Worn or damaged parking brake drum (center parking brake model)		-	-	-	-	-	-	-	-	-	-
Loose parking brake system mounting		-	-	-	I	-	-	-	I	-	-
Damaged or loosely connected rod or cable		-	I	-	I	-	I	-	I	-	I
Function of parking brake control valve system (wheel parking brake model)		-	I	-	I	-	I	-	I	-	I
Function of brake chamber (wheel parking brake model)		-	-	-	-	-	-	-	-	-	-
Brake chamber rod stroke (wheel parking brake model)		-	I	-	I	-	I	-	I	-	I
V Electro-hydraulic cab tilt pump oil		-	-	-	-	-	-	-	I	-	-
Function of cab tilt system		-	-	-	-	-	-	-	-	-	-
Specific gravity of battery fluid		-	-	-	-	-	-	-	I	-	-
Function of starter motor		-	-	-	-	-	-	-	I	-	-
Wear of starter motor brushes		-	-	-	-	-	-	-	-	-	-
Function of generator		-	-	-	I	-	I	-	I	-	I
Damage to or loose connection of wiring harness terminals		-	-	-	I	-	I	-	I	-	I
Engine water pump bearing (6HK1 engine model)		-	-	-	-	-	-	L	-	-	-

45 27	50 31	55 34	60 37	65 40	70 43	75 46	80 49	85 52	90 55	95 59	100 62	105 65	Theo quãng đường hoặc thời gian, tùy theo điều kiện nào đến trước
-	R	-	I	-	I	-	I	-	I	-	R	-	hoặc sau mỗi 3 tháng: I sau mỗi 24 tháng: R
-	I	-	-	-	-	-	-	-	-	-	I	-	hoặc sau mỗi 12 tháng hoặc sau
-	I	-	I	-	I	-	I	-	I	-	I	-	mỗi 12 tháng hoặc
-	I	-	I	-	I	-	I	-	I	-	I	-	sau mỗi 3 tháng
-	I	-	-	-	-	-	-	-	-	-	I	-	hoặc sau mỗi 12 tháng hoặc sau
-	I	-	-	-	-	-	-	-	-	-	I	-	mỗi 12 tháng

Change the desiccant, filter and rubber parts of air dryer at 100,000 km (62,000 dặm) hoặc sau mỗi 12 tháng.

Sau mỗi 24 tháng: R

Sau mỗi 12 tháng: R

Sau mỗi 24 tháng: R

Sau mỗi 24 tháng: R

Sau mỗi 3 tháng: I
Sau mỗi 24 tháng: R

Sau mỗi 36 tháng: R

Sau mỗi 12 tháng: I
Sau mỗi 36 tháng: đại tu

-	I	-	-	-	-	-	-	-	-	-	I	-	hoặc sau mỗi 12 tháng
-	I	-	-	-	-	-	-	-	-	-	I	-	hoặc sau mỗi 12 tháng
-	-	-	I	-	-	-	-	-	I	-	-	-	hoặc sau mỗi 3 tháng hoặc sau
-	I	-	I	-	I	-	I	-	I	-	I	-	mỗi 3 tháng
-	I	-	I	-	I	-	I	-	I	-	I	-	hoặc sau mỗi 3 tháng
-	I	-	-	-	-	-	-	-	-	-	I	-	hoặc sau mỗi 12
-	I	-	I	-	I	-	I	-	I	-	I	-	tháng hoặc sau mỗi 3 tháng
-	-	-	I	-	-	-	-	-	I	-	-	-	hoặc sau mỗi 9 tháng: I sau mỗi 24 tháng: R
-	I	-	-	-	-	-	-	-	-	-	I	-	hoặc sau mỗi 15 tháng
-	-	-	I	-	-	-	-	-	I	-	-	-	hoặc sau mỗi 9 tháng
-	-	-	I	-	-	-	-	-	I	-	-	-	hoặc sau mỗi 9 tháng
-	I	-	-	-	-	-	-	-	-	-	I	-	hoặc sau mỗi 15 tháng
-	I	-	I	-	I	-	I	-	I	-	I	-	hoặc sau mỗi 3 tháng
-	I	-	I	-	I	-	I	-	I	-	I	-	hoặc sau mỗi 3 tháng
-	L	-	-	-	-	L	-	-	-	-	L	-	hoặc sau mỗi 6 tháng

Lịch bảo dưỡng (No. 6):

I : Kiểm tra và làm sạch, sửa chữa hoặc thay thế nếu cần thiết A: Điều chỉnh
R: Thay thế T: Siết vơi lực siết chỉ định L: Bôi trơn

Thời gian bảo dưỡng	x1,000 km	1	5	8	10	15	20	25	30	35	40
	x1,000 dặm	0.6	3	5	6	9	12	15	18	21	24
Front spring pins		-	L	-	L	L	L	L	L	L	L
Front spring shackles		-	L	-	L	L	L	L	L	L	L
King pins		-	L	-	L	L	L	L	L	L	L
Tie rod ends (FTR/FVR/FVM/FVZ/GVR/GVZ model)		-	-	-	-	-	-	L	-	-	-
Tie rod ends (FSS/FTS model)		-	L	-	L	L	L	L	L	L	L
Drag link (not required for types without grease fittings)		-	-	-	-	-	-	L	-	-	-
Shimmy damper (FSS/FTS model)		-	L	-	L	L	L	L	L	L	L
Transfer input shaft (FSS/FTS model)		-	L	-	L	L	L	L	L	L	L
Propeller shaft universal joints and sliding sleeves		-	L	-	L	L	L	L	L	L	L
Propeller shaft center bearing		-	L	-	L	L	L	L	L	L	L
Rear spring pins		-	L	-	L	L	L	L	L	L	L
Rear spring shackle pins or rear spring sliding shackles		-	L	-	L	L	L	L	L	L	L
Trunnion shaft (FVM/FVZ/GVZ model)		-	L	-	L	L	L	L	L	L	L
Rear spring pads (FVM/FVZ/GVZ model)		-	L	-	L	L	L	L	L	L	L
Steering shaft sliding sleeve		-	L	-	L	L	L	L	L	L	L
Clutch shift block (MLD/ZF9S1110/FSO5206B/ES11109/ FS8209A model transmissions)		-	L	-	L	L	L	L	L	L	L
M/T Clutch booster joint pin (except for ZF6S1000 model transmission)		-	L	-	L	L	L	L	L	L	L
V Cab mounting		-	L	-	L	L	L	L	L	L	L

45 27	50 31	55 34	60 37	65 40	70 43	75 46	80 49	85 52	90 55	95 59	100 62	105 65	Theo quãng đường hoặc thời gian, tùy theo
L	L	L	L	L	L	L	L	L	L	L	L	L	hoặc sau mỗi tháng
L	L	L	L	L	L	L	L	L	L	L	L	L	hoặc sau mỗi tháng
L	L	L	L	L	L	L	L	L	L	L	L	L	hoặc sau mỗi tháng
-	L	-	-	-	-	L	-	-	-	-	L	-	hoặc sau mỗi 6 tháng
L	L	L	L	L	L	L	L	L	L	L	L	L	hoặc sau mỗi tháng
-	L	-	-	-	-	L	-	-	-	-	L	-	hoặc sau mỗi 6 tháng
L	L	L	L	L	L	L	L	L	L	L	L	L	hoặc sau mỗi tháng
L	L	L	L	L	L	L	L	L	L	L	L	L	hoặc sau mỗi tháng
L	L	L	L	L	L	L	L	L	L	L	L	L	hoặc sau mỗi tháng
L	L	L	L	L	L	L	L	L	L	L	L	L	hoặc sau mỗi tháng
L	L	L	L	L	L	L	L	L	L	L	L	L	hoặc sau mỗi tháng
L	L	L	L	L	L	L	L	L	L	L	L	L	hoặc sau mỗi tháng
L	L	L	L	L	L	L	L	L	L	L	L	L	hoặc sau mỗi tháng
L	L	L	L	L	L	L	L	L	L	L	L	L	hoặc sau mỗi tháng
L	L	L	L	L	L	L	L	L	L	L	L	L	hoặc sau mỗi tháng
L	L	L	L	L	L	L	L	L	L	L	L	L	hoặc sau mỗi tháng
L	L	L	L	L	L	L	L	L	L	L	L	L	hoặc sau mỗi tháng

Lịch bảo dưỡng trong các điều kiện khắc nghiệt (No. 1)

Driving điều kiện

A: Driving with a trailer B: Operation involving frequent starts and stops

C: Driving on rough roads, mountain roads or uphill roads D: Driving in dusty areas

E: Driving on snowy roads or along the seashore

Hạng mục	Chu kỳ	Điều kiện					
		A	B	C	D	E	B+E
Lọc gió	Thay thế sau mỗi 24,000 km (15,000 dặm) or after 6th cleaning				D		
Nhớt động cơ (Loại động cơ) km	Thay thế sau mỗi 10,000 km (6,000 dặm)	A			D		B+E
Lọc nhớt (Loại động cơ) (6HK1/4HK1 engine model)	Thay thế sau mỗi 10,000 km (6,000 dặm)	A			D		B+E
Nhớt động cơ (6HH1 engine model) km	Thay thế sau mỗi 5,000 km (3,000 dặm)	A			D		B+E
Lọc nhớt (6HH1 engine model) km	Thay thế sau mỗi 5,000 km (3,000 dặm)	A			D		B+E
Loose or otherwise improper installation of exhaust pipe	Kiểm tra sau mỗi 2,000 km (1,250 dặm)	A	B	C		E	
Nhớt hộp số (MZZ/MZW/MLD model)	Thay thế every 24,000 km (15,000 dặm)	A		C			
Nhớt hộp số (ZF6S1000 model)	Tham khảo trang 7-232 for the lịch bảo dưỡng of the ZF6S1000 model.						
Nhớt hộp số (ZF9S1110 model)	Tham khảo trang 7-232 for the lịch bảo dưỡng of the ZF9S1110 model.						
Nhớt hộp số (FSO5206B model)	Tham khảo trang 7-239 for the lịch bảo dưỡng of the FSO5206B model.						
Nhớt hộp số (ES11109/FS8209A model)	Tham khảo trang 7-239 for the lịch bảo dưỡng of the ES11109/FS8209A model.						
M/T Clutch fluid (Except models for Thailand)	Thay thế sau mỗi 24,000 km (15,000 dặm)		B				
M/T Clutch fluid (Models for Thailand)	Thay thế sau mỗi 60,000 km (37,500 dặm)		B				
Transmission fluid (ALLISON2500 model)	Thay thế Sau mỗi 20,000 km (12,000 dặm)	A	B	C			
Transmission main filter (ALLISON2500 model)	Thay thế Sau mỗi 20,000 km (12,000 dặm), 500 hours or 6 months	A	B	C			
Transmission cooling system filter (ALLISON2500 model)	Thay thế Sau mỗi 20,000 km (12,000 dặm), 500 hours or 6 months	A	B	C			
Transmission fluid (ALLISON3000/3500 model)	Thay thế Sau mỗi 20,000 km (12,000 dặm)	A	B	C			
Transmission main filter (ALLISON3000/3500 model)	(12,000 dặm) Thay thế Sau mỗi 20,000 km	A	B	C			

Lịch bảo dưỡng for Severe-điều kiện Operations (No. 2)

Driving điều kiện

A: Driving with a trailer B: Operation involving frequent starts and stops

C: Driving on rough roads, mountain roads or uphill roads D: Driving in dusty areas

E: Driving on snowy roads or along the seashore

Hạng mục	Chu kỳ	Điều kiện					
		A	B	C	D	E	B+E
Transmission cooling system filter (ALLISON3000/3500 model)	Thay thế Sau mỗi 20,000 km (12,000 dặm), 500 hours	A	B	C			
SA Smoother clutch oil	Thay thế sau mỗi 24,000 km (15,000 dặm)	A		C			
Transfer gear case oil (FSS/FTS model)	Thay thế every 12,000 km (7,500 dặm)	A		C			
Worn propeller shaft universal joints and splines	Kiểm tra sau mỗi 24,000 km (15,000 dặm)			C			
Rear axle differential gear oil	Thay thế sau mỗi 24,000 km (15,000 dặm)	A		C			
Inter-differential gear oil (FVZ model)	Thay thế sau mỗi 24,000 km (15,000 dặm)	A		C			
Front axle differential gear oil (FSS/FTS model)	Thay thế sau mỗi 24,000 km (15,000 dặm)	A		C			
Leaf spring U-bolt nuts	Siết vơi lực siết chỉ định every 24,000 km (15,000 dặm)			C			
Damage to, or looseness or excessive play in power steering joint	Kiểm tra sau mỗi 6,000 km (3,750 dặm)			C			
Brake lining wear	Kiểm tra sau mỗi 2,500 km (1,500 dặm)	A	B	C	D		
Brake drum wear or damage	Kiểm tra sau mỗi 20,000 km (12,000 dặm)	A	B	C	D		

Lịch bảo dưỡng - ZF6S1000/ZF9S1110 Model Transmissions

The transmission of your vehicle can stay in good điều kiện through regular maintenance. Above all, make sure to thay thế the Nhớt hộp số regularly in accordance with the specified lịch bảo dưỡng.

Oil Level Check

Service hạng mục	Thời gian bảo dưỡng
Check oil level and inspect for leakage	10,000 km (6,000 dặm) hoặc 3 tháng

Oil Change Interval

Driving điều kiện	Oil class	
	02B	02L/02E (ZF-Ecofluid M)
Application	Oil change intervals	
Điều kiện 1 • Off-road operation e.g. mining application • Average speed up to 20 km/h (12 MPH) • Stationary drives	1,000 hours or 20,000 km (12,000 dặm) or 1 year	5,000 hours or 100,000 km (62,000 dặm) or 1 year
Điều kiện 2 • Outside temperatures higher than 40°C (104°F) • Long-distance transport heavier than 44 ton • Short-distance transport • Tough operating điều kiệns • Average speed from 20 to 60 km/h (12 to 37 MPH)	120,000 km (74,000 dặm) or 1 year	240,000 km (149,000 dặm) or 2 years
Điều kiện 3 • Long-distance transport • Average speed as of 60 km/h (37 MPH)	180,000 km (111,000 dặm) or 1 year	360,000 km (223,000 dặm) or 2 years

Change oil at the above-indicated distance or time, whichever .

Low Temperature Limits

Oil sump temperature	SAE viscosity rating	Oil class
-40°C (-40°F) or above	75W/75W-80/75W-85/75W-90	02B/02E (ZF-Ecofluid M)/02L
-20°C (-4°F) or above	80W/80W-85/80W-90	02B
0°C (32°F) or above	40/85W-90/90	
-15°C (5°F) or above	30	

Oil Classes and Approved Trade Products

Oil Class 02B

In moderate climate zones, shift quality of non-automated transmissions is impaired when using the lubrication classes 02B. (ZF6S1000 model)

LƯU Ý

- In moderate climate zones, shift quality is impaired if viscosity grades higher than SAE 80W are used.

Manufacturer (02B)	Trade name (02B)
ADDINOL LUBE OIL GMBH,LEUNA/DE	ADDINOL GETRIEBEÖL GS 80W
ADDINOL LUBE OIL GMBH,LEUNA/DE	ADDINOL GETRIEBEÖL GS 80W-90
ADDINOL LUBE OIL GMBH,LEUNA/DE	ADDINOL GETRIEBEÖL GX 80W-90 ML
ARALAG,BOCHUM/DE	ARAL GETRIEBEÖL EP 80W
ARALAG,BOCHUM/DE	ARAL GETRIEBEÖL EP 85W-90
ARALAG,BOCHUM/DE	ARAL GETRIEBEÖL EP PLUS 80W-90
ARALAG,BOCHUM/DE	ARAL GETRIEBEÖL EP PLUS 80W-90
ARALAG,BOCHUM/DE	ARAL GETRIEBEÖL SNA-E 75W-90
AVIA MINERALÖL-AG,MÜNCHEN/DE	AVIA SYNTOGEAR FE 80W-90
AVISTAOIL REFINING &TRADING DEUTSCHLAN,UETZE/DE	PENNASOL MULTIPURPOSE GEAR OIL GL 4 SAE 80W
AVISTAOIL REFINING &TRADING DEUTSCHLAN,UETZE/DE	PENNASOL MULTIPURPOSE GEAR OIL GL 4 SAE 90
BAYWAAG MÜNCHEN,MÜNCHEN/DE	TECTROL MULTIGEAR PLUS 8090
BAYWAAG MÜNCHEN,MÜNCHEN/DE	TECTROL UNIGEAR 80
BELGIN MADENI YAGLAR TIC.VE SAN.A.S.,KOCAELI/TR	BELGEAR EP MB 80
BP PLC.,LONDON/GB	BP ENERGEAR EP 80W
BP PLC.,LONDON/GB	BP ENERGEAR EP 80W-90
BP PLC.,LONDON/GB	BP ENERGEAR HT 80W-90
BP PLC.,LONDON/GB	BP ENERGEAR SHX-M 75W-90
BUCHER AG LANGENTHAL,LANGENTHAL/CH	GEAR OIL EP 80W BUCHER
AG LANGENTHAL,LANGENTHAL/CH	UNISYNT ZX SAE 75W90
CASTROL LTD,LONDON/GB	CASTROL MANUAL EP 80W
CASTROL LTD,LONDON/GB	CASTROL MANUAL EP 80W-90
CASTROL LTD,LONDON/GB	CASTROL SYNTRAX UNIVERSAL 80W-90
CASTROL LTD,LONDON/GB	SYNTRAX UNIVERSAL PLUS 75W-90
CEPSA LUBRICANTES SA,MADRID/ES	CEPSA TRANSMISIONES 80W-90
CEPSA LUBRICANTES SA,MADRID/ES	CEPSA TRANSMISIONES EP FE+LD 75W-90
CEPSA LUBRICANTES SA,MADRID/ES	ERTOIL TRANSMISIONES F SAE 80W
CEPSA LUBRICANTES SA,MADRID/ES	MAN SUPER AXLE 3343
CHEVRON LUBRICANTS,SAN RAMON,CA/US	GEARTEX EP-A 80W
CHEVRON LUBRICANTS,SAN RAMON,CA/US	GEARTEX EP-A 80W-90
CHEVRON LUBRICANTS,SAN RAMON,CA/US	GEARTEX EP-A 85W-90
CHEVRON LUBRICANTS,SAN RAMON,CA/US	MULTIGEAR 80W-90
CHEVRON LUBRICANTS,SAN RAMON,CA/US	MULTIGEAR S 75W-90
CHEVRON LUBRICANTS,SAN RAMON,CA/US	TRANSLUBE LD SAE 80W
CHEVRON LUBRICANTS,SAN RAMON,CA/US	TRANSLUBE LD SAE 90
CHEVRON LUBRICANTS,SAN RAMON,CA/US	UNIVERSAL EP SAE 80W
CONDAT LUBRIFIANTS,CHASSE SUR RHONE/FR	GEARTDM 80W
CONDAT LUBRIFIANTS,CHASSE SUR RHONE/FR	GEAR TXS 75W90
DAF TRUCKS NV,EINDHOVEN/NL	DAF SUPER 80W-90
DE OLIEBRON BV,ZWIJNDRECHT/NL	TOR MULTIPURPOSE GEAR OIL SAE 80W90
DE OLIEBRON BV,ZWIJNDRECHT/NL	TOR UNI GEAR LD 75W90
DEEP OIL TRADING COMPANY LLP,LONDON/GB	DRIVE RW FORCE S GL-5 75W-90
EXXONMOBIL CORPORATION,FAIRFAX,VA/US	MOBILUBE 1 SHC 75W-90
EXXONMOBIL CORPORATION,FAIRFAX,VA/US	MOBILUBE GX-A 80W

EXXONMOBIL CORPORATION,FAIRFAX,VA/US	MOBILUBE GX-A 80W
EXXONMOBIL CORPORATION,FAIRFAX,VA/US	MOBILUBE S 80W-90
FABRIKAMAZIVAFAM AD,KRUEVAC/RS	MULTIHIPO 75W-90 SINT
FABRIKAMAZIVAFAM AD,KRUEVAC/RS	MULTIHIPO 80W-90 F PLUS
FUCHS PETROLUBAG,MANNHEIM/DE	FUCHS TITAN GEAR MP SAE 80
FUCHS PETROLUBAG,MANNHEIM/DE	FUCHS TITAN SUPERGEAR MC SAE 80W-90
GAZPROMNEFT-LUBRICANTS,MOSCOW/RU	G-BOX EXPERT GL-4 80W-85
GAZPROMNEFT-LUBRICANTS,MOSCOW/RU	G-BOX GL-4/GL-5 75W-90
GAZPROMNEFT-LUBRICANTS,MOSCOW/RU	G-TRUCK GL-4 80W-90
GAZPROMNEFT-LUBRICANTS,MOSCOW/RU	G-TRUCK GL-4/GL-5 80W-90
GAZPROMNEFT-LUBRICANTS,MOSCOW/RU	GAZPROMNEFT GL-4 80W-85
GAZPROMNEFT-LUBRICANTS,MOSCOW/RU	GAZPROMNEFT GL-4 80W-90
GEORG OEST MINERALÖLWERK GMBH &CO. KG,FREUDENSTADT/DE	OEST GETRIEBEÖL FE SAE 80W-90 GL4/5
GEORG OEST MINERALÖLWERK GMBH &CO. KG,FREUDENSTADT/DE	OEST SYNTH GETRIEBEÖL SAE 75W-90
GRUPALOTOS S.A.,GDANSK/PL	TITANIS SUPER GL-5 75W/90
GRUPALOTOS S.A.,GDANSK/PL	TITANIS SUPER GL-5 80W-90
GULF OIL INTERNATIONAL,MUMBAI/IN	GULF GEAR MZ 80W
GULF OIL INTERNATIONAL,MUMBAI/IN	GULF GEAR MZ 80W-90
GULF OIL INTERNATIONAL,MUMBAI/IN	GULF GEAR MZ 85W-90
GULF OIL INTERNATIONAL,MUMBAI/IN	GULF GEAR MZ 90
GULF OIL INTERNATIONAL,MUMBAI/IN	GULF GEAR TDL 80W-90
GULF OIL INTERNATIONAL,MUMBAI/IN	GULF GEAR XP 80W
GULF OIL INTERNATIONAL,MUMBAI/IN	GULF GEAR XP 80W
GULF OIL INTERNATIONAL,MUMBAI/IN	GULF GEAR XP 80W
GULF OIL INTERNATIONAL,MUMBAI/IN	GULF GEAR XP 80W-90
GULF OIL INTERNATIONAL,MUMBAI/IN	GULF GEAR XP 90
GULF OIL INTERNATIONAL,MUMBAI/IN	GULF GEAR XP DURA MAX 80W-90
GULF OIL INTERNATIONAL,MUMBAI/IN	GULF GEAR XP MAX 90
GULF OIL INTERNATIONAL,MUMBAI/IN	GULF SYNGEAR 75W-90
HARMS MINERALÖLE,PRISDORF/DE	OILFINO VARIUS G 300 SAE 80W-90
HINDUSTAN PETROLEUM CORPORATION LTD.,MUMBAI/IN	HP GEAR OIL ZFL 80W
HINDUSTAN PETROLEUM CORPORATION LTD.,MUMBAI/IN	HP GEAR OIL ZFL 80W 90
HUILES BERLIET S.A.,SAINT-PRIEST/FR	RTO LONGEVIA P ECO 80W-90
HUILES BERLIET S.A.,SAINT-PRIEST/FR	RTO LONGEVIA TCX ECO 75W-90
IGOLFRANCE,AMIENS/FR	GEAR M 80W-90
IGOLFRANCE,AMIENS/FR	SYNTHEGEAR 75W-90
INA MAZIVA LTD.,ZAGREB/HR	INA HIPENOL SHD 75W-90
INAMAZIVA LTD.,ZAGREB/HR	INA HIPENOL TDL 80W-90
INAMAZIVA LTD.,ZAGREB/HR	INA TRANSMOL DB 80W
INAMAZIVALTD.,ZAGREB/HR	INA TRANSMOL HD 80W-90
INDIAN OIL CORPORATION LTD,MUMBAI/IN	SERVO GEAR ALT 90
INDIAN OIL CORPORATION LTD,MUMBAI/IN	SERVO GEAR HP 80W-90 (T)
INDIAN OIL CORPORATION LTD,MUMBAI/IN	SERVO UNIDRIVE 80W-90
IPIRANGA PRODUTOS DE PETROLEO SA,RIO DE JANEIRO/BR	IPIRANGA ULTRAGEAR MB 80W
KUWAIT PETROLEUM INTERNATIONAL LUBRICANT,ANTWERP/NL	Q8 GEAR OIL XG SAE 80W-90
KUWAIT PETROLEUM INTERNATIONAL LUBRICANT,ANTWERP/NL	Q8 T 35 SAE 80W
KUWAIT PETROLEUM INTERNATIONAL LUBRICANT,ANTWERP/NL	Q8 T 35 SAE 80W-90
KUWAIT PETROLEUM INTERNATIONAL LUBRICANT,ANTWERP/NL	Q8 TRANS XGS 75W-90
LIQUI MOLY GMBH,ULM/DE	LIQUI MOLY GETRIEBEÖL GL4 SAE 80W
LIQUI MOLY GMBH,ULM/DE	LIQUI MOLY HYPOID GETRIEBEÖL TDL SAE 80W-90
LIQUI MOLY GMBH,ULM/DE	LIQUI MOLYVOLLSYNTH.HYPOID GETRIEBEÖL TRUCK
MEGUIN GMBH &CO.KG,SAARLOUIS/DE	MEGOL GETRIEBEOEL TRUCK-SYNTH SAE 75W-90
MEGUIN GMBH &CO.KG,SAARLOUIS/DE	MEGOL HYPOID-GETRIEBEOEL TDL 80W-90

MEGUIN GMBH &CO.KG,SAARLOUIS/DE	MEGOL MEHRZWECKGETRIEBEOEL GL 4 SAE 80W
MOL-LUB KFT,ALMASFUZITO/HU	MOL HYKOMOL 80W
MORRIS LUBRICANTS,SHREWSBURY/GB	LODEXOL 80W-90
MOTUL SA,AUBERVILLIERS/FR	MOTUL GEAR MB 80W
MOTUL SA,AUBERVILLIERS/FR	MOTUL GEAR SYNTH TDL 75W-90
NESTE MARKKINOINTI OY,ESPOO/FI	NESTE GEAR EP 80W-90
NIS AD,NOVI SAD/RS	NISOTEC HIPO LD ZF SAE 80W-90
OMV REFINING &MARKETING GMBH,VIENNA/AT	OMV UNIGEAR S SAE 75W-90
OMV REFINING &MARKETING GMBH,VIENNA/AT	OMV UNIGEAR SAE 80W-90
OOO "LLK-INTERNATIONAL",MOSCOW/RU	LUKOIL TRANSMISSION TM-4 80W-85
OOO "LLK-INTERNATIONAL",MOSCOW/RU	LUKOIL TRANSMISSION TM-4 80W-85
OOO "LLK-INTERNATIONAL",MOSCOW/RU	LUKOIL TRANSMISSION TM-4 80W-90
OOO "LLK-INTERNATIONAL",MOSCOW/RU	LUKOIL TRANSMISSION TM-4 SAE 80W
OOO "LLK-INTERNATIONAL",MOSCOW/RU	LUKOIL TRANSMISSION TM-4/5 75W-90
OPET FUCHS MADENI YAG.SAN.VE TIC.A.S.,IZMIR/TR	OPET FULLGEAR EP MT 80W
ORLEN OIL SP.Z O.O.,KRAKOW/PL	PLATINUM GEAR GL-4 80W
ORLEN OIL SP.Z O.O.,KRAKOW/PL	PLATINUM GEAR GL-4 80W-90
ORLEN OIL SP.Z O.O.,KRAKOW/PL	PLATINUM GEAR LL 80W-90
PAKELO MOTOR OIL,SAN BONIFACIO (VR)/IT	GLOBAL MULTIGEAR TS SAE 75W/90
PANOLIN AG,MADETSWIL/CH	PANOLIN SUPER DUTY SYNTH 75W/90
PANOLIN AG,MADETSWIL/CH	PANOLIN TOPGEAR 80W/90
PETROBRAS DISTRIBUIDORAS.A.,DUQUE DE CAXIAS/BR	LUBRAX TRM 4 SAE 80W
PETROBRAS DISTRIBUIDORAS.A.,DUQUE DE CAXIAS/BR	LUBRAX TRM 4 SAE 90
PETROGALS.A.,LISBOA/PT	GALP TRANSOIL 80W
PETROGALS.A.,LISBOA/PT	GALP TRANSOIL 80W90
PETROGALS.A.,LISBOA/PT	GALP TRANSVEX TDL 75W90
PETRONAS LUBRICANTS INTERNATIONAL SDN BH,KUALA LUMPUR/MY	TUTELA TRANSMISSION STARGEAR (SAE 80W)
PETRONAS LUBRICANTS INTERNATIONAL SDN BH,KUALA LUMPUR/MY	TUTELA TRANSMISSION STARGEAR AX-ED (SAE 75W-90)
PETRONAS LUBRICANTS INTERNATIONAL SDN BH,KUALA LUMPUR/MY	TUTELA TRANSMISSION STARGEAR HD (SAE 80W)
PHI OIL GMBH,ST.GEORGEN/AT	UNIGEAR GOLD 75W90
PT.PERTAMINA,JAKARTA/ID	RORED EPA 80W
PTT PUBLIC COMPANY LIMITED,BANGKOK/TH	PTT SUPERTRANS 80W
RAVENSBERGER SCHMIERSTOFFVERTRIEB GMBH,WERTHER/DE	RAVENOL GETRIEBEÖL MZG SAE 80W-90 GL-4
REPSOL LUBRICANTES Y ESPECIALIDADES,S.A,MADRID/ES	REPSOL CARTAGO EPM 80W
REPSOL LUBRICANTES Y ESPECIALIDADES,S.A,MADRID/ES	REPSOL CARTAGO EPM 90
REPSOL LUBRICANTES Y ESPECIALIDADES,S.A,MADRID/ES	REPSOL CARTAGO FE LD 75W90
RN-LUBRICANTS,LLC,MOSCOW/RU	TNK TRANS KP SAE 80W
SASOLOIL,RANDBURG/ZA	SYN GEAR DIFFERENTIAL OIL 75W-90
SHELL INTERNATIONAL PETROLEUM COMP.LTD,LONDON/GB	SHELL SPIRAX MA 80 W
SHELL INTERNATIONAL PETROLEUM COMP.LTD,LONDON/GB	SHELL SPIRAX MA 80 W
SHELL INTERNATIONAL PETROLEUM COMP.LTD,LONDON/GB	SHELL SPIRAX S3 AM 80W-90
SHELL INTERNATIONAL PETROLEUM COMP.LTD,LONDON/GB	SHELL SPIRAX S3 G 80W
SHELL INTERNATIONAL PETROLEUM COMP.LTD,LONDON/GB	SHELL SPIRAX S3 G 80W-90
SINOPEC LUBRICANT COMPANY,BEIJING/CN	SINOPEC GREATWALL MTF C-I 80W
SINOPEC LUBRICANT COMPANY,BEIJING/CN	SINOPEC GREATWALL MTF C-I 80W/90
SINOPEC LUBRICANT COMPANY,BEIJING/CN	SINOPEC GREATWALL MTF C-I 85W/90
SK LUBRICANTS,SEOUL/KR	SK GEAR EP 80W-90 ZF
SRS SCHMIERSTOFF VERTRIEB GMBH,SALZBERGEN/DE	SRS GETRIEBEFLUID SML 80W-90

SRS SCHMIERSTOFF VERTRIEB GMBH,SALZBERGEN/DE	SRS WIOL IN MEHRZWECK-GETRIEBEÖL 80
SRS SCHMIERSTOFF VERTRIEB GMBH,SALZBERGEN/DE	SRS WIOL IN MEHRZWECK-GETRIEBEÖL 80W-90
SRS SCHMIERSTOFF VERTRIEB GMBH,SALZBERGEN/DE	SRS WIOL IN MEHRZWECK-GETRIEBEÖL 90
SRS SCHMIERSTOFF VERTRIEB GMBH,SALZBERGEN/DE	SRS WIOLIN RSG 80
STATOIL LUBRICANTS,STOCKHOLM/SE	GEARWAY G4 80W
STATOIL LUBRICANTS,STOCKHOLM/SE	GEARWAY S5 75W-90
TOTAL LUBRIFIANTS S.A.,NANTERRE/FR	EL AN TRANS EP 80W
TOTAL LUBRIFIANTS S.A.,NANTERRE/FR	EL F TRANSELF EP 80W
TOTAL LUBRIFIANTS S.A.,NANTERRE/FR	EL F TRANSELF EP 80W-90
TOTAL LUBRIFIANTS S.A.,NANTERRE/FR	EL F TRANSELF SYNTHESE FE 75W-90
TOTAL LUBRIFIANTS S.A.,NANTERRE/FR	EL F TRANSELF UNIVERSAL FE 80W-90
TOTAL LUBRIFIANTS S.A.,NANTERRE/FR	FINA PONTONIC FDL 75W-90
TOTAL LUBRIFIANTS S.A.,NANTERRE/FR	FINA PONTONIC N 80W-85
TOTAL LUBRIFIANTS S.A.,NANTERRE/FR	TOTAL EP 80W-85
TOTAL LUBRIFIANTS S.A.,NANTERRE/FR	TOTAL EP 80W-90
TOTAL LUBRIFIANTS S.A.,NANTERRE/FR	TOTAL TRANSMISSION MDL 80W-90
TOTAL LUBRIFIANTS S.A.,NANTERRE/FR	TOTAL TRANSMISSION RS FE 80W-90
TOTAL LUBRIFIANTS S.A.,NANTERRE/FR	TOTAL TRANSMISSION SYN FE 75W-90
UNIL OPAL ,SAUMUR/FR	GEAR EP 80W
UNIL OPAL ,SAUMUR/FR	GEAR EP 80W90
VALVOL INE CUMMINS L IMITED,GURGAON/IN	VALVOL INE GEAR GARD PLUS 80W90
YORK LUBRICANTS -GINOUVES SAS,LAGARDE/FR	YORK 896 75W90
YPF S.A.,BUENOS AIRES/AR	HEL ICOIDAL M (80W)
ZF FRIEDRICHSHAFEN AG,FRIEDRICHSHAFEN/DE	ZF-ECOFLUID X SAE 80W-90

Oil Class 02E

Manufacturer (02E)	**Trade name (02E)**
ARAL AG,BOCHUM/DE	ARAL GETRIEBEÖL SNS-M 75W-80
CASTROL LTD,L ONDON/GB	CASTROL SYNTRANS Z L ONG L IFE 75W-80
CEPSA LUBRICANTES SA,MADRID/ES	MAN SUPER GEAR 341-Z5
DAF TRUCKS NV,EINDHOVEN/NL	DAF XTREME 75W-80
FUCHS PETROLUB AG,MANNHEIM/DE	FUCHS TITAN CYTRAC UL TRA SYNTH SAE 75W-80
HUILES BERLIET S.A.,SAINT-PRIEST/FR	RTO LONGEVIA BZV ECO 75W-80
PETRONAS LUBRICANTS INTERNATIONAL SDN BH,KUAL A LUMPUR/MY	TUTELA TRANSMISSION XT-D 540 (SAE 75W-80)
TOTAL LUBRIFIANTS S.A.,NANTERRE/FR	TOTAL TRANSMISSION XS FE 75W-80
ZF FRIEDRICHSHAFEN AG,FRIEDRICHSHAFEN/DE	ZF-ECOFLUID M SAE 75W-80

Oil Class 02L

Manufacturer (02L)	Trade name (02L)
ADDINOL LUBE OIL GMBH,LEUNA/DE	ADDINOL GETRIEBEÖL GS 75W-80 SL
BAYWAAG MÜNCHEN,MÜNCHEN/DE	TECTROL SYNTOGEAR MA 7580
CEPSA LUBRICANTES SA,MADRID/ES	CEPSA TRANSMISIONES FE+LD 75W-80
CEPSA LUBRICANTES SA,MADRID/ES	MAN SUPER GEAR 75W-80
CHEVRON LUBRICANTS,SAN RAMON,CA/US	MULTIGEAR MTF 75W-80
CHEVRON LUBRICANTS,SAN RAMON,CA/US	MULTIGEAR MTF 75W-80
CONDAT LUBRIFIANTS,CHASSE SUR RHONE/FR	GEAR TDS 75W80
DAF TRUCKS NV,EINDHOVEN/NL	DAF PREMIUM 75W-80
DE OLIEBRON BV,ZWIJNDRECHT/NL	TOR MT/LD GEAR OIL 75W80
DEEP OIL TRADING COMPANY LLP,LONDON/GB	DRIVE RW FORCE HS GL-4 75W-80
DEUTSCHE PENTOSIN WERKE GMBH,WEDEL/DE	PENTOSIN TLD 75W-80
EXXONMOBIL CORPORATION,FAIRFAX,VA/US	MOBIL DELVAC XHP NHỚT HỘP SỐ 75W-80
FUCHS PETROLUBAG,MANNHEIM/DE	FUCHS TITAN CYTRAC MAN SYNTH SAE 75W-80
GULF OIL INTERNATIONAL,MUMBAI/IN	GULF SYNGEAR FE 75W-80
HAFAFRANCE,YVETOT/FR	GEARTARDER SAE 75W-80
IGOL FRANCE,AMIENS/FR	TRANS GEAR ZF PLUS 75W80
KUWAIT PETROLEUM INTERNATIONAL LUBRICANT,ANTWERP/NL	Q8 T 60 NTECH SAE 75W-80
LIQUI MOLY GMBH,ULM/DE	LIQUI MOLYTRUCK GETRIEBEÖL HC GL4 SAE 75W-80
MEGUIN GMBH &CO.KG,SAARLOUIS/DE	MEGOL PREMIUM GETRIEBEOEL HC GL 4 75W80
MINERVA-OILSAS,MEUZAC/FR	PBH EP 75W-80 LD
MOL-LUB KFT,ALMASFUZITO/HU	MOL HYKOMOL SYNTRANS 75W80
OLIPES S.L.,CAMPO REAL -MADRID/ES	MAXIGEAR TS 7400 -SAE 75W-80
OMV REFINING &MARKETING GMBH,VIENNA/AT	OMV GEAR OIL LDI SAE 75W-80
OOO "LLK-INTERNATIONAL",MOSCOW/RU	LUKOIL TRANSMISSION TM-4 75W-80
PAKELO MOTOR OIL,SAN BONIFACIO (VR)/IT	GOLDENGEAR LD PLUS SAE 75W/80
PAZ LUBRICANTS &CHEMICALS,HAIFA/IL	PAZ TRANS MAX 75W-80
PETROBRAS DISTRIBUIDORAS.A.,DUQUE DE CAXIAS/BR	LUBRAX GOLD XP SAE 75W-80
PETROGALS.A.,LISBOA/PT	GALP TRANSVEX TDL ULTRA 75W80
PETRONAS LUBRICANTS INTERNATIONAL SDN BH,KUALA LUMPUR/MY	TUTELA TRANSMISSION FE-GEAR (SAE 75W-80)
PHI OIL GMBH,ST.GEORGEN/AT	GEAR OIL MDV SILVER 75W80
RALOY LUBRICANTES,S.A.DE C.V.,SANTIAGO TIANGUISTEN/MX	KRÖNEN TRANSMISSION SYNTHETIC OIL 341
RAVENSBERGER SCHMIERSTOFFVERTRIEB GMBH,WERTHER/DE	RAVENOL SSG SPEC SYNT LKW GETRIEBEÖL 75W-80
SASOLOIL,RANDBURG/ZA	SYN GEARBOX OIL 75W-80
SHELL INTERNATIONAL PETROLEUM COMP.LTD,LONDON/GB	SHELL SPIRAX S6 GXME 75W-80
SK LUBRICANTS,SEOUL/KR	SK GEAR EP 75W-80 ZF
TAMOIL ITALIASPA,MILANO/IT	TAMOIL TAMGEAR PLUS SAE 75W-80
TOTALLUBRIFIANTS S.A.,NANTERRE/FR	TOTAL TRANSMISSION MS FE 75W-80
UNIL OPAL,SAUMUR/FR	GERION LD 75W80
YACCO SAS,ST PIERRE LES ELBEUF/FR	BVX Z 1000 75W-80
YORK LUBRICANTS -GINOUVES SAS,LA GARDE/FR	YORK 994

Lịch bảo dưỡng - FSO5206B/ES11109/FS8209A Model Transmissions

Carry out periodic maintenance on the transmission in order to maintain its original performance. It is particularly important to thay thế the Nhớt hộp số according to the Lịch bảo dưỡng.

The Lịch bảo dưỡng varies according to the type of oil used.

Mineral Oil

Operating điều kiện	Thay thếment interval	Inspection and thay thếment hạng mục
Highway use	First 5,000 to 10,000 km (3,000 to 6,000 dặm)	Change Nhớt hộp số at the driver's discretion
	Sau mỗi 20,000 km (12,000 dặm)	Check oil level and inspect for leakage
	Every 100,000 km (62,000 dặm) hoặc sau mỗi 12	Change Nhớt hộp số
Off-highway use	First 30 hours	Change Nhớt hộp số at the driver's discretion
	Every 40 hours	Check oil level and inspect for leakage
	Every 500 hours	Change Nhớt hộp số (driving on unpaved roads)
	Every 1,000 hours	Change Nhớt hộp số (driving on normal paved roads)

Recommended lubricants

Type	Grade (SAE)	Outside temperature
Heavy Duty Nhớt động cơ API-CD	50	-12°C (10°F) or above
	40	-12°C (10°F) or above
	30	-12°C (10°F) or below
Mild EP Gear Oil API-GL-4	90	-12 to 38°C (10 to 100°F)
	80W	-26 to 21°C (-15 to 70°F)

The multi information display provides information on the thay thếment interval assuming mineral oil is used. However, thay thếment intervals differ if synthetic oil or semi-synthetic oil is used, and the owner must therefore manage the thay thếment interval.

Synthetic Oil

Operating điều kiện	Thay thếment interval	Inspection and thay thếment hạng mục
Highway use	Sau mỗi 20,000 km (12,000 dặm)	Check oil level and inspect for leakage [All recommended oils]
	Every 500,000 km (300,000 dặm) or 36 months	Change Nhớt hộp số [When COGNIS (HENKEL/EMERY) is used]
	Every 400,000 km (240,000 dặm) or 36 months	Change Nhớt hộp số [When CASTROL SYNTRANS is used]
	Every 300,000 km (180,000 dặm) or 36 months	Change Nhớt hộp số [When MOBILUBE 1 SHC is used]
Off-highway use	Every 40 hours	Check oil level and inspect for leakage [All recommended oils]
	Every 500 hours	Change Nhớt hộp số where severe dirt điều kiện exist [All recommended oils]
	Sau mỗi 36 tháng	Change Nhớt hộp số (Normal off-highway use) [All recommended oils]

Recommended oil

- COGNIS (HENKEL/EMERY) MTF 4200
- CASTROL SYNTRANS
- MOBILUBE 1 SHC

Semi-Synthetic Oil

Operating điều kiện	Thay thế ment interval	Inspection and thay thế ment hạng mục
Highway use	Sau mỗi 20,000 km (12,000 dặm)	Check oil level and inspect for leakage [All recommended oils]
	Every 300,000 km (180,000 dặm) or 36 months	Change Nhớt hộp số [All recommended oils]
Off-highway use	Every 40 hours	Check oil level and inspect for leakage [All recommended oils]
	Every 500 hours	Change Nhớt hộp số where severe dirt điều kiện exist [All recommended oils]
	Sau mỗi 36 tháng	Change Nhớt hộp số (Normal off-highway use) [All recommended oils]

Recommended oil

- ELF TRANSELF 75W80W (as known as RVI Longevia)
- MOBIL MOBILUBEXHP
- KUWAIT Q8 T 60
- FUCHS DEA DEAGEAR LD & TITAN CYTRAC LD
- FIAT LUBRIFICANTI TUTELA TRUCK GEAR FE
- DE OLIEBRON TOR MT/LD GEAR OIL
- OMVAKTIENGESELLCHAFT OMVLDL 75W-80
- PAKELO MOTOR OIL PAKELO GOLDENGEAR LD
- TEXACO MULTIGEAR MTF 75W80W

LƯU Ý

- When an oil filter element is installed, thay thế it when changing the oil.
- If your vehicle is used under severe điều kiện, change the oil accordingly.

Recommended Fluids, Lubricants and Diesel Fuels

It is extremely important to select correct lubricants and diesel fuels so that your Isuzu vehicle demonstrates its full performance over years.

Top up the lubricants in accordance with the Lịch bảo dưỡng specified for your vehicle. Use Isuzu genuine lubricants or those recommended in the list below.

The lubricant change intervals specified in the Lịch bảo dưỡng and the terms and điều kiện of the new vehicle warranty assume the use of Isuzu genuine or Isuzu recommended lubricants listed below.

LUBRICATION	MAKE	BRAND	GRADE		
			API	ACEA	JASO
Diesel engine crankcase	**ISUZU**	**BESCO DURAMAX (10W-30)**	**CH-4**	—	**DH-1**
	ISUZU	**BESCO MULTI Z CH-4 (10W-30)**	**CH-4**	—	**DH-1**
	ISUZU	**BESCO MULTI Z CH-4 (10W-40)***	**CH-4**	—	—
	Castrol	Tection J-Max (15W-40)	CH-4	E3	DH-1
	Chevron/Texaco/Caltex	Delo 400 Multigrade (15W-40)	CI-4	E7	DH-1
	Chevron/Texaco/Caltex	Delo Gold Multigrade (15W-40)	CH-4	E3	—
	Elf	Performance Victory (15W-40)	CI-4	E7	—
	ExxonMobil	Delvac MX (15W-40)	CI-4	E7	—
	ExxonMobil	Delvac 1 (5W-40)*	CI-4	E7	DH-1
	Shell	Rimula R4X (15W-40)	CI-4	E7	DH-1
	Total	Rubia Works 1000 (15W-40)	CI-4	E7	DH-1
	Total	Rubia TIR 7400 (15W-40)	CI-4	E7	—
Manual transmission (MZZ/MZW/MLD models) Transfer gear case	**ISUZU**	**BESCO GEAR SH (80W-90)**	**GL-5**	—	—
	Castrol	Syntrax Universal (80W-90)	GL-5/MT-1	—	—
	Chevron/Texaco/Caltex	Thuban GL-5 EP (80W-90)	GL-5/MT-1	—	—
	ExxonMobil	Mobil Delvac 1 Gear Oil (75W-90)	GL-5/MT-1	—	—
	ExxonMobil	Mobilube S (80W-90)	GL-5/MT-1	—	—
	Shell	Spirax S2 A IZ (80W-90)	GL-5	—	—
	Total	Transmission XPM (80W-90)	GL-5/MT-1	—	—
Smoother clutch oil	**ISUZU**	**BESCO ATF III**	—	—	—
Differential (without LSD) Oil lubricated wheel hub bearing	**ISUZU**	**BESCO GEAR SH (80W-90), (90), (140)**	**GL-5**	—	—
	Castrol	Syntrax Universal (80W-90)	GL-5/MT-1	—	—
	Chevron/Texaco/Caltex	Thuban GL-5 EP (80W-90), (85W-140)	GL-5/MT-1	—	—
	Elf	Gearelf 5 (80W-90), (85W-140)	GL-5	—	—
	ExxonMobil	Mobil Delvac 1 Gear Oil (75W-90)	GL-5/MT-1	—	—
	ExxonMobil	Mobilube S (80W-90)	GL-5/MT-1	—	—
	Shell	Spirax S2 A IZ (80W-90)	GL-5	—	—
	Shell	Spirax S3 AX (80W-90)	GL-5	—	—
	Total	Transmission XPM (80W-90)	GL-5/MT-1	—	—
	Total	Transmission TM (80W-90), (85W-140)	GL-5	—	—

*: Models for Russian market

KHUYẾN CÁO

- Be sure to use the LSD gear oil additive mentioned above, otherwise a chattering noise and/or excessive vibration may occur when turning.

LUBRICATION	MAKE	BRAND	GRADE		
			API	ACEA	JASO
Differential (Limited slip differential)	**ISUZU**	**BESCO LSD (140)**	**GL-5****	—	—
	Castrol	Axle Limited Slip (85W-140)	GL-5	—	—
	Chevron/Texaco/Caltex	Gear Oil ZF (80W-90)	GL-5	—	—
	Elf	Tractelf BLS (80W-90)	GL-5	—	—
	ExxonMobil	Mobilube LS (85W-90)	GL-5	—	—
	Total	Dynatrans DA (80W-90)	GL-5	—	—
Automatic transmission Power steering	**ISUZU**	**BESCO ATF III (Dexron® III)**	—	—	—
	BP	Autran DXIII (Dexron® III)	—	—	—
	Castrol	ATF Heavy Duty (Dexron® III)	—	—	—
	Chevron/Texaco/Caltex	Havoline ATF-J (Dexron® III)	—	—	—
	ExxonMobil	Mobil Multipurpose ATF (Dexron® III)	—	—	—
	Shell	Spirax S3 ATF MD3 (Dexron® III)	—	—	—
	Total	Fluidmatic IIIG (Dexron® III)	—	—	—
	Total	Fluide G3 (Dexron® III)	—	—	—
Propeller shaft sliding yoke Universal joint Center bearing Kingpins (Multi purpose grease)	**ISUZU**	**BESCO L2 GREASE (No.2), L3 GREASE (No.3)**	—	—	—
	Chevron/Texaco/Caltex	Starplex EP (No.2)	—	—	—
	ExxonMobil	Mobilgrease XHP 222 (No.2), 223 (No.3)	—	—	—
	Shell	Gadus S3 V220C 2 (No.2)	—	—	—
	Total	Multis Complex EP2 (No.2), EP3 (No.3)	—	—	—
Brake camshaft (Multi purpose grease containing molybdenum disulfide)	**ISUZU**	**BESCO ONE LUBER Mo GREASE (No.2)**	—	—	—
	Chevron/Texaco/Caltex	Molytex Grease EP2 (No.2)	—	—	—
	Shell	Gadus S2 V220AD 2 (No.2)	—	—	—
	Total	Multis Complex HV2 Moly (No.2)	—	—	—

**: If API GL-5 limited slip differential gear oil is not available, use API GL-5 differential gear oil together with limited slip differential gear oil additive (Part No. 8-88900-330-0) or an equivalent additive.

COOLANT	MAKE	BRAND*
Engine cooling system	**ISUZU**	**BESCO LLC SUPER TYPE E, AS**
	Arteco	Havoline XLC
	BASF	Glysantin G34 Glacelf
	Total	Auto Supra
	Total	Coolelf Auto Supra 37

*: Use Isuzu recommended coolant, or GENERAL MOTORS ENGINEERING STANDARDS GM6277M (Ethylene glycol based non-silicate and non-borate coolant) or equivalent.

KHUYẾN CÁO

- Mix the coolant and water at an appropriate concentration.

Preparing Engine Coolant → Tham khảo trang 7- 40

FLUID	BRAND
Electric-hydraulic cab tilt pump	MIL-H-5606E aviation oil or equivalent

FLUID	MAKE	BRAND	GRADE **
Clutch and brake fluid reservoir	**ISUZU**	**BESCO BRAKE FLUID SUPER**	**DOT 3**
	AC Delco	Supreme 11	DOT 3

**: This material meets GENERAL MOTORS ENGINEERING STANDARDS GM4653M, FMVSS 116 or SAE J1703 requirements.

DIESEL FUEL / APPLICABLE STANDARD	
Japanese Industrial Standards (JIS)	Based on K2204 : 1997 Diesel Fuel
Deutsche Industrie Normen (DIN)	Based on EN590 : 1997
American Society for Testing and Materials (ASTM)	Based on D975-04C No.1-D S500 or No.2-D S500 (below 500 ppm)
British Standards (BS)	Based on EN590 : 1997

DIESEL FUEL / APPLICABLE STANDARD (Sulfur content below 50 ppm)	
Japanese Industrial Standards (JIS)	Based on K2204 : 2007 Diesel Fuel
Deutsche Industrie Normen (DIN)	Based on EN590 : 2004
American Society for Testing and Materials (ASTM)	Based on D975-04c No.1-D S15 or No.2-D S15 (below 15 ppm)
British Standards (BS)	Based on EN590 : 2004

CHÚ Ý

- Be sure to use diesel fuel. For models conforming to EuroIV emission standards, be sure to use low-sulfur diesel fuel (containing sulfur of 50 ppm or lower) or extra-low-sulfur diesel fuel (containing sulfur of 10 ppm or lower). If you supply the vehicle with poor-quality fuel, water-removal additive or other additive, gasoline, kerosene or alcohol-based fuel, it could harm the fuel filter, prevent proper movement of fuel-lubricated parts in the injectors and adversely affect engine components, possibly resulting in a breakdown. If you accidentally put the wrong fuel in the tank, drain it all out. Starting the engine with the wrong fuel in the tank could result in fire and engine damage.
- Open the fuel tank filler cap slowly. If you open it quickly, fuel may spurt out.

KHUYẾN CÁO

- Only use fuels listed above. Do not use other fuels as they may adversely affect the engine.

Refueling Using Fuels that Contain Biodiesel Fuel (Fatty Acid Methyl Esters (FAME)

Models for Colombia (Conforming to EuroIV Emission Standards), Models for Malaysia

- You can use standard type diesel fuels that meet EN590. A standard type diesel fuel means the fuel that contains biodiesel fuel (FAME) which meets EN14214.
- Using diesel fuels that do not meet EN590, or using fuels that contain FAME which does not meet EN14214 may, in the worst case, cause a serious engine failure.
- Do not leave the diesel fuel that contains FAME unused in the vehicle for a long period of time. FAME contents may block up the fuel system, causing a serious engine failure.
- The vehicle is covered under the vehicle warranty given if the fuel that meets EN590 is used. However, if the vehicle is left unused for a long period of time, the characteristics of the fuel may change, causing a vehicle failure. The vehicle warranty is not applicable in such cases.

LƯU Ý

- When changing from 0% FAME diesel to the fuel that contains FAME which meets EN590, there may be a negative impact on performance when pulling away and driving in general.

Nhớt động cơ and Gear Oil Viscosity Charts

Select appropriate engine and gear oils in accordance with the tables below. It is also important to select the viscosity appropriate for the temperature at which your vehicle operates. Use the following tables for making correct selections.

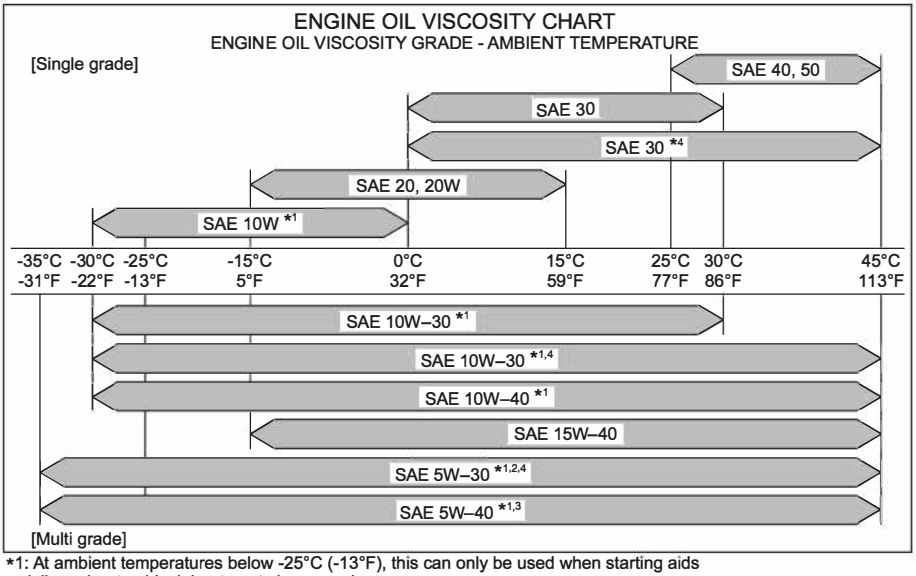

*1: At ambient temperatures below -25°C (-13°F), this can only be used when starting aids (oil pan heater, block heater, etc.) are used.
*2: In the case of 5W-30 oil for commercial vehicles (CV), only Isuzu genuine oil can be used.
*3: 5W-40 oil is specified as the recommended oil only for cold regions (Russia, China, etc.).
*4: Use is possible at ambient temperatures up to 45°C (113°F) only in the case of Isuzu genuine oil.

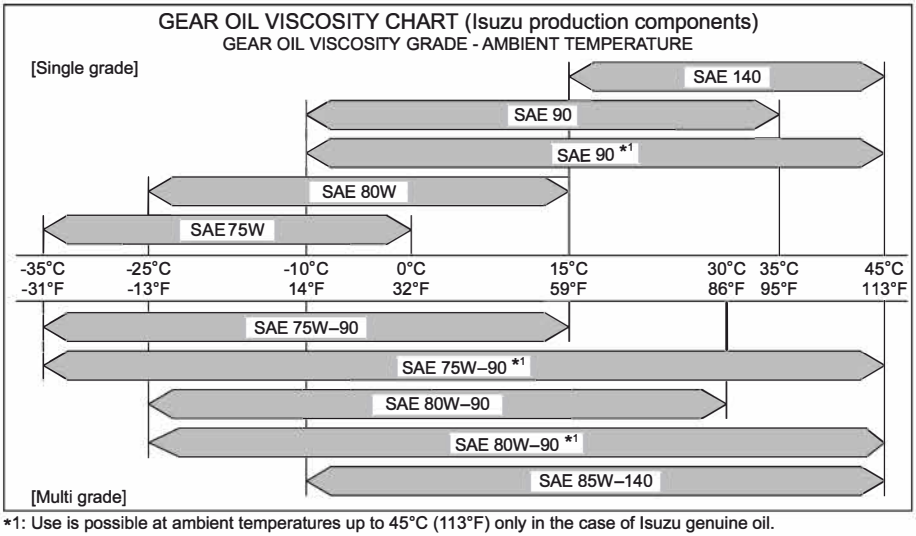

*1: Use is possible at ambient temperatures up to 45°C (113°F) only in the case of Isuzu genuine oil.

Lubrication Chart (Except Models for Thailand)

FRR/FSR/FTR/FVR/GVR Model

○ CHECK or SUPPLY
◎ CHANGE

Ⓔ ....NHỚT ĐỘNG CƠ
Ⓖ ....GEAR OIL
Ⓐ
Ⓜ ...AUTOMATIC TRANSMISSION FLUID
Ⓜ/Ⓦ ....MULTIPURPOSE TYPE GREASE
....MULTIPURPOSE TYPE GREASE or WHEEL BEARING GREASE

Ⓑ ...BRAKE FLUID
Ⓟ ...POWER STEERING FLUID

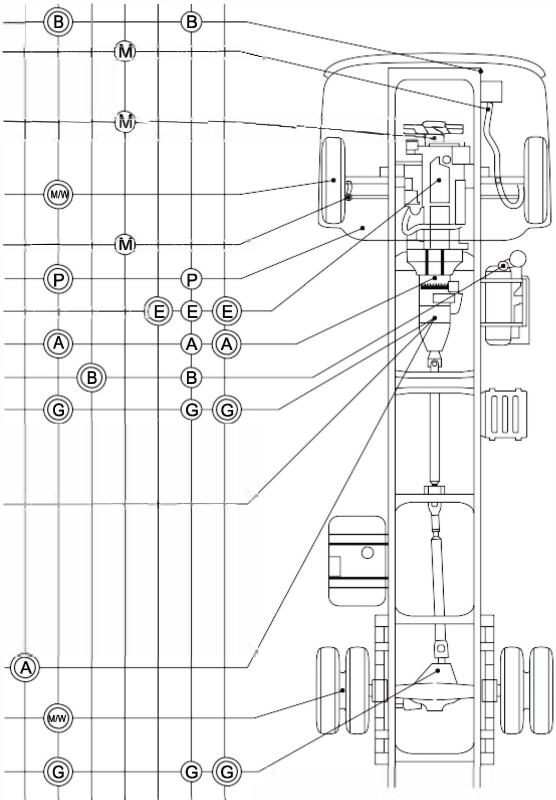

Clutch fluid
Drag link (Not required for types without grease fittings)
Water pump bearing grease (6HK1 engine model)
Wheel hub bearing grease
Tie rod end (FTR/FVR/GVR model)
Power steering fluid
*Nhớt động cơ
SA Smoother clutch oil
AHB Brake fluid
Nhớt hộp số MZZ/MZW/MLD models Smoother model
Nhớt hộp số FSO5206B/FS8209A models (Tham khảo trang 7-239)
ZF6S1000/ZF9S1110 model (Tham khảo trang 7-232)
Transmission fluid ALLISON2500 model
Wheel hub bearing grease
Differential gear oil

Initial 1,000 km (600 dặm)
Sau mỗi 3 tháng or 10,000 km (6,200 dặm)
Sau mỗi 6 tháng or 20,000 km (12,000 dặm)
Sau mỗi 6 tháng or 25,000 km (15,000 dặm)
Sau mỗi 12 tháng or 50,000 km (31,000 dặm)
Sau mỗi 15 tháng or 50,000 km (31,000 dặm)
Sau mỗi 24 tháng or 80,000 km (49,000 dặm)

FVM/FVZ/GVZ Model

○ CHECK or SUPPLY
◯ CHANGE

(E) ....NHỚT ĐỘNG CƠ
(G) ....GEAR OIL
(A) ....AUTOMATIC TRANSMISSION FLUID
(M) ....MULTIPURPOSE TYPE GREASE
(M/W) ....MULTIPURPOSE TYPE GREASE or WHEEL BEARING GREASE
(B) ...BRAKE FLUID
(P) ...POWER STEERING FLUID

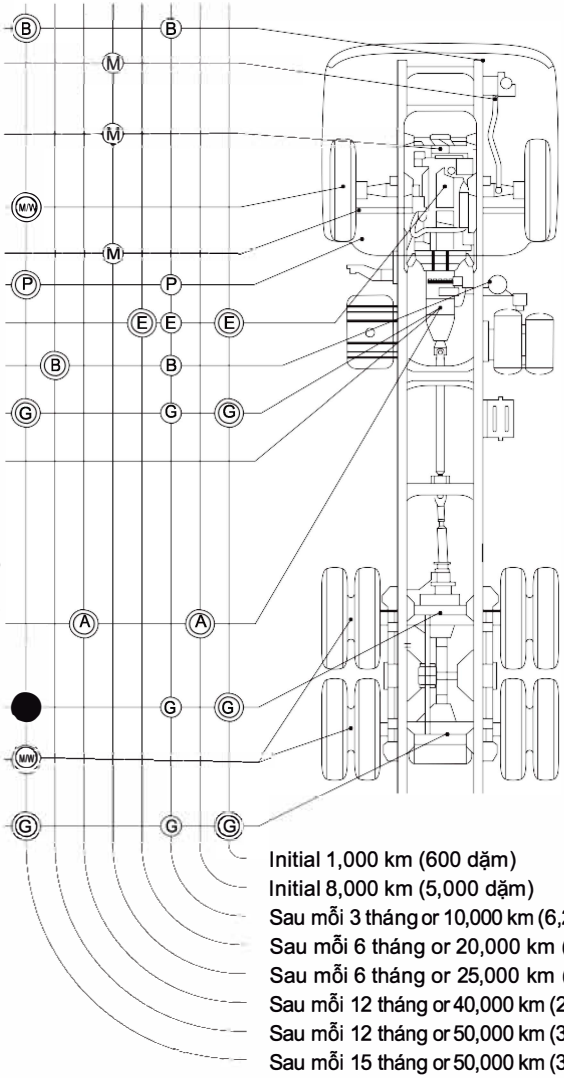

**** Items with an asterisk, check oil and fluid level daily.***

FSS/FTS Model
(Vehicles with Rear Single-tire Wheels are also Included)

◯ CHECK or SUPPLY
◎ CHANGE

(E) ....ENGINE OIL
(G) ....GEAR OIL
(A) ....AUTOMATIC TRANSMISSION FLUID
(M) ....MULTIPURPOSE TYPE GREASE
(M/W) ....MULTIPURPOSE TYPE GREASE or WHEEL BEARING GREASE

(B) ...BRAKE FLUID
(P) ...POWER STEERING FLUID

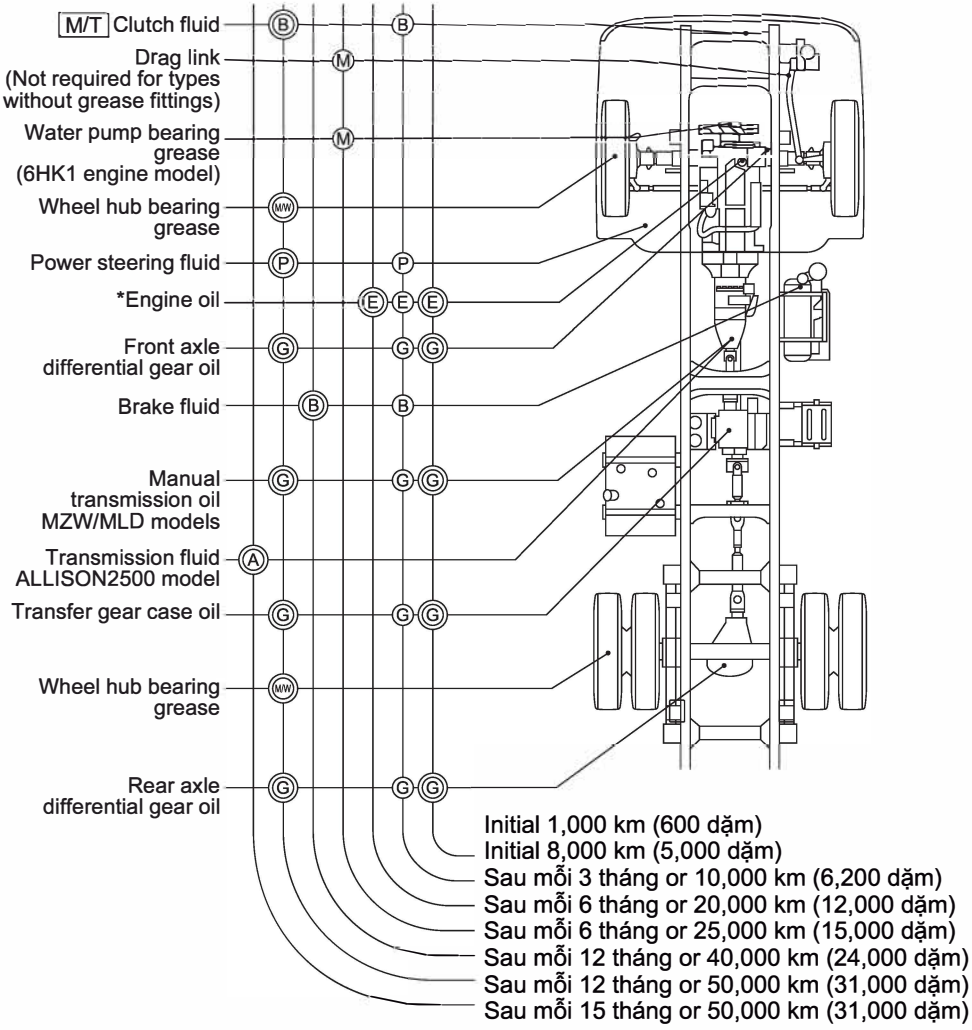

**** Items with an asterisk, check oil and fluid level daily.***

Lubrication Chart (Models for Thailand)

FRR/FTR/GVR Model

○ CHECK or SUPPLY
◎ CHANGE

(E) ....NHỚT ĐỘNG CƠ
(G) ....GEAR OIL
(A)
(M) ....AUTOMATIC TRANSMISSION FLUID
(M/W) ....MULTIPURPOSE TYPE GREASE
....MULTIPURPOSE TYPE GREASE or WHEEL BEARING GREASE

(B) ....BRAKE FLUID
(P) ....POWER STEERING FLUID

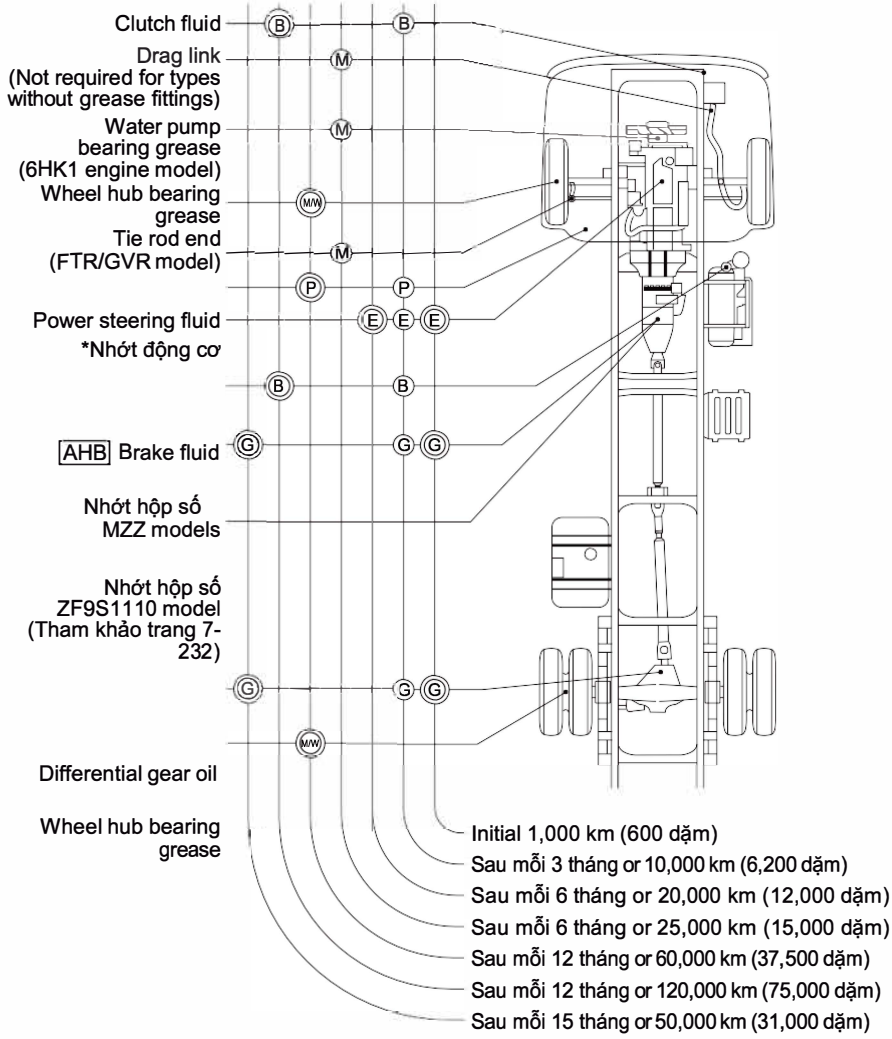

**** Items with an asterisk, check oil and fluid level daily.***

FVM/FVZ Model

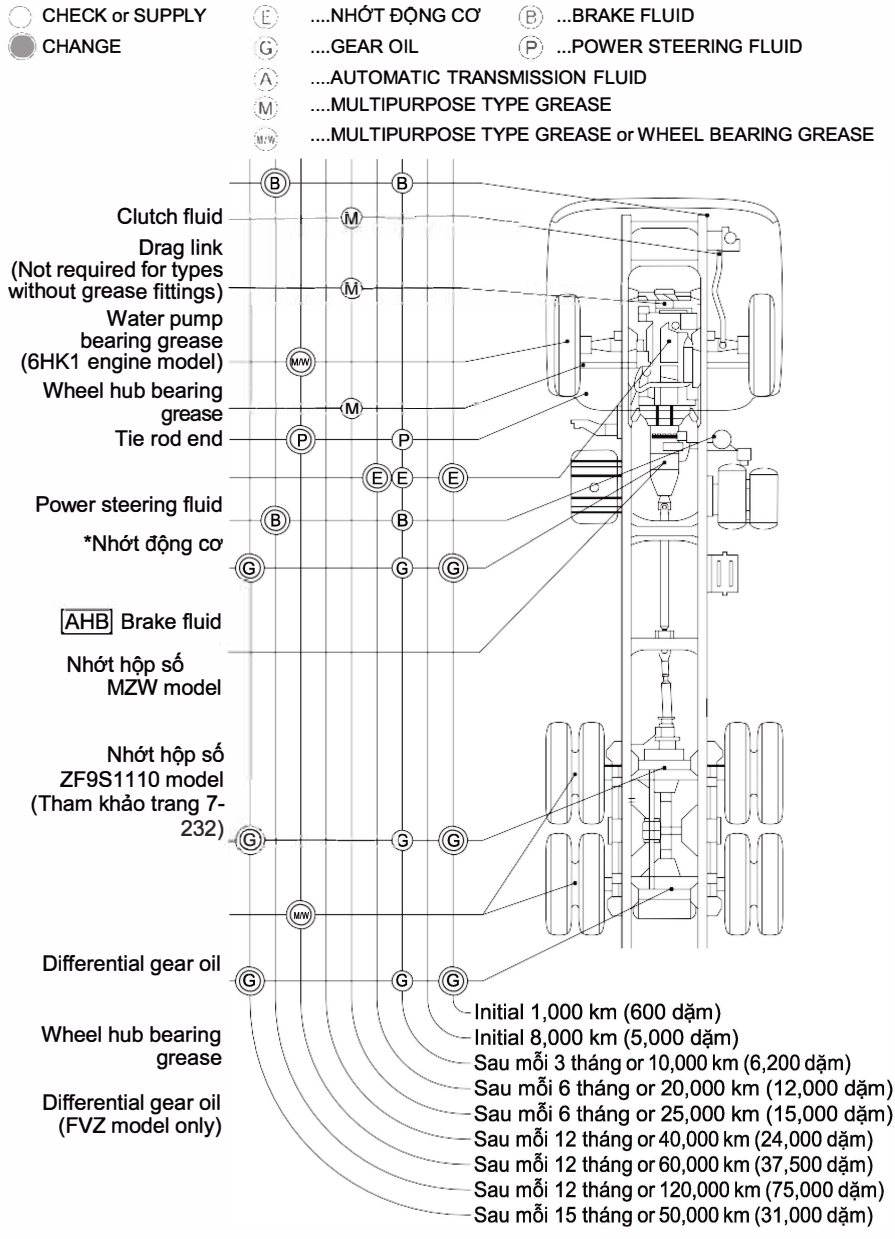

**** Items with an asterisk, check oil and fluid level daily.***

FTS Model
(Vehicles with Rear Single-tire Wheels are also Included)

◯ CHECK or SUPPLY
◎ CHANGE

Ⓔ ....ENGINE OIL
Ⓖ ....GEAR OIL
Ⓐ ....AUTOMATIC TRANSMISSION FLUID
Ⓜ ....MULTIPURPOSE TYPE GREASE
Ⓜ/W ....MULTIPURPOSE TYPE GREASE or WHEEL BEARING GREASE
Ⓑ ...BRAKE FLUID
Ⓟ ...POWER STEERING FLUID

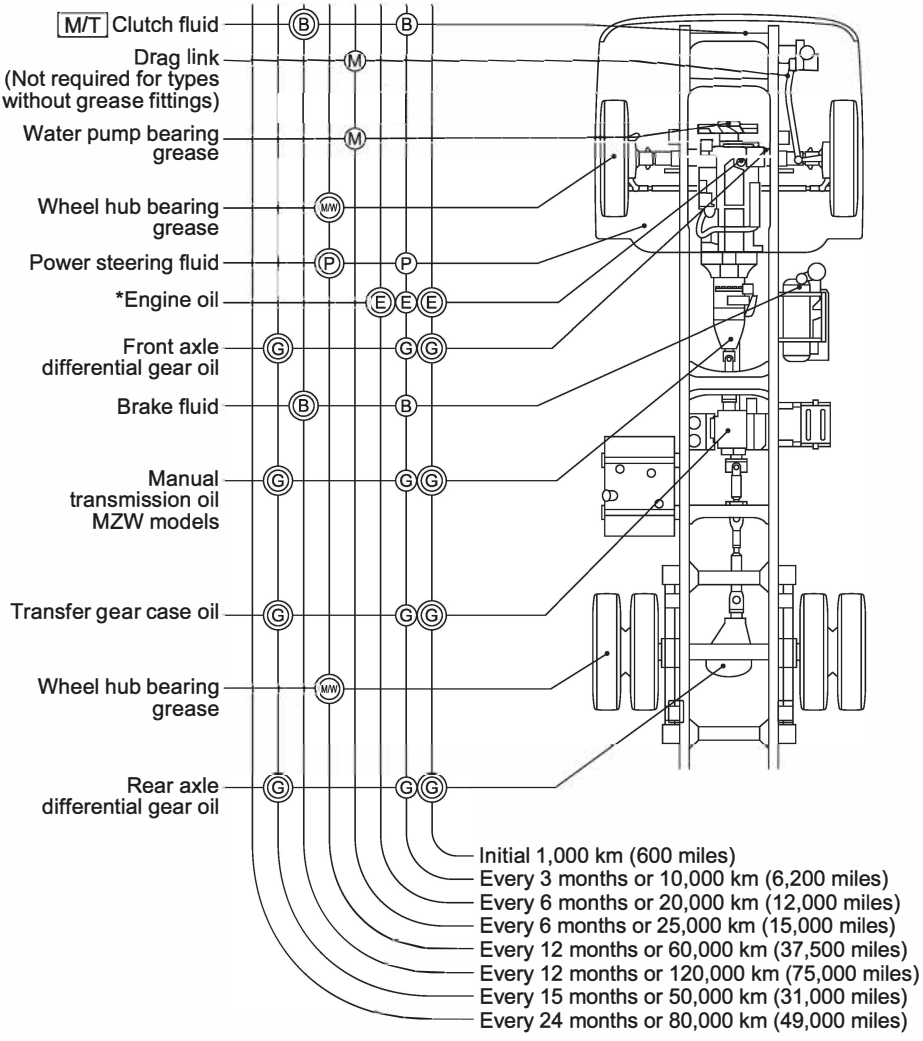

**** Items with an asterisk, check oil and fluid level daily.***

Greasing Points

FRR/FSR/FTR/FVR/GVR Model

Every month or every 5,000km (3,000miles)

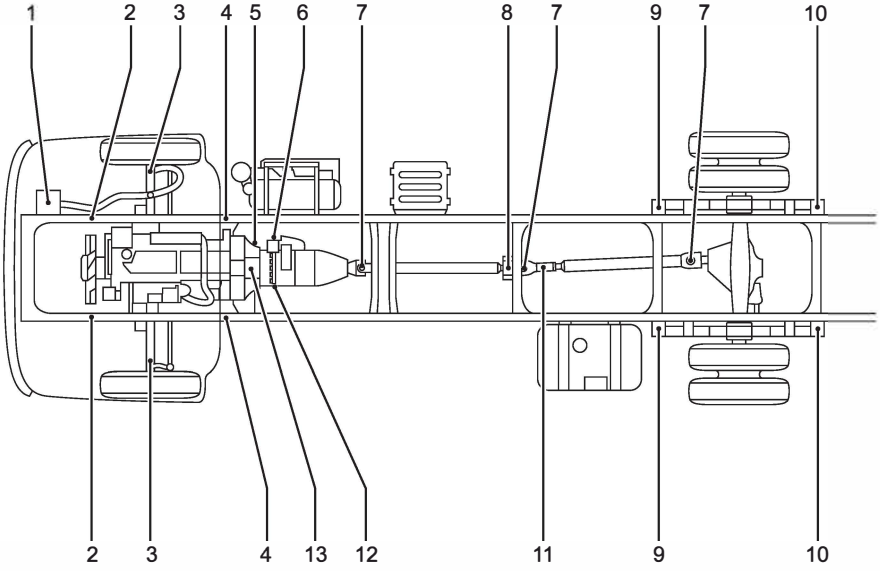

1. Steering shaft sliding sleeve
2. Front spring pin
3. Kingpin
4. Front shackle pin
5. Clutch shift block(ZF9S1110 model transmission)
6. Clutch booster joint pin
   (MZZ6W/MZW6P/MLD/FSO5206B/FS8209A/ES11109 model transmissions)
7. Propeller shaft universal joint
8. Propeller shaft center bearing
9. Rear spring pin
10. Rear shackle pin or Rear spring sliding pad
11. Propeller shaft sliding yoke
12. Clutch booster joint pin(ZF9S1110 model transmission)
13. Clutch shift block(MLD/FSO5206B/FS8209A/ES11109 model transmissions)

FVM/FVZ Model

Every month or every 5,000km (3,000miles)

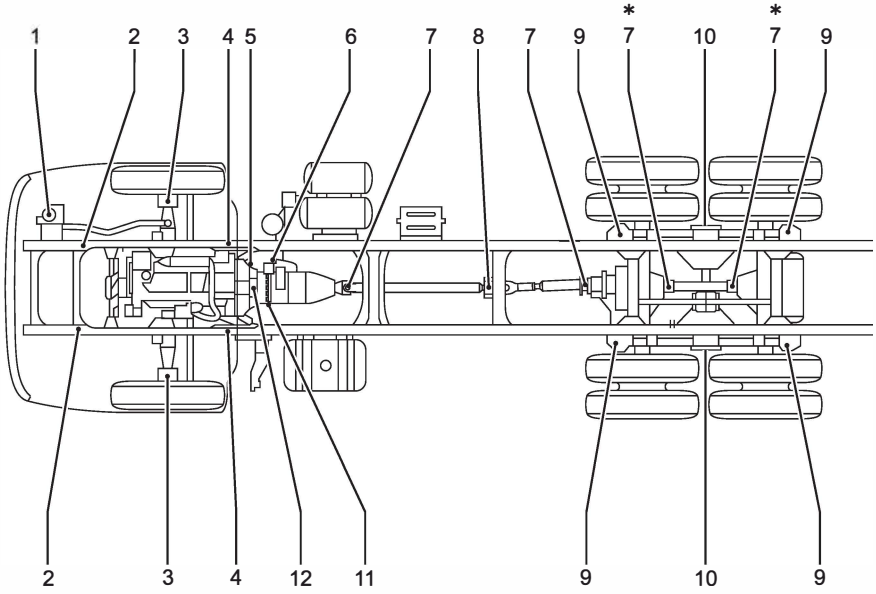

∗ : For FVZ model only

1. Steering shaft sliding sleeve
2. Front spring pin
3. Kingpin
4. Front spring pin and shackle pin
5. Clutch shift block(ZF9S1110 model transmission)
6. Clutch booster joint pin(MZW6P/ES11109 model transmissions)
7. Propeller shaft universal joint and sliding sleeve
8. Propeller shaft center bearing
9. Rear spring sliding pad
10. Trunnion shaft
11. Clutch booster joint pin(ZF9S1110 model transmission)
12. Clutch shift block(ES11109 model transmission)

GVZ Model

Every month or every 5,000km (3,000miles)

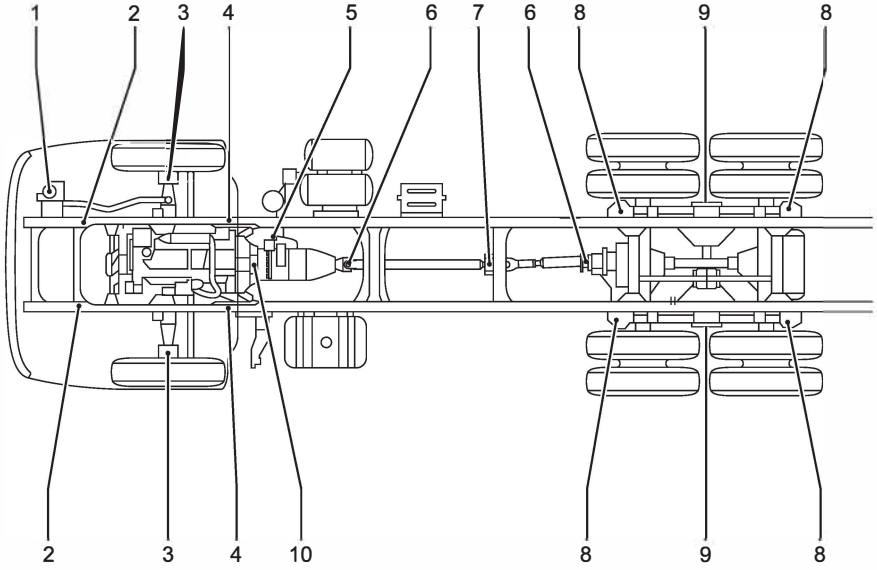

1. Steering shaft sliding sleeve
2. Front spring pin
3. Kingpin
4. Front spring pin and shackle pin
5. Clutch booster joint pin
6. Propeller shaft universal joint and sliding sleeve
7. Propeller shaft center bearing
8. Rear spring sliding pad
9. Trunnion shaft
10. Clutch shift block

FSS/FTS Model
(Vehicles with Rear Single-tire Wheels are also Included)

Every month or every 5,000km (3,000miles)

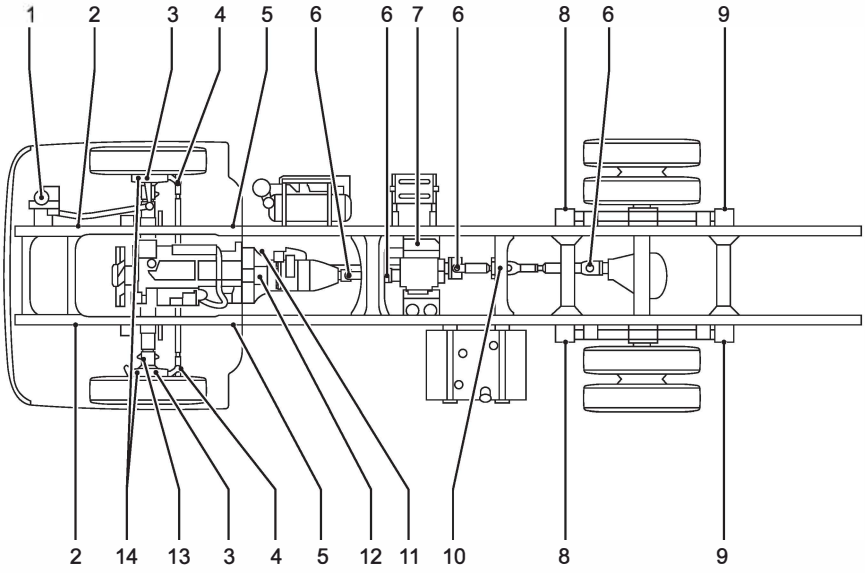

1. Steering shaft sliding sleeve
2. Front spring pin
3. Kingpin
4. Tie rod end
5. Front shackle pin
6. Propeller shaft universal joint and sliding sleeve
7. Parking brake relay lever
8. Rear spring pin
9. Rear shackle pin
10. Propeller shaft center bearing
11. Clutch booster joint pin
12. Clutch shift block (MLD model transmission)
13. Shimmy damper
14. Constant velocity(CV)joint

TRƯỜNG HỢP KHẨN CẤP 8

- Xử lý sự cố 8-2
- Xe bị hỏng khi đang lái 8-7
- Lốp xe bị xẹp 8-7
- Động cơ ngừng hoạt động khi đang lái 8-8
- Động cơ chết máy và không thể khởi động lại 8-9
- Phanh không hoạt động 8-10
- Ắc quy hết điện 8-11
- Trường hợp hết nhiên liệu 8-13
- Đèn cảnh báo phát sáng 8-16
- Động cơ quá nóng 8-23
- Đồng hồ hiển thị dấu hiệu bất thường 8-25
- Phanh tay không nhả V 8-26
- Bóng đèn không sáng 8-29
- Thay thế cầu chì và rơ-le 8-53
- Lái xe trên đường khó đi 8-72
- Kéo xe 8-73

Xử lý sự cố

Nên thường xuyên kiểm tra và bảo dưỡng để tránh cho xe bị hư hỏng. Kiểm tra và và bảo dưỡng định kỳ đều đặn. Ngoài ra, cần nhanh chóng khắc phục bất kỳ hư hỏng nào của xe (ngay cả hư hỏng nhỏ) để tránh không cho nó trở nên nghiêm trọng hơn. Nếu phát hiện một trong số triệu chứng liệt kê trong bảng sau, hãy kiểm tra và sửa chữa theo hướng dẫn trong bảng. Nếu bạn không thể tự sửa, Xử lý sự cố như hướng dẫn trong bảng, nếu không loại bỏ được triệu chứng hoặc không thể xác định vị trí hỏng hóc, hãy liên hệ với các đại lý Isuzu gần nhất.

KHUYẾN CÁO

- Bất kỳ mục nào được đánh "◎" trong cột “cách khắc phục” cần được sửa chữa hoặc điều. Hãy liên hệ với các đại lý gần nhất Isuzu gần nhất.

Triệu chứng		Nguyên nhân	Cách khắc phục	Xem trang
Động cơ không khởi động được	Động cơ không hoạt động hoặc yếu	Bình ắc quy hết điện	Sạc hoặc thay thế bình ắc quy mới.	8-11
		Cọc bình ắc quy bị long ra, lỏng hoặc bị ăn mòn	Sau khi sửa chữa phần bị ăn mòn, gắn cọc bình chắc chắn	—
		Cực dây nối đất bị long ra, lỏng hoặc bị ăn mòn	Sau khi sửa chữa phần bị ăn mòn, hãy đấu nối các đầu dây chắc chắn	—
		Độ nhớt quá cao	Thay loại nhớt có độ nhớt phù hợp	7-247
		Máy khởi động hoặc hệ thống điện bị hỏng.	◎	—
		Cần số không nằm ở vị trí “N” (Đối với hộp số không phải hộp số sàn)	Chỉnh cần số nằm ở vị trí “N” (xe có hệ thống smoother)	4-102
			Chỉnh cần số nằm ở vị trí “N” (dòng ALLISON2500)	4-104
			Nhấn nút chọn số "N" và số "N" được hiển thị trên màn hình (dòng xe sử dụng hộp số ALLISON3000/ 3500)	4-106
		Chưa đạp bàn đạp phanh hoặc kéo phanh tay (Xe sử dụng hệ thống smoother)	Đạp bàn đạp phanh hoặc kéo phanh tay	4-117
Động cơ không khởi động được	Bộ khởi động quay vòng.	Hết nhiên liệu	Kiểm tra xem có bị rò rỉ nhiên liệu không, sau đó cho nhiên liệu vào	—
		Không khí lọt vào hệ thống nhiên liệu.	Rút hết khí khỏi hệ thống nhiên liệu.	8-14 8-15
		Lọc nhiên liệu bị tắc.	Thay thế bộ lọc	7-64
		Nhiên liệu bị đóng băng.	Làm nóng đường ống nhiên liệu bằng nước nóng hoặc đợi đến khi nhiên liệu ấm lên	—
		Hệ thống Common rail bị hỏng	◎	—
		Hệ thống xông trước bị hỏng	◎	—

Triệu chứng	Nguyên nhân	Cách khắc phục	Xem trang
Động cơ khởi động được nhưng ngay lập tức bị chết máy	Chế độ cầm chừng quá thấp.	Điều chỉnh tốc độ cầm chừng	4-76
	Lọc nhiên liệu bị tắc	Thay thế lọc	7-64
	Lọc gió bị tắc	Làm sạch hoặc thay thế lõi lọc.	7-60
	Hệ thống Common rail bị hỏng	◎	—
Động cơ làm việc không ổn định	Có nước hoặc khí bị lọt vào hệ thống nhiên liệu.	Xả nước hoặc khí ra khỏi hệ thống nhiên liệu	7-72 8-14 8-15
	Hệ thống nhiên liệu bị hỏng.	◎	—
Khí xả ra có màu trắng hoặc đen	Động cơ không đủ nóng.	Để động cơ đủ nóng	4-76
	Nhớt bôi trơn động cơ quá nhiều.	Châm đủ lượng nhớt	7-31
	Lọc gió bị tắc.	Làm sạch hoặc thay thế	7-60
	Hệ thống nhiên liệu bị hỏng	◎	—
Động cơ quá nóng	Không có hoặc quá ít nước làm mát động cơ.	Thêm nước làm mát động cơ	7-43
	Phần trước của két nước bị nghẹt do bẩn	Rửa sạch bằng nước	7-54
	Nắp két nước không đủ chặt	Vặn chặt hoặc thay thế nắp két nước.	—
	Dây đai quạt bị lỏng	Điều chỉnh độ căng hoặc thay dây đai	7-58 7-59
	Nước làm mát động cơ bị bẩn.	Làm sạch bên trong két nước hoặc thay nước làm mát động cơ.	7-44
	Ly hợp quạt bị hỏng.	◎	—
	Nắp két nước bị bẩn hoặc hỏng.	Làm sạch hoặc thay thế	—
Áp suất nhớt thấp	Độ nhớt không phù hợp.	Thay nhớt có độ nhớt phù hợp.	7-247
	Nhớt bôi trơn động cơ quá ít.	Thêm nhớt bôi trơn động cơ.	7-33
	Các bộ phận bên trong động cơ bị hỏng.	◎	—
	Đồng hồ, đèn báo hoặc công tắc bị hỏng	◎	—
Áp suất không khí thấp	Máy nén khí bị hỏng.	◎	—
	Khí bị rò rỉ	◎	—
	Bộ điều chỉnh áp suất khí bị hỏng	◎	—

Triệu chứng	Nguyên nhân	Cách khắc phục	Xem trang
Động cơ không đủ công suất	Phanh tay chưa nhả hoàn toàn	Đảm bảo phanh đã nhả hết	—
	Phanh bị trôi	◎	—
	Ly hợp bị trượt	Điều chỉnh hành trình ly hợp (Xe sử dụng hộp số sàn)	7-126
		Châm thêm dầu ly hợp (Xe sử dụng hệ thống smoother)	7-153
	Lọc gió bị tắc	Làm sạch hoặc thay thế	7-60
	Lọc nhiên liệu bị tắc	Thay thế lọc	7-64
	Hệ thống điều khiển động cơ bị hỏng	◎	—
	Hệ thống Common rail bị hỏng	◎	—
	Động cơ bị hỏng	◎	—
Phanh không hiệu quả	Khoảng cách từ trống phanh đến má phanh quá lớn	◎	—
	Áp suất khí nén thấp	Tăng tốc độ động cơ để cung cấp khí nén	—
	Có không khí trong dầu phanh (ngoài trừ phanh trợ lực hoàn toàn khí nén)	◎	—
Phanh không đều	Áp suất lốp xe không đủ	Điều chỉnh áp suất phù hợp	7-92
	Lốp mòn không đều	Thay thế lốp	7-101 7-110
	Khoảng cách từ trống phanh đến má phanh giữa các bánh xe không đều	◎	—
Phanh khí xả không hoạt động	Áp suất khí thấp	Tăng tốc độ động cơ để cung cấp khí	—
	Hệ thống khí nén bị hỏng	◎	—
	Hệ thống điện bị hỏng	◎	—
Khó xoay vô lăng	Tải trọng dồn quá nhiều về phía trước	Điều chỉnh tải phù hợp	—
	Mực dầu trợ lực lái thấp	Châm thêm dầu trợ lực lái	7-166
	Áp suất lốp trước thấp	Điều chỉnh áp suất lốp phù hợp	7-92

Triệu chứng		Nguyên nhân	Cách khắc phục	Xem trang
Độ rơ vô lăng quá lớn		Bu lông & đai ốc bánh xe lỏng	Siết chặt với lực siết quy định	7-108 7-115
		Áp suất lốp không cân bằng	Điều chỉnh áp suất lốp phù hợp	7-9
		Lốp xe không cân bằng	◎	—
		Độ rơ quá lớn	◎	—
Khó quay vô lăng		Bôi trơn kém trong cơ cấu lái	Bôi trơn cơ cấu lái	7-172
		Độ liên kế của các bánh kém	◎	—
Ly hợp không ăn khớp hoàn toàn		Áp suất khí không đủ	Thêm khí nén	—
		Dầu trợ lực ly hợp không đủ	Châm thêm dầu trợ lực	7-122
		Độ rơ ly hợp quá lớn	Điều chỉnh cho phù hợp	7-126
Tiếng ồn lớn hoặc âm thanh bất thường	Từ hộp số	Nhớt hộp số không đủ	Châm thêm nhớt hộp số	7-129 7-140 7-144
		Các bộ phận bên trong hộp số bị hỏng	◎	—
	Từ bộ vi sai	Thiếu nhớt bôi trơn bộ vi sai	Thêm nhớt bôi trơn	7-157 7-160
		Các bộ phận bên trong bộ vi sai bị hỏng	◎	—
	Từ hệ thống treo	Chốt lò lo, vòng kẹp hoặc khóa bị mòn	◎	—
	Từ trục dẫn động	Bôi trơn cho các bộ phận chưa đủ	Bôi trơn lại các bộ phận	7-172
		Chốt trục hoặc vòng bi bị mòn.	◎	—
	Từ hộp số phụ	Thiếu nhớt bôi trơn hộp số	Thêm nhớt bôi trơn	7-163
		Các bộ phận bên trong hộp số bị hỏng.	◎	—

Xe bị hỏng khi đang lái

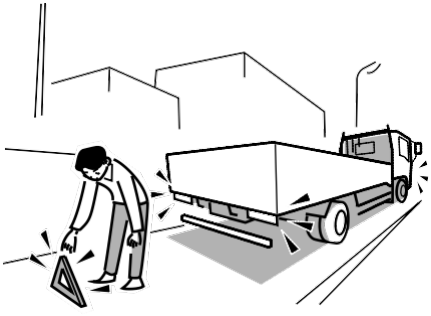

1. Bật đèn báo nguy và lập tức đưa xe đến nơi an toàn để không gây cản trở giao thông (lề đường, vỉa hè). Đặt biển phản quang hình tam giác để cảnh báo các phương tiện giao thông khác).
2. Đưa hành khách ra ngoài và đợi ở nơi an toàn.
3. Đến nơi an toàn và gọi cho cứu hộ hoặc thực hiện các biện pháp cần thiết.....

⚠ CẢNH BÁO

[Nếu bị rò rỉ nhiên liệu]

- Nhiên liệu rò rỉ từ động cơ rất nguy hiểm vì có thể gây cháy nổ hoặc ô nhiễm. Hãy lập tức tắt động cơ khi phát hiện rò rỉ.

Lốp xe bị xẹp



Nếu xe bị xẹp lốp khi đang lái, không nên phanh, hãy giữ chắc vô lăng và dừng xe. Nên thay lốp xe ở chỗ vắng để tránh cản trở các phương tiện giao thông khác hoặc ảnh hưởng đến người đi bộ.

⚠ CẢNH BÁO

- Nếu bạn tiếp tục lái khi lốp bị xẹp, các bu lông bánh xe sẽ phải chịu áp lực quá mức, có thể làm gãy bu lông và bánh xe bị văng ra ngoài.

Dụng cụ V **→ Tham khảo trang 7-117**

Sử dụng con đội
→ Tham khảo trang 7-180

Thay lốp (Loại 6 bu lông hoặc 8 bu lông)
V **→ Tham khảo trang 7-101**

Thay lốp (Loại 10 bu lông)
V **→ Tham khảo trang 7-110**

Động cơ xe ngừng hoạt động khi đang lái

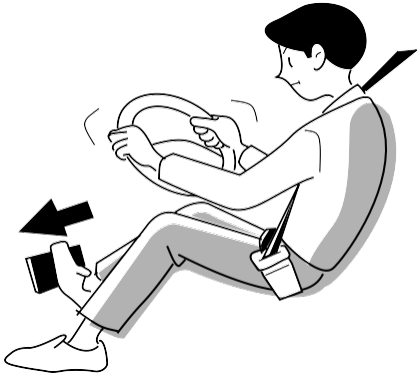

Hãy bình tĩnh và giảm tốc độ bằng cách đạp bàn đạp phanh. Sau đó lập tức đưa xe vào nơi an toàn và kiểm tra tình trạng của xe.

Nếu động cơ hết nhiên lệu trong khi đang lái xe, chỉ đổ thêm nhiên liệu là chưa đủ để khởi động lại động cơ, tiến hành xả gió hệ thống nhiên liệu sau khi đổ đầy nhiên liệu.

Trường hợp hết nhiên liệu

→ Tham khảo trang 8-13

⚠ CẢNH BÁO

- Hoạt động lái xe sẽ thay đổi, hãy đậu xe ở nơi an toàn và thực hiện theo những chỉ dẫn sau:
  - Hệ thống trợ lực lái sẽ không hoạt động làm cho tay lái trở nên nặng và khó xoay. Xoay tay lái mạnh hơn bình thường.
  - Áp suất phanh sẽ không tăng lên, vì thế hãy dừng xe ngay lập tức và đưa xe đến nơi an toàn.

Động cơ chết máy và không thể khởi động lại

- Gạt cần số (xe dùng hộp số thường) sang vị trí "N" và kéo xe đến vị trí an toàn.
- Ở dòng xe sử dụng hệ thống Smoother, gạt cần số sang vị trí "N".Nếu đèn đã hiển thị vị trí “N”, đẩy xe đến vị trí an toàn. Nếu đèn hiển thị vị trí khác "N", ngay lập tức nhấn công tắc máy sang “ON” và đưa cần số sang vị trí “N”. Kế tiếp, hãy đảm bảo cần số đã hiển thị sang “N” và đẩy xe đến nơi an toàn.
- Đối với dòng xe sử dụng hộp số ALLISON2500, gạt cần số sang vị trí "N" và đẩy xe đến vị trí an toàn.
- Đối với dòng xe sử dụng hộp số ALLISON3000/3500, nhấn nút chọn vị trí "N". Sau đó, đảm bảo màn hình hiển thị vị trí "NN" và đẩy xe đến nơi an toàn.

Nếu hệ thống Smoother bị lỗi
→ Tham khảo trang 4-131

GHI CHÚ

- Đối với xe sử dụng hệ thống khởi hành ngang dốc (HAS), tắt HAS bằng cách nhấn công tắc HSA.

Công tắc HSA → Tham khảo trang 4-148

CẢNH BÁO

- Trong trường hợp khẩn cấp, đối với xe dùng hộp số thường, gạt cần số sang vị trí "R (số lùi)", "1 (số 1)" hoặc "2 (số 2)" nếu máy khởi động quay.
- Sau đó, giữ công tắc máy ở vị trí “START” và rời chân khỏi bàn đạp ly hợp để xe chuyển động.

Trường hợp phanh xe không hoạt động

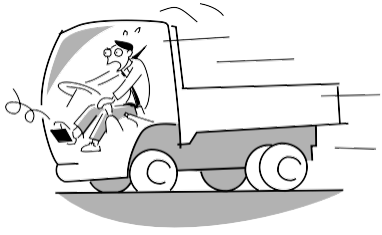

Phanh xe không hoạt động có thể dẫn đến tai nạn nghiêm trọng, giảm tốc độ bằng cách chuyển từ số 3 sang số 2 rồi số 1. Kéo phanh tay từ từ trong khi giữ chắc vô lăng và dừng xe bên lề đường.

⚠ CHÚ Ý

- Việc đột ngột kéo phanh tay rất nguy hiểm khi xe đang di chuyển ở tốc độ cao. Hãy giảm tốc độ bằng cách xuống số sau đó mới từ từ kéo phanh tay.

LƯU Ý

- Trong trường hợp xấu nhất trên đường núi hoặc điều kiện tương tự, dừng xe bằng cách kề sát một lan can hoặc vách đá, thả các bánh trước và sau của một bên xe sang một bên của lề đường.

Bình ắc quy hết điện

Sử dụng cáp nối (được bán riêng) và bình ắc quy của xe khác để khởi động máy theo trình tự như sau:

⚠ CHÚ Ý

- Để an toàn và tránh hư hỏng xe, không nên đẩy cho xe nổ máy.
- Chắc chắn rằng ắc quy dự phòng có cùng nguồn điện áp với ắc quy bị hỏng.
- Không bao giờ để cực âm và cực dương của ắc quy chạm vào nhau.
- Khi nối các dây cáp, không để các đầu cáp tiếp xúc với nhau.
- Yêu cầu Đại lý Isuzu sạc lại bình ắc quy.
- Không ngắt kết nối các cực của bình ắc quy khi động cơ đang chạy, việc đó có thể gây ra sự cố trong hệ thống điện.

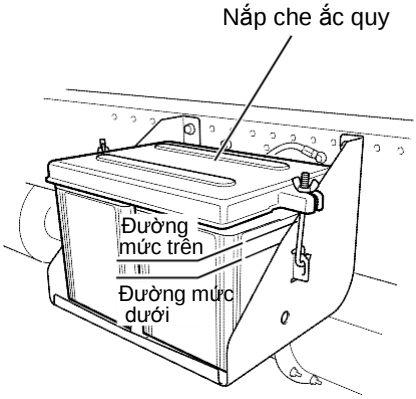

1. Kiểm tra mức dung dịch điện phân trên bình ắc quy hết điện.
2. Sử dụng xe có ắc quy cùng điện áp.

3. Nối dây cáp theo hướng dẫn trong hình vẽ.

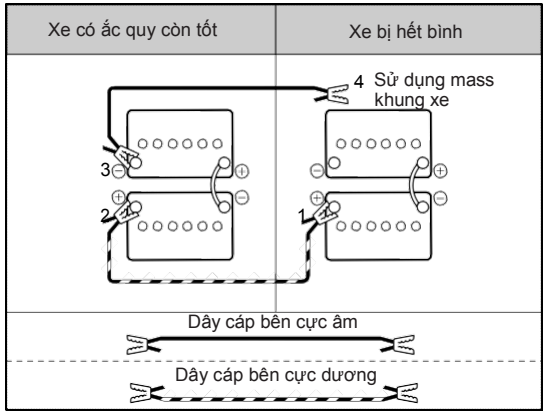

4. Sau khi nối dây cáp, khởi động động cơ xe có bình ắc quy còn tốt. Khởi động động cơ trên xe có bình ắc quy hết điện.
5. Nếu xe vẫn không khởi động được, hãy thử đảo các đầu dây với nhau.
6. Khi động cơ trên xe bị hết bình được khởi động, tháo cáp nối theo trình tự ngược lại.

⚠ CẢNH BÁO

- Kiểm tra mức dung dịch điện phân trước khi nối các dây cáp. Việc sử dụng hoặc sạc ắc quy khi mức dung dịch điện phân nằm ở dưới đường mức dưới có thể làm xe nhanh hỏng và dẫn đến các tình huống nguy hiểm như phát nhiệt hoặc thậm chí có thể gây nổ. Hãy thêm dung dịch điện phân trước khi thực hiện các thao tác khác.
- Ắc quy phát ra khí ga dễ cháy, nó có thể bị nổ. Do đó, hãy thực hiện các bước sau một cách cẩn thận để tránh tạo ra tia lửa điện:
  - Không nối đầu cuối của dây cáp trong bước 4 của hình vẽ với cực âm của ắc quy. Hãy nối dây cáp với phần kim loại của động cơ nằm xa ắc quy.
  - Không được để đầu dây cáp nối với cực dương của ắc quy chạm vào dây cáp nối với cực âm hoặc thân xe.
  - Tránh để lửa tiếp xúc gần với ắc quy.
- Cẩn thận không chạm vào các dây đai khi nối hoặc gỡ các dây cáp.

GHI CHÚ

- Nếu khó khởi động động cơ ở khu vực lạnh, sau khi nối dây cáp, khởi động động cơ trên xe có bình ắc quy còn tốt. Đợi ít phút trước khi khởi động động cơ của xe bị hết bình.

Trường hợp hết nhiên liệu



Khi xe hết nhiên liệu, không khí sẽ lọt vào hệt thống nhiên liệu, do đó nếu chỉ đổ thêm nhiên liệu thì không thể khởi động lại máy được. Tiến hành xả gió ra khỏi hệ thống nhiên liệu.

⚠ CẢNH BÁO

- Lau sạch hết nhiên liệu còn ở thân xe hoặc khoang động cơ bên dưới buồng lái. Điều này có thể là nguyên nhân dẫn đến cháy.

⚠ CHÚ Ý

- Trước khi khởi động xe, ngồi vào ghế tài xế và đặt cần số về vị trí “N”. Đối với xe có hệ thống Smoother, đảm bảo đèn hiển thị vị trí “N”. Đối với xe sử dụng hộp số tự động ALLISON3000/3500, cũng phải đảm bảo đèn hiển thị vị trí “N”.
- Không nên khởi động động cơ trước khi bạn ngồi vào ghế tài xế. Ví dụ, không được khởi động xe khi đứng ở bên ngoài xe. Đặc biệt chú ý rằng xe sẽ di cuyển nếu động cơ khởi động khi cần số ở vị trí khác “N”.

Xả gió

Bơm nhiên liệu

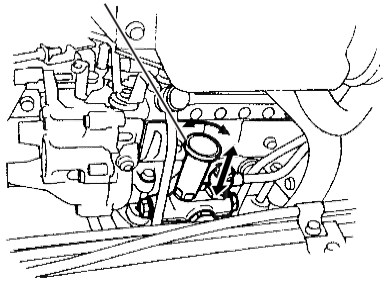

Lọc nhiên liệu

Van tràn

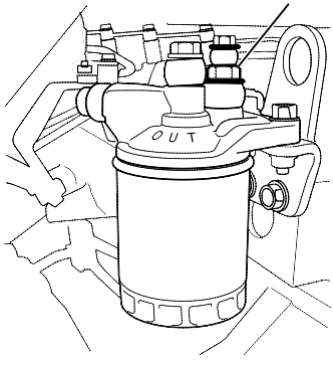

Động cơ 6HH1

1. Xoay nắp bơm nhiên liệu cho đến khi rời ra.
2. Nới lỏng bu-lông ở trên đầu van tràn.
3. Vận hành bơm để bơm nhiên liệu.
4. Khi nhiên liệu có dấu hiệu trào ra ngoài, siết chặt bu-lông.
5. Ấn và xoay nắp bơm nhiên liệu để đặt nó về vị trí ban đầu. Đảm bảo rằng nắp được vặn chặt một cách an toàn.
6. Lau sạch hết nhiên liệu bị rò rỉ ra ngoài, đảm bảo nhiên liệu không còn bị rò rỉ rồi khởi động động cơ. Nếu động cơ không khởi động được, làm lại thao tác từ bước 1.

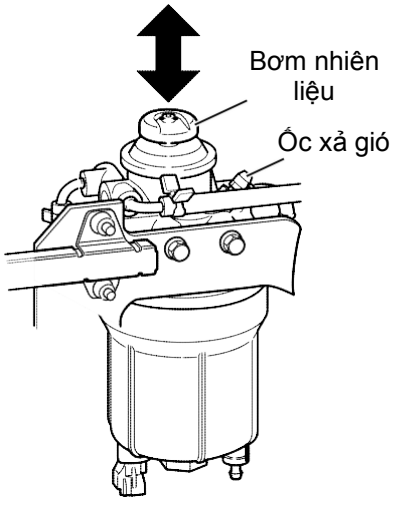

Động cơ 6HK1/4HK1

1. Tháo nắp cao su của ốc xả gió và dùng khóa để nới lỏng ốc xả gió.Gắn thêm ống nhựa vào đầu ốc xả gió để đảm bảo nhiên liệu không phun ra ngoài.
2. Ấn bơm nhiên liệu theo chiều lên xuống cho đến khi nhiên liệu trào ra từ ốc xả gió để loại bỏ không khí.

GHI CHÚ

Chỉ khi lọc nhiên liệu thô được thay thế, trong khoảng 50 lần bơm đầu từ khi bắt đầu hoạt động, nhiên liệu trong lọc nhiên liệu chính và các ống dẫn nhiên liệu đi ra từ ốc xả gió. Trong khoảng 50 lần tiếp theo, không khí được loại bỏ qua ốc xả gió.
Sau đó, nhiên liệu đi ra một lần nữa. Điều khiển bơm cho đến thời điểm này.
Lượng nhiên liệu xả ra từ ốc xả gió khoảng 250 cc.

3. Siết chặt ốc xả gió và ngắt kết nối các ống nhựa. Gắn lại nắp cao su vào đầu ốc xả gió.
4. Sau khi siết chặt ốc xả gió, ấn bơm nhiên liệu cho đến khi cảm thấy nặng, hoặc khoảng 30 lần.

LƯU Ý

- Khi nhiệt độ nhiên liệu thấp, bơm nhiên liệu có thể sẽ khó hoạt động. Trong trường hợp này, sử dụng số lượng tối thiểu của chu kỳ để vận hành như hướng dẫn.

5. Lau sạch hết nhiên liệu bị rò rỉ ra ngoài, đảm bảo nhiên liệu không còn bị rò rỉ rồi khởi động động cơ. Nếu động cơ không khởi động, làm lại thao tác từ bước 4.

Đèn cảnh báo phát sáng

Hệ thống phanh AHB



Nếu đèn cảnh báo phát sang hoặc có âm thanh báo động, ngay lập tức nên dừng xe ở một nơi an toàn, thực hiện kiểm tra và tìm ra cách khắc phục.

Hệ thống đèn cảnh báo AHB
→ Tham khảo trang 4-38

Kiểm tra và Cách khắc phục

Kiểm tra mực dầu phanh.

Phanh → Tham khảo trang 7-76

Khi mực dầu phanh đạt:

1. Kiểm tra khe hở trống phanh

Trống phanh → Tham khảo trang 7-88

2. Khi khe hở trống phanh vượt quá giới hạn quy định, nó có thể là do bộ phận tự điều chỉnh bị hỏng (dòng xe với bộ điều chỉnh tự động). Trong trường hợp này không nên lái xe mà hãy liên hệ với đại lý Isuzu gần nhất.
3. Đối với các tình huống khác với bước thứ 2, các bộ phận khác có thể bị lỗi. Hãy dừng xe ở nơi an toàn rồi liên hệ với đại lý Isuzu gần nhất.

Khi mực dầu phanh thiếu:

1. Thêm nhớt bôi trơn của phanh.
2. Nhấn vào bàn đạp phanh nhiều lần và đảm bảo lượng dầu đã đủ.
3. Mở khoá, khởi động lại động cơ và phải đảm bảo đèn cảnh báo đã tắt.
   Trong trường hợp nếu đèn cảnh báo vẫn hoạt động thì không nên lái xe và hãy liên hệ ngay với đại lý Isuzu gần nhất.

⚠ CẢNH BÁO

- Không được tiếp tục chạy xe khi đèn cảnh báo phát sáng. Phanh không hoạt động bình thường sẽ rất nguy hiểm cho việc lưu thông và vận hành xe. Hãy liên hệ với đại lý Isuzu gần nhất để được hỗ trợ.

Khí nén

Ngoại trừ thị trường Nga và Iran



Chỉ cho thị trường Nga và Iran



Khi đèn cảnh báo phát sáng, áp suất khí trong bình khí nén không đủ sẽ làm cho phanh không hoạt động bình thường. Chuông cảnh báo sẽ reo lên. Ngay lập tức bạn nên dừng xe ở nơi an toàn và thực hiện kiểm tra và xử lý sự cố. Chuông cảnh báo sẽ dừng lại khi phanh tay được kéo.

Đèn cảnh báo áp suất khí nén
→ Tham khảo trang 4-39

Kiểm tra và cách khắc phục:

- Khởi động động cơ và tăng áp suất không khí cho đến khi đèn cảnh báo tắt.
- Khi đèn cảnh báo không tắt hoặc mất nhiều thời gian hơn so với thời gian quy định sau khi áp suất khí nén về 0 kPa (0 kgf / cm² / 0 psi) (Tham khảo trang 7-80), đó là dấu hiệu cần sửa chữa. Hãy liên hệ với các đại lý Isuzu khu vực gần nhất để được hỗ trợ.

⚠ CẢNH BÁO

- Không được tiếp tục chạy xe khi đèn cảnh báo phát sáng. Phanh không hoạt động bình thường sẽ rất nguy hiểm cho việc lưu thông và vận hành xe.

Máy phát điện

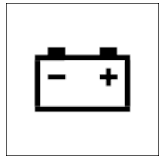

Khi đèn này báo sáng, có thể hệ thống sạc đã bị hỏng. Hãy lập tức dừng xe ở nơi an toàn, kiểm tra và Xử lý sự cố.

Kiểm tra và xử lý sự cố:

1. Kiểm tra xem dây đai quạt có bị lỏng hoặc đứt không.
2. Nếu dây đai quạt bị lỏng, hãy chỉnh lại.
3. Nếu dây quạt không có gì bất thường, hãy liên lạc với đại lý Isuzu gần nhất.

Dây đai quạt

→ **Tham khảo trang 7-55**

⚠ CHÚ Ý

- Không lái xe khi đèn báo phát sáng. Có thể làm ắc quy hết điện.

LƯU Ý

- Nếu cần tháo lắp khi thay dây đai quạt, hãy để đại lý Isuzu gần nhất thực hiện việc này.

Áp suất nhớt động cơ



Khi đèn này sáng, có thể do áp suất nhớt quá thấp.

Lập tức dừng xe ở nơi an toàn, tắt động cơ, kiểm tra và xử lý sự cố.

Kiểm tra và xử lý sự cố:

1. Kiểm tra mực nhớt bôi trơn động cơ.
2. Nếu lượng nhớt bôi trơn động cơ thấp, hãy kiểm tra sự rò rỉ nhiên liệu rồi nạp thêm nhiên liệu.
3. Nếu mức đầu bình thường và không bị rò rỉ nhiên liệu, có thể lọc dầu bị tắc. Hãy đến đại lý của Isuzu để thay lọc dầu.
4. Nếu mực nhớt bình thường, lọc nhớt không bị tắc nhưng bị rò rỉ nhiên liệu, hãy liên hệ với đại lý Isuzu gần nhất.

Nhớt bôi trơn động cơ

→ Tham khảo trang 7-31

Thay nhớt bôi trơn động cơ và lọc nhớt

→ Tham khảo trang 7-35

⚠ CHÚ Ý

- Không lái xe khi đèn cảnh báo áp suất dầu trong động cơ phát sáng. Làm như vậy có thể làm động cơ bị hỏng.

LƯU Ý

- Vào mùa đông, khi nhiệt độ nhớt bôi trơn động cơ thấp, và nhớt có độ nhớt cao, đèn có thể sáng một lúc. Đèn sẽ tắt khi động cơ nóng hơn.

Túi khí SRS V



Các dấu hiện bất thường của đai an toàn với cơ cấu căng đai trước và hệ thống túi khí SRS:

- Khi đèn cảnh báo hệ thống túi khí SRS phát sáng.
- Khi công tắc khởi động đã mở ở vị trí “ON”, đèn cảnh báo không sáng.
- Khi công tắc khởi động đã mở ở vị trí “ON”, đèn cảnh báo sáng nhưng lại tắt sau 7 lần nhấp nháy.

⚠ CHÚ Ý

- Nếu có sự bất thường đối với đai an toàn với cơ cấu căng đai trước và túi khí (bao gồm cả túi khí hành khách nếu được trang bị), hãy liện hệ với các đại lý Isuzu gần nhất để được kiểm tra.

LƯU Ý

- Đèn nhấp nháy 7 lần rồi tắt trong lúc công tắc khởi động đã mở là dấu hiệu bình thường. Đèn cảnh báo hệ thống túi khí SRS có thể bật trở lại ngay lập tức sau khi động cơ được khởi động, đèn tắt sau khi nhấp nháy 7 lần là dấu hiệu bình thường.
- Đèn cảnh báo túi khí SRS có thể sáng đột ngột nếu công tắc được đặt ở vị trí “ACC” hoặc các thiết bị điện hoạt động, đó cũng là dấu hiệu bình thường.

Đèn kiểm tra động cơ V

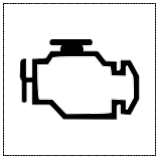

Mẫu phù hợp với tiêu chuẩn khí thải EURO II và EURO III

Đèn cảnh báo sáng hoặc nhấp nháy khi động cơ được khởi động, nó thông báo bạn hệ thống điện tử kiểm soát động cơ có vấn đề. Nếu việc kiểm tra và chỉnh sửa là bắt buộc, hãy liên hệ lập tức tới đại lí Isuzu gần nhất.

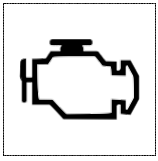

Mẫu phù hợp với tiêu chuẩn khí thải EURO IV

Đèn cảnh báo sáng hoặc nhấp nháy khi động cơ được khởi động, thông báo hệ thống kiểm soát khỉ thải có vấn đề. Nếu việc kiểm tra và chỉnh sửa là bắt buộc hãy liên hệ lập tức tới đại lí Isuzu gần nhất.

SVS V



Mẫu phù hợp với tiêu chuẩn khí thải EURO IV

Nếu đèn cảnh báo sáng và nhấp nháy trong khi hoạt động, ngay lập tức liên hệ với các đại lý Isuzu gần nhất để kiểm tra.

HSA V



Hệ thống khởi hành ngang dốc (HSA) V

→ Tham khảo trang 4-146

ABS V



Hệ thống chống bó cứng phanh (ABS) V
→ Tham khảo trang 4-166

ASR V



Hệ thống chống trượt (ASR) V
→ Tham khảo trang 4-170

Smoother SA

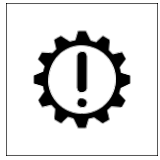

Loại xe có Smoother SA
→ Tham khảo trang 4-117

Động cơ quá nóng

Khi công suất động cơ giảm và kim trên đồng hồ chỉ nhiệt độ làm mát động cơ tăng vượt quá giới hạn trên của vùng an toàn và lọt vùng “H”, động cơ đang quá nóng. Đèn cảnh báo động cơ quá nóng sẽ phát sáng và kèn cảnh báo kêu. Hãy tiến hành các thao tác chỉnh sửa sau đây ngay lập tức.

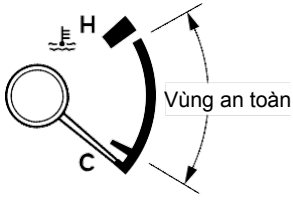

Đèn cảnh báo động cơ quá nóng



Loại xe với MID



1. Bật đèn cảnh báo hazzard và ngay lập tức đưa xe vào nơi an toàn để không cản trở lưu thông.
2. Hạ thấp nhiệt độ dung dịch làm mát trong một lát trong khi động cơ vẫn chạy cầm chừng.

KHUYẾN CÁO

- Không nên tắt động cơ lập tức, nó sẽ làm động cơ bị kẹt.

3. Khi kim của đồng hồ đo nhiệt độ nước làm mát chạm mức an toàn, hãy tắt động cơ.

⚠ CẢNH BÁO

- Không nên mở nắp két nước và bình nước phụ khi nước làm mát động cơ còn nóng. Việc mở không cẩn thận sẽ khiến bạn bị bỏng vì nước nóng bắn ra ngoài. Thực hiện kiểm tra, châm thêm và thay nước làm mát khi nó lạnh đi.
- Khi tháo két nước và bình nước phụ nên dùng vải dày để che miệng nắp và di chuyển từ từ.
- Nước làm mát động cơ rất độc và không thể uống được. Nếu không may bị bắn vào mắt nên rửa sạch bằng nước ngay lập tức.
- Nước làm mát dễ cháy nên để xa các nguồn dễ bắt lửa.

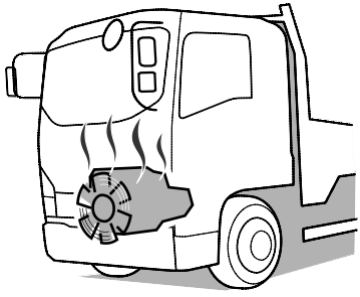

KHUYẾN CÁO

- Khi quạt làm mát cho két nước không hoạt động, tắt động cơ ngay lập tức.

4. Kiểm tra mực nước làm mát trong bình chứa và két nước khi động cơ đã nguội. Nếu không đủ hãy châm thêm nước. Tiếp tục kiểm tra dây curoa có bị lỏng hay bị hư hại không.
5. Kiểm tra xem có bụi dính lên mặt trước của két nước và hệ thống Intercooler không. Ngoài ra kiêm tra xem có gì làm kẹt trong lõi, nếu có hãy làm sạch chúng.
6. Sau khi kiểm tra hãy liên hệ đại lý Isuzu gần nhất để nhận được hỗ trợ.

KHUYẾN CÁO

- Đảm bảo rằng kim đồng hồ nước làm mát động cơ ở dưới mức “C” trước khi châm thêm. Việc thêm nước làm mát khi động cơ chưa nguội có thể làm hỏng động cơ.
- Nước máy chỉ dùng để làm mát trong trường hợp khẩn cấp. Thay nước làm mát động cơ sớm nhất có thể.
- Động cơ rất dễ bị hỏng nếu châm nước làm mát đột ngột. Hãy châm nước từ từ.

Nước làm mát động cơ
→ Tham khảo trang 7-39
Dây curoa quạt
→ Tham khảo trang 7-55

Vệ sinh két nước và bộ làm mát khí nạp
→ Tham khảo trang 7-54

Khi đồng hồ đo hiển thị dấu hiệu bất thường

Đồng hồ đo áp suất khí nén

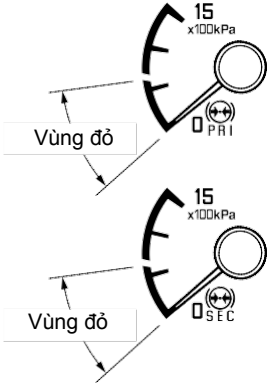

Khi kim đồng hồ tới mức báo động đỏ, đèn cảnh báo sẽ phát sáng.

Đo áp suất khí nén

→ Tham khảo trang 4-14

Đèn cảnh báo áp suất khí nén

→ Tham khảo trang 4-39

Đèn cảnh báo áp suất khí nén
Ngoại trừ thị trường Nga và Iran



Chỉ ở thị trường Nga và Iran



Điện áp V

Điện áp ắc quy quá thấp



Điện áp ắc quy quá cao



Loại xe với MID

Khi màn hình hiển thị điện áp bất thường (màu đỏ) được chỉ định trên màn hình hiển thị đa thông tin (MID), có thể ắc quy hết điện hoặc các máy phát điện có thể bị lỗi.

Khi điều này xảy ra, hãy liên hệ với các đại lý Isuzu gần nhất.

Đồng hồ đo điện áp

→ Tham khảo trang 4-27

Khi phanh tay không nhả được V

Xe có phanh tay

⚠ CHÚ Ý

- Khi nhả lò xo của phanh bằng tay để di chuyển xe có trang bị phanh tay, phanh sẽ không hoạt động. Không nhả lò xo phanh khi đang trên dốc.
- Không nhả phanh tay, trừ khi xe được kéo bởi một chiếc xe kéo hoặc xe đang được di chuyển tạm thời.
- Liên hệ với đại lí Isuzu gần nhất sau khi di chuyển xe.

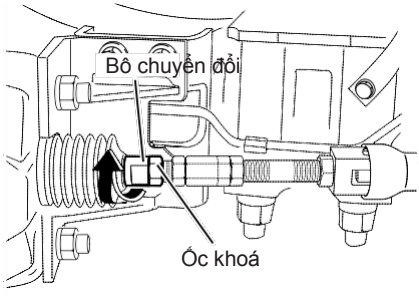

Loại xe FRR/FSR

1. Kê bánh xe chắc chắn.
2. Nới lỏng đai ốc khóa tiếp xúc với các bộ chuyển đổi ở phía bên buồng phanh. Siết chặt bộ chuyển đổi theo chiều kim đồng hồ cho đến khi đũa ép nhả phanh tay ra. Khi đó phanh tay sẽ không hoạt động thậm chí khi được kéo lên.
   Sau khi nhả phanh tay để di chuyển phương tiên hãy liên lạc với đại lí Isuzu gần nhất để nhận hỗ trợ.

KHUYẾN CÁO

- Khác với đai ốc khóa ở bước 2 , đừng nên nới lỏng các bộ phận khác, kể cả các đai ốc hay móc lò xo.

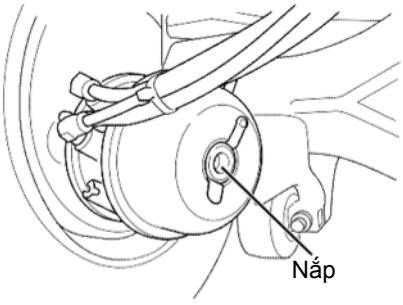

Loại xe FVM/FVZ/GVR/GVZ

1. Kê bánh xe chắc chắn.

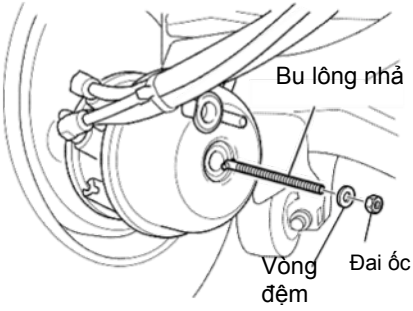

2. Mở nắp và gắn dụng cụ mở bu lông, đặt dụng cụ mở bu lông xa nhất có thể. Xoay 90 độ và khóa lại.

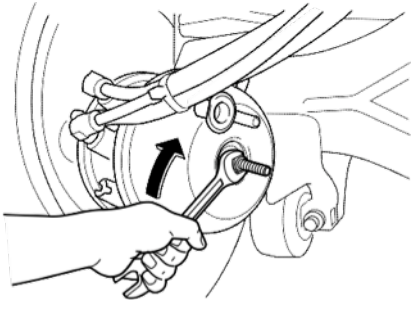

3. Kéo bu lông nhả để đảm bảo nó được giữ chặt, gắn vòng đệm và siết chặt chúng lại.

Loại xe	Xiếc chặt (Extruded length of release
FVM	Khoảng 95 mm (3.74 in)
FVZ GVR	Khoảng 85 mm (3.35 in)

4. Để tháo bu lông nhả, thực hiện tương tự theo chiều ngược lại, đóng nắp lại chắc chắn.

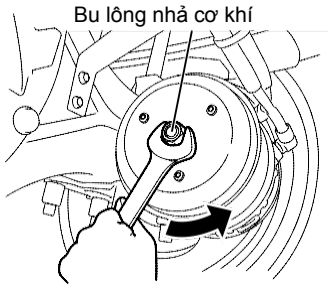

Loại xe FTR/FVR Loại xe

1. **Kê** bánh xe chắc chắn..
2. Xoay bu lông nhả ngược chiều kim đồng hồ để nhả phanh tay.

Chiều dài bu lông nhả
Khoảng 95 mm (3.74 in)

3. Để xoay bu lông nhả về vị trí ban đầu, thực hiện tương tự theo chiều ngược lại.

Lực siết của bu lông nhả cơ khí
25 - 45 N·m (2.5 - 4.6 kgf·m/**18 - 33 lb·ft**)

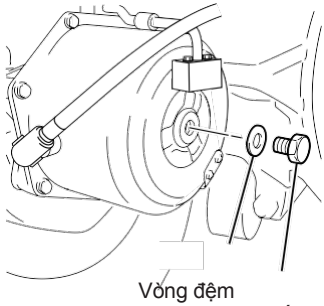

Loại xe FSS/FTS

1. Kê bánh xe chắc chắn.
2. Tháo đai ốc và vòng đệm, gắn bu lông nhả. Sử dụng túi dụng cụ theo xe siết lại theo chiều kim đồng hồ.

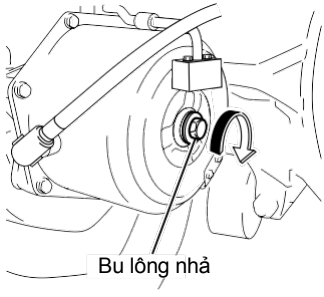

3. Để tháo bu lông nhả, thực hiện tương tự theo chiều ngược lại. Gắn vòng đệm và đai ốc chắc chắn.

Lực siết đai ốc
108 - 157 N·m (11 - 16 kgf·m/**80 - 116 lb·ft**)

Bóng đèn không sáng

1. Kiểm tra các bóng đèn xem có bị đứt tim hay không.
2. Nếu một bóng đèn bị đứt, hãy thay mới. Luôn luôn đặt công tắc khởi động ở vị trí “LOCK” và đặt tất cả các công tắc khác ở vị trí “OFF” trước khi bóng đèn bị đứt.
3. Nếu bóng đèn không đứt, hư hỏng có thể do dây dẫn. Liên hệ với đại lý ISUZU gần nhất để kiểm tra.

Công suất bóng đèn

Vị trí	Bóng đèn		Công suất
Trước	Đèn trước loại Halogen Đèn pha / đèn cốt		75/70W
	Đèn sương mù trước [V]		70W
	Đèn tín hiệu (trước)		21W (Amber)*
			21W**
	Đèn kích thước		5W
	Đèn góc [V]		21W
	Đèn tín hiệu (bên hông xe)		21W (Amber)
Sau	Đèn đuôi và đèn phanh		5/21W
	Đèn tín hiệu		21W
	Đèn lùi		21W
	Đèn biển số	Loại 2 bóng	5W
		Loại 1 bóng	10W
	Đèn sương mù sau [V]		21W
Trong	Đèn trần		10W
	Đèn trần phía sau [V]		10W
	Đèn nội thất (Đèn huỳnh quang) [V]		20W
Nóc xe	Đèn kích thước phía trước [V]		5W

*: Loại xe FRR/FSR, Loại xe FSS/FTS với đèn pha gắn trên ca bin, Loại xe FTR/FVR/FVM/ FVZ/GVR với đèn phagắn trên cản trước, Loại xe FTR/FVR/FVM/FVZ/GVR với đèn pha gắn trên cabin ngoại trừ thị trường Indonesia.

**: Loại xe FSS/FTS với đèn pha gắn trên cản trước, Loại xe FTR/FVR/FVM/FVZ/GVR/GVZ với đèn pha gắn trên cabin cho thị trường Indonesia

Hãy liên hệ với các đại lý ISUZU gần nhất để thay các đèn không được liệt kê ở đây.

⚠ CẢNH BÁO

- Sử dụng bóng đèn với công suất khác so với quy định có thể là nguyên nhân làm cho bóng đèn hoặc các hệ thống dây điện bị nóng. Có thể làm cong thấu kính hoặc chuôi đèn dẫn đến hỏa hoạn.
- Bóng đèn vẫn còng nóng ngay sau khi tắt. Khi thay thế bóng đèn, phải đảm bảo bóng đèn đã nguội hoàn toàn.
- Không được lái xe khi các bóng đèn không hoạt động. Điều này có thể dẫn đến tai nạn khi lưu thông.

KHUYẾN CÁO

- Khi một bóng của đèn đôi, như đèn pha bị đứt, đèn còn lại cũng đến thời gian thay. Nên thay cả hai đèn cùng một lượt.

GHI CHÚ

- Đối với đèn (thiết bị chiếu sáng) như đèn pha, bên trong đèn có thể bị đọng hơi nước trong giây lát khi lái xe trong mưa hoặc trong quá trình rửa xe. Ngoài ra, sự khác biệt nhiệt độ giữa bên trong và bên ngoài của đèn đôi khi có thể là nguyên nhân của sự ngưng tụ nước bên trong ống kính. Đây không phải là điều bất thường vì đây là hiện tượng tương tự như kính chắn gió hoặc cửa kính khi có sương mù hoặc khi trời mưa.

Thay đèn trước

Khi bóng đèn bị đứt, hãy thay bóng đúng công suất chỉ định, cẩn thận đừng vặn quá chặt khi lắp bóng.

KHUYẾN CÁO

- Không thay bóng có công suất khác với công suất chỉ định. Có thể làm cho bóng bị nhấp nháy bất thường, đặt biệt là các đèn tÍn hiệu.
- Khi thay bóng đèn trước, hãy để đại lý ISUZU điều chỉnh tiêu cự đèn.

Công suất bóng đèn

→ Tham khảo trang 8-29

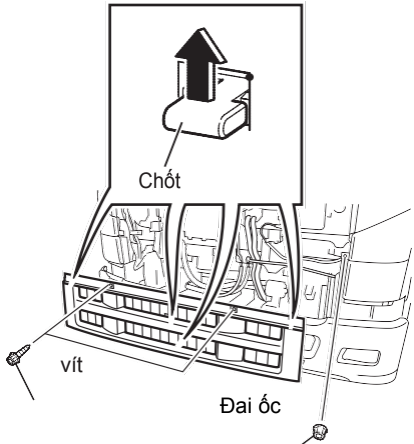

Bóng đèn Halogen
Loại đèn pha gắn trên cabin

1. Tháo 2 vít ở phía trên mặt lưới. đẩy 4 chốt ở phần trên mặt lưới và kéo về phía bạn để tháo. Vặn lỏng các đai ốc của đèn tín hiệu.

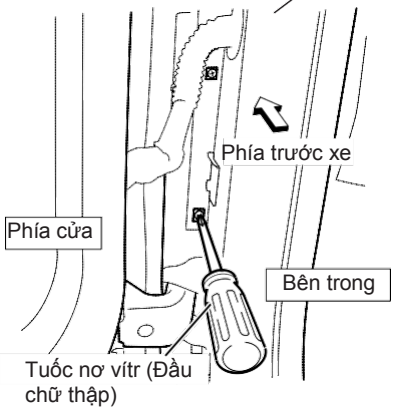

2. Mở cửa trước. Dùng tuốc-nơ-vít để tháo 2 vít giữa cửa và cabin.

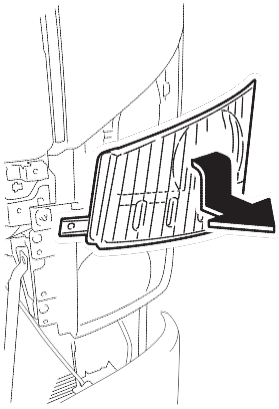

3. Kéo nghiêng đèn tín hiệu xuống dưới hướng ra trước xe và tháo ra.

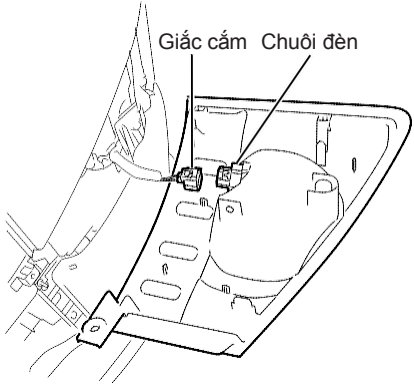

4. Tháo giắc cắm dây của đèn tín hiệu và tháo đèn.

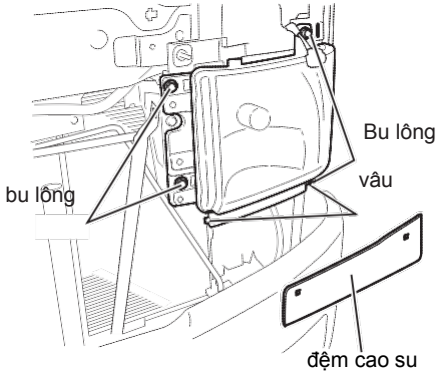

5. Mở miếng đệm cao su phía dưới cụm đèn pha. Tháo 4 bu-lông, tháo giắc nối đèn pha. Sau đó tháo cụm đèn pha.

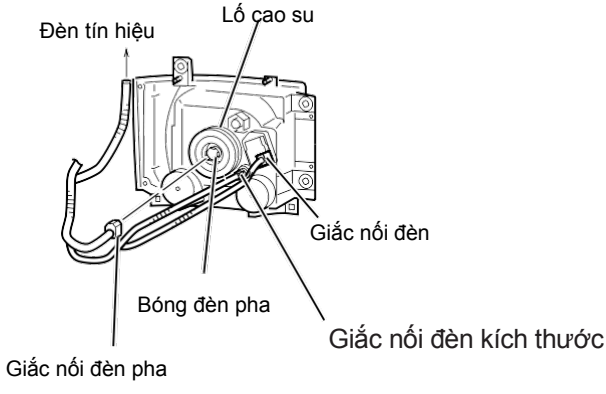

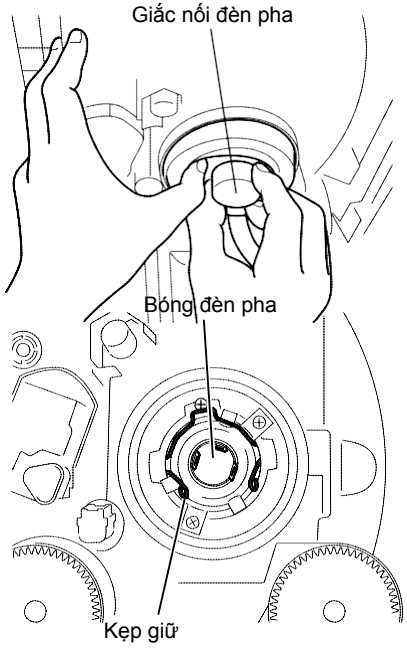

KHUYẾN CÁO

- Khi tháo khớp nối đèn trước, hãy kéo khớp nối trong khi giữ phần giữa của đệm cao su. Nếu kéo khớp nối phần trước mà không giữ phần giữa của đệm cao su, bóng đèn có thể trồi lên và khi tháo khớp nối ra bóng đèn có thể đập vào kẹp giữ khiến đèn bị vỡ.

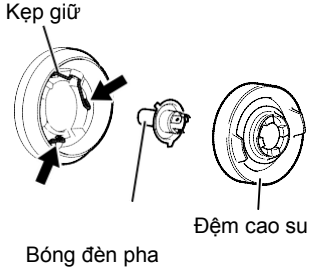

6. Tháo miếng đệm cao su, sau đó dấy cạnh phải của kẹp giữ bóng đèn và kéo trượt nó lên để tháo kẹp.
7. Kéo bóng đèn ra và thay mới.
8. Sau khi thay bóng đèn, hãy gắn các bộ phận theo thứ tự ngược lại.

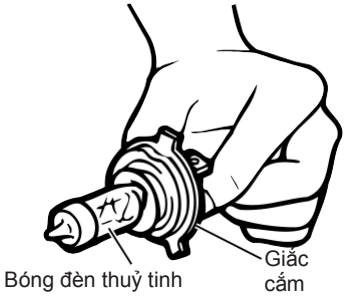

KHUYẾN CÁO

- Đừng chạm tay vào phần thủy tinh của bóng. Làm bẩn bóng có thể khiến bóng bị nứt.
- Khi gắn miếng đệm cao su hãy ấn cả hai mặt trong ngoài của nó. Phải nhớ rằng miếng đệm cao su, cụm đèn pha và các bóng được gắn an toàn khi không có phần nào nhô ra. Nếu đệm cao su không nằm đúng chỗ, nước có thể bị lọt vào trong đèn trước làm hỏng đèn.

Đèn pha Halogen
Loại gắn trên cản trước

1. Lật cabin và thực hiện công việc từ phía trước của xe.

⚠ CẢNH BÁO

- Không được chạm vào khoá cabin khi cabin đang nghiêng. Nếu bạn chạm vào, khóa cớ thể bị mở ra.

⚠ CẢNH BÁO

- Chỉ lật cabin trên bề mặt phẳng để đảm bảo an toàn.
- Kiểm tra các khu vực ở phía trước và phía trên buồng lái để đảm bảo an toàn khi lật cabin.
- Khi lật cabin, lưu ý nên đóng cửa cẩn thận. Bạn nên tránh mở cửa hoặc đóng cửa khi cabin nghiêng.
- Đảm bảo các cửa đã được khoá cẩn thận trước khi lật cabin.
- Không được lật cabin khi xe đang trên mặt phẳng gồ ghề, trên dốc hoặc trên mặt phẳng nghiêng.
- Loại bỏ băng hoặc tuyết trên đầu của bộ giảm chấn trước khi lật cabin. Nếu không có thể làm hỏng bộ giảm chấn, đèn pha hoặc các bộ phận khác.
- Khi cabin đang nghiêng, hạn chế đóng hoặc mở cửa xe. Trong trường hợp cần phải mở cửa, hãy lưu ý đóng cửa cần thận vì trọng lực cửa có thể mở cửa theo quán tính và nó có thể là nguyên nhân dẫn đến thương tích cho bạn hoặc hư hỏng các bộ phận khác của xe.

Lật cabin V
→ **Tham khảo trang 7-10**
Hệ thống lật cabin điện V
→ **Tham khảo trang 7-15**

2. Mở lấy đèn ra ngoài.

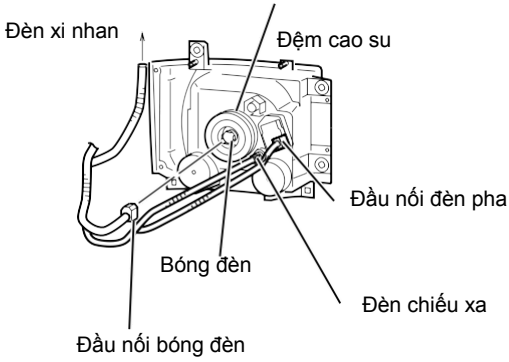

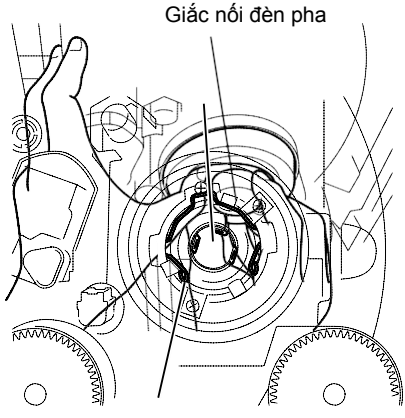

KHUYẾN CÁO

- Khi tháo khớp nối đèn trước, hãy kéo khớp nối trong khi giữ phần giữa của đệm cao su. Nếu kéo khớp nối phần trước mà không giữ phần giữa của đệm cao su, bóng đèn có thể trồi lên và khi tháo khớp nối ra bóng đèn có thể đập vào miếng phát quang khiến đèn bị vỡ.

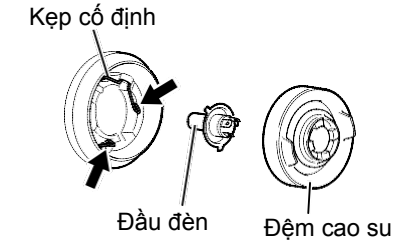

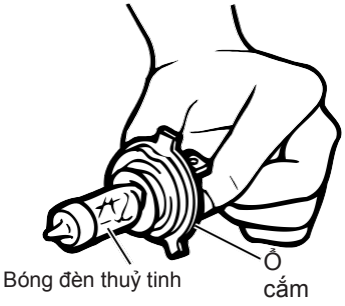

3. Mở nắp đậy cao su phía dưới đèn trước. Tháo 4 bu-lông. Sau đó tháo khớp nối dây của đèn trước. Sau đó tháo bộ đèn trước.
4. Kéo bóng đèn ra và thay mới.
5. Sau khi thay bóng đèn, hãy gắn các bộ phận theo thứ tự ngược lại.

KHUYẾN CÁO

- Đừng chạm tay vào phần thủy tinh của bóng. Làm bẩn bóng có thể khiến bóng bị nứt.
- Khi nối miếng đệm cao su hãy ấn cả hai mặt trong ngoài của nó. Phải nhớ rằng miếng đệm cao su, bộ đèn trước và các bóng được gắn an toàn khi không có phần nào nhô ra. Nếu đệm cao su không nằm đúng chỗ, nước có thể bị lọt vào trong đèn trước làm hỏng đèn.

Thay đèn hông và đèn tín hiệu

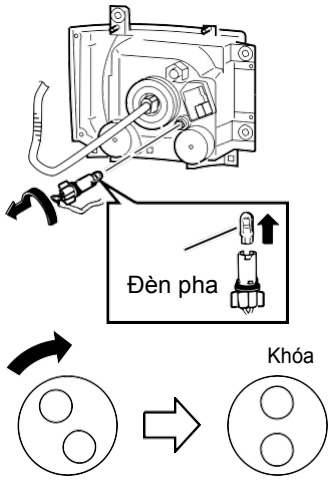

Thay đèn hông

1. Hãy xem phần “Thay đèn trước” và tháo đèn trước.

Thay đèn trước

→ **Tham khảo trang 8-30**

2. Kéo bóng đèn ra khỏi đế đèn hông và thay mới.

3. Để gắn đèn hãy tiến hành theo thứ tự ngược lại và cẩn thận vặn khớp nối theo kim chiều kim đồng hồ để khóa lại.

KHUYẾN CÁO

- Nếu đế đèn không được vặn chặt, nước có thể lọt vào trong đèn làm hỏng đèn.

Loại xe đèn pha gắn trên cản trước

1. Nâng cabin.

⚠ CẢNH BÁO

- Đừng chạm vào khóa đỡ cabin trong khi cabin được nâng, nếu bạn chạm vào nó, khóa sẽ nhả.

⚠ CẢNH BÁO

- Chỉ nâng cabin khi đậu xe trên nền phẳng.
- Hãy kiểm tra vùng trước và trên cabin để có khoảng trống đủ khi nâng cabin.
- Phải xác nhận khóa E đã được cài an toàn sau khi cabin đã nâng.
- Đừng nâng cabin khi có đồ vật đặt trên hoặc bên trong bảng thiết bị, ghế ngồi, hốc giữ tách hoặc mặt sàn.
- Loại bỏ băng hoặc tuyết tích tụ trên cản trước của xe trước khi nâng lật cabin. Không chú ý điều này có thể làm hỏng cản trước của xe, đèn trước, tấm chắn và các bộ phận khác của xe.
- Khi phải mở hoặc đóng cửa cabin đang nâng, phải chống đỡ sức nặng của cửa khi mở hoặc đóng, vì rất nguy hiểm. Cửa có thể đập vào bạn hoặc người khác gây tổn thương, hoặc cửa có thể bị hư. Phải xác định cửa được khóa chặt sau khi đóng.

Nghiêng cabin V
→ Tham khảo trang 7-10
Hệ thống công suất khi nghiêng cabin V
→ Tham khảo trang 7-15

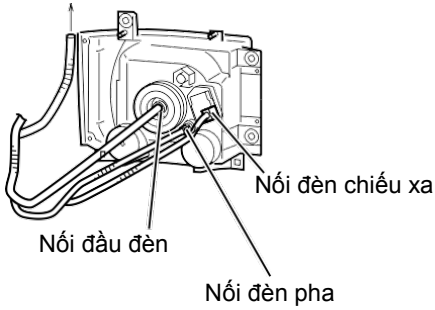

2. Vặn nắp chụp bóng đèn ngược chiều kim đồng hồ để tháo ra trong khi đẩy kẹp giữ bóng đèn, hãy kéo trượt xuống. Tháo khớp nối dây khỏi nắp chụp bóng đèn một cách cẩn thận không làm hư kẹp hoặc sút chân cắm.

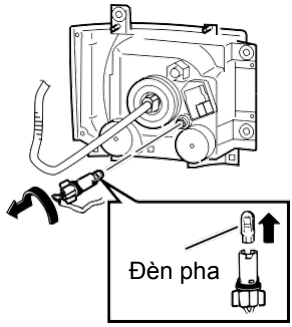

3. Kéo bóng đèn ra và thay mới.

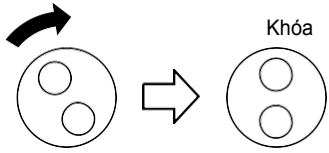

4. Để gắn bóng, hãy thực hiện quy trình ngược lại và chú ý những điểm sau:
   - Vì có các khía khác nhau ở phần trên và dưới bóng (tròn hay vuông) hãy chú ý hướng nhận vào khi gắn. Khía tròn nên hướng vào cả hai mặt trái phải.
   - Hãy vặn nắp chụp theo chiều kim đồng hồ d0ể khóa lại. Khi khóa nắp chụp hãy nhớ không để kẹt.

KHUYẾN CÁO

- Nếu đèn không được khóa chặt, nước có thể lọt vào đèn và gây hỏng.

Thay đèn tín hiệu

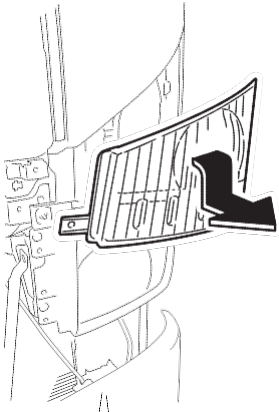

Loại xe FRR/FSR
Loại xe FSS/FTS với đèn pha Cab-mounted.
Loại xe FTR/FVR/FVM/FVZ/GVR với đèn pha Cab-mounted ngoại trừ thị trường Indonesia.

1. Xem phần "Tháo đèn trước", kéo xiên bộ đèn tín hiệu hướng trước xe và tháo.

Thay thế đèn pha

→ **Tham khảo trang 8-30**

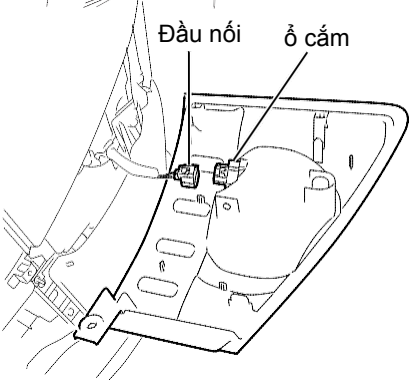

2. Tháo khớp nối dây đèn tín hiệu và tháo đế.

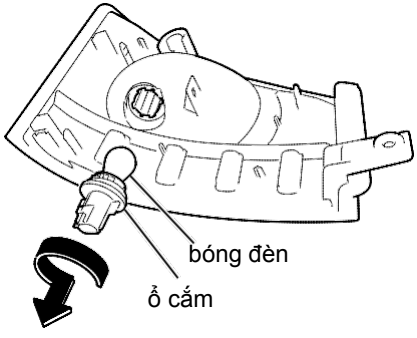

3. Kéo bóng ra khỏi đế và thay mới.
4. Để gắn đèn, hãy thực hiện theo trình tự ngược lại và lưu ý vặn đế đèn theo chiều kim đồng hồ để khóa lại.

KHUYẾN CÁO

- Nếu đế đèn không kháo chặt, nước có thể lọt vào dẫn đến hư hỏng.

Loại xe FTR/FVR/FVM/FVZ/GVR với đèn pha gắn trên cản trước

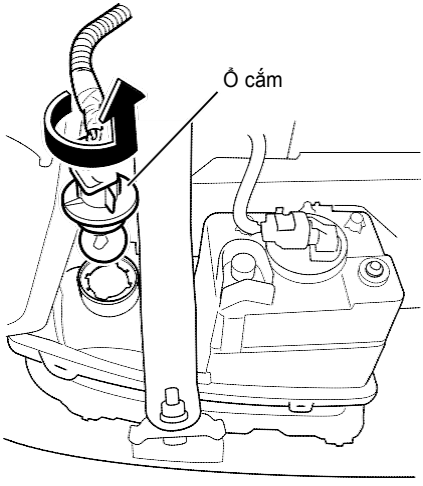

FTR/FVR/FVM/FVZ/GVR/GVZ Loại xe có đèn xe gắp trên cabin của Indonesia

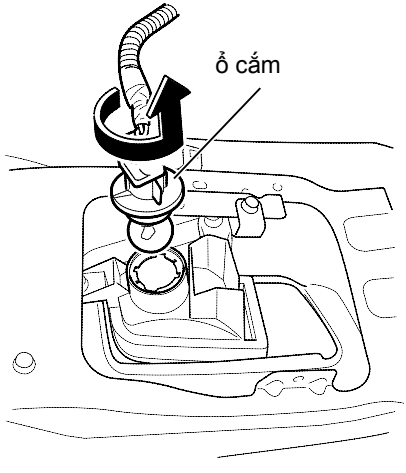

Loại xe FTR/FVR/FVM/FVZ/GVR với đèn pha gắn trên cản trước
Loại xe FTR/FVR/FVM/FVZ/GVR/GVZ có đèn xe gắp trên cabin của Indonesia

1. Tháo khớp nối dây đèn tín hiệu và tháo đế.
2. Kéo bóng ra khỏi đế và thay mới.
3. Để gắn đèn, hãy thực hiện theo trình tự ngược lại và lưu ý vặn đế đèn theo chiều kim đồng hồ để khóa lại

KHUYẾN CÁO

- Nếu đế đèn không kháo chặt, nước có thể lọt vào dẫn đến hư hỏng.

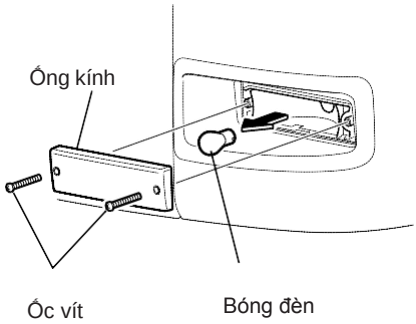

Loại xe FSS/FTS với đèn pha gắn trên cản trước

1. Nới lỏng hai ốc vít.
2. Gỡ bỏ các ống kính.
3. Tháo bóng đèn và thay thế với một bóng đèn mới.
4. Để gắn đèn, hãy thực hiện theo trình tự ngược lại và lưu ý vặn đế đèn theo chiều kim đồng hồ để khóa lại.

Thay đèn rẽ hông và đèn tín hiệu V

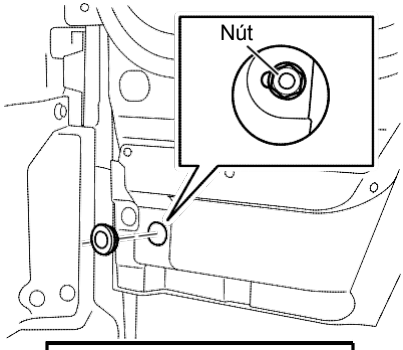

FRR/FSR/FSS/FTS Loại xe with Cornering Lights

1. Mở cửa trước, tháo nắp cao su ở phần dưới cửa và vặn con tán.

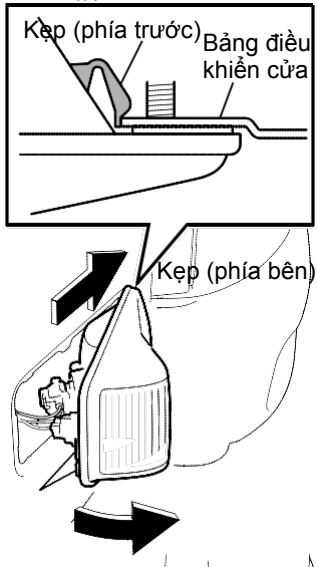

2. Trong khi kéo trượt đèn tín hiệu hông về trước xe, hãy vặn nó để lộ phần sau của đèn. Tháo kẹp bên hông phần sau đèn khỏi dàn cửa.

KHUYẾN CÁO

- Nếu bạn kéo bóng đèn phía sau quá nhiều trong khi tháo kẹp sau, những cái kẹp phía trước có thể bị hỏng.

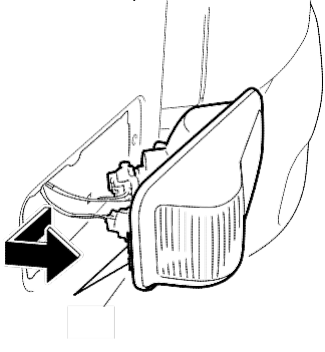

3. Khi kẹp đã tháo, hãy kéo trượt đèn về phía sau xe.

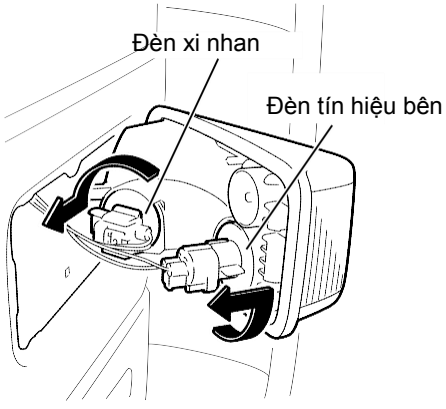

4. Vặn ngược chiều kim đồng hồ để tháo lỏng đế.
5. Kéo bóng ra khỏi đế và thay mới.
6. Để gắn đèn, thực hiện theo qui trình ngược lại và chú ý các điểm sau:
   a. Vặn đế theo chiều kim đồng hồ để khóa chặt.

KHUYẾN CÁO

- Nếu đế đèn không được vặn chặt, nước có thể lọt vào trong đèn làm hỏng đèn.

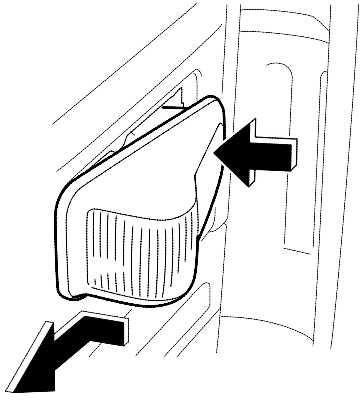

   b. Gắn kẹp vào phần sau đèn trong dàn cửa.
   c. Đẩy phần trước đèn vào dàn cửa và gắn kẹp vào lưng của phần trước đèn phần dàn cửa.

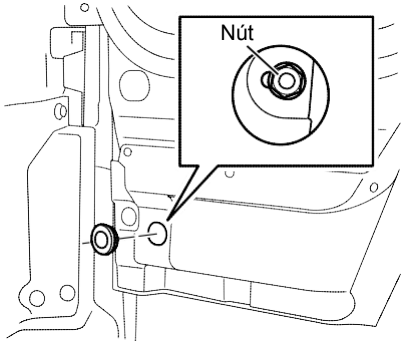

   d. Mở cửa trước, vặn chặt nút bên trong cửa, gắn chụp cao su vào.

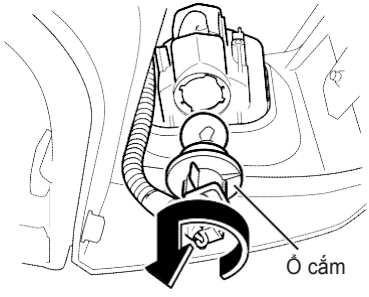

Loại xe FTR/FVR/FVM/FVZ/GVR với đèn tín hiệu.

Thay đèn tín hiệu

1. Hãy xem phần "Thay đèn trước" và tháo đèn.
2. Kéo bóng đèn ra khỏi đế đèn và thay mới.
3. Để gắn đèn hãy tiến hành theo thứ tự ngược lại và cẩn thận vặn khớp nối theo kim chiều kim đồng hồ để khóa lại.

KHUYẾN CÁO

- Nếu đế đèn không được vặn chặt, nước có thể lọt vào trong đèn làm hỏng đèn.

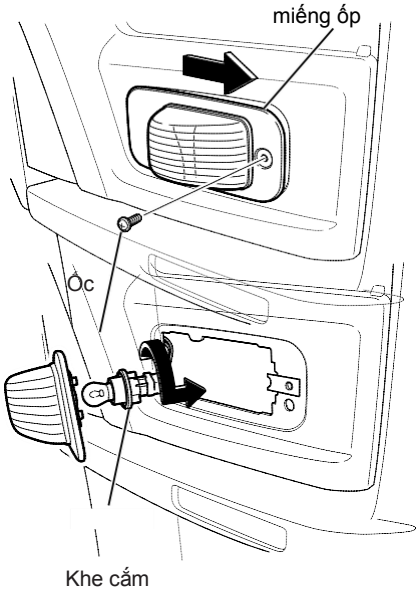

Loại xe FTR/FVR/FVM/FVZ/FSS/FTS/GVR/GVZ và Loại xe FRR/FSR không có đèn tín hiệu
- Thay đèn tín hiệu hông và đèn tín hiệu bên

1. Tháo lỏng các bu-lông và kéo trượt bóng đèn về phía trước để tháo.
2. Vặn ngược chiều kim đồng hồ để tháo lỏng đế. Sau đó kéo bóng ra khỏi đế và thay mới.
3. Để gắn đèn, hãy thực hiện theo trình tự ngược lại và lưu ý vặn đế đèn theo chiều kim đồng hồ để khóa lại.

KHUYẾN CÁO

- Nếu đế đèn không được vặn chặt, nước có thể lọt vào trong đèn làm hỏng đèn.

Thay đèn sương mù trước V

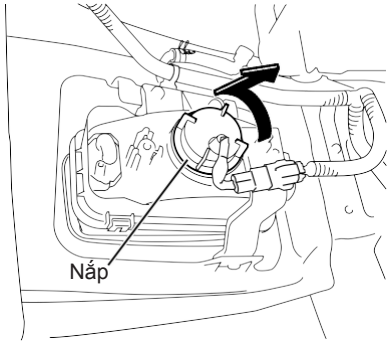

Loại xe FRR/FSR
Loại xe FSS/FTS với đèn pha gắn trên cabin

1. Vặn nắp chụp bóng đèn ngược chiều kim đồng hồ để tháo ra trong khi đẩy kẹp giữ bóng đèn, hãy kéo trượt xuống. Tháo khớp nối dây khỏi nắp chụp bóng đèn một cách cẩn thận không làm hư kẹp hoặc sút chân cắm.

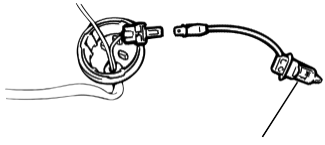

2. Kéo bóng đèn ra và thay mới.

KHUYẾN CÁO

- Đừng chạm tay vào phần thủy tinh bóng, làm bẩn phần thủy tinh có thể gây đứt bóng.

3. Để gắn bóng đèn, hãy thực hiện qui trình ngược lại và chú ý những điểm sau:
   - Vì có các khía khác nhau ở phần trên và dưới bóng (tròn hay vuông) hãy chú ý hướng nhận vào khi gắn. Khía tròn nên hướng vào cả hai mặt trái phải.
   - Hãy vặn nắp chụp theo chiều kim đồng hồ d0ể khóa lại. Khi khóa nắp chụp hãy nhớ không để kẹt.

KHUYẾN CÁO

- Nếu đế đèn không được vặn chặt, nước có thể lọt vào trong đèn làm hỏng đèn.

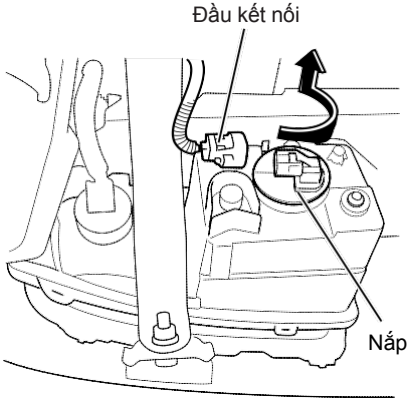

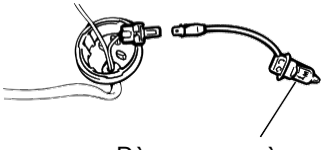
Đèn sương mù

Loại xe FTR/FVR/FVM/FVZ/GVR/GVZ

1. Vặn nắp chụp bóng đèn ngược chiều kim đồng hồ để tháo ra. Trong khi đẩy kẹp giữ bóng đèn, hãy kéo trượt xuống. Tháo khớp nối dây khỏi nắp chụp bóng đèn một cách cẩn thận không làm hư kẹp hoặc sút chân cắm.

2. Kéo bóng đèn ra và thay mới.

KHUYẾN CÁO

- Đừng chạm tay vào phần thủy tinh bóng, làm bẩn phần thủy tinh có thể gây đứt bóng.

3. Để gắn bóng, hãy thực hiện qui trình ngược lại và chú ý những điểm sau:
   - Vì có các khía khác nhau ở phần trên và dưới bóng (tròn hay vuông) hãy chú ý hướng nhận vào khi gắn. Khía tròn nên hướng vào cả hai mặt trái phải.
   - Hãy vặn nắp chụp theo chiều kim đồng hồ d0ể khóa lại. Khi khóa nắp chụp hãy nhớ không để kẹt.

KHUYẾN CÁO

- Nếu đế đèn không được vặn chặt, nước có thể lọt vào trong đèn làm hỏng đèn.

Thay bóng đèn của đèn xi nhan sau, đèn sau, đèn báo dừng và đèn báo lùi xe

Loại 1

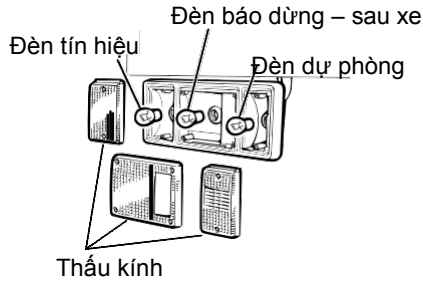

1. Tháo lỏng các bu-lông và tháo mặt kiếng.
2. Tháo lỏng các bu-lông và tháo mặt kiếng.
3. Kéo bòng đèn ra và thay mới.

Loại 2

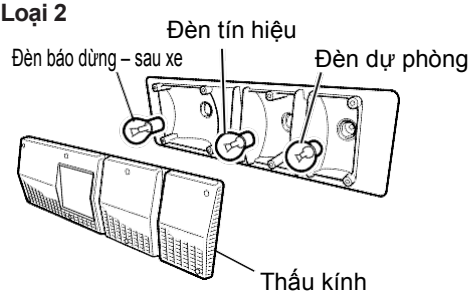

Thay đèn bảng số

Loai đèn 1

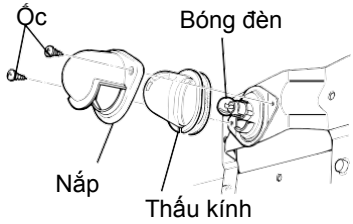

1. Vặn lỏng bu-lông và tháo nắp che
2. Tháo thấu kính.
3. Vặn lỏng đèn theo ngược chiều kim đồng hồ trong khi ấn vào.
4. Để gắn đèn, hãy theo trình tự ngược lại.

Loại đèn 2

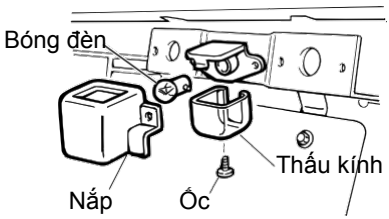

Thay đèn sương mù sau V

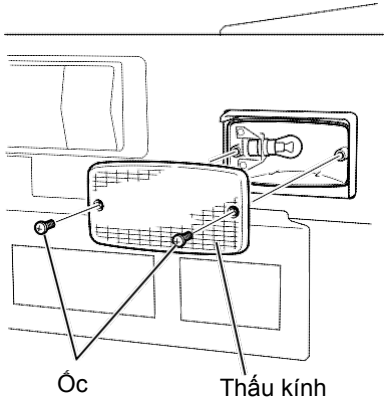

1. Vặn lỏng bu-lông và tháo thấu kính.
2. Tháo đèn bằng cách vặn ngược chiều kim đồng hồ trong khi ấn vào.
3. Để gắn đèn, hãy theo trình tự ngược lại lúc tháo.

Thay đèn trần

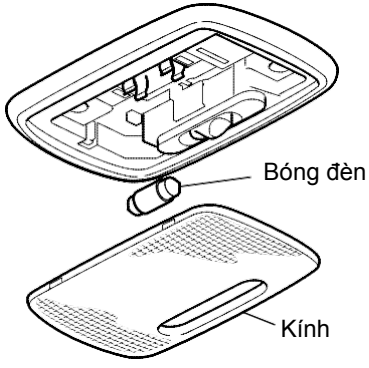

1. Tháo thấu kính và kéo bóng đèn ra.
2. Để gắn đèn hãy theo trình tự ngược lại với lúc tháo đèn.

Thay đèn nội thất (Đèn huỳnh quang) V

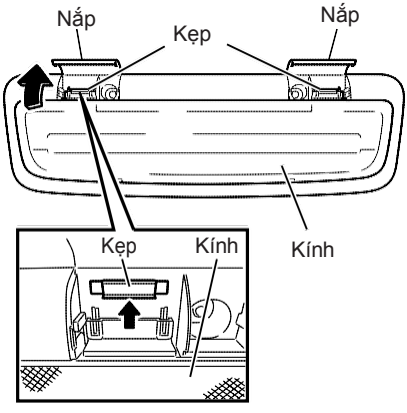

1. Mở nắp che và nới lỏng bu-lông.
2. Tháo thấu kính và xoay bóng đèn huỳnh quang để tháo bóng đèn.

⚠ CẢNH BÁO

- Chạm vào các biến tần ngay lập tức sau khi vận hành có thể gây bỏng. Hãy thay thế đèn huỳnh quang khi biến tần đã đủ mát.
- Khi thay thế đèn huỳnh quang, hãy đảm bảo rằng công tắc đã ở chế độ “OFF”. Thay thế đèn huỳnh quang khi công tắc đang ở chế độ “ON” có thể bị điện giật.

3. Để lắp bóng đèn, hãy làm theo trình tự lúc tháo.

Thay bóng đèn kích thước phía trước xe V

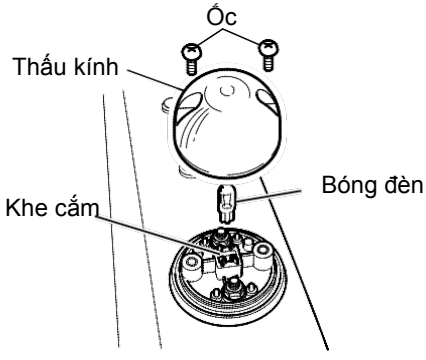

1. Nới lỏng bu-lông và tháo nhẹ thấu kính.
2. Kéo bóng đèn ra và thay mới.
3. Để lắp đèn, thực hiện ngược lại với qui trình tháo đèn.

Thay thế cầu chì và rơ-le

Khi đèn không phát sáng hay nhấp nhày, hoặc khi thiết bị trong hệ thống điện không hoạt động, hãy kiểm tra xem cầu chì bị đứt hay không.

Vị trí cầu chì và rờ le

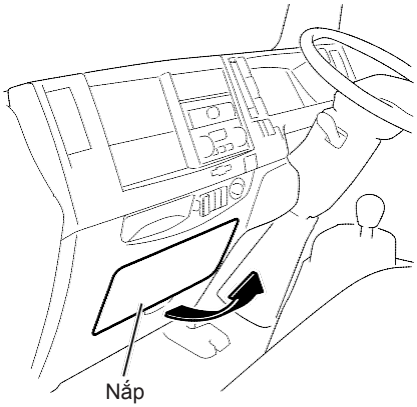

Cầu chì và rờ le được đặt trong phần dưới của táp- lô ở giữa và bên trái phía sau của cabin. Phải tháo nắp đậy để thực hiện kiểm tra và thay thế, và cũng phải mở nắp đậy hộp rờ le ở bên trái phía sau của cabin.

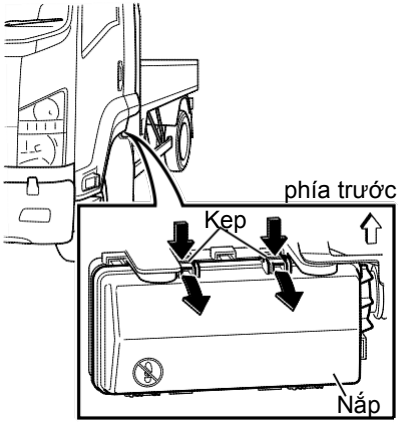

Nắp đậy hộp rờ le ở bên trái phía sau của cabin được mở bằng cách kéo về phía trước trong khi ấn vào kẹp trên nắp.

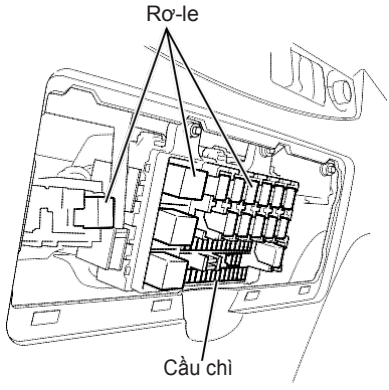

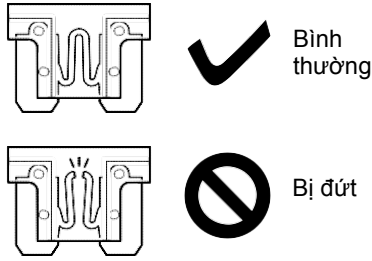

Thay cầu chì

1. Trước khi thay cầu chì, phải nhớ đặt công tắc ở vị trí "LOCK" và kéo hết cần phanh tay.
2. Đặt cây tháo cầu chì vào cầu chì và kéo nó ra (Cây tháo cầu chì được cất trong hộp cầu chì bên trong cabin.)
3. Nếu cầu chì chỉ ra phía phải của hình bên trái thì cầu chì đã bị đứt. Đừng dung cầu chì khác loại đã chỉ định.)

⚠ CẢNH BÁO

- Dùng cầu chì có công suất tương tự để thay thế. Không dùng bất kỳ loại cầu chì nào khác loại đã chỉ định.
- Dùng cầu chì khác loại chỉ định có thể gây cháy hoặc làm hư thiết bị.
- Nếu cầu chì mới bị đứt ngay, hãy liên hệ đại lý ISUZU gần nhất.

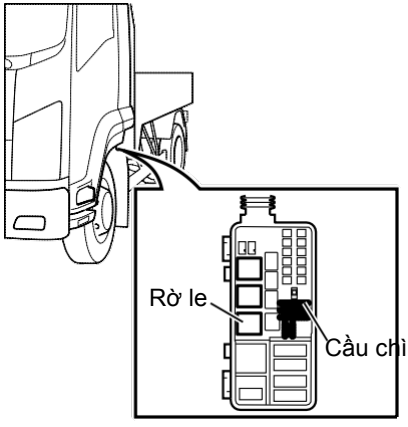

Thay Rờ le

Khi thay Rờ le, hãy lien hệ với đại lý ISUZU gần nhất.

KHUYẾN CÁO

- Không cần thiết phải đóng mở nắp đậy, trừ khi phát hiện hư hỏng.
- Cấu trúc hộp rờ le được thiết kế ngăn không cho nước vào, nếu bạn làm dính nước hoặc thức uống trên nắp, hãy lau sạch trước khi mở nắp.
- Vùng quanh nắp sẽ ấm lên khi xe đang lái nhưng điều này không bất thường.

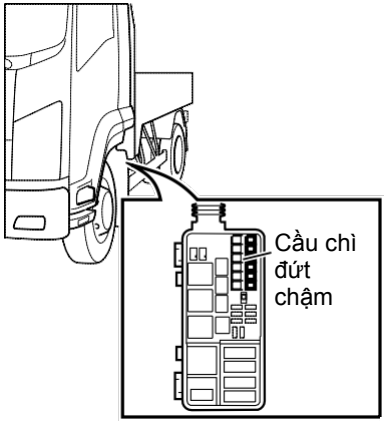

Thay cầu chì đứt chậm

Khi đèn trước và các thiết bị khác trong hệ thống điện không hoạt động nhưng không có hư hỏng ở cầu chì, hãy kiểm tra cầu chì đứt chậm.

Thay cầu chì đứt chậm khi nó bị đứt. Liên hệ với đại lý ISUZU gần nhất. Cầu chì đứt chậm bảo vệ mạch điện, và nó được lắp để có thể thay thế nhanh khi có hư hỏng.

⚠ CẢNH BÁO

- Dùng linh kiện chính hãng ISUZU khi thay thế cầu chì đứt chậm.
- Không dùng vật liệu nào khác hơn cầu chì đứt chậm theo thiết kế. Dùng vật liệu khác có thể gây hư hỏng nghiêm trọng hoặc cháy.
- Nếu cầu chì đứt chậm mới bị nổ, hãy liên hệ đại lý ISUZU gần nhất.

GHI CHÚ

- Nếu có quá tải trong mạch bình điện, cầu chì đứt chậm sẽ chảy trước khi bộ dây bị hư.

Vị trí Cầu chì và Rờ le (Bên trong cabin)

Vị trí cầu chì: Loại xe động cơ 6HH1

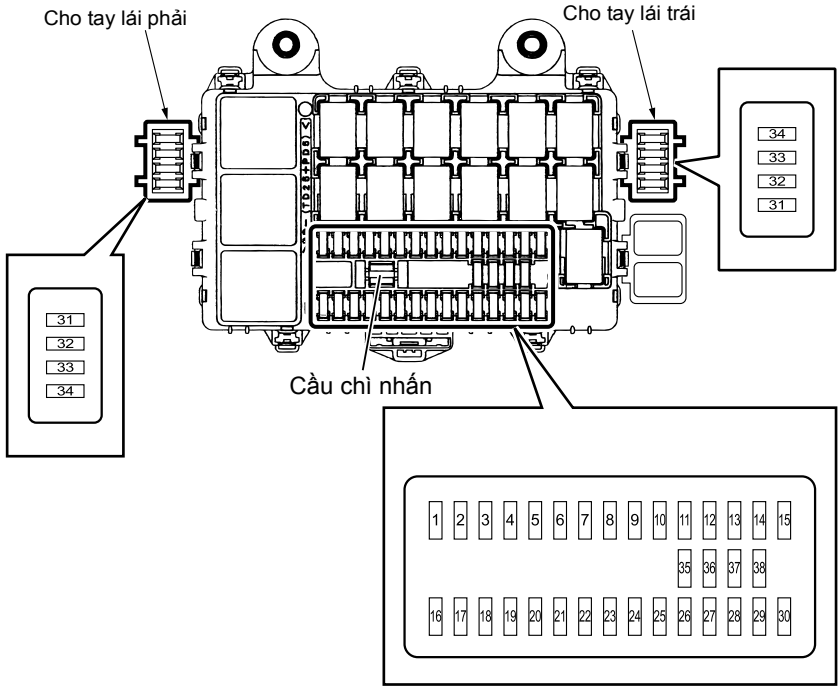

STT	Diễn giải	Hạng
1	H/LIGHT CLEANER	20A
2	AIR SUSPENSION	15A
3	DOME LIGHT	15A
4	DOOR LOCK	15A
5	FRT FOG LIGHT	10A
6	POWER WINDOW	20A
7	ABS	10A
8	FRONT WIPER & WASHER	20A
9	H/LIGHT LH	10A
10	IMMOBILIZER	10A
11	H/LIGHT RH	10A
12	STOP LIGHT	10A
13	STARTER	10A
14	H/LIGHT LH	10A
15	H/LIGHT RH	10A
16	MIRROR HEATER	15A
17	AIR DRYER	15A
18	PTO. BACK LIGHT	15A
19	SRS	10A
20	EXHAUST BRAKE	10A
21	METER CONTROLLER	10A

STT	Diễn giải	Hạng
22	H/LIGHT, TAIL LIGHT (RELAY)	10A
23	REMOTE CONTROL MIRROR	15A
24	CIGAR LIGHTER	15A
25	HORN	15A
26	TURN LIGHT, HAZARD	15A
27	TAIL LIGHT	10A
28	ILLUMI	10A
29	CORNERING LIGHT/ RR FOG LIGHT	10A
30	BLOWER MOTOR	20A
31	CONDENSER FAN (AIR CON)	15A
32	BLANK	—
33	BLANK	—
34	BLANK	—
35	SPARE	—
36	SPARE	—
37	SPARE	—
38	SPARE	—

Vị trí cầu chì: Loại xe động cơ 6HK1/4HK1

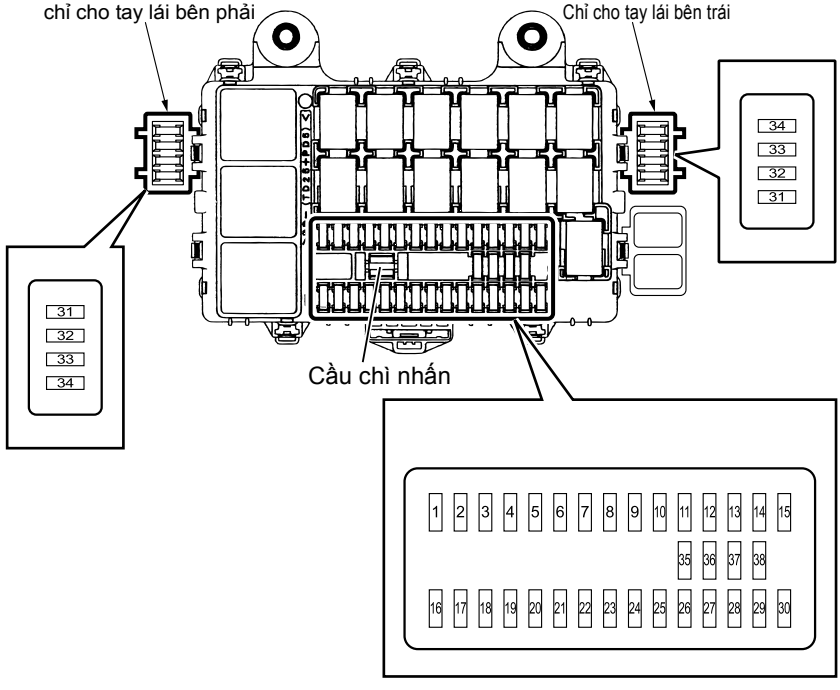

STT	Diễn giải	Hạng
1	H/LIGHT CLEANER	20A
2	AIR SUSPENSION	15A
3	DOME LIGHT	15A
4	DOOR LOCK	15A
5	FRT FOG LIGHT	10A
6	POWER WINDOW	20A
7	ABS	10A
8	FRONT WIPER & WASHER	20A
9	H/LIGHT LH	10A
10	IMMOBILIZER	10A
11	H/LIGHT RH	10A
12	STOP LIGHT	10A
13	STARTER	10A
14	H/LIGHT LH	10A
15	H/LIGHT RH	10A
16	MIRROR HEATER	15A
17	AIR DRYER	15A
18	PTO. BACK LIGHT	15A
19	SRS	10A
20	ENGINE CONTROLLER	10A
21	METER	10A
22	RR FOG LIGHT	10A
23	REMOTE CONTROL MIRROR	15A

STT	Diễn giải	Hạng
24	CIGAR LIGHTER	15A
25	HORN	15A
26	TURN LIGHT, HAZARD	15A
27	TAIL LIGHT	10A
28	ILLUMI	10A
29	CORNERING LIGHT/ RR FOG LIGHT	10A
30	BLOWER MOTOR	20A
31	CONDENSER FAN (AIR CON)	15A
32	BLANK	—
33	POWER WINDOW (REAR) [Right-hand drive model]	20A
	BLANK [Left-hand drive model]	—
34	ABS	25A
35	NOT PROVIDED [Right-hand drive model]	—
	SPARE [Left-hand drive model]	—
36	SPARE	—
37	SPARE	—
38	SPARE	—

Vị trí Rờ le: Loại xe động cơ 6HH1

Loại xe tay lái bên phải

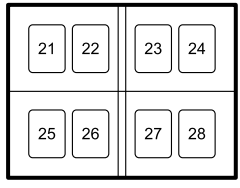

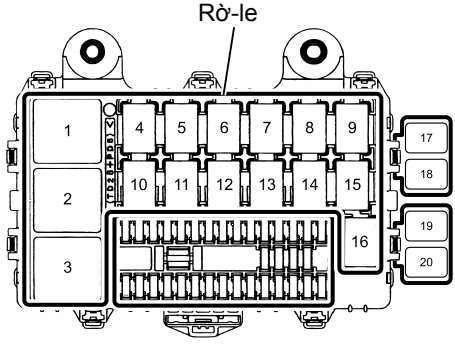

Loại xe tay lái bên trái

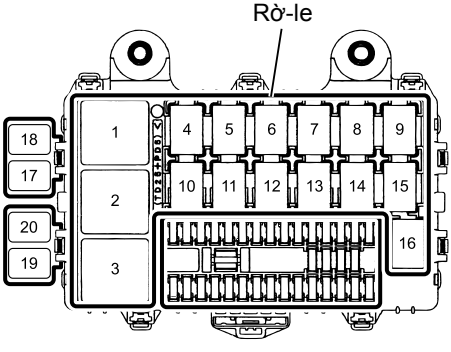

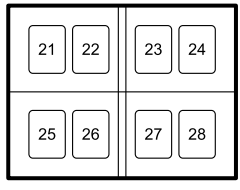

STT	Diễn giải
1	STOP LIGHT
2	BLOWER MOTOR
3	KEY ON
4	BLANK
5	BLANK
6	WIPER MAIN
7	HORN
8	WIPER (HIGH/LOW)
9	FRONT FOG LIGHT
10	BLANK
11	BLANK
12	POWER WINDOW
13	HEADLIGHT (LOW)
14	MANUAL TRANSMISSION HSA
15	HEADLIGHT (HIGH)
16	TAILLIGHT
17	PTO MAIN (MODEL WITH PTO)

STT	Diễn giải
18	PTO CUT (MODEL WITH PTO)
19	IGNITION
20	ACCESSORY
21	EXHAUST BRAKE CONTROL
22	CONDENSER FAN (MODEL WITH AIR CONDITIONER)
23	TRANSFER (LOW) (FSS/FTS MODEL)
24	FRONT DIFFERENTIAL LOCK (MODEL WITH DIFFERENTIAL LOCK)
25	BLANK
26	BLANK
27	BLANK
28	BLANK

Vị trí Rơ le: Loại xe động cơ 6HK1/4HK1 (Loại 1)

Loại xe tay lái bên phải (Ngoại trừ loại xe cho thị trường Indonesia và loại xe với ABS cho thị trường Thái Lan)

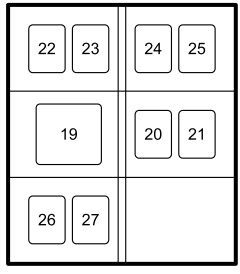

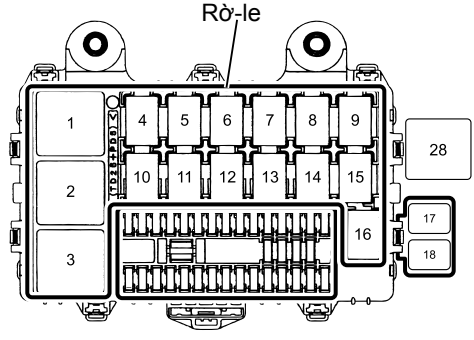

Loại xe tay lái bên trái

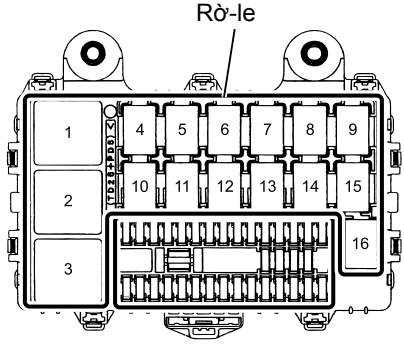

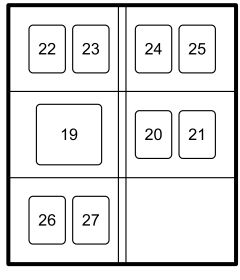

STT	Diễn giải
1	STOP LIGHT
2	BLOWER MOTOR
3	KEY ON
4	DOOR LOCK (LOCK)
5	REAR FOG LIGHT
6	WIPER MAIN
7	HORN
8	WIPER (HIGH/LOW)
9	FRONT FOG LIGHT
10	HEADLIGHT CLEANER
11	DOOR LOCK (UNLOCK)
12	POWER WINDOW
13	HEADLIGHT (LOW)
14	ENGINE RUN (MANUAL TRANSMISSION MODEL WITH HSA)
	AT REVERSE (AUTOMATIC TRANSMISSION MODEL)
15	HEADLIGHT (HIGH)
16	TAILLIGHT
17	EXHAUST BRAKE INDICATOR LIGHT CUT (AUTOMATIC TRANSMISSION MODEL)
	TRAILER BACKUP LIGHT

STT	Diễn giải
18	EXHAUST BRAKE CONTROL (AUTOMATIC TRANSMISSION MODEL)
19	TRAILER STOP
	POWER WINDOW REAR
20	TRAILER INFORMATION 2
	TRANSFER (LOW) (4WD MODEL)
21	EXHAUST BRAKE CONTROL (MODEL WITH ABS)
22	PTO MAIN (MODEL WITH PTO)
	EXHAUST BRAKE CUT AT (AUTOMATIC TRANSMISSION MODEL)
23	CONDENSER FAN (MODEL WITH AIR CONDITIONER)
24	PTO CUT (MANUAL TRANSMISSION MODEL WITH PTO)
	NEUTRAL AT (AUTOMATIC TRANSMISSION MODEL)
25	BLANK
26	TRAILER FLASHER
27	TRAILER INFORMATION 1
28	TRAILER TAIL LIGHT

Hãy cẩn thận với loại 1 và loại 2 vì vị trí xuất hiện rất giống nhau.

Loại xe cho Indonesia và loại xe với ABS cho thái Lan

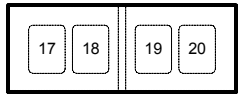

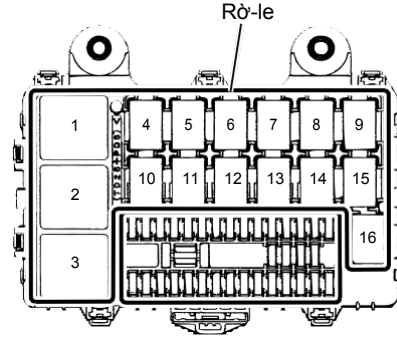

STT	Diễn giải
1	STOP LIGHT
2	BLOWER MOTOR
3	KEY ON
4	DOOR LOCK (LOCK) (MODEL FOR THAILAND)
5	BLANK
6	WIPER MAIN
7	HORN
8	WIPER (HIGH/LOW)
9	FOG LIGHT (MODEL FOR THAILAND)
10	BLANK
11	DOOR LOCK (UNLOCK) (MODEL FOR THAILAND)

STT	Diễn giải
12	POWER WINDOW (MODEL FOR THAILAND)
13	HEADLIGHT (LOW)
14	BLANK
15	HEADLIGHT (HIGH)
16	TAILLIGHT
17	PTO MAIN (MODEL WITH PTO)
18	CONDENSER FAN (MODEL WITH AIR CONDITIONER) (MODEL FOR THAILAND)
19	PTO CUT (MODEL WITH PTO)
20	EXHAUST BRAKE CONTROL (MODEL FOR THAILAND)

Hãy cẩn thận với loại 1 và loại 2 vì vị trí xuất hiện rất giống nhau.

Vị trí Rờ-le: Loại xe động cơ 6HK1/4HK1 (Kiểu 2)

Loại xe tay lái bên phải (Ngoại trừ loại xe cho thái Lan/Indonesia)

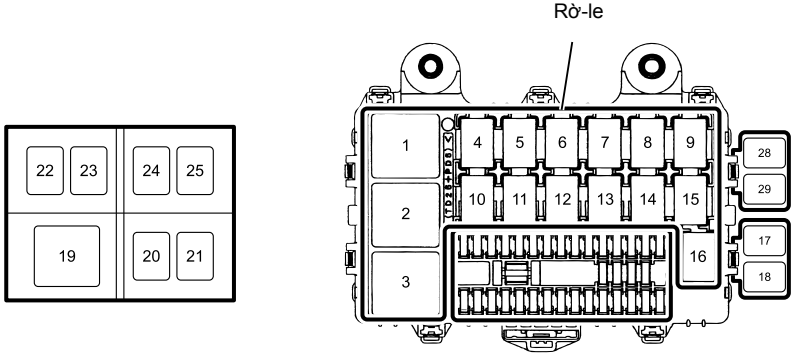

Loại xe tay lái bên trái

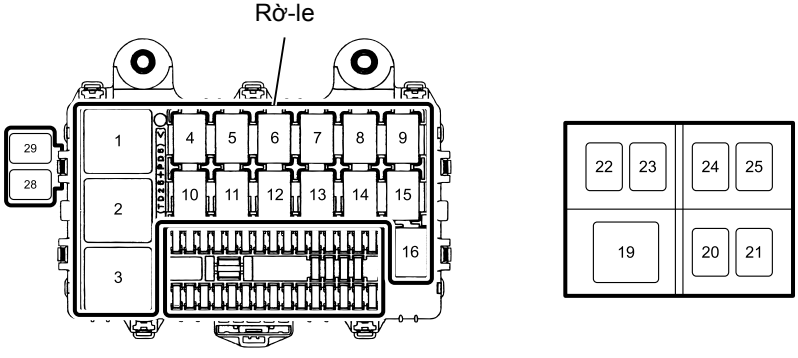

STT	Diễn giải
1	STOP LIGHT
2	BLOWER MOTOR
3	KEY ON
4	DOOR LOCK (LOCK)
5	REAR FOG LIGHT
	CORNERING LIGHT
6	WIPER MAIN
7	HORN
8	WIPER (HIGH/LOW)
9	FRONT FOG LIGHT
10	BLANK
11	DOOR LOCK (UNLOCK)
12	POWER WINDOW
13	HEADLIGHT (LOW)
14	ENGINE RUN (MANUAL TRANSMISSION MODEL WITHOUT SMOOTHER)
	AT REVERSE (AUTOMATIC TRANSMISSION MODEL)
15	HEADLIGHT (HIGH)
16	TAILLIGHT
17	EXHAUST BRAKE INDICATOR LIGHT CUT (AUTOMATIC TRANSMISSION MODEL)

STT	Diễn giải
18	EXHAUST BRAKE CONTROL (AUTOMATIC TRANSMISSION MODEL)
19	TRAILER STOP LIGHT
	BLANK
20	TRANSFER (LOW) (4WD MODEL)
	BLANK
21	EXHAUST BRAKE CONTROL (MODEL WITH AIR ABS)
22	PTO MAIN (MODEL WITH PTO)
	EXHAUST BRAKE CUT (AUTOMATIC TRANSMISSION MODEL)
23	CONDENSER FAN (MODEL WITH AIR CONDITIONER)
24	PTO CUT (MANUAL TRANSMISSION MODEL WITH PTO AND WITHOUT SMOOTHER)
	NEUTRAL (AUTOMATIC TRANSMISSION MODEL)
25	REAR DIFFERENTIAL LOCK (4WD MODEL)
26	—
27	—
28	IGNITION
29	ACCESSORY

Hãy cẩn thận với loại 1 và loại 2 vì vị trí xuất hiện rất giống nhau.

Loại xe cho thị trường Thái Lan

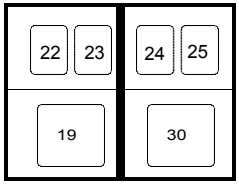

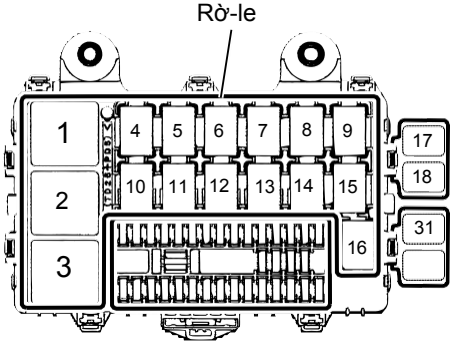

STT	Diễn giải
1	STOP LIGHT
2	BLOWER MOTOR
3	KEY ON
4	BLANK
5	BLANK
6	WIPER MAIN
7	HORN
8	WIPER (HIGH/LOW)
9	FOG LIGHT
10	BLANK
11	BLANK
12	BLANK
13	HEAD LIGHT (LOW)
14	TRAILER STOP LIGHT (FVZ/GVR MODEL)
15	HEAD LIGHT (HIGH)
16	TAIL LIGHT
17	IGNITION

STT	Diễn giải
18	ACCESSORY
19	TRAILER STOP LIGHT (FVZ/GVR MODEL)
20	—
21	—
22	PTO MAIN
23	CONDENSER FAN
24	PTO CUT
25	EXHAUST BRAKE CONTROL (MODEL WITH ABS)
26	—
27	—
28	—
29	—
30	TRAILER TAIL LIGHT (FVZ/GVR MODEL)
31	TRAILER BACKUP LIGHT (FVZ/GVR MODEL)

Hãy cẩn thận với loại 1 và loại 2 vì vị trí xuất hiện rất giống nhau.

Loại xe cho thị trường Indonesia

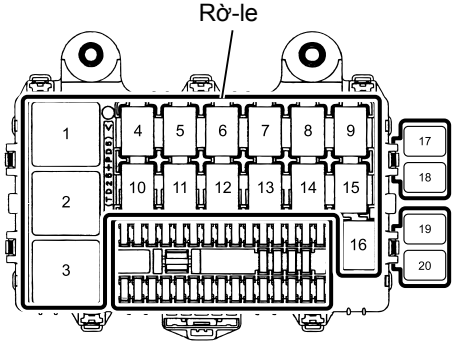

STT	Diễn giải
1	STOP LIGHT
2	BLOWER MOTOR
3	KEY ON
4	BLANK
5	BLANK
6	WIPER MAIN
7	HORN
8	WIPER (HIGH/LOW)
9	BLANK
10	BLANK
11	BLANK

STT	Diễn giải
12	BLANK
13	HEAD LIGHT (LOW)
14	BLANK
15	HEAD LIGHT (HIGH)
16	TAIL LIGHT
17	IGNITION
18	ACCESSORY
19	PTO CUT (MANUAL TRANSMISSION MODEL WITH PTO)
20	PTO MAIN (MODEL WITH PTO)

Hãy cẩn thận với loại 1 và loại 2 vì vị trí xuất hiện rất giống nhau.

Vị trí cầu chì và rơ-le (Cab Exterior)

Loại xe động cơ 6HH1

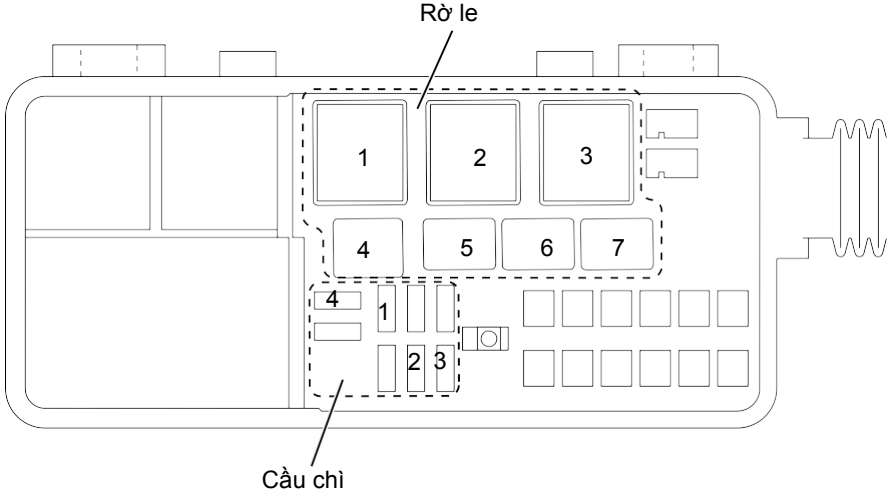

STT	Rờ le
1	BLANK
2	BLANK
3	GLOW
4	MAGNETIC CLUTCH
5	BLANK
6	BLANK
7	ENGINE STOP

STT	Tên cầu chì	Hạng
1	BLANK	—
2	A/C	10A
3	ENGINE STOP	10A
4	POWER SOURCE	15A

Loại xe máy 6HK1/4HK1

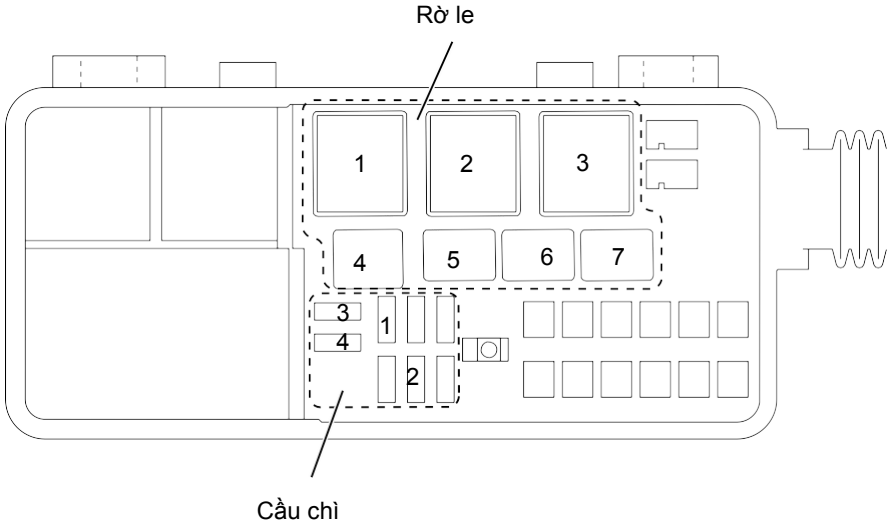

STT	Tên Rờ le
1	STARTER
	FUEL HEATER
2	ECM MAIN
3	GLOW
4	MAGNETIC CLUTCH
5	BUZZER CUT
	DUMMY LOAD
6	STARTER CUT
7	STOP LIGHT CONTROL
	EXHAUST BRAKE

STT	Tên cầu chì	Hạng
1	ECM MAIN	15A
2	A/C	10A
3	POWER SOURCE	15A
4	TCM	15A

Tùy thuộc vào thiết bị được lắp đặt, mục đích sử dụng của xe hoặc loại xe, có thể không lắp cầu chì hoặc rơ le ở vị trí xuất hiện tên của chúng trên sơ đồ.

Trường hợp lái xe trên đường khó đi

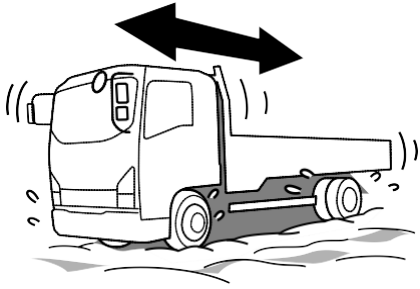

Nếu xe bị mắc kẹt trong bùn, nhấn bàn đạp gia tốc mạnh hơn cần thiết chỉ làm xe bị lún sâu hơn và khó thoát hơn. Hãy kê đá hoặc cành cây hoặc giẻ dưới bánh xe để tạo ra ma sát hoặc liên tục lái lên trước rồi lại lùi về sau để tạo đà cho xe thoát ra.

Trường hợp phải kéo xe

Để di chuyển xe không có khả năng hoạt động, tốt nhất là nên gọi nhân viên cứu hộ hoặc dịch vụ cứu hệ giao thông. Nếu không thể gọi được, hãy thực hiện theo các quy trình sau khi kéo xe, sử dụng các thiết bị thích hợp và tuân theo các yêu cầu pháp lý tại địa phương. Không nên cố gắng khởi động xe bằng cách kéo hoặc đẩy xe.

⚠ CẢNH BÁO

- Phải nhớ chèn bánh xe khi tháo trục truyền động. Xe có thể di chuyển và gây tai nạn nghiêm trọng.

⚠ CẢNH BÁO

- Đối với mô hình MZZ, MZW và mô hình thủ công truyền MLD, đặt cần chọn số sang vị trí "N", và kéo cho một khoảng cách tối đa là 10 km (6.2 dặm) ở tốc độ dưới 40 km / h (25 MPH). Khác so với ở trên, ngắt cánh quạt trục trường hợp phải kéo xe để tránh thiệt hại cho việc truyền tải.
- Đối với xe êm, đặt cần chọn số ở vị trí "N" vị trí and đảm bảo hiển thị chỉ số thay đổi "N". Kéo cho một khoảng cách tối đa là 10 km (6.2 dặm) ở tốc độ dưới 40 km / h (25 MPH).
  Khi chỉ báo sự thay đổi không chỉ "tồn tại", hoặc trong các tình huống khác so với ở trên, ngắt cánh quạt trục trường hợp phải kéo xe để tránh thiệt hại cho việc truyền tải.
- Nếu có thể, hãy kéo xe khi động cơ xe đã được khởi động. Nếu không khởi động được động cơ xe:
  - Phanh sẽ không hoạt động hiệu quả;
  - Khó xoay vô lăng xe;
  - Vô lăng có thể bị khóa và không thể xoay được. Tình trạng này đặc biệt nguy hiểm. (đặc biệt khi chìa khóa xe đã bị rút ra.)

Kéo xe với mẫu rơ-móc ZF9S1110 V
→ **Tham khảo trang 8-78**
Kéo xe với mẫu rơ-móc ZF6S1000 V
→ **Tham khảo trang 8-79**
Kéo xe với mẫu rơ-móc ALLISON 2500/3000/3500 V
→ **Tham khảo trang 8-79**
Kéo xe với mẫu rơ-móc FSO5206B/ ES11109/FS8209A
→ **Tham khảo trang 8-80**

Kéo xe chuyển tiếp (Tất cả các bánh xe trên mặt đất hoặc bánh xe trước không chạm đất)

Khi có thể để vận hành tay lái, chiếc xe có thể được kéo với tất cả các bánh xe trên mặt đất.

Nếu động cơ không thể khởi động, hệ thống lái trợ lực không hoạt động, làm cho lái khó khăn. Ngoài ra, khi áp suất không khí thấp, phanh sẽ không hoạt động. Hoặc cài đặt một thanh kéo giữa xe kéo and xe bị vô hiệu hay sử dụng một chiếc xe tải kéo để di chuyển xe bị vô hiệu hoá.

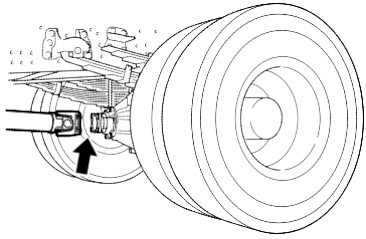

Đối với xe có một bánh xe phanh, nhả phanh lò xo bằng tay.
Ngắt kết nối các trục cánh quạt từ trục sau, và sửa chữa các trục chân vịt vào khung.

⚠ CẢNH BÁO

- Hãy chắc chắn để chặn các bánh xe với phanh trống trước khi ngắt kết nối các trục cánh quạt. Nếu không làm như vậy có thể gây một tai nạn nghiêm trọng. Chiếc xe sẽ bắt đầu di chuyển khi ngắt kết nối trục cánh quạt.

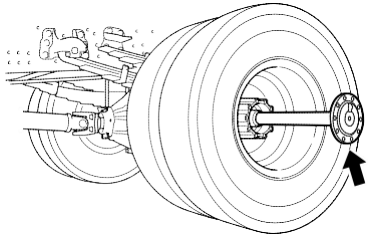

Nếu trục sau bị hư hỏng hay nghi ngờ trục sau bị hư hỏng, loại bỏ các trục và cắm mở đầu cho các trung tâm để ngăn chặn dầu bánh răng khác biệt rò rỉ, hoặc để ngăn chặn bụi bẩn hoặc nước ngoài đối tượng xâm nhập vào trụcNếu trục sau bị hư hỏng hay nghi ngờ trục sau bị hư hỏng, loại bỏ các trục và cắm mở đầu cho các trung tâm để ngăn chặn dầu bánh răng khác biệt rò rỉ, hoặc để ngăn chặn bụi bẩn hoặc nước ngoài đối tượng xâm nhập vào trục.

Phía trước

Ngoại trừ mô hình FSS/FTS với đèn pha gắn trên cabin

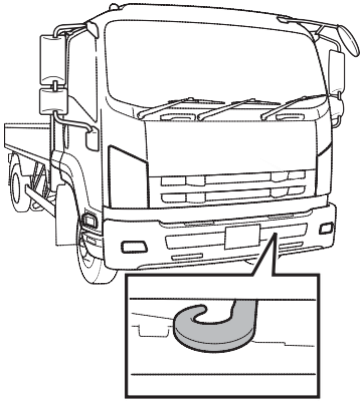

Mô hình FSS/FTS với đèn pha gắn trên cabin

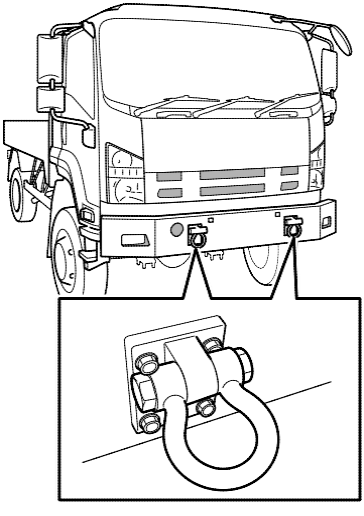

1. Nếu chiếc xe được kéo hoặc kéo, vững chắc gắn một sợi dây thừng để phía trước hoặc móc kéo phía sau trên cùng một bên.
2. Trong quá trình kéo, cẩn thận xem đèn dừng của xe kéo để ngăn ngừa chùng trong sợi dây thừng. Đảm bảo rằng không có những cú sốc mạnh hay lực lượng bên áp dụng cho các xe tải trọng kéo quá mức có thể làm hỏng các móc kéo.

Phía sau

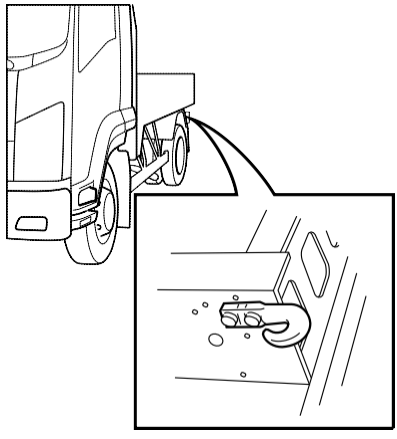

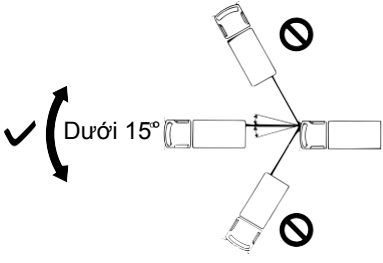

⚠ CẢNH BÁO

- Không kéo một chiếc xe ở một góc lớn hơn 15 °. Điều này có thể tác động lực quả lớn lên xe và làm hỏng xe.
- Chỉ buộc dây cáp vào đầu móc kéo. Việc buộc dây cáp vào các bộ phận khác của xe có thể làm hỏng xe.
- Hãy chắc chắn rằng không có ai ở gần móc và dây cáp kéo trước khi kéo xe. nếu dây cáp đứt hoặc xe rơi khỏi móc và bị hư hỏng, những người đứng gần đấy có thể bị thương hoặc các vật quanh đấyy có thể bị hỏng.
- Móc kéo chỉ dùng để kéo xe có trọng lượng tương tự với xe dùng để kéo trên đường.
- Khi đến một đoạn đường hẹp hoặc lầy lội, hãy dở xe ra. Không sử dụng móc kéo để kéo trực tiếp mà dung thừng để kéo.

- Đối với xe có dốc bắt đầu viện trợ (HSA), hủy bỏ các HSA bằng cách nhấn công tắc HSA OFF.

Khi phanh xe không thể thả ra

V → **Tham khảo trang 8-26**

Công tắc HSA OFF → Tham khảo trang 4-148

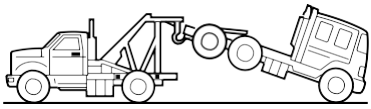

Trường hợp phải kéo xe từ phía sau(bánh sau rời khỏi mặt đất)

Sửa chữa các tay lái ở vị trí thẳng về phía trước.

KHUYẾN CÁO

- Trước khi kéo, đặt công tắc 4WD ở vị trí "OFF" cho bán thời thời gian bốn ổ bánh mẫu (4WD) và nơi trung tâm khác biệt giữa khóa chuyển đổi trong vị trí "OFF" cho toàn thời gian xe 4WD . Không đặt công tắc ở vị trí "OFF" có thể gây phanh để bắt kịp trong khi kéo.

[Liên hệ với một chiếc xe tải kéo vào những lúc này]

- Khi chiếc xe sẽ đi xuống đồi dài (Hệ thống phanh có thể bị quá nóng và trở nên không hiệu quả)
- Khi việc truyền tải hoặc khác biệt bị lỗi.
- Khi xe bị hỏng trên đường cao tốc.
- Khi dải cao không thể được chuyển sang tầm thấp (Mô hình rơ móc ZF9S1110)

Công tắc 4WD V **→ Tham khảo trang 4-186**

Center Differential Lock Switch V **→ Tham khảo trang 4-187**

Kéo xe với mẫu rơ móc ZF9S1110 V

Trên các phương tiện rơ móc ZF9S1110, chọn cao nơi phạm vi và để cần chọn số ở vị trí "N" . Đối với tốc độ kéo, hãy tham khảo sau đây biểu đồ. Đừng kéo hơn 100 km (62 dặm). Khác so với ở trên, ngắt cánh quạt trục Trường hợp phải kéo xe để tránh thiệt hại cho việc truyền tải.

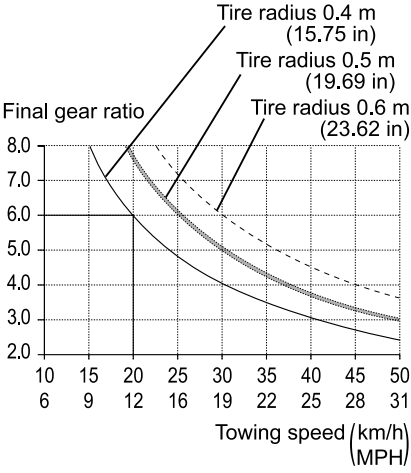

Example:
Final gear ratio: 6
Tire radius: 0.4 m (15.75 in)
Towing speed: 20 km/h (12 MPH)

Trường hợp phải kéo xe được trang bị với một rơ móc ZF9S1110, xác nhận tốc độ kéo sử dụng biểu đồ ở bên trái cho lốp kích thước and tỉ số truyền cuối cùng của trục sau trên xe của bạn. Kéo chiếc xe như vậy là không vượt quá tốc độ kéo.

Kích thước lốp xe sau	Bán kính lốp m
10.00R20-14	0.5 (19.69)
10.00-20-16	
10.00R20-16	
11.00-20-16	0.55 (21.65)
11.00R20-16	
11R22.5-14	0.5 (19.69)
11R22.5-16	
275/70R22.5	
295/80R22.5-152/148J	

Tỉ số truyền cuối cùng
4.333
4.556
4.875
5.125
5.571
6.143
6.167
6.429
6.667
6.833

Mã tuỳ chọn → Tham khảo trang 1-5

Kéo xe với mẫu rơ móc ZF6S1000 V

⚠ CẢNH BÁO

- Kéo một chiếc xe phù hợp với các yêu cầu pháp lý có liên quan của khu vực của bạn.

- Khi khoảng cách kéo lên đến 100 km (62 dặm):
  - Đặt các trơ móc ở vị trí trung lập.
  - Hạn chế tốc độ kéo tối đa 60 km / h (37 MPH).
- Khi khoảng cách kéo dài hơn 100 km (62 dặm):
  - Ngắt trục cánh quạt từ trục và phía sau buộc chặt vào cuối ngắt kết nối của trục chân vịt vào khung.
  - Một khi biện pháp này được thực hiện, tốc độ kéo lớn nhất trên không áp dụng.
- Một khi biện pháp này được thực hiện, tốc độ kéo lớn nhất trên không áp dụng:
  - Để bảo vệ việc truyền tải, ngắt kết nối các trục cánh quạt từ trục và phía sau an toàn của nó vào khung.

Kéo xe với mẫu rơ móc ALLISON2500/3000/3500 V

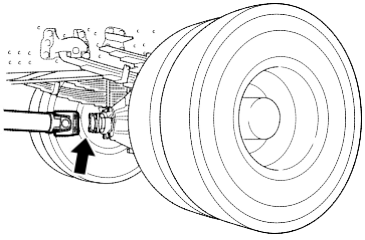

Trường hợp phải kéo xe hoặc đẩy và di chuyển xe bị vô hiệu hoá, hoặc ngắt kết nối các dòng ổ đĩa hoặc nhấc bánh dẫn động khỏi đường.
Bạn không thể bắt đầu động cơ bằng cách kéo hoặc đẩy các xe.

⚠ CẢNH BÁO

- Kéo hoặc đẩy xe bị vô hiệu hoá với các dòng ổ đĩa không bị ngắt kết nối hoặc các bánh dẫn động vẫn còn trên đường có thể gây ra thiệt hại nghiêm trọng đến việc truyền tải.

Towing Vehicles with FSO5206B/ES11109/FS8209A Loại xe Transmissions V

Kéo xe

Cắt bỏ các lượng lái xe trục sau với rơ móc. Nếu chiếc xe được kéo mà không cần cắt ra khỏi lực lượng ổ đĩa, không đủ bôi trơn sẽ xảy ra bên trong rơ móc và sẽ bị thiệt hại như co giật cơ do ma sát.

Lái xe xuống dốc (Driving with Shift Lever in Neutral)

Thiếu nhớt bôi trơn sẽ xảy ra bên trong và rơ móc sẽ bị thiệt hại như co giật cơ do ma sát.

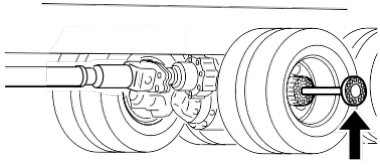

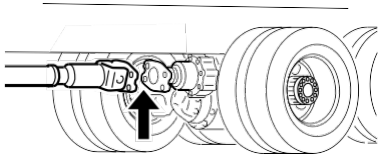

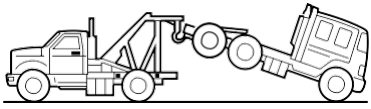

Để tránh thiệt hại

1. Trong mọi trường hợp xuống dốc với rơ móc ở vị trí trung lập.
2. Đừng xuống dốc với bộ rơ móc lỏng lẻo.
3. Kéo xe với trục bị loại bỏ, trục cánh quạt bị ngắt kết nối hoặc các bánh sau không chạm mặt đất.

⚠ CẢNH BÁO

- Hãy chắc chắn để chặn các bánh xe với phanh trống trước khi ngắt kết nối các trục cánh quạt. Nếu không làm như vậy có thể gây ra một tai nạn nghiêm trọng khi chiếc xe sẽ bắt đầu di chuyển khi ngắt kết nối các trục cánh quạt.

⚠ CẢNH BÁO

- Nếu xe của bạn phải được kéo, sử dụng, chiếc xe tải chứa các bánh xe phía sau rời khỏi mặt đất, hoặc loại bỏ các trục cánh quạt từ chiếc xe của bạn. Nếu không làm như vậy sẽ dẫn đến rơ móc bị vỡ.

CÁC THÔNG SỐ CHÍNH 9

- CÁC THÔNG SỐ KỸ THUẬT CHÍNH 9-2
- CÁC THÔNG SỐ KHÁC 9-32

CÁC THÔNG SỐ KỸ THUẬT CHÍNH

Động cơ

Động cơ 6HH1

Thông số kỹ thuật	
Động cơ làm mát bằng nước, trục cam đặt phía trên, Phun nhiên liệu trực tiếp	
Tỷ số nén (đến 1)	18.5
Dung tích xi lanh cc (cu. in)	8,226 (501.9)
Thứ tự đánh lửa	1-5-3-6-2-4
Thời điểm phun nhiên liệu °(độ)	7°
Khe hở xú-páp mm (in)	Cả hai xú-páp hút-xả: 0.4 (0.016) khi động cơ nguội
Tốc độ tối đa	600
Lực căng dây curoa quạt mm (in)/Hz	Dây mới: 10 - 15 (0.39 - 0.59) / 125 - 147 Dây cũ: 10 - 15 (0.39 - 0.59) / 104 - 118
Lọc nhớt	Loại Cartridge
Dung tích nhớt động cơ [giá trị tham khảo] **lít** (US gal./**Imp gal.**)	**12.5** (3.30 / **2.75**) bao gồm **2.0** (0.53 / **0.44**) trong lọc & **10.5** (2.77 / **2.31**) trong cacte nhớt.
Dung tích dung dịch làm mát[giá trị tham khảo] **lít** (US gal./**Imp gal.**)	**29.0** (7.66 / **6.38**)
Hệ thống xông máy	Bugi xông (Hệ thống xông nhanh)

Động cơ 6HK1

Thông số kỹ thuật				
Động cơ làm mát bằng nước, trục cam đặt phía trên, Phun nhiên liệu trực tiếp với bộ làm mát khí nạp				
Tỷ số nén (to 1)	17.5			
Dung tích xi lanh cc (cu. in)	7,790 (475.3)			
Thứ tự đánh lửa	1-5-3-6-2-4			
Thời điểm phun nhiên liệu ° (tĩnh)	0°			
Khe hở xú-páp mm (in)	Cả hai xú-páp hút-xả: 0.4 (0.016) khi động cơ nguội			
Tốc độ tối đa vòng/phút	500 - 550			
Độ căng dây curoa quạt mm (in)/Hz	Dây mới: 4 - 5 (0.16 - 0.20) / 191 - 209 Dây cũ: 6 - 7 (0.24 - 0.28) / 162 - 172			
Lực căng dây curoa quạt mm (in)/Hz	Dây mới: 10 - 13 (0.39 - 0.51) / 115 - 141 Dây cũ: 13 - 15 (0.51 - 0.59) / 101 - 115			
Lọc nhớt	Cartridge Loại			
Dung tích nhớt động cơ [giá trị tham khảo] **lít** (US gal./**Imp gal.**)	FRR/FSR/Loại FTS: **12.5** (3.30 / **2.75**) bao gồm **2.0** (0.53 / **0.44**) trong lọc & **10.5** (2.77 / **2.31**) trong cacte nhớt. FTR/FVR/FVM/FVZ/GVR/GVZ Loại: **18.5** (4.89 / **4.07**) bao gồm **2.0** (0.53 / **0.44**) trong lọc & **16.5** (4.36 / **3.63**) trong cacte nhớt.			
Dung tích dung dịch làm mát [giá trị tham khảo] **lít** (US gal./**Imp gal.**)	6HK1-TCN	M/T	Euro II (Ngoại trừ Loại FTS)	**28.1** (7.42 / **6.18**)
			Euro III (Ngoại trừ Loại FTS)	**29.0** (7.66 / **6.38**)
			Euro II (Loại FTS)	**28.7** (7.58 / **6.31**)
			Euro III (Loại FTS)	**29.6** (7.82 / **6.51**)
		A/T	Euro II (Ngoại trừ Loại FTS)	**31.4** (8.29 / **6.91**)
			Euro II (Loại FTS)	**32.0** (8.45 / **7.04**)
		EuroIV		**29.6** (7.82 / **6.51**)
	6HK1-TCS	M/T	Euro II	**28.7** (7.58 / **6.31**)
			Euro III	**29.6** (7.82 / **6.51**)
		A/T	Euro II (FVZ Loại)	**32.0** (8.45 / **7.04**)
		EuroIV		**30.2** (7.98 / **6.64**)
Hệ thống xông máy	V Bugi xông			

Động cơ 4HK1

Thông số kỹ thuật			
Động cơ làm mát bằng nước, trục cam đặt phía trên, Phun nhiên liệu trực tiếp với bộ làm mát khí nạp			
Tỷ số nén	(to 1)	17.5	
Dung tích xi lanh	cc (cu. in)	5,193 (316.9)	
Thứ tự đánh lửa		1-3-4-2	
Thời điểm phun nhiên liệu	o (độ)	0°	
Khe hở xú-páp	mm (in)	Cả hai xú-páp hút-xả: 0.4 (0.016) khi động cơ nguội	
Tốc độ tối đa	vòng/phút	550 - 600	
Độ căng chuyền động quạt	mm (in)/Hz	Máy phát điện 50A/60A: Dây mới: 5 - 7 (0.20 - 0.28) / 197 - 221 Dây cũ: 7 - 9 (0.28 - 0.35) / 168 - 182 Máy phát điện 90A: Dây mới: 5 - 7 (0.20 - 0.28) / 190 - 212 Dây cũ: 7 - 9 (0.28 - 0.35) / 163 - 175	
Lực căng dây curoa quạt	mm (in)/Hz	Dây mới: 16 - 21 (0.63 - 0.83) / 68 - 82 Dây cũ: 21 - 24 (0.83 - 0.94) / 59 - 67	
Bộ lọc nhớt		Cartridge Loại	
Dung tích nhớt động cơ [giá trị tham khảo] **lít** (US gal./**Imp gal.**)		**10.5** (2.77 / **2.31**) bao gồm **1.0** (0.26 / **0.22**) trong lọc & **9.5** (2.51 / **2.09**) trong cacte nhớt	
Dung tích dung dịch làm mát[giá trị tham khảo] **lít** (US gal./**Imp gal.**)		EuroII	**16.9** (4.46 / **3.72**)
		EuroIII	**18.0** (4.76 / **3.96**)
		EuroIV	**19.0** (5.02 / **4.18**)
Hệ thống xông máy		V Bugi xông	

Hộp số

Hộp số MZZ6W

Thông số kỹ thuật			
Hộp số 6 tốc độ (số thứ 6 là số overdrive), bộ đồng tốc từ số 2 đến số 6			
Tỉ số truyền	(1)	Số 1	6.369
		Số 2	3.767
		Số 3	2.385
		Số 4	1.442
		Số 5	1.000
		Số 6	0.720
		Số lùi	6.369
Dung tích nhớt hộp số [giá trị tham khảo] **lít** (US gal./**Imp gal.**)		Loại không có PTO: **4.4** (1.16/**0.97**)	
		Loại có PTO: **5.3** (1.40/**1.17**)	

Hộp số MZW5A

Thông số kỹ thuật			
Hộp số 6 tốc độ(Số thứ 5 là số overdrive), bộ đồng tốc từ số 2 đến số 5			
Tỉ số truyền	(1)	Số 1	6.615
		Số 2	4.095
		Số 3	2.358
		Số 4	1.531
		Số 5	1.000
		Số lùi	6.615
Dung tích nhớt hộp số [giá trị tham khảo] **lít** (US gal./**Imp gal.**)		Loại không có PTO: **5.3** (1.40 / **1.17**)	
		Loại có PTO: **6.0** (1.59 / **1.32**)	

Hộp số MZW6P

Thông số kỹ thuật			
Hộp số 6 tốc độ (số thứ 6 là số overdrive), bộ đồng tốc từ số 2 đến số 6			
Tỉ số truyền	(1)	Số 1	6.615
		Số 2	4.095
		Số 3	2.358
		Số 4	1.531
		Số 5	1.000
		Số 6	0.722
		Số	6.615
Dung tích nhớt hộp số [giá trị tham khảo] **lít** (US gal./**Imp gal.**)		Loại không có PTO: **5.3** (1.40 / **1.17**)	
		Loại có PTO: **6.0** (1.59 / **1.32**)	

Hộp số MZW6P (Smoother)

Thông số kỹ thuật		
Hộp số 6 tốc độ (số thứ 6 là số overdrive), bộ đồng tốc từ số 2 đến số 6		
Tỉ số truyền (1)	Số 1	6.615
	Số 2	4.095
	Số 3	2.358
	Số 4	1.531
	Số 5	1.000
	Số 6	0.722
	Số lùi	6.615
Dung tích nhớt hộp số [giá trị tham khảo] **lít** (US gal./**Imp gal.**)	Loại không có PTO: **5.3** (1.40 / **1.17**)	
	Loại có PTO: **6.0** (1.59 / **1.32**)	
Dung tích nhớt bộ ly hợp Smoother [giá trị tham khảo] **lít** (US gal./**Imp gal.**)	**2.0** (0.53 / **0.44**)	
	Tổng dung tích nhớt	Loại: 6HK1 **8.40** (2.22 / **1.85**)
		Loại: 4HK1 **8.25** (2.18 / **1.82**)

Hộp số MLD

Thông số kỹ thuật						
Hộp số 6 tốc độ (số thứ 6 là số overdriver), bộ đồng tốc từ số 1 tới số 6						
Tỉ số truyền (1)		MLD6A	MLD6D	MLD6Q	MLD6W	MLD6S
	Số 1	8.761	7.166	6.720	6.120	6.307
	Số 2	5.533	4.526	4.244	4.244	3.983
	Số 3	3.569	2.919	2.580	2.580	2.421
	Số 4	2.389	1.954	1.540	1.540	1.445
	Số 5	1.533	1.254	1.000	1.000	1.000
	Số 6	1.000	1.000	0.763	0.763	0.759
	Số lùi	8.896	7.276	6.823	6.525	6.404
Dung tích nhớt hộp số [giá trị tham khảo] **lít** (US gal./**Imp gal.**)	Loại không có PTO: **6.5** (1.72 / **1.43**)					
	Loại tiêu chuẩn có PTO: **7.2** (1.90 / **1.58**)					
	Loại công suất cao có PTO: **8.0** (2.11 / **1.76**)					

Hộp số ZF6S1000

Thông số kỹ thuật			
Hộp số 6 tốc độ (số thứ 6 là số overdriver), bộ đồng tốc từ số 1 tới số 6			
Tỉ số truyền	(1)	Số 1	6.753
		Số 2	3.598
		Số 3	2.125
		Số 4	1.390
		Số 5	1.000
		Số 6	0.782
		Số lùi	6.061
Dung tích nhớt hộp số [giá trị tham khảo] **lít** (US gal./**Imp gal.**)		Loại không có PTO: **10.0** (2.64 / **2.20**)	
		Loại có PTO: **10.5** (2.77 / **2.31**)	

Hộp số ZF9S1110 Over Drive

Thông số kỹ thuật			
Hộp số 9 tốc độ (số thứ 8 là số overdrive), bộ đồng tốc từ số 1 tới số 8			
Tỉ số truyền	(1)	Số cực thấp	9.479
		Số 1	6.576
		Số 2	4.678
		Số 3	3.478
		Số 4	2.617
		Số 5	1.890
		Số 6	1.345
		7th	1.000
		8th	0.752
		Số lùi	8.967
Dung tích nhớt hộp số [giá trị tham khảo] **lít** (US gal./**Imp gal.**)		Loại không có PTO: **8.0** (2.11 / **1.76**)	
		Loại có PTO: **8.5** (2.25 / **1.87**)	

Hộp số ZF9S1110 truyền động trực tiếp

Thông số kỹ thuật			
Hộp số 9 tốc độ (số thứ 8 là số overdrive), bộ đồng tốc từ số 1 tới số 8			
Tỉ số truyền	(1)	Số cực thấp	12.728
		Số 1	8.829
		Số 2	6.281
		Số 3	4.644
		Số 4	3.478
		Số 5	2.538
		Số 6	1.806
		7th	1.335
		8th	1.000
		Số lùi	12.040
Dung tích nhớt hộp số [giá trị tham khảo] **lít** (US gal./**Imp gal.**)		Loại không có PTO: **8.0** (2.11 / **1.76**)	
		Loại có PTO: **8.5** (2.25 / **1.87**)	

Hộp số FSO5206B

Thông số kỹ thuật			
Hộp số 6 tốc độ(số thứ 6 là số overdrive), bộ đồng tốc từ số 1 tới số 6			
Tỉ số truyền	(1)	Số 1	6.077
		Số 2	3.534
		Số 3	2.091
		Số 4	1.347
		Số 5	1.000
		Số 6	0.792
		Số lùi	5.431
Dung tích nhớt hộp số [giá trị tham khảo] **lít** (US gal./**Imp gal.**)		**7.5** (1.98 / **1.65**)	

Hộp số ES11109

Thông số kỹ thuật			
Hộp số 9 tốc độ (số thứ 8 là số truyền động trực tiếp), bộ đồng tốc từ số 1 tới số 8			
Tỉ số truyền	(1)	Thấp	12.638
		Số 1	8.807
		Số 2	6.550
		Số 3	4.768
		Số 4	3.548
		Số 5	2.482
		Số 6	1.846
		Số 7	1.344
		Số 8	1.000
		Số lùi	13.210
Dung tích nhớt hộp số [giá trị tham khảo] **lít** (US gal./**Imp gal.**)		**8.5** (2.25 / **1.87**)	

Hộp số FS8209A

Thông số kỹ thuật			
Hộp số 9 tốc độ (số thứ 8 là số truyền động trực tiếp), bộ đồng tốc từ số 1 tới số 8			
Tỉ số truyền	(1)	Số cực thấp	12.638
		Số 1	8.807
		Số 2	6.550
		Số 3	4.768
		Số 4	3.548
		Số 5	2.482
		Số 6	1.846
		Số 7	1.344
		Số 8	1.000
		Số lùi	13.210
Dung tích nhớt hộp số [giá trị tham khảo] **lít** (US gal./**Imp gal.**)		**8.5** (2.25 / **1.87**)	

Hộp số tự động ALLISON2500 (5 tốc độ)

Thông số kỹ thuật		
Hộp số 5 tốc độ (Số 5 là số overdrive)		
Tỉ số truyền (1)	Số 1	3.510
	Số 2	1.900
	Số 3	1.440
	Số 4	1.000
	Số 5	0.740
	Số lùi	5.090
Dung tích dung dịch hộp số [giá trị tham khảo] **lít** (US gal./**Imp gal.**)	**14.0** (3.70 / **3.08**)	

Loại ALLISON2500 hộp số tự động (6 tốc độ)

Thông số kỹ thuật		
Hộp số 6 tốc độ(Số 5 và Số 6 là số overdrive)		
Tỉ số truyền (1)	Số 1	3.510
	Số 2	1.900
	Số 3	1.440
	Số 4	1.000
	Số 5	0.740
	Số 6	0.640
	Số lùi	5.090
Dung tích dung dịch hộp số [giá trị tham khảo] **lít** (US gal./**Imp gal.**)	**14.0** (3.70 / **3.08**)	

Loại ALLISON3000 hộp số tự động (6 tốc độ)

Thông số kỹ thuật		
Hộp số 6 tốc độ(Số 5 và Số 6 là số overdrive)		
Tỉ số truyền (to 1)	Số 1	3.486
	Số 2	1.864
	Số 3	1.409
	Số 4	1.000
	Số 5	0.749
	Số 6	0.652
	Số lùi	5.027
Dung tích dung dịch hộp số [giá trị tham khảo] **lít** (US gal./**Imp gal.**)	**27.0** (7.13 / **5.94**)	

Hộp số tự động ALLISON3500

Thông số kỹ thuật			
Hộp số 6 tốc độ (Số 5 và số 6 là số overdrive)			
Tỉ số truyền	(1)	Số 1	4.593
		Số 2	2.257
		Số 3	1.535
		Số 4	1.000
		Số 5	0.749
		Số 6	0.651
		Số lùi	4.999
Dung tích dung dịch hộp số [giá trị tham khảo **lít** (US gal./**Imp gal.**)		**27.0** (7.13 / **5.94**)	

Thông số kỹ thuật

Loại xe FRR

Động cơ	
Loại	V 6HH1-S V 6HK1-TCN V 4HK1-TCC V 4HK1-TCS
Dung tích nhớt động cơ [giá trị tham khảo] **lít** (US gal./**Imp gal.**)	Tham khảo trang 9-2, 9-3, 9-4
Dung tích dung dịch làm mát [giá trị tham khảo] **lít** (US gal./**Imp gal.**)	Tham khảo trang 9-2, 9-3, 9-4

Hộp số	
Loại	V MZZ6W V MZW6P, SA MZW6P (Smoother) V MLD
Dung tích nhớt hộp số [giá trị tham khảo] **lít** (US gal./**Imp gal.**)	Tham khảo trang 9-5, 9-6

Bộ ly hợp		
Hành trình tự do của bàn đạp ly hợp mm (in)	Hộp số MZZ	60 - 80 (2.36 - 3.15)
	Ngoại trừ hộp số MZZ	40 - 60 (1.57 - 2.36)
Khoảng cách từ lúc chưa đạp bàn đạp ly hợp đến khi đạp bàn đạp ly hợp hết mức. mm (in)	60 (2.36) hoặc hơn	

Cầu trước		
Loại bánh xe		F036
Góc đặt bánh xe: độ chụm	mm (in)	-1 to 1 (-0.04 to 0.04)
: Camber	độ	0°30’
: Caster	độ	2°
: King pin	độ	8°
Lượng mỡ trục bánh xe trước [giá trị tham khảo]	kg (lb)	0.64 × 2 (1.41 × 2)

Cầu sau	
Loại bánh xe	R077
Dung tích nhớt cầu sau [giá trị tham khảo] **lít** (US gal./**Imp gal.**)	**6.5** (1.72 / **1.43**)
Lượng mỡ trục bánh xe sau [giá trị tham khảo] kg (lb)	0.45 × 2 (0.99 × 2)

Tay lái	
Hành trình tự do của tay lái mm (in)	10 - 60 (0.39 - 2.36)
Dung tích dầu trợ lực lái [giá trị tham khảo] **lít** (US gal./**Imp gal.**)	**3.0** (0.79 / **0.66**)

Phanh	
Loại	Thủy lực trợ lực khí nén, mạch kép
Hành trình tự do của bàn đạp phanh mm (in)	10 - 18 (0.39 - 0.71)

Phanh tay	
Loại	V Phần cơ khí mở rộng phía sau hộp số V Lò xo ở bánh sau
Hành trình của phanh nấc (Loại phanh tay trung tâm)	Lực kéo **294N** (30.0kgf / **66lb**) : 3 - 8

Nhiên liệu	
Dung tích bình nhiên liệu [giá trị tham khảo] **lít** (US gal./**Imp gal.**)	V **200** (52.8 / **44.0**) V **100** (26.4 / **22.0**)

Hệ thống điện	
Loại ắc quy	V 65D23L, V 80D26L, V 115E41L
Máy phát điện volt/amp.	V 24 / 50, V 24 / 60, V 24 / 90

Loại xe FSR

Động cơ	
Loại	V 6HH1-S V HK1-TCN V HK1-TCS
Dung tích nhớt động cơ [giá trị tham khảo] **lít** (US gal./**Imp gal.**)	Tham khảo trang 9-2, 9-3, 9-4
Dung tích dung dịch làm mát[giá trị tham khảo] **lít** (US gal./**Imp gal.**)	Tham khảo trang 9-2, 9-3, 9-4

Hộp số	
Loại	V MZW5A V MZW6P, SA MZW6P (Smoother) V MLD V ALLISON2500 (6-cấp)
Dung tích nhớt hộp số [giá trị tham khảo] **lít** (US gal./**Imp gal.**)	Tham khảo trang 9-5, 9-6, 9-10

Bộ ly hợp	
Hành trình tự do của bàn đạp ly hợp mm (in)	40 - 60 (1.57 - 2.36)
Khoảng cách từ lúc chưa đạp bàn đạp ly hợp đến khi đạp bàn đạp ly hợp hết mức. mm	60 (2.36) hoặc hơn

Cầu trước			
Loại		V F036	V F050
Góc đặt bánh xe: độ chụm	mm (in)	-1 to 1 (-0.04 to 0.04)	-1 to 1 (-0.04 to 0.04)
: Camber	độ	0°30’	0°30’
: Caster	độ	2°	2°
: King pin	độ	8°	8°
Lượng mỡ trục bánh xe trước [giá trị tham khảo]	kg (lb)	0.64 × 2 (1.41 × 2)	0.815 × 2 (1.80 × 2)

Cầu sau			
Loại		V R077	V R090
Dung tích nhớt cầu sau [giá trị tham khảo] **lít** (US gal./**Imp gal.**)		**6.5** (1.72 / **1.43**)	**6.5** (1.72 / **1.43**)
Lượng mỡ trục bánh xe sau [giá trị tham khảo]	kg (lb)	0.95 × 2 (2.09 × 2)	0.95 × 2 (2.09 × 2)

Tay lái	
Hành trình tự do của tay lái mm (in)	10 - 60 (0.39 - 2.36)
Dung tích dầu trợ lực lái[giá trị tham khảo] **lít** (US gal./**Imp gal.**)	**3.0** (0.79 / **0.66**)

Phanh	
Loại	Thủy lực trợ lực khí nén, mạch kép
Hành trình tự do bàn đạp phanh mm (in)	10 - 18 (0.39 - 0.71)

Phanh tay	
Loại	V Phần cơ khí mở rộng phía sau hộp số V Lò xo ở bánh sau
Hành trình của phanh (Loại phanh tay trung tâm) Nấc	Lực kéo. **294N** (30.0kgf / **66lb**) : 3 - 8

Nhiên liệu	
Dung tích bình nhiên liệu [giá trị tham khảo] **lít** (US gal./**Imp gal.**)	**200** (52.8 / **44.0**)

Hệ thống điện	
Loại ắc quy	V 65D23L, V 80D26L, V 115E41L
Máy phát điện volt/amp.	V 24 / 40, V 24 / 50, V 24 / 60

Loại xe FTR

Động cơ	
Loại	V 6HK1-TCN V 4HK1-TCS
Dung tích nhớt động cơ [giá trị tham khảo] **lít** (US gal./**Imp gal.**)	Tham khảo trang 9-3, 9-4
Dung tích dung dịch làm mát[giá trị tham khảo] **lít** (US gal./**Imp gal.**)	Tham khảo trang 9-3, 9-4

Hộp số	
Loại	V MZW6P, SA MZW6P (Smoother) V MLD
Dung tích nhớt hộp số [giá trị tham khảo] **lít** (US gal./**Imp gal.**)	Tham khảo trang 9-5, 9-6

Bộ ly hợp		
Hành trình tự do bàn đạp ly hợp	mm (in)	40 - 60 (1.57 - 2.36)
Khoảng cách từ lúc chưa đạp bàn đạp ly hợp đến khi đạp bàn đạp ly hợp hết mức	mm (in)	60 (2.36) hoặc hơn

Cầu trước		
Loại		F063
Góc đặt bánh xe: độ chụm	mm (in)	-1 to 1 (-0.04 to 0.04)
: Camber	độ	0°30’
: Caster	độ	2°
: King pin	độ	7°30’
Lượng mỡ trục bánh xe trước [giá trị tham khảo]	kg (lb)	JIS 8-bu lông : 0.505 × 2 (1.11 × 2) ISO 10-bu lông : 0.345 × 2 (0.76 × 2)

Cầu sau	
Loại	R092
Dung tích nhớt cầu sau [giá trị tham khảo] **lít** (US gal./**Imp gal.**)	**9.0** (2.38 / **1.98**)
Lượng mỡ trục bánh xe sau [giá trị tham khảo] kg (lb)	JIS 8-bu lông : 1.015 × 2 (2.238 × 2) ISO 10-bu lông : 1.820 × 2 (4.013 × 2)

Tay lái	
Hành trình tự do của tay lái mm (in)	10 - 60 (0.39 - 2.36)
Dung tích dầu trợ lực lái[giá trị tham khảo] **lít** (US gal./**Imp gal.**)	**3.0** (0.79 / **0.66**)

Phanh	
Loại	Thủy lực trợ lực khí nén, mạch kép Khí nén hoàn toàn mạch kép
Hành trình tự do bàn đạp phanh mm (in)	10 - 18 (0.39 - 0.71)

Phanh tay	
Loại	V Phần cơ khí mở rộng phía sau hộp số V Lò xo ở bánh sau
Hành trình của phanh (Loại phanh tay trung tâm) Nấc	Lực kéo. **294N** (30.0kgf / **66lb**) : 3 - 8

Nhiên liệu	
Dung tích bình nhiên liệu [giá trị tham khảo] **lít** (US gal./**Imp gal.**)	V **200** (52.8 / **44.0**) V **200** (52.8 / **44.0**) + **200** (52.8 / **44.0**)

Hệ thống điện	
Loại ắc quy	V 65D23L, V 80D26L, V 115E41L
Máy phát điện volt/amp.	V 24 / 60, V 24 / 90

Loại xe FVR

Động cơ	
Loại	6HH1-S 6HK1-TCS 6HK1-TCN
Dung tích nhớt động cơ [giá trị tham khảo] **lít** (US gal./**Imp gal.**)	Tham khảo trang 9-2, 9-3
Dung tích dung dịch làm mát[giá trị tham khảo] **lít** (US gal./**Imp gal.**)	Tham khảo trang 9-2, 9-3

Hộp số	
Loại	V MZW6P V MLD V ZF9S1110 V FSO5206B V ALLISON2500 (6-speed) V ALLISON3000
Dung tích nhớt hộp số [giá trị tham khảo] **lít** (US gal./**Imp gal.**)	Tham khảo trang 9-5, 9-6, 9-7, 9-8, 9-10

Bộ ly hợp		
Hành trình tự do bàn đạp ly hợp	mm (in)	40 - 60 (1.57 - 2.36)
Khoảng cách từ lúc chưa đạp bàn đạp ly hợp đến lúc đạp bàn đạp ly hợp hết mức.	mm (in)	60 (2.36) hoặc hơn

Cầu trước		
Loại		F063
Góc đặt bánh xe: độ chụm	mm (in)	-1 to 1 (-0.04 to 0.04)
: Camber	độ	0°30’
: Caster	độ	2°
: King pin	độ	7°30’
Lượng mỡ trục bánh xe trước [giá trị tham khảo]	kg (lb)	JIS 8-bu lông : 0.505 × 2 (1.11 × 2) ISO 10-bu lông : 0.345 × 2 (0.76 × 2)

Cầu sau	
Loại	V R105 V R130
Dung tích nhớt cầu sau [giá trị tham khảo] **lít** (US gal./**Imp gal.**)	**14.0** (3.70 / **3.08**)
Lượng mỡ trục bánh xe sau [giá trị tham khảo]	kg (lb) JIS 8-bu lông : 1.015 × 2 (2.238 × 2) ISO 10-bu lông : 1.820 × 2 (4.013 × 2)

Tay lái	
Hành trình tự do của tay lái mm (in)	10 - 60 (0.39 - 2.36)
Dung tích dầu trợ lực lái [giá trị tham khảo] **lít** (US gal./**Imp gal.**)	**3.0** (0.79 / **0.66**)

Phanh	
Loại	V Thủy lực trợ lực khí nén, mạch kép V Khí nén hoàn toàn mạch kép
Hành trình tự do bàn đạp phanh mm (in)	10 - 18 (0.39 - 0.71)

Phanh tay		
Loại		V Phần cơ khí mở rộng phía sau hộp số V Lò xo ở bánh sau
Hành trình của phanh (Loại phanh tay trung tâm)	Nấc	Lực kéo. **294N** (30.0kgf / **66lb**) : 3 - 8

Nhiên liệu	
Dung tích bình nhiên liệu [giá trị tham khảo] **lít** (US gal./**Imp gal.**)	V **200** (52.8 / **44.0**) V **400** (105.7 / **88.0**)

Hệ thống điện		
Loại ắc quy		V 65D23L, V 80D26L, V 115E41L
Máy phát điện	volt/amp.	V 24 / 50, V 24 / 60, V 24 / 90

Loại xe FVM

Động cơ	
Loại	V 6HK1-TCS V 6HK1-TCN
Dung tích nhớt động cơ [giá trị tham khảo] **lít** (US gal./**Imp gal.**)	Tham khảo trang 9-3
Dung tích dung dịch làm mát [giá trị tham khảo] **lít** (US gal./**Imp gal.**)	Tham khảo trang 9-3

Hộp số	
Loại	V MZW6P V ZF6S1000 V ZF9S1110 V ALLISON3000
Dung tích nhớt hộp số [giá trị tham khảo] **lít** (US gal./**Imp gal.**)	Tham khảo trang 9-5, 9-7, 9-8, 9-10

Bộ ly hợp			
Hành trình tự do bàn đạp ly hợp mm (in)	Ngoại trừ hộp số ZF6S1000	40 - 60 (1.57 - 2.36)
	Cho hộp số ZF6S1000	25 - 40 (0.98 - 1.57)
Khoảng cách từ lúc chưa đạp bàn đạp ly hợp đến khi đạp bàn đạp ly hợp hết mức. mm (in)	60 (2.36) hoặc	

Cầu trước	
Loại	F063
Góc đặt bánh xe: độ chụm mm (in)	-1 to 1 (-0.04 to 0.04)
: Camber độ	0°30’
: Caster độ	2°
: King pin độ	7°30’
Lượng mỡ trục bánh xe trước [giá trị tham khảo] kg (lb)	JIS 8-bu lông : 0.505 × 2 (1.11 × 2) ISO 10-bu lông : 0.345 × 2 (0.76 × 2)

Cầu sau	
Loại	V R130 + D105 V R130 + D108
Dung tích nhớt cầu sau [giá trị tham khảo] **lít** (US gal./**Imp gal.**)	V **13.0** (3.43 / **2.86**) V **14.0** (3.70 / **3.08**)
Lượng mỡ trục bánh xe sau [giá trị tham khảo] kg (lb)	JIS 8-bu lông : 1.015 × 2 (2.238 × 2) ISO 10-bu lông : 1.820 × 2 (4.013 × 2)

Tay lái	
Hành trình tự do của tay lái mm (in)	10 - 60 (0.39 - 2.36)
Dung tích Dầu trợ lực lái[giá trị tham khảo] **lít** (US gal./**Imp gal.**)	**3.0** (0.79 / **0.66**)

Phanh	
Loại	thủy lực, mạch kép Mạch kép thông khí
Hành trình tự do bàn đạp phanh mm (in)	10 - 18 (0.39 - 0.71)

Phanh tay	
Loại	V Mechanical internal expanding at rear of Hộp số V Spring actuator at rear wheels
Hành trình của phanh (Loại phanh tay trung tâm) Nấc	Lực kéo. **294N** (30.0kgf / **66lb**) : 3 - 8

Nhiên liệu	
Dung tích bình nhiên liệu [giá trị tham khảo] **lít** (US gal./**Imp gal.**)	V **200** (52.8 / **44.0**) V **370** (97.8 / **81.4**) V **400** (105.7 / **88.0**)

Hệ thống điện	
Loại ắc quy	V 65D23L, V 80D26L, V 115E41L
Máy phát điện volt/amp.	V 24 / 50, V 24 / 60

Loại xe FVZ

Động cơ	
Loại	V 6HK1-TCS V 6HK1-TCN
Dung tích nhớt động cơ [giá trị tham khảo] **lít** (US gal./**Imp gal.**)	Tham khảo trang 9-3
Dung tích dung dịch làm mát[giá trị tham khảo] **lít** (US gal./**Imp gal.**)	Tham khảo trang 9-3

Hộp số	
Loại	ZF9S1110 ES11109 LLISON3500
Dung tích nhớt hộp số [giá trị tham khảo] **lít** (US gal./**Imp gal.**)	Tham khảo trang 9-7, 9-8, 9-9, 9-11

Bộ ly hợp		
Hành trình tự do bàn đạp ly hợp	mm (in)	40 - 60 (1.57 - 2.36)
Khoảng cách từ lúc chưa đạp bàn đạp ly hợp đến lúc đạp bàn đạp ly hợp hết mức.	mm (in)	60 (2.36) hoặc

Cầu trước		
Loại		F063
Góc đặt bánh xe: độ chụm	mm (in)	-1 to 1 (-0.04 to 0.04)
: Camber	độ	0°30’
: Caster	độ	2°
: King pin	độ	7°30’
Lượng mỡ trục bánh xe trước [giá trị tham khảo]	kg (lb)	JIS 8-bu lông : 0.505 × 2 (1.11 × 2) ISO 10-bu lông : 0.345 × 2 (0.76 × 2)

Cầu sau	
Loại	V RT210 V RT250
Dung tích nhớt cầu sau [giá trị tham khảo] **lít** (US gal./**Imp gal.**)	Truyền động cầu sau: **18.0** (4.76 / **3.96**) Truyền động cầu trước: **12.0** (3.17 / **2.64**)
Lượng mỡ trục bánh xe sau [giá trị tham khảo] kg (lb)	JIS 8-bu lông : 1.015 × 2 (2.238 × 2) ISO 10-bu lông : 1.820 × 2 (4.013 × 2)

Tay lái	
Hành trình tự do của tay lái mm (in)	10 - 60 (0.39 - 2.36)
Dung tích Dầu trợ lực lái[giá trị tham khảo] **lít** (US gal./**Imp gal.**)	**3.0** (0.79 / **0.66**)

Phanh	
Loại	Thủy lực trợ lực khí nén, mạch kép Khí nén hoàn toàn, mạch kép
Hành trình tự do bàn đạp phanh mm (in)	10 - 18 (0.39 - 0.71)

Phanh tay	
Loại	V Phần cơ khí mở rộng phía sau hộp số V Lò xo ở bánh sau
Hành trình của phanh (Loại phanh tay trung tâm) Nấc	Lực kéo. **294N** (30.0kgf / **66lb**) : 3 - 8

Nhiên liệu	
Dung tích bình nhiên liệu [giá trị tham khảo] **lít** (US gal./**Imp gal.**)	V **200** (52.8 / **44.0**) V **370** (97.8 / **81.4**)

Hệ thống điện	
Loại ắc quy	V 65D23L, V 80D26L, V 115E41L
Máy phát điện volt/amp.	V 24 / 50, V 24 / 60

Loại xe FSS

Động cơ	
Loại	V 6HH1-S V 4HK1-TCS
Dung tích nhớt động cơ [giá trị tham khảo] **lít** (US gal./**Imp gal.**)	Tham khảo trang 9-2, 9-4
Dung tích dung dịch làm mát[giá trị tham khảo] **lít** (US gal./**Imp gal.**)	Tham khảo trang 9-2, 9-4

Hộp số	
Loại	ZW6P MLD
Dung tích nhớt hộp số [giá trị tham khảo] **lít** (US gal./**Imp gal.**)	Tham khảo trang 9-5, 9-6

Hộp số phụ	
Loại	TF036
Dung tích nhớt hộp số phụ [giá trị tham khảo] **lít** (US gal./**Imp gal.**)	**3.0** (0.79 / **0.66**)

Bộ ly hợp	
Hành trình tự do bàn đạp ly hợp mm (in)	40 - 60 (1.57 - 2.36)
Khoảng cách từ lúc chưa đạp bàn đạp ly hợp đến khi đạp bàn đạp ly hợp hết mức. mm (in)	60 (2.36) hoặc hơn

Cầu trước	
Loại	FD039
Dung tích nhớt cầu trước [giá trị tham khảo] **lít** (US gal./**Imp gal.**)	**3.8** (1.00 / **0.84**)
Khả năng chứa mỡ bánh xe trước [giá trị tham khảo] kg (lb)	0.5 × 2 (1.10 × 2)

Cầu sau		
Loại	V R075	V R077
Dung tích nhớt cầu sau [giá trị tham khảo] **lít** (US gal./**Imp gal.**)	**6.5** (1.72 / **1.43**)	**6.5** (1.72 / **1.43**)
Lượng mỡ trục bánh xe sau [giá trị tham khảo] kg (lb)	0.95 × 2 (2.09 × 2)	0.95 × 2 (2.09 × 2)

Tay lái	
Hành trình tự do của tay lái mm (in)	10 - 60 (0.39 - 2.36)
Dung tích Dầu trợ lực lái[giá trị tham khảo] **lít** (US gal./**Imp gal.**)	**3.0** (0.79 / **0.66**)

Phanh	
Loại	Air over hydraulic, dual circuit
Hành trình tự do bàn đạp phanh mm (in)	10 - 18 (0.39 - 0.71)

Phanh tay	
Loại	V Phần cơ khí mở rộng phía sau hộp số phụ V Lò xo ở bánh sau
Hành trình của phanh (Loại phanh tay trung tâm) Nấc	Lực kéo. **294N** (30.0kgf / **66lb**) : 3 - 8

Nhiên liệu	
Dung tích bình nhiên liệu [giá trị tham khảo] **lít** (US gal./**Imp gal.**)	V **140** (37.0 / **30.8**) V **200** (52.8 / **44.0**)

Hệ thống điện	
Loại ắc quy	V 65D23L, V 80D26L, V 115E41L
Máy phát điện volt/amp.	V 24 / 50, V 24 / 60

Loại xe FTS

Động cơ	
Loại	V 6HH1-S V 6HK1-TCN
Dung tích nhớt động cơ [giá trị tham khảo] **lít** (US gal./**Imp gal.**)	Tham khảo trang 9-2, 9-3
Dung tích dung dịch làm mát[giá trị tham khảo] **lít** (US gal./**Imp gal.**)	Tham khảo trang 9-2, 9-3

Hộp số	
Loại	V MZW5A, V MZW6P V MLD V ALLISON2500 (5-speed)
Dung tích nhớt hộp số [giá trị tham khảo] **lít** (US gal./**Imp gal.**)	Tham khảo trang 9-5, 9-6, 9-10

Hộp số phụ		
Loại	TF56	TF036
Dung tích nhớt hộp số phụ [giá trị tham khảo] **lít** (US gal./**Imp gal.**)	**3.7** (0.98 / **0.81**)	**3.0** (0.79 / **0.66**)

Bộ ly hợp	
Hành trình tự do bàn đạp ly hợp mm (in)	40 - 60 (1.57 - 2.36)
Khoảng cách từ lúc chưa đạp bàn đạp ly hợp đến khi đạp bàn đạp ly hợp hết mức mm (in)	60 (2.36) hoặc h

Cầu trước		
Loại	FD047	
Dung tích nhớt cầu trước [giá trị tham khảo] **lít** (US gal./**Imp gal.**)	Bánh sau đôi	**5.5** (1.45 / **1.21**)
	Bánh sau đơn	**6.5** (1.72 / **1.43**)
Lượng mỡ trục bánh xe trước [giá trị tham khảo] kg (lb)	0.5 × 2 (1.10 × 2)	

Cầu sau		
Loại	V R075	V R092
Dung tích nhớt cầu sau [giá trị tham khảo] **lít** (US gal./**Imp gal.**)	**6.5** (1.72 / **1.43**)	**9.0** (2.38 / **1.98**)
Lượng mỡ trục bánh xe sau [giá trị tham khảo] kg (lb)	1.250 × 2 (2.756 × 2)	1.015 × 2 (2.238 × 2)

Tay lái	
Hành trình tự do của tay lái mm (in)	10 - 60 (0.39 - 2.36)
Dung tích Dầu trợ lực lái[giá trị tham khảo] **lít** (US gal./**Imp gal.**)	**3.0** (0.79 / **0.66**)

Phanh	
Loại	Thủy lực trợ lực khí nén, mạch kép
Hành trình tự do bàn đạp phanh mm (in)	10 - 18 (0.39 - 0.71)

Phanh tay	
Loại	[V] Phần cơ khi mở rộng phía sau hộp số phụ [V] Lò xo ở bánh sau
Hành trình của phanh (Loại phanh tay trung tâm) Nấc	Lực kéo. **294N** (30.0kgf / **66lb**) : 3 - 8

Nhiên liệu	
Dung tích bình nhiên liệu [giá trị tham khảo] **lít** (US gal./**Imp gal.**)	**200** (52.8 / **44.0**)

Hệ thống điện	
Loại ắc quy	[V] 65D23L, [V] 80D26L, [V] 115E41L
Máy phát điện volt/amp.	[V] 24 / 50, [V] 24 / 60

Loại xe GVR

Động cơ	
Loại	6HK1-TCS
Dung tích nhớt động cơ [giá trị tham khảo] **lít** (US gal./**Imp gal.**)	Tham khảo trang 9-3
Dung tích dung dịch làm mát[giá trị tham khảo] **lít** (US gal./**Imp gal.**)	Tham khảo trang 9-3

Hộp số	
Loại	ZF9S1110 ES11109 FS8209A
Dung tích nhớt hộp số [giá trị tham khảo] **lít** (US gal./**Imp gal.**)	Tham khảo trang 9-7, 9-8, 9-9

Bộ ly hợp		
Hành trình tự do bàn đạp ly hợp	mm (in)	40 - 60 (1.57 - 2.36)
Khoảng cách từ lúc chưa đạp bàn đạp ly hợp đến khi đạp bàn đạp ly hợp hết mức	mm (in)	60 (2.36) hoặc

Cầu trước		
Loại		F063
Góc đặt bánh xe: độ chụm	mm (in)	-1 to 1 (-0.04 to 0.04)
: Camber	độ	0°30’
: Caster	độ	2°
: King pin	độ	7°30’
Lượng mỡ trục bánh xe trước [giá trị tham khảo]	kg (lb)	JIS 8-bu lông : 0.505 × 2 (1.11 × 2) ISO 10-bu lông : 0.345 × 2 (0.76 × 2)

Cầu sau	
Loại	R130
Dung tích nhớt cầu sau [giá trị tham khảo] **lít** (US gal./**Imp gal.**)	**13.0** (3.43 /**2.86**)
Lượng mỡ trục bánh xe sau [giá trị tham khảo] kg (lb)	JIS 8-bu lông : 1.015 × 2 (2.238 × 2) ISO 10-bu lông : 1.820 × 2 (4.013 × 2)

Tay lái	
Hành trình tự do của tay lái mm (in)	10 - 60 (0.39 - 2.36)
Dung tích dầu trợ lực lái[giá trị tham khảo] **lít** (US gal./**Imp gal.**)	**3.0** (0.79 / **0.66**)

Phanh	
Loại	thủy lực, mạch kép Mạch kép thông khí
Hành trình tự do bàn đạp phanh mm (in)	10 - 18 (0.39 - 0.71)

Phanh tay	
Loại	V Phần cơ khí mở rộng phía sau hộp số V Lò xo ở bánh sau
Hành trình của phanh (Loại phanh tay trung tâm)	Lực kéo. **294N** (30.0kgf / **66lb**) : 3 - 8

Nhiên liệu	
Dung tích bình nhiên liệu [giá trị tham khảo] **lít** (US gal./**Imp gal.**)	V **200** (52.8 / **44.0**) V **400** (105.7 / **88.0**)

Hệ thống điện	
Loại ắc quy	V 65D23L, V 80D26L, V 115E41L
Máy phát điện volt/amp.	V 24 / 50, V 24 / 60

Loại xe GVZ

Động cơ	
Loại	6HK1-TCS
Dung tích nhớt động cơ [giá trị tham khảo] **lít** (US gal./**Imp gal.**)	Tham khảo trang 9-3
Dung tích dung dịch làm mát[giá trị tham khảo] **lít** (US gal./**Imp gal.**)	Tham khảo trang 9-3

Hộp số	
Loại	ES11109
Dung tích nhớt hộp số [giá trị tham khảo] **lít** (US gal./**Imp gal.**)	Tham khảo trang 9-9

Bộ ly hợp	
Hành trình tự do bàn đạp ly hợp mm (in)	40 - 60 (1.57 - 2.36)
Khoảng cách từ lúc chưa đạp bàn đạp ly hợp đến khi đạp bàn đạp ly hợp hết mức mm (in)	60 (2.36) hoặc

Cầu trước	
Loại	F063
Góc đặt bánh xe: độ chụm mm (in)	-1 to 1 (-0.04 to 0.04)
: Camber độ	0°30’
: Caster độ	2°
: King pin độ	7°30’
Lượng mỡ trục bánh xe trước [giá trị tham khảo] kg (lb)	JIS 8-bu lông : 0.505 × 2 (1.11 × 2) ISO 10-bu lông : 0.345 × 2 (0.76 × 2)

Cầu sau	
Loại	V RT210 V RT250
Dung tích nhớt cầu sau [giá trị tham khảo] **lít** (US gal./**Imp gal.**)	Forward Cầu sau: **18.0** (4.76 / **3.96**) Rearward Cầu sau: **12.0** (3.17 / **2.64**)
Lượng mỡ trục bánh xe sau [giá trị tham khảo] kg (lb)	JIS 8-bu lông : 1.015 × 2 (2.238 × 2) ISO 10-bu lông : 1.820 × 2 (4.013 × 2)

Tay lái	
Hành trình tự do của tay lái mm (in)	10 - 60 (0.39 - 2.36)
Dung tích Dầu trợ lực lái[giá trị tham khảo] **lít** (US gal./**Imp gal.**)	**3.0** (0.79 / **0.66**)

Phanh	
Loại	Thủy lực trợ lực khí nén, mạch kép
Hành trình tự do bàn đạp ly hợp mm (in)	10 - 18 (0.39 - 0.71)

Phanh tay	
Loại	Phần cơ khí mở rộng phía sau hộp số
Hành trình của phanh (Loại phanh tay trung tâm) Nấc	Lực kéo. **294N** (30.0kgf / **66lb**) : 3 - 8

Nhiên liệu	
Dung tích bình nhiên liệu [giá trị tham khảo] **lít** (US gal./**Imp gal.**)	V **200** (52.8 / **44.0**) V **400** (105.7 / **88.0**)

Hệ thống điện	
Loại ắc quy	V 65D23L, V 80D26L, V 115E41L
Máy phát điện volt/amp.	V 24 / 50, V 24 / 60

Các thông số khác

Cho thị trường Cộng Hòa Nam Phi





Hệ thống khóa điều kiển từ xa của xe (đầu phát asm/bộ phận điều kiển; bộ nhận tín hiệu) phù hợp với các yêu cầu cơ bản của Cục Truyền Thông Độc Lập Nam Phi (ICASA) và các quy định liên quan.

Cho thị trường Singapore

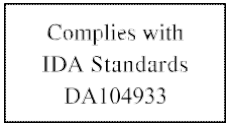

Hệ thống khóa điều kiển từ xa của xe (đầu phát asm/bộ phận điều kiển; bộ nhận tín hiệu) phù hợp với các yêu cầu cơ bản của Cục Truyền Thông Singapore (IDA) và các quy định liên quan.

Hướng dẫn lắp đặt thiết bị thu phát sóng radio

Mục đích

Hướng dẫn lắp đặt này cung cấp các yêu cầu và hướng dẫn cho việc lắp đặt cho xe có:

- Bộ thu phát sóng radio (RF).
- Các thiết bị phụ trợ kết nối khác.

LƯU Ý

- Hướng dẫn này mục đích bổ sung, không có ý nghĩa thay thế cho hướng dẫn chi tiết lắp đặt được cung cấp duy nhất bởi nhà sản xuất của điện thoại vô tuyến hoặc đài phát sóng ở mặt đất.

Tổng quan

1. Chỉ có những thiết bị thu phát RFvà các thiết bị phụ trợ (microphone, bộ chuyển, bộ khuếch đại...) có chứng chỉ 'CE' hoặc 'e'mới được kết nối với xe.
2. Lắp đặt bộ thu phát RF cần được thực hiện bởi nhân viên được sự cho phép của tổ chức có thẩm quyền. Hướng dẫn sử dụng và cài đặt bộ thu phát RF cung cấp bởi nhà sản xuất cần được theo dõi.

LƯU Ý

- Hướng dẫn của nhà sản xuất xe ô tô được ưu tiên trong trường có sự hợp xung đột.
- Lắp đặt bộ thu phát RF trên bất kỳ bộ phận nào của xe khác vị trí kết nối được chỉ định hoặc vị trí gắn sẽ làm mất hiệu lực bảo hành xe.
- Nếu một vấn đề được tìm thấy và không thể được sửa chữa, và nó được cho là lỗi kỹ thuật của thiết bị phát RF do không phù hợp với nhà sản xuất, cần có sự tư vấn của đại lý hoặc nhà cung cấp.
- Các chi phí phát sinh từ việc cài đặt không phải là trách nhiệm của nhà sản xuất xe.

3. Quá trình lắp đặt được thực hiện theo các qui định pháp lý quốc gia cho việc cài đặt và sử dụng các thiết bị thu phát RF trong xe.
4. Việc xem xét toàn diện cho vị trí lắp đặt thiết bị thu phát RF giúp cho hiện tượng nhiễu điện từ (EMI) và nhiễu tần số radio (RFI) được giảm thiểu giữa các thiết bị thu phát RF với xe điện và hệ thống điện.
5. Cẩn thận thực hiện khi có dự định lắp đặt bất kỳ thiết bị bổ trợ bên ngoài không được là một mối nguy hiểm và không trái với quy định an toàn.
6. Đảm bảo rằng microphone/tai nghe không làm ảnh hưởng đến việc vận hành và điều khiển xe.
7. Khi các thiết bị cầm tay hoặc thiết bị di động được kết nối với xe, bộ chuyển đổi phù hợp tính năng kỹ thuật cần được sử dụng.

Lắp đặt

Cẩn thận thực hiện các bước

- Chọn ăng ten,
- Đặt nó vào vị trí được chỉ định trước,
- Lắp vào chính xác,
- Đảm bảo rằng tất cả các kết nối của ăng ten được niêm phong để ngăn chặn bụi bẩn và nước xâm nhập và ảnh hưởng đến chất lượng,
- Đảm bảo rằng tất cả các kết nối đều được kiểm tra về mặt điện sau khi cài đặt, và
- Đảm bảo thu nhận được các kênh chuẩn VSWR.

Ăng ten

1. Thiết bị thu phát RF có mức công suất đầu ra trên 100mW (đỉnh), một ăng ten bên ngoài được khuyến cáo sử dụng.
2. Ăng ten ngoài cáp nạp phải phù hợp về trở kháng với VSWR < 2.0.
3. Ăng ten nên là loại gắn vĩnh viễn trên nắp phía xe. Nếu sử dụng loại ăng ten nam châm, cần lắp vào vị trí giống như loại gắn vĩnh viễn.

LƯU Ý

- Mỗi loại và kiểu dáng xe sẽ tương tác với tần số năng lượng một cách khác nhau. Khi kết nối với một xe lạ, khuyến cáo nên dùng ăng ten nam châm để kiểm tra vị trí của ăng ten được đề nghị với các hiệu ứng không mong muốn trên xe. Vị trí của ăng ten là nguyên nhân chính của các hiệu ứng này.
- Vị trí tốt nhất để đặt ăng ten là mái kim loại chính giữa phía trên, nếu có thể với khoảng cách > λ/4 (λ = bước sóng) từ bất kỳ một khe hở, chẳng hạn như cửa sổ trời hay cửa sổ.

4. Cẩn thận khi ngồi gần ăng ten khi có thiên tai hoặc lắp vị trí gắn ăng ten khi có từ tính, vì điều này có thể ảnh hưởng đến tính chính xác hoặc hoạt động của la bàn trên xe được trang bị.

[Bức xạ trái đất]

1. Để tạo một đối xứng, mẫu bức xạ không định hướng, một ăng-ten cần phải được gắn theo chiều dọc trên một mặt phẳng nằm ngang lý tưởng với bán kính > λ/4 khi tần số thấp nhất được sử dụng (xem Bảng 1).
2. Các ăng-ten không nên được đặt gần với bất kỳ cấu trúc cộng hưởng điện trường.
3. Cẩn thận khi đặt ăng ten gần với ăng ten có sẵn. cần phải tắch chúng với khoản cách > λ/4 cho tần số phát f < 600 MHz và > λ cho tần số phát f > 600 MHz (xem Bảng 1).

Bảng 1. Chuyển đổi tần số thành bước sóng tương đương

Tần số f MHz	Bước sóng λ cm	λ/4 cm
50	600	150
80	375	94
150	200	50
450	66	17
600	49.5	12
900	33	8
1800	16.5	4

[Điều kiện mặt đất phẳng]

Khi ăng ten được lắp trên mặt phẳng không phải kim loại.

- Ăng-ten trên mặt đất - phẳng - độc lập có thể được gắn trực tiếp vào bất kỳ bề mặt (sợi thủy tinh...) hoặc trên một giá đỡ có thể được cung cấp bởi nhà sản xuất,
- Một ăng ten tiêu chuẩn có thể được sử dụng với một bay phẳng gắn vào mặt dưới của bảng điều khiển, ví dụ như một tấm kim loại tuân theo kích thước bảng 1.

[Vị trí ăng ten trên xe]
Việc lắp đặt và sử dụng bộ truyền RF với ăng ten bên ngoài xe được thể hiện trong Bảng 2.

Bảng 2. Việc lắp đặt và sử dụng bộ truyền RF với ăng ten bên ngoài xe

Tần số kênh (MHz)		Công suất tối đa (W)	Vị trí của ăng ten	Điều kiện cụ thể để cài đặt và / hoặc sử dụng
1.	1.8-30	50	1.2.3.4.5.	Ham Radio
2.	50-54	50	1.2.3.	Ham Radio
3.	142-176	50	1.2.3.	Ham Radio / General Service Radio
4.	380-470	50	1.2.3.	Ham Radio / General Service Radio
5.	870-915	5	1.2.3.	General Service Radio / Mobile Telephone
6.	1200-1300	10	1.2.3.	Ham Radio
7.	1710-1785	2	1.2.3.	Mobile Telephone
8.	1885-2025	1	1.2.3.	Mobile Telephone

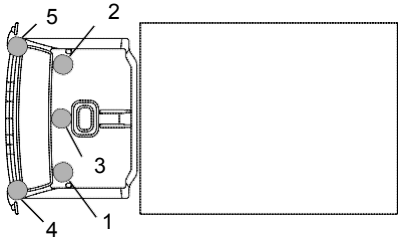

Hình 1. Hình thể hiện vị trí lắp ăng ten trên xe

Vị trí Ăng ten ;
0: tất cả vị trí (bên ngoài xe)
1: trên nắp, bên trái phía trước
2: trên nắp, bên phải phía trước
3: chính giữa nắp
4: cản trước bên trái
5: cản trước bên phải

[ăng ten "On-glass"]
Kính gắn anten nên được giữ càng cao càng tốt trong trung tâm của cửa sổ phía sau hoặc kính chắn gió.

LƯU Ý

- Cẩn thận để đảm bảo rằng kính nằm trong phạm vi nhiệt độ quy định khi lắp đặt ăng-ten để có kết nối tốt.

Cáp nối ăng ten

1. Sử dụng loại chất lượng cao,loại đồng trục (tối thiểu 95% vỏ bọc) có trở kháng phù hợp với thiết bị thu phát RF (VSWR < 2.0).
2. Không được cuộn dây cáp, vì điều này có thể ảnh hưởng đến sự điều chỉnh của các ăng-ten cũng như sinh nhiễu điện.
3. Nếu có thể, cáp ăng-ten nên được cắt theo chiều dài chính xác.
4. Cáp cần được xếp định tuyến để tránh biến dạng.
5. Bộ phận cảm biến an toàn điện tử (ví dụ túi khí và hệ thống ABS), mạch không được đấu nối dây điện song song
6. Nếu cần đi ngang qua các đường dây điện khác, cắt ngang vuông góc.
7. Nếu cần một dây cáp nối dài, cáp đồng trục là thích hợp để sử dụng để có kết nối chính xác với chất lượng tốt và tiết kiệm.

LƯU Ý

- Các kết nối ăng ten chính xác tại mỗi đầu của dây cáp trung chuyển để phù hợp với các thiết bị sử dụng cần sử dụng kết nối hoặc hàn các đầu dây

8. Nếu dây cáp ăng ten bị ngắn, cần thay bằng một dây cáp trung chuyển khác với chiều dài phù hợp.

LƯU Ý

- Mở rộng độ dài của cáp trung chuyển sẽ làm chất lượng kết nối kém, đặc biệt đối với tần số > 800 MHz.

9. Đảm bảo rằng không được kéo căng hoặc bóp méo như việc bóp chặp các cáp với nhau.
10. Khi các viền xe được thay thế, đảm bảo không làm gãy các dây cáp.
11. Cần chú ý khi khi lắp tấm kính vào phía sao xe của loại có cửa xập để có thể đóng mở và ngăn chặn hư hognr cho dây cáp.

Thiết bị thu phát RF

[Bộ gá của thiết bị thu phát RF]

1. Vị trí lắp thiết thị thu phát RF được cung cấp một đế gắn chắc chắn không không ảnh hưởng tới các điều khiển vận hành xe và đảm bảo thông khí.
2. Thiết bị thu phát RF không được bị hư hỏng hoặc tắt về thông khí. Đặc biệt cần đảm bảo thiết bị thu phát RF không được để bị hư hỏng vì ướt.
3. Việc truy cập vào các thiết bị của xe tại khu vực tải được cho phép như bánh xe dự phòng, bình chữa cháy.
4. Việc kết nối thiết bị thu phát RF có thể dễ dàng khi thiết bị thoát khỏi chế độ cầm tay, hoặc sữa chửa và bảo trì.
5. Không cản trở hoạt động của túi khí và các thiết bị an toàn khác.

LƯU Ý

- Đặc biệt cú ý không đặt bất kỳ thiết bị thu phát RF, microphone hoặc linh kiện trên đường dẫn của hệ thống khí nâng ghế hoặc "Air Bag".

[Bộ chuyển kết nối cáp thiết bị thu phát RF]

1. Nếu có thể, tất cả các cáp cần được thiết kế bên trong các đường gờ dọc để đủ khả năng bảo vệ tối đa. Nếu cần thiết, sử dụng ống dẫn, bộ bảo vệ và / hoặc vỏ bọc cáp khi cần.
2. Để chọn đường đi của cáp, lý tưởng ở phía tránh gần ống dẫn nhiên liệu, ống phanh, dây cáp, điều khiển, hệ thống dây điện xe và bất kỳ thành phần nóng. Trong mọi trường hợp bất kỳ loại cáp nào cần được tuân thủ những điều trên.
3. Dập cáp cần được kết nối để tránh
   - các cạnh sắc,
   - Uốn cong,
   - quá căng hoặc biến dạng,
   - mài mòn,
   - Nhiệt độ cao, và
   - trở thành một mối nguy hiểm cho những người lái của xe.

Nguồn điện cho thiết bị thu phát RF

[Tổng quan]

1. Cáp chuyên dụng nên được sử dụng cho việc lắp đặt thiết bị RF-truyền mà nên càng ngắn càng tốt để pin kết nối tích cực và tiêu cực. Không kết nối trực tiếp đến các điện cực, sử dụng các thiết bị kết nối.

LƯU Ý

- Các kết nối không được thực hiện với các bộ điều kiển điện tử với bất kỳ trường hợp nào. Ví dụ, không sử dụng ổ mồi thuốc làm nguồn cho thiết bị thu phát RF.

2. Theo khuyến cáo, khi cáp đôi được sử dụng, 02 sợi dây cần được xoắn lại với nhau để giảm nhiễu.

LƯU Ý

- Dây nguồn của thiết bị thu phát cần được kết nối theo cách sau, khi nối, 02 dây không được phép đảo lộn, ví dụ sẽ để một sợi dài hơn sợi còn lại.

3. Nếu việc điều khiển đánh lửa được yêu cầu, các thiết bị cầm tay hoặc bộ phận điều khiển có thể được kết nối thông qua một cầu chì trong mạch thích hợp hoặc mạch đánh lửa không được cấp nguồn khi động cơ quay.

[Cáp nguồn và định tuyến]

1. Dây cáp lớn với điện trở thấp nên được sử dụng cho đường cáp dài để giảm thiểu sụt áp.
2. Dây cáp sẽ có công suất cao hơn so với các cầu chì bảo vệ, và cầu chì cần được trang bị.
3. Dây cáp cần ngắn nhất có thể.
4. Dây cáp cần được tính toán kỹ cho bộ phận chuyển động, (giảm xóc, lái, ổ trục, bàn đạp điều khiển...).
5. Cáp được bảo đảm tránh các bộ phận của động cơ, hệ thống ống xả hoặc các bộ phận nóng khác.
6. Dây cáp nguồn, nếu có thể, cần được tacwsh biệt với các dây cáp điều khiển thiết bị giải trí trong xe, mặc dùng nó có thể vượt qua cùng một lỗ hở khung xe; có thể khoan thêm lỗ để thuận tiện cho việc đi dây.
7. Dây cáp cần được bao bọc, tránh gấp gãy, và tránh bị kéo căng.
8. Cáp được bố trí xa cuộn dây đánh lửa, các mạch điện áp cao của hệ thống đánh lửa và các bộ phận điều khiển điện tử và, nếu có thể, tránh các dây điện khác.

[Hệ thống cung cấp nguồn 24 V]

1. Điện thế 12 V có thể được chiết xuất từ pin 24 V.

LƯU Ý

- Hầu hết các thiết bị thu phát RF di động sẽ vận hành tại nguồn 12 V. Các dòng xe ISUZU FRR90/FSR34/FVR34/FSR90 được trang bị 24 V, do đó, cần có bộ điều chỉnh thích hợp hoặc bộ chuyển đổi được sử dụng để cung cấp cho các nguồn cung cấp điện áp các thiết bị RF truyền tải được thiết kế.

2. Cáp nguồn của ổn áp hoặc bộ chuyển đổi cần được thiết kế cầu chì phù hợp phải được lắp càng gần nguồn cung cấp.

LƯU Ý

- Việc lắp đặt các thiết bị RF truyền tải được thực hiện như vậy để giúp cho nguồn điện của xe không bị ảnh hưởng.

3. Các thiết bị sẽ được lắp theo hướng dẫn của nhà sản xuất. Để bảo vệ môi trường, nó nên được đặt ở một vị trí khô ráo và thoáng mát.

Ổ cắm phụ kiện (24V) V	5-19
Lọc gió	7-60
Đai truyền động máy nén V	7-202
Air Conditioning Filters V	7-199
Bộ sấy khí V	7-121
Air Outlets	5-2
Air Pressure Gauge	4-14
Air Tanks	7-119
ALLISON2500 Hộp số Fluid V	7-140
ALLISON3000/3500 Hộp số Fluid V	7-144
AM/FM Radio V	5-30
Analog Tachograph V	4-12
Ăng ten	5-29
Antilock Brake System (ABS) V	4-166
Anti-Slip Regulator (ASR) V	4-170
Ashtray	5-20
Automatic Hộp số Loại A/T	2-35

Trước khi sử dụng xe	2-2
Brake Lock V	4-157
Phanh	7-76

Ngăn chứa đồ	5-21
Carrying Children	2-15
Cautions for Driving in Cold Regions and Season	6-22
Cautions for Driving in Hot Regions and Season	6-21
Cautions for Parking	6-20
CD Player (with AM/FM Radio) V	5-38
Center Console Box V	5-23
Changing a Tire (ISO 10-Bu lông) V	7-110
Changing a Tire (JIS 6-Bolt or 8-Bolt Wheels) V	7-101
Checking a Part Where there was an Abnormality the Previous Time the Vehicle was Driven	7-28
Checking Axle Shaft Bolts	7-119
Cigarette Lighter V	5-17
Bộ ly hợp M/T	7-124
Bộ ly hợp M/T	7-121
Coat Hook V	5-25
Coin Holder	5-24
Combination Light Control Switch	4-79
Coupler V	4-178
Cruise Control V	4-161
Cup Holder V	5-25

Daily Check (Preoperational Check)	7-26
Discarded Parts, Oils and Other Liquids	7-6
Driving	2-17
Driving Safely and with Confidence	6-2
Driving with a Trailer	6-17
Drum Brakes	7-88

Động cơ Conditions 7-30
Động cơ Coolant 7-39
Động cơ Coolant Temperature Gauge 4-15
Động cơ Oil 7-31
ES11109/FS8209A Manual Hộp số Loại V 2-31
Exhaust Brake Switch 4-83
Exterior (PICTORIAL INDEX) 0-11
Exterior Lights 7-189
Exterior Maintenance 7-206

Fan Belt 7-55
Four Wheel Drive (4WD) Loại V 2-36, 4-182
Cầu trước Differential Gear Oil V 7-159
Front Fog Light Switch V 4-82
Front Lid 7-8
Nhiên liệu Filter 7-63
Nhiên liệu Gauge 4-16
Bình nhiên liệu 3-17, 7-171
Fully Adjustable Tay lái 3-30

Gearshift Lever M/T / SA 4-99
Getting In and Out of the Vehicle 3-13
Glove Compartment with Lid V 5-22
Glove Compartment without Lid V 5-23
Greasing Chassis Components 7-172

Handling the Battery 7-192
Handling the Jacks 7-180
Handling the Radiator and Intercooler 7-54
Hazard Warning Flasher Switch 4-83
Headlight Leveling Switch V 4-81
Heater/Manual Air Conditioner/Cooler V 5-6
Hill Start Aid (HSA) V 4-146
Hook 5-26
Horn Button 4-89
Hour Meter V 4-17
How to Read the Instruments (Instruments Layout) 4-10

Idling Control Knob 4-76
Inspection and Maintenance 7-217
Inter-Differential Lock Switch V 4-86
Interior (PICTORIAL INDEX) 0-6
Interior Lights 5-16
Interior Maintenance 7-210
Isuzu Genuine Oils and Grease 7-6

Key 3-2
Key with Immobilizer Transponder Chip V 3-3
Keyless Entry System V 3-4

CÁC THÔNG SỐ KỸ THUẬT CHÍNH 9-2
Manual Hộp số Oil M/T / SA 7-129
Manually Operated Windows V 3-16
Mirror Heater Switch V 4-91
Mirrors 3-31
Loại with ALLISON2500 Loại Automatic Hộp số V 4-134
Loại with ALLISON3000/3500 Loại Automatic Hộp số V 4-141
Loại with ES11109/FS8209A Loại Manual Hộp số V 4-114
Loại with Smoother SA 4-117
Loại with ZF9S1110 Loại Manual Hộp số V 4-110
Multi-Information Display (MID) V 4-22

On the Road 6-2
Opening and Closing Doors 3-9
Operating Tips for the Radio and CD Player 5-26
Các thông số khác 9-32
Overhead Shelf 5-24

Phanh tay 7-84
Phanh tay Lever 4-95
Pedals 4-94
Pintle Hook V 4-174
Power Cab Tilt System V 7-15
Power Tay lái Fluid 7-166
Power Tay lái Fluid Filter 7-169
Power Take-Off (PTO) V 4-193
Power Windows V 3-15
Precautions for Checking and Adjustments 7-4
Preparation for Changing a Tire 7-100
Preventing Breakdowns 2-49

Cầu sau Differential Gear Oil 7-156
Rear Differential Lock Switch V 4-85
Rear Fog Light Switch V 4-82
Refrigerant V 7-201
Remote Control Mirror Switch V 4-91
Replacing the Fuses and Relays 8-53
Retractable Power Mirror Switch V 4-90

Seat Belt with Pretensioner and Supplemental Restraint System (SRS) Airbag System V 2-55, 4-198
Seat Belts 3-34
Seatback Pocket (Driver's Side) V 5-21
Seats 3-20
Selector Button V 4-106
Selector Lever V 4-104
Small Article Storage Pocket V 5-21
Smoother Bộ ly hợp Oil SA 7-153
Smoother Loại SA 2-31
Spare Tire V 7-117
Speed Limit Device V 2-54
Speedometer 4-11
Starter Switch 4-74
Starting the Động cơ 4- 4
Statement of Compliance with ECE R13 2-57
Staying Safe 2-44
Tay lái Wheel 7-170
Stopping and Parking 2-38
Stopping the Động cơ 4-7
Sun Visor 5-17

Tachometer 4-13
Tilting the Cab V 7-10
Tire Rotation 7-98
Tools 7-7
Hộp số phụ Gear Case Oil V 7-163
Troubleshooting 8-2

Using Tire Chains 6-27

Vehicle Data Collection 2-57
Vehicle Identification Number (VIN) and Động cơ Numbers 1-2
Ventilator V 5-4
Warm-Up Switch V 4-78
Warning and Indicator Lights 4-37
Warning and Indicator Lights Layout 4-18
Warning Buzzer 4-70

Warning/Caution Labels in Your Vehicle 0-21
Warning/Indicator Light Index 0-15
Wheels and Tires 7-92
When Driving on Bad Roads 8-72
Bình hết điện 8-11
Phanh không hoạt động 8-10
When the Bulb Does not Come On 8-29
When the Động cơ Overheats 8- 23
When the Động cơ Stalls and Cannot be Restarted 8-9
Xe hư khi đang lái 8-8
Hết nhiên liệu 8-13
When the Meter Shows an Abnormality 8-25
When the Phanh tay Cannot be Released V 8-26
When the Tire Goes Flat 8-7
When the Vehicle Breaks Down during Driving 8-7
When the Warning Light Comes On 8-16
When to Visit an Isuzu Dealer 2-51
When Towing 8-73
Windshield Washer Fluid 7-185
Windshield Wiper and Windshield Washer Switch 4-87
Windshield Wiper Blades 7-186

ZF9S1110 Hộp số sàn V 2-30

GHI CHÚ

GHI CHÚ

GHI CHÚ

GHI CHÚ